Gebrauchsanleitung

für Handpritschenwagen

W502, W503, W504, W505, W511, W512, W513, W515
W512-754, W551, W552, W553, W561, W562, W563, W565

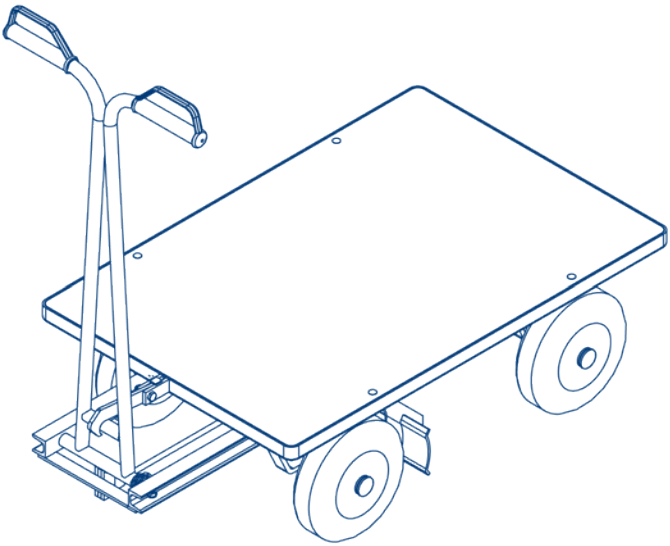

BEG GmbH
Presselstraße 12
70191 Stuttgart
Germany

34293

Gebrauchsanleitungen für Handpritschenwagen

W502, W503, W504, W505, W511, W512, W513, W515
W512-754, W551, W552, W553, W561, W562, W563, W565

1. Allgemeine Anforderung

Der Handpritschenwagen muss in Übereinstimmung mit den Angaben des Herstellers verwendet, instand gehalten und repariert werden.
Das Gerät darf nicht verändert werden!
Für Geräte mit einer GS-Zertifizierung und / oder CE-Konformität gilt:
Nicht zulässige, bauseitige Veränderungen führen zum Verlust der GS-Zerftifizierung und der CE-Konformität.

2. Verwendung

Der Handpritschenwagen dient dem Transport von Lasten.
Das Ladegut muß gleichmäßig auf die Ladefläche verteilt aufgeladen werden.
Vor der Verwendung des Wagens muss sichergestellt werden, dass das Transportgut gegen ein mögliches Herabfallen gesichert ist.
Bei Nichtverwendung des Gerätes muss die Feststellbremse durch Aufstellen und Sichern der Zugdeichsel betätigt werden. Die Sicherung der Bremsfunktion erfolgt mit dem am Wagen montierten Sicherungshaken.
Vor Verlassen des Wagens muss der Bediener die volle Bremswirkung prüfen und sicher stellen.

ACHTUNG!
Bei Anhängern mit Drehschemellenkung besteht bei stark eingeschlagener Vorderachse Kippgefahr. Das Beladen ist deshalb von der nicht gelenkten Achse aus zu beginnen, während mit dem Entladen über der Lenkachse begonnen werden muss. Zusätzliche Sicherungsmaßnahmen gegen Kippen können erforderlich sein!

3. Inbetriebnahme

Vor jeder Nutzung muss die volle Funktionstüchtigkeit des Wagens geprüft und sicher gestellt werden.
Ist das Gerät nicht voll funktionstüchtig, darf das Gerät nicht verwendet werden!
Achtung! Bei Luftbereifung muss der Luftdruck im unbeladenen Zustand überprüft werden.
Weicht der Luftdruck von der Vorgabe ab, darf das Gerät nicht in Betrieb genommen werden! Angaben zum zulässigen Luftdruck befinden sich auf dem Typenschild.

4. Restrisiken

Gefahr beim Transport schwerer Lasten.
Vorsicht: Die Höhe des Transportgewichtes und das Transportvolumen haben Einfluss auf das Fahr-, Brems- und Lenkverhalten.
Wird das Ladegut nicht gesichert, besteht die Gefahr des Herabfallens.

Original Anleitung

5. Wartung / Prüfung

Alle aufgeführten Geräte sind wartungsfrei.
Der Drehkranz sollte jedoch regelmäßig auf Verschleiß geprüft und bei Bedarf geschmiert werden.
Bei Luftbereifung muss in regelmäßigen Abständen der Luftdruck geprüft werden.
Ist die Radausstattung defekt oder verschlissen, empfehlen wir den kompletten Radsatz auszutauschen.

6. Verbotene Anwendungen

Der Transport von Personen ist untersagt.
Die Deichsel darf nicht 90 Grad zur Zugrichtung gedreht werden, um den Wagen im Fahrbetrieb zu bremsen.
Die maximale Nenntragfähigkeit darf nicht überschritten werden.
Die Wagen dürfen nicht im Verbund mit motorisierten Fahrzeugen betrieben werden. Das Gerät darf im beladenen Zustand nicht auf Gefällstrecken verwendet werden. Im unbeladenen Zustand ist die Verwendung auf Gefällstrecken bis max. 2% zulässig.

Das Bremsgestänge bzw. die Bremsfunktion darf ausschließlich durch den Hersteller oder durch eine ausgewiesene Fachkraft eingestellt werden!

EG Konformitätserklärung

Wir: BEG GmbH
Presselstraße 12
70191 Stuttgart

erklären in alleiniger Verantwortung, dass das Produkt

Modell: Handpritschenwagen
Typen: W502,W503,W504,W505,W511,W512,W513,W515,
W512-754,W551,W561,W552,W562,W553,W563,W565

mit der EG-Maschinenrichtlinie 2006/42/EG übereinstimmt

Mitgeltende Normen: DIN EN ISO12100:2010,
EN 1757-3:2002

Haan, 01.10.2020
Der Unterzeichner ist Technischer Leiter des Unternehmens

Rolf Schiffel

Original Anleitung

Návod k použití ručního plošinového vozíku

W502, W503, W504, W505, W511, W512, W513, W515
W512-754, W551, W552, W553, W561, W562, W563, W565

CZ

1. **Obecné požadavky**
   Ruční plošinový vozík musíte používat, udržovat a opravovat v souladu s pokyny výrobce.
   Výrobek nesmíte konstrukčně pozměňovat!
   Pro výrobky s certifikátem GS anebo označením shody CE platí: Nedovolené konstrukční změny vedou k zániku platnosti certifikace GS a shody CE.
2. **Použití**
   Ručně vedený plošinový vozík slouží k přepravě břemen.
   Náklad musí být na ložné ploše uložen rovnoměrně. Před použitím vozíku se musíte ujistit, že je přepravovaný materiál zajištěn proti možnému pádu.
   Pokud výrobek nepoužíváte, musíte zabrzdit parkovací brzdu přemístěním tažné oje do vertikální polohy a jejím zajištěním. Funkci brzdy na vozíku zajišťuje namontovaný bezpečnostní háček. Před opuštěním vozíku musí obsluha zkontrolovat a zajistit zabrzdění.
   POZOR!
   U přívěsů s řízením otočnou nápravou hrozí v případě přílišného natočení přední nápravy nebezpečí převrácení vozíku. Nakládku vozíku proto zahajte na straně s pevnou nápravou, zatímco s vykládkou začněte na straně s řízenou nápravou. Může být nutné provedení dalších bezpečnostních opatření proti převrácení vozíku!
3. **Uvedení do provozu**
   Před každým použitím musíte ověřit plnou funkčnost vozíku a zajistit ji.
   Pokud není výrobek plně funkční, nesmíte ho používat!
   Pozor! V případě vzduchem plněných pneumatik musíte zkontrolovat tlak v pneumatikách na vozíku bez nákladu.
   Pokud se tlak vzduchu liší od předepsané hodnoty, nesmíte výrobek používat!
   Údaje o dovoleném tlaku vzduchu najdete na typovém štítku.
4. **Zbytková rizika**
   Nebezpečí při přepravě těžkých břemen.
   Opatrně: Výška přepravovaného břemena a objem nákladu mají vliv na jízdní vlastnosti, brzdění a řízení.
   Pokud náklad nezajistíte, hrozí nebezpečí pádu.
5. **Údržba / kontrola**
   Žádný z uvedených výrobků nevyžaduje údržbu.
   Pravidelně kontrolujte otočný věnec, zda není poškozený a podle potřeby proveďte jeho mazání.
   U vzduchem plněných pneumatik musíte pravidelně kontrolovat tlak vzduchu.
   Pokud jsou kolečka vozíku vadná nebo opotřebená, doporučujeme vyměnit kompletní sadu koleček.

Návod k použití ručního valníku

W502, W503, W504, W505, W511, W512, W513, W515
W512-754, W551, W552, W553, W561, W562, W563, W565

6. Zakázané použití

Zákaz přepravy osob.
K zabrzdění vozíku nesmíte otočit oj o 90 stupňů ve směru jízdy vozíku.
Nesmí dojít k překročení maximální jmenovité nosnosti.
Vozíky nesmějí být používány jako přívěsy za motorovými vozidly. Nepoužívejte výrobek s nákladem na svažitém povrchu. Použití vozíku bez nákladu je dovoleno pouze na jízdním povrchu s maximálním sklonem 2 %.
Táhla brzd nebo funkci brzd smí nastavovat výhradně výrobce nebo autorizovaný odborník!

Prohlášení o shodě s předpisy ES

My,společnost BEG GmbH
Presselstraße 12
70191 Stuttgart

prohlašujeme ve výhradní odpovědnosti, že výrobek

model: ruční valník
typy: W502,W503,W504,W505,W511,W512,W513,W515,
W512-754,W551,W561,W552,W562,W553,W563,W565

splňuje směrnici ES o strojních zařízeních 2006/42/ES.

Další platné normy: DIN EN ISO12100:2010,
EN 1757-3:2002

Haan, 01.10.2020
Podepsaná osoba je technický ředitel společnosti

Rolf Schiffel

Betjeningsvejledning til platformvogn

W502, W503, W504, W505, W511, W512, W513, W515
W512-754, W551, W552, W553, W561, W562, W563, W565

DK

1. Generelle krav

Den manuelle ladvogn skal anvendes, vedligeholdes og repareres i overensstemmelse med producentens forskrifter.
Udstyret må ikke ændres!
For udstyr med en GS-certificering og / eller CE-konformitet gælder: Ikke godkendte konstruktionsændringer medfører bortfald af GS-certificeringen og CE-konformiteten.

2. Anvendelse

Den manuelle ladvogn er beregnet til transport af last.
Godset skal læsses jævnt fordelt på ladet. Forud for anvendelse af vognen skal det sikres, at transportgodset er afsikret mod at falde ned.
Når udstyret ikke anvendes, skal håndbremsen aktiveres ved at rejse trækstangen op og afsikre den. Afsikring af bremsefunktionen foregår med den sikringskrog, som er monteret på vognen. Inden brugeren forlader vognen, skal han afprøve og afsikre den fulde bremsevirkning.
BEMÆRK!
Ved anhængere med akseltapdrejning er der fare for at tippe ved stærk drejning af forakslen. Læsning skal derfor startes fra den ikke styrede aksel, mens aflæsning skal startes over styreakslen. Ekstra sikkerhedsforanstaltninger mod at tippe kan være nødvendige!

3. Opstart

Før hver anvendelse skal vognens fulde funktionsdygtighed afprøves og sikres.
Hvis udstyret ikke er fuldt funktionsdygtigt, må det ikke anvendes!
Bemærk! Ved luftdæk skal lufttrykket kontrolleres i ubelastet tilstand.
Hvis lufttrykket afviger fra forskriften, må udstyret ikke tages i brug!
Forskrifter til tilladt lufttryk findes på typeskiltet.

4. Resterende risici

Fare ved transport af tung last.
Forsigtig: Højden på transportvægt og transportvolumen har indflydelse på vognens køre-, bremse- og styreegenskaber.
Hvis godset ikke sikres, er der fare for, at det falder ned.

5. Vedligeholdelse / kontrol

Alle anførte vogne er vedligeholdelsesfrie.
Drejekransen skal dog jævnligt kontrolleres for slitage og smøres efter behov.
Ved luftdæk skal lufttrykket kontrolleres med jævne mellemrum.
Hvis hjuludstyret er defekt eller slidt, anbefaler vi at udskifte hele hjulsættet.

6. Forbudt anvendelse

Det er forbudt at transportere personer.
Trækstangen må ikke drejes 90 grader i trækretningen for at bremse vognen i køreområdet.

Betjeningsvejledning til platformvogn

W502, W503, W504, W505, W511, W512, W513, W515
W512-754, W551, W552, W553, W561, W562, W563, W565

Den maksimale nominelle bæreevne må ikke overskrides.
Vognene må ikke anvendes i kombination med motoriserede køretøjer. Udstyret må ikke anvendes i lastet tilstand på nedkørsler. I ubelastet tilstand er anvendelse tilladt på nedkørsler op til maks. 2 %.
Bremseforbindelsen eller bremsefunktionen må kun indstilles af producenten eller af en oplært sagkyndig!

EF-overensstemmelseserklæring

Vi: BEG GmbH
Presselstraße 12
70191 Stuttgart

erklærer under eget ansvar, at produktet

model: platformvogn
typer: W502,W503,W504,W505,W511,W512,W513,W515,
W512-754,W551,W561,W552,W562,W553,W563,W565

stemmer overens med EF-maskindirektivet 2006/42/EF.

Gældende normer: DIN EN ISO12100:2010,
EN 1757-3:2002

Haan, 01.10.2020
Underskrevet af virksomhedens tekniske leder

Rolf Schiffel

Manual de instrucciones para carros manuales de plataforma

W502, W503, W504, W505, W511, W512, W513, W515
W512-754, W551, W552, W553, W561, W562, W563, W565

ES

1. Requisitos generales

El carro manual de plataforma debe emplearse, mantenerse y repararse respetando las indicaciones del fabricante.
El aparato no debe modificarse.
Para los aparatos con homologación alemana GS y/o conformidad CE: Las modificaciones no autorizadas que efectúe el cliente conllevarán la pérdida de la homologación alemana GS y la conformidad CE.

2. Empleo

El carro manual de plataforma se emplea para el transporte de cargas.
La carga debe repartirse uniformemente sobre la superficie de carga. Antes de utilizar el carro es necesario asegurarse de que el material de transporte esté protegido para evitar posibles caídas.
Si el aparato no se utiliza, se accionará el freno de estacionamiento levantando y asegurando la lanza de tiro. La función de frenado se verifica con el gancho de seguridad instalado en el carro. Antes de abandonar el carro, el operario debe comprobar y asegurarse de que el freno esté completamente operativo.

ATENCIÓN

En los remolques con dirección central existe riesgo de volcar cuando el eje delantero está muy girado. Por consiguiente, el carro debe empezar a cargarse por el eje que no lleva la dirección y empezar a descargarse por el eje de dirección. Es posible que se necesiten medidas adicionales para evitar el vuelco.

3. Puesta en servicio

Antes de cada uso, se debe comprobar y garantizar la plena funcionalidad del carro.
Si el aparato no funciona bien, no debe utilizarse.
¡Atención! La presión del aire de los neumáticos debe comprobarse estando el carro descargado.
Si la presión del aire se desvía del valor indicado, el aparato no debe ponerse en funcionamiento. La información acerca de la presión de aire admisible se encuentra en la placa de características.

4. Riesgos residuales

Riesgo durante el transporte de cargas pesadas.
Precaución: La altura del peso y el volumen de transporte influyen en la conducción, el frenado y la dirección.
Si la carga no se asegura, existe el riesgo de que se caiga.

5. Mantenimiento e inspección

Ninguno de los equipos enumerados requieren mantenimiento.
Sin embargo, la corona giratoria debe revisarse con regularidad para comprobar si

está desgastada y lubricarse, si fuese necesario.
La presión del aire de los neumáticos debe comprobarse con regularidad.
Si el equipamiento de las ruedas está defectuoso o desgastado, recomendamos sustituir el juego de ruedas al completo.

6. Usos prohibidos

Se prohíbe el transporte de personas.
Durante la marcha, la lanza no debe girarse formando un ángulo de 90 grados en el sentido de la tracción para frenar el carro.
No debe excederse la capacidad de carga nominal máxima.
Los carros no podrán usarse en combinación con vehículos motorizados. El aparato no debe utilizarse con carga en pendiente. Estando descargado, se permite el uso en tramos en pendiente de hasta un máximo del 2 %.
El varillaje de freno o la función de frenado únicamente podrá ajustarla el fabricante o un técnico instruido a tal efecto.

Declaración CE de conformidad

Nosotros: BEG GmbH
Presselstraße 12
70191 Stuttgart

declaramos bajo nuestra exclusiva responsabilidad que el producto

Modelo: carro manual de plataforma
Tipos: W502,W503,W504,W505,W511,W512,W513,W515,
W512-754,W551,W561,W552,W562,W553,W563,W565

está en conformidad con la directiva de máquinas 2006/42/CEE

Normas igualmente válidas DIN EN ISO12100:2010,
EN 1757-3:2002

Haan, 01.10.2020
El firmante es el director técnico de la empresa

Rolf Schiffel

Käsilavavaunun käyttöohje

W502, W503, W504, W505, W511, W512, W513, W515
W512-754, W551, W552, W553, W561, W562, W563, W565

FI

1. Yleinen vaatimus

Käsin vedettäviä lavavaunuja täytyy käyttää, kunnossapitää ja korjata valmistajan ohjeiden mukaisesti.
Laitetta ei saa muuttaa!
GS-sertifioinnin saaneisiin ja/tai CE-yhdenmukaisuutta noudattaviin laitteisiin pätee: luvattomat rakennemuutokset aiheuttavat GS-sertifioinnin ja/tai CE-yhdenmukaisuuden menetyksen.

2. Käyttö

Käsin vedettävät lavavaunut on tarkoitettu lastien kuljetukseen.
Lastattava tavara on jaettava lastauspinnalle tasaisesti. Ennen vaunun käyttöä on varmistettava, että kuljetettava tavara on varmistettu mahdollista putoamista vastaan.
Kun laitetta ei käytetä, seisontajarru on kytkettävä nostamalla vetoaisa ylös ja varmistamalla se. Jarrutoiminto varmistetaan vaunuun asennetulla turvakoukulla.
Käyttäjän on varmistettava täysi jarrutusteho ja turvattava se ennen vaunun jättämistä.
HUOMIO!
Kääntöteliohjauksella varustetuissa perävaunuissa voimakkaasti käännetty etuakseli aiheuttaa kaatumisvaaran. Lastaus on sen vuoksi aloitettava ei-ohjaavalta akselilta, kun taas lastin purku täytyy aloittaa ohjaavan akselin päältä. Ylimääräisiä varmistustoimenpiteitä saatetaan tarvita kaatumista vastaan!

3. Käyttöönotto

Vaunun täysi toimintakyky on tarkastettava ja varmistettava ennen jokaista käyttökertaa.
Laitetta ei saa käyttää, ellei se ole toimintakykyinen!
Huomio! Ilmarenkaiden ilmanpaine on tarkistettava laitteen ollessa lastaamattomana.
Jos ilmanpaine poikkeaa ohjearvosta, laitetta ei saa ottaa käyttöön! Sallittua ilmanpainetta koskevat tiedot ovat tyyppikilvessä.

4. Jäännösriskit

Vaara raskaita lasteja kuljetettaessa.
Varo: Kuljetuksen paino ja tilavuus vaikuttavat ajo-, jarrutus- ja ohjauskäyttäytymiseen.
Ellei lastattavaa tavaraa varmisteta, se on vaarassa pudota.

5. Huolto/tarkastus

Kaikki mainitut laitteet ovat huoltovapaita.
Kiertokehän kuluminen tulisi kuitenkin tarkastaa säännöllisesti ja se pitää voidella säännöllisesti.
Ilmarenkaiden ilmanpaine on tarkistettava säännöllisin välein.
Jos pyörävarusteet ovat viallisia tai kuluneita, suosittelemme koko pyöräsarjan

vaihtamista.

6. Kielletty käyttö

Henkilökuljetus on kiellettyä.
Aisaa ei saa kääntää 90 astetta suhteessa vetosuuntaan vaunun jarruttamiseksi ajokäytössä.
Maksimia nimelliskantokykyä ei saa ylittää.
Vaunua ei saa käyttää moottoroituihin ajoneuvoihin yhdistettynä. Laitetta ei saa käyttää alamäessä sen ollessa lastattuna. Lastaamattomana sitä saa käyttää enintään 2 %:n alamäissä.
Ainoastaan valmistaja tai sen valtuuttamat ammattilaiset saavat säätää jarrutankoja ja/tai jarrutoimintoa!

EY-standardinmukaisuustodistus

Me, BEG GmbH
Presselstraße 12
70191 Stuttgart

vakuutamme yksinvastuullisesti, että tuote

malli: käsilavavaunu,
tyypit: W502,W503,W504,W505,W511,W512,W513,W515,
W512-754,W551,W561,W552,W562,W553,W563,W565

vastaa EY-konedirektiivin 2006/42/EY määräyksiä.

Sitä koskevat standardit: DIN EN ISO12100:2010,
EN 1757-3:2002

Haan, 01.10.2020
Allekirjoittanut on yrityksen tekninen johtaja.

Rolf Schiffel

Mode d'emploi pour chars à bras

W502, W503, W504, W505, W511, W512, W513, W515
W512-754, W551, W552, W553, W561, W562, W563, W565

FR

1. Exigence générale

Le chariot à bras doit être utilisé, entretenu et réparé conformément aux instructions du fabricant.
Le chariot ne doit pas être modifié !
Ce qui suit s'applique aux appareils certifiés GS et / ou conformes CE : Les modifications sur site non autorisées entraînent la perte de la certification GS et de la conformité CE.

2. Utilisation

Le chariot à bras est utilisé pour transporter des charges.
Les charges doivent être réparties uniformément sur la zone de chargement. Avant d'utiliser le chariot, il faut s'assurer que les charges transportées sont sécurisées contre d'éventuelles chutes.
Lorsque le chariot n'est pas utilisé, le frein de stationnement doit être activé en installant et en bloquant le timon. La fonction de freinage est sécurisée avec le crochet de fixation monté sur le chariot. Avant de quitter le chariot, l'opérateur doit vérifier et s'assurer que l'effet de freinage est complet.
ATTENTION !
Pour les remorques avec essieu mobile, il y a un risque de basculement si l'essieu avant est fortement tourné. Le chargement doit donc être démarré à partir de l'essieu non directeur, tandis que le déchargement doit commencer via l'essieu directeur. Des mesures de sécurité supplémentaires contre le basculement peuvent être nécessaires !

3. Mise en service

Avant chaque utilisation, la fonctionnalité complète du chariot doit être vérifiée et assurée.
Si le chariot n'est pas entièrement fonctionnel, il ne doit pas être utilisé !
Attention ! Dans le cas de pneumatiques, la pression d'air doit être vérifiée lorsque le véhicule est à vide.
Si la pression d'air s'écarte des spécifications, le chariot ne doit pas être mis en service ! Les informations sur la pression d'air admissible se trouvent sur la plaque signalétique.

4. Risques résiduels

Danger lors du transport de charges lourdes.
Attention : La hauteur du poids de transport et le volume de transport influencent le comportement de conduite, de freinage et de direction.
Si la charge n'est pas sécurisée, il y a un risque de chute.

5. Maintenance / Vérification

Tous les chariots répertoriés ne nécessitent pas d'entretien.
Cependant, la couronne rotative doit être vérifiée régulièrement quant à l'usure et lubrifiée si nécessaire.

Mode d'emploi pour chars à bras

W502, W503, W504, W505, W511, W512, W513, W515
W512-754, W551, W552, W553, W561, W562, W563, W565

Dans le cas de pneumatiques, la pression d'air doit être vérifiée à intervalles réguliers.
Si l'équipement de roue est défectueux ou usé, nous vous recommandons de remplacer l'ensemble du jeu de roue.

6. Utilisations interdites

Le transport de personnes est interdit.
Le timon ne doit pas être tourné à 90 degrés dans le sens de la traction afin de freiner le chariot pendant le fonctionnement du traversier.
La capacité de charge nominale maximale ne doit pas être dépassée.
Les chariots ne peuvent pas être utilisés avec des véhicules motorisés. Le chariot ne doit pas être utilisé sur les pentes lorsqu'il est chargé. Une fois déchargé, l'utilisation sur des pentes jusqu'à max. 2% est autorisée.
La tringlerie de frein ou la fonction de freinage ne doivent être réglées que par le fabricant ou un spécialiste qualifié !

Déclaration de conformité CE

Nous, la société: BEG GmbH
Presselstraße 12
70191 Stuttgart

déclarons sous notre propre responsabilité que le produit

modèle: char à bras,
Types: W502,W503,W504,W505,W511,W512,W513,W515,
W512-754,W551,W561,W552,W562,W553,W563,W565

est conforme à la directive machine CE 2006/42/CE.

Normes également applicables : DIN EN ISO12100:2010,
EN 1757-3:2002

Haan, le 01.10.2020
Le signataire est directeur technique de l'entreprise

Rolf Schiffel

Instructions for use of hand truck

W502, W503, W504, W505, W511, W512, W513, W515
W512-754, W551, W552, W553, W561, W562, W563, W565

GB

1. General requirements

The platform truck must be used, maintained and repaired in accordance with the manufacturer's instructions
The equipment must not be modified!
For equipment with GS certification and/or CE conformity, the following applies: Non-permissible modifications made by the customer will result in the loss of GS certification and CE conformity.

2. Usage

The platform truck is used to transport loads.
The cargo must be loaded evenly across the loading area. Before using the truck, it is necessary to ensure that the transported goods are protected against possible falling.
If the equipment is not in use, the parking brake must be activated by raising and securing the drawbar. The brake function is secured with the safety hook mounted on the truck. Before leaving the truck, the operator must check and ensure full braking performance.

CAUTION!
For trailers with turntable steering, there is a risk of tipping over when the front axle is strongly engaged. Loading must therefore be started from the non-steered axle, while unloading must be started over the steering axle. Additional protective measures against tipping over may be required!

3. Start of operation

Before each use, the full functionality of the truck must be checked and ensured.
If the equipment is not fully functional, the equipment should not be used!
Caution! In the case of pneumatic tyres, the tyre pressure must be checked when unladen.
If the tyre pressure deviates from the specification, the equipment must not be put into operation! Information on the permissible tyre pressure can be found on the type plate.

4. Residual risks

Danger when transporting heavy loads.
Caution: The height of the transport weight and the transport volume have an influence on driving, braking and steering behaviour.
If the cargo is not secured, there is a risk of it falling.

Instructions for use of hand truck

W502, W503, W504, W505, W511, W512, W513, W515
W512-754, W551, W552, W553, W561, W562, W563, W565

5. Maintenance/testing

All listed equipment is maintenance-free.
However, the slewing ring should be regularly checked for wear and lubricated if necessary.
In the case of pneumatic tyres, the tyre pressure must be checked at regular intervals.
If the wheels are defective or worn out, we recommend replacing the complete set of wheels.

6. Prohibited applications

The transporting of people is prohibited.
The drawbar must not be turned 90 degrees to the pulling direction in order to brake the truck while moving.
The maximum rated capacity must not be exceeded.
The trucks must not be operated in conjunction with motorised vehicles. The equipment must not be used on inclines when laden. Use on inclines of up to 2% is permitted when unladen.

The brake linkage or the brake function must only be adjusted by the manufacturer or by a designated specialist!

EC Declaration of Conformity

We: BEG GmbH
Presselstraße 12
70191 Stuttgart

hereby declare under our sole responsibility that the

product: hand cart
types: W502,W503,W504,W505,W511,W512,W513,W515,
W512-754,W551,W561,W552,W562,W553,W563,W565

complies with EC Machinery Directive 2006/42/EC

Applicable standards: DIN EN ISO12100:2010,
EN 1757-3:2002

Haan, 01.10.2020
The undersigned is Technical Director of the company.

Rolf Schiffel

kézikocsi használati útmutatója

W502, W503, W504, W505, W511, W512, W513, W515
W512-754, W551, W552, W553, W561, W562, W563, W565

1. Általános követelmények

A kézikocsit a gyártó utasításainak megfelelően kell használni, karbantartani és javítani.

A kézikocsit nem szabad átalakítani!

A GS és/vagy CE jelöléssel ellátott termékek esetén a nem megengedett szerkezeti átalakítások a GS-minősítés és a CE-megfelelőség elvesztését vonják maguk után.

2. Használat

A kézikocsi terhek szállítására szolgál.

Az árut egyenletesen elosztva kell felrakodni a kézikocsi rakfelületére. A kézikocsi használata előtt győződjön meg róla, hogy a szállított árut megfelelően rögzítette, és az nem tud leesni.

Amikor a kocsit nem használja, a parkolóféket a húzókar felállításával és biztosításával kell behúzni. A féket a kocsin található biztosító kapoccsal kell kibiztosítani. A kocsi leparkolása előtt a kezelőnek ellenőriznie és biztosítania kell, hogy a fékezési funkció maradéktalanul működik.

FIGYELEM!

Forgózsámolyos utánfutók esetén a borulás veszélye áll fenn, ha az elülső tengelyt jelentősen elforgatják. A rakodást ezért a nem kormányozható tengely felől kell elkezdeni, míg a lerakodást a kormányozott tengely felett kell kezdeni. Emellett további intézkedések is szükségesek lehetnek az áru megfelelő rögzítésére.

3. Üzembe helyezés

Minden használat előtt ellenőrizni és biztosítani kell, hogy a kocsi teljesen működőképes.

Ha a kocsi nem teljesen működőképes, nem szabad használni!

Figyelem! Tömlős kerekek esetén rakodás előtt ellenőrizni kell a kerekek légnyomását.

Amennyiben a légnyomás eltér az előírttól, a kocsit nem szabad használatba venni. A megengedett légnyomási értékeket a típustáblán találja.

4. További kockázatok

Nehéz terhek szállítása veszéllyel jár.

Figyelem! A szállított áru magassága és térfogata befolyásolják menettulajdonságokat és a fékezési és kormányzási tulajdonságokat.

Ha a szállított áru nincs biztosítva, fenn áll a veszélye annak, hogy leesik a kocsiról.

5. Karbantartás / ellenőrzés

A fent említett kocsik egyike sem igényel karbantartást.

A forgókoszorút ugyanakkor rendszeresen ellenőrizni kell a kopás megelőzésére, és ha szükséges, kenni kell.

Tömlős kerekek esetén rendszeresen kell ellenőrizni a légnyomást.

Eredeti használati utasítás

Ha a kerekek bármelyike meghibásodott vagy elkopott, javasolt az összes kerék cseréje.

6. Nem megengedett használat

Személyek szállítása tilos.
A húzókart nem szabad a menetirányhoz képest 90 fokkal elfordítani a kocsi befékezésére.
A maximális névleges teherbírást nem szabad meghaladni.
A kocsikat nem szabad motoros hajtású járművek után kötve használni. A kocsit megrakodott állapotban nem szabad lejtős talajon használni. Nem megrakodott állapotban a kocsi használata maximum 2%-os lejtőn engedélyezett.
A fékrudazatot, ill. a fékezési funkciót kizárólag a gyártó vagy a gyártó által kiképzett szakember állíthatja be.

EK megfelelőségi nyilatkozat

Mi, a BEG GmbH
Presselstraße 12
70191 Stuttgart

kizárólagos felelősségünkre kijelentjük, hogy a következő termék:

modell: fa rakfelületű kézikocsi
típusok: W502,W503,W504,W505,W511,W512,W513,W515,
W512-754,W551,W561,W552,W562,W553,W563,W565

megfelel a 2006/42/EK Gépek irányelvének

További érvényes szabványok: DIN EN ISO12100:2010,
EN 1757-3:2002

Haan, 01.10.2020
Aláírás: a vállalat műszaki igazgatója

Rolf Schiffel

Istruzioni per l'uso di autocarri a cassone a mano

W502, W503, W504, W505, W511, W512, W513, W515
W512-754, W551, W552, W553, W561, W562, W563, W565

IT

1. Requisiti generali

Il carrello a pianale manuale deve essere utilizzato, sottoposto a manutenzione e riparato in conformità con le indicazioni del produttore.
L'apparecchio non deve essere modificato!
Per apparecchi con certificazione GS o/e conformità CE si applica quanto segue: le modifiche costruttive non consentite comportano la perdita della certificazione GS e della conformità CE.

2. Utilizzo

Il carrello a pianale manuale serve al trasporto di carichi.
Il peso del carico deve essere distribuito uniformemente sulla superficie di carico.
Prima di utilizzare il carrello, accertarsi che il carico sia fissato contro una possibile caduta.
In caso di inutilizzo dell'apparecchio, il freno di stazionamento va inserito innestando e fissando il timone di trazione. La garanzia della funzione frenante si ha tramite il gancio di sicurezza montato sul carrello. Prima di lasciare il carrello, l'operatore deve verificare e garantire l'effetto frenante.

ATTENZIONE!
In caso di rimorchi integrali, con asse anteriore caricato sussiste pericolo di ribaltamento. Quindi, durante l'azione di carico non iniziare dall'asse non sterzato, mentre per lo scarico iniziare dall'asse sterzante. Possono essere necessarie ulteriori misure anti ribaltamento!

3. Messa in funzione

Prima di ogni utilizzo, deve essere verificata e garantita la funzionalità del carrello.
Se l'apparecchio non è del tutto funzionante, allora non deve essere utilizzato!
Attenzione! In caso di pneumatici, l'aria compressa deve essere verificata con carrello scarico.
Se l'aria compressa diverge dall'indicazione fornita, allora l'apparecchio non va messo in funzione! Per le indicazioni sull'aria compressa consentita, consultare la targhetta identificativa.

4. Rischi residui

Pericolo durante il trasporto di carichi pesanti.
Cautela: l'elevato peso e volume di trasporto influiscono su comportamento di guida, frenata e sterzata.
Se il carico non viene fissato, sussiste pericolo di caduta.

5. Manutenzione / controllo

Tutti gli apparecchi elencati non necessitano di manutenzione.
La piattaforma girevole va tuttavia regolarmente controllata dal punto di vista dell'usura e, se necessario, lubrificata.
In caso di pneumatici, l'aria compressa va verificata a intervalli regolari.
Se le ruote sono difettose o usurate, suggeriamo di sostituire l'intero set.

6. Applicazioni vietate

Vietato trasportare persone.
Il timone non deve essere ruotato a 90 gradi rispetto alla direzione di trazione al fine di frenare il carrello durante l'utilizzo.
Non superare la portata nominale massima.
I carrelli non devono essere azionati insieme a veicoli a motore. Non utilizzare l'apparecchio carico su percorsi in discesa. Con carrello carico, è consentito l'utilizzo esclusivamente su percorsi con una pendenza pari a max. il 2%.
La tiranteria o la funzione frenante può essere impostata esclusivamente da parte del produttore o di personale qualificato e istruito!

Dichiarazione di conformità CE

Noi: BEG GmbH
Presselstraße 12
70191 Stuttgart

dichiariamo su propria responsabilità che il prodotto

modello: autocarro a cassone a mano
tipi: W502,W503,W504,W505,W511,W512,W513,W515,
W512-754,W551,W561,W552,W562,W553,W563,W565

è conforme alla direttrice CE sulle macchine 2006/42/CE.

Altre norme valide: DIN EN ISO12100:2010,
EN 1757-3:2002

Haan, 01.10.2020
Il firmatario è direttore tecnico dell'impresa

Rolf Schiffel

Gebruiksaanwijzing voor platte handwagens

W502, W503, W504, W505, W511, W512, W513, W515
W512-754, W551, W552, W553, W561, W562, W563, W565

NL

1. Algemene vereiste

De handplatformwagen moet in overeenstemming met de gegevens van de fabrikant worden gebruikt, onderhouden en gerepareerd.
Het apparaat mag niet worden veranderd!
Voor apparaten met een GS-certificering en/of CE-conformiteit geldt: Ontoelaatbare, constructieve veranderingen leiden tot het vervallen van de GS-certificering en de CE-conformiteit.

2. Gebruik

De handplatformwagen is bestemd voor het transport van lasten.
Het laadgoed moet gelijkmatig verdeeld over het laadvlak worden geladen. Voor het gebruik van de wagen moet ervoor worden gezorgd dat het transportgoed tegen mogelijk vallen is gezekerd.
Als het apparaat niet wordt gebruikt, moet de parkeerrem worden bediend door de trekdissel op te stellen en te zekeren. Met de aan de wagen gemonteerde zekeringshaak wordt de remwerking gezekerd. Voor het verlaten van de wagen moet de operator de volledige remwerking controleren en veiligstellen.
OPGELET!
Bij aanhangers met een draaiende dwarsbalksturing bestaat kantelgevaar bij een krachtig ingeslagen vooras. Daarom dient met het laden vanaf de niet-gestuurde as te worden begonnen, terwijl met het lossen via de stuuras moet worden begonnen. Er kunnen extra veiligheidsmaatregelen tegen kantelen zijn vereist!

3. Ingebruikname

Voor elk gebruik moet de volledige goede werking van de wagen worden gecontroleerd en gewaarborgd.
Indien het apparaat niet goed functioneert, mag het niet worden gebruikt!
Let op! Bij luchtbanden moet de luchtdruk in onbeladen toestand worden gecontroleerd.
Als de luchtdruk van het voorschrift afwijkt, mag het apparaat niet in gebruik worden genomen! Gegevens over de toegelaten luchtdruk treft u aan op het typeplaatje.

4. Resterende risico's

Gevaar bij het transport van zware lasten
Voorzichtig: de hoogte van het transportgewicht en het transportvolume beïnvloedt het rijd-, rem- en stuurgedrag.
Als het laadgoed niet wordt gezekerd, bestaat er valgevaar.

5. Onderhoud/inspectie

Alle vermelde apparaten zijn onderhoudsvrij.
De draaikrans dient echter regelmatig te worden geïnspecteerd op slijtage en, indien nodig, te worden gesmeerd.
Bij luchtbanden moet periodiek de luchtdruk worden geïnspecteerd.

Gebruiksaanwijzing voor platte handwagens

W502, W503, W504, W505, W511, W512, W513, W515
W512-754, W551, W552, W553, W561, W562, W563, W565

Als de wieluitrusting defect of versleten is, adviseren we om het complete wielstel te vervangen.

6. Verboden toepassingen

Het transport van personen is verboden.
De disselboom mag niet 90 graden naar de trekrichting worden gedraaid om de wagen tijdens het rijden te remmen.
Het nominale maximale draagvermogen mag niet worden overschreden.
De wagens mogen niet in combinatie met gemotoriseerde voertuigen worden gebruikt. Het apparaat mag in de beladen toestand niet op hellingtrajecten worden gebruikt. In onbeladen toestand is het gebruik op hellingtrajecten tot max. 2% toegestaan.
De remstang resp. de remfunctie mag uitsluitend door de fabrikant of door een aangewezen vakman worden ingesteld!

EG-verklaring van overeenstemming

Wij: BEG GmbH
Presselstraße 12
70191 Stuttgart

verklaren in eigen verantwoordelijkheid dat het product

model: platte handwagen
types: W502,W503,W504,W505,W511,W512,W513,W515,
W512-754,W551,W561,W552,W562,W553,W563,W565

overeenstemt met de EG-machinerichtlijn 2006/42/EG.

Geldende normen: DIN EN ISO12100:2010,
EN 1757-3:2002

Haan, 01.10.2020
De ondergetekende is technisch directeur van de onderneming

Rolf Schiffel

Bruksanvisning for transporttralle

W502, W503, W504, W505, W511, W512, W513, W515
W512-754, W551, W552, W553, W561, W562, W563, W565

NO

1. Generelle krav

Firehjulstrallen må brukes, vedlikeholdes og repareres i samsvar med produsentens anvisninger.
Det må ikke foretas forandringer på utstyret.
Følgende gjelder for utstyr med GS-sertifisering og/eller CE-samsvar: Ikke-tillatte konstruksjonsmessige forandringer fører til tap av GS-sertifiseringen og CE-samsvaret.

2. Bruk

Firehjulstrallen er beregnet til å transportere laster.
Lasten må fordeles jevnt over lasteplanet. Før bruk av trallen må det sørges for at de transporterte varene er sikret mot å falle av.
Når trallen ikke er i bruk, må parkeringsbremsen aktiveres ved å reise opp og feste trekkstangen. Bremsefunksjonen aktiveres med sikringskroken som er montert på trallen. Før trallen forlates, må brukeren kontrollere og sikre full bremseeffekt.

OBS!
For traller med svingkransstyring er det fare for å velte hvis forakselen er svinget sterkt. Lastingen må derfor starte fra akselen som ikke er styrt, mens lossingen må starte fra styreakselen. Det kan være behov for flere sikkerhetstiltak mot å velte!

3. Ta i bruk

Før trallen tas i bruk må funksjonene kontrolleres og sikres.
Hvis trallen ikke er fullt funksjonsdyktig, må den ikke brukes!
OBS! Dersom trallen har luftfylte dekk, må lufttrykket kontrolleres når trallen er uten last.
Hvis lufttrykket avviker fra spesifikasjonen, må ikke trallen tas i bruk!
Informasjon om riktig lufttrykk finnes på typeskiltet.

4. Restfarer

Fare ved transport av tunge laster.
Forsiktig: Høyden og volumet på det som transporteres, påvirker kjøre-, bremse- og styreegenskapene.
Hvis lasten ikke festes, er det fare for at den faller av.

5. Vedlikehold og kontroller

Alle oppførte enheter er vedlikeholdsfrie.
Imidlertid bør svingkransen kontrolleres regelmessig for slitasje og smøres ved behov.
Dersom trallen har luftfylte dekk, må lufttrykket kontrolleres med jevne mellomrom.
Hvis hjulutstyret er defekt eller slitt, anbefaler vi at du skifter ut hele hjulsettet.

6. Ikke-tillatt bruk

Transport av personer er forbudt.

Bruksanvisning for transporttralle

W502, W503, W504, W505, W511, W512, W513, W515
W512-754, W551, W552, W553, W561, W562, W563, W565

Trekkstangen må ikke dreies 90 grader i forhold til trekkretningen for å bremse trallen når den beveges.
Den maksimale nominelle bæreevnen må ikke overskrides.
Trallene må ikke brukes sammen med motoriserte kjøretøyer. Trallene må ikke brukes i skråninger i lastet tilstand. I ulastet tilstand kan trallen brukes i skråninger på inntil maks. 2 %.

Bremsestengene eller bremsefunksjonen må kun stilles inn av produsenten eller en kvalifisert fagmann!

EF-samsvarserklæring

Vi: BEG GmbH
Presselstraße 12
70191 Stuttgart

erklærer under eget ansvar at produktet

Modell: Transporttralle
Typer: W502,W503,W504,W505,W511,W512,W513,W515,
W512-754,W551,W561,W552,W562,W553,W563,W565

samsvarer med EU-maskinretningslinje 2006/42/EU

Relevante standarder: DIN EN ISO12100:2010,
EN 1757-3:2002

Haan, 01.10.2020
Undertegnede er teknisk leder for foretaket

Rolf Schiffel

Instrukcja obsługi wózków ręcznych ze skrzynią ładunkową

PL

W502, W503, W504, W505, W511, W512, W513, W515
W512-754, W551, W552, W553, W561, W562, W563, W565

1. Wymóg ogólny

Ręczny wózek platformowy musi być używany, konserwowany i naprawiany zgodnie z instrukcjami producenta.
Urządzenia nie wolno modyfikować!
Odnośnie urządzeń z certyfikatem GS i/lub deklaracją zgodności CE obowiązuje następujące zastrzeżenie: Niedopuszczalne zmiany wprowadzane na własną rękę prowadzą do utraty certyfikatu GS i deklaracją o zgodności CE.

2. Zastosowanie

Ręczny wózek platformowy służy do transportu ładunków.
Ładunek musi być równomiernie rozłożony na powierzchni ładunkowej. Przed użyciem wózka należy upewnić się, że przewożony ładunek jest zabezpieczony przed ewentualnym spadnięciem.
Gdy urządzenie nie jest używane, hamulec postojowy należy zaciągnąć, ustawiając pionowo dyszel i zabezpieczając przed opadnięciem. Funkcja hamulca zabezpieczana jest hakiem zabezpieczającym zamontowanym przy wózku. Przed pozostawieniem wózka użytkownik musi sprawdzić i stwierdzić prawidłowe działanie hamulca.

UWAGA!
W przypadku przyczep z kierowaniem skrętnym w przypadku ostrego skręcenia osi przedniej występuje niebezpieczeństwo przewrócenia. Z tego względu załadunek należy rozpoczynać od osi niekierowanej, natomiast rozładunek należy rozpoczynać nad osią kierowaną. Może być konieczne zastosowanie dodatkowych środków zabezpieczających przed przewróceniem!

3. Uruchomienie

Przed każdym użyciem należy sprawdzić i stwierdzić pełną sprawność wózka.
Jeśli urządzenie nie jest w pełni sprawne, nie wolno z niego korzystać!
Uwaga! W przypadku opon pneumatycznych ciśnienie powietrza należy sprawdzać, gdy wózek nie jest obciążony.
Jeśli ciśnienie powietrza odbiega od specyfikacji, wózka nie wolno używać!
Informacje o dopuszczalnym ciśnieniu powietrza podano na tabliczce znamionowej.

4. Pozostałe zagrożenia

Zagrożenie podczas transportu ciężkich ładunków.
Ostrożnie: Wysokość ciężar i objętość transportowanego ładunku wpływają na zachowanie podczas jazdy, hamowanie i kierowanie.
Jeśli ładunek nie jest zabezpieczony, istnieje niebezpieczeństwo, że spadnie.

5. Konserwacja / sprawdzanie

Wszystkie wymienione urządzenia są bezobsługowe.

Jednakże wieniec obrotowy należy sprawdzać w regularnych odstępach czasu pod względem zużycia i w razie potrzeby smarować.
W przypadku opon pneumatycznych ciśnienie powietrza należy sprawdzać w regularnych odstępach czasu.
Jeśli wyposażenie koła jest uszkodzone lub zużyte, zalecana jest wymiana całego zestawu kołowego.

6. Zastosowania niedozwolone

Nie wolno przewozić osób.
Nie wolno obracać dyszla o 90 stopni w stosunku do kierunku ciągnięcia w celu zahamowania wózka podczas jazdy.
Nie wolno przekraczać maksymalnej nośności znamionowej.
Wózków nie wolno używać w połączeniu z pojazdami silnikowymi. Załadowanego wózka nie wolno używać na odcinkach ze spadkiem. W stanie bez ładunku dopuszczalne jest użytkowanie na odcinkach ze spadkiem do maks. 2%.
Regulacja dźwigni hamulcowej lub funkcji hamowania może być przeprowadzana tylko przez producenta lub przez przeszkolonego pracownika wykwalifikowanego!

Deklaracja zgodności WE

Producent: BEG GmbH
Presselstraße 12
70191 Stuttgart

oświadcza na własną odpowiedzialność, że wyrób

model: wózek ręczny ze skrzynią ładunkową
typ: W502,W503,W504,W505,W511,W512,W513,W515,
W512-754,W551,W561,W552,W562,W553,W563,W565

spełnia wymogi dyrektywy maszynowej WE 2006/42/WE

Pozostałe obowiązujące normy: DIN EN ISO12100:2010,
EN 1757-3:2002

Haan, 01.10.2020 r.
Składający podpis pełni funkcję Dyrektora Technicznego przedsiębiorstwa

Rolf Schiffel

Instruções de utilização para o carro de mão com plataforma

W502, W503, W504, W505, W511, W512, W513, W515
W512-754, W551, W552, W553, W561, W562, W563, W565

PT

1. Requisito geral

O carrinho de mão de plataforma deve ser usado, sujeito a manutenção e reparado em conformidade com as informações do fabricante.
O aparelho não pode ser alterado!
Aos aparelhos com certificação GS e/ou conformidade CE aplica-se: as alterações construtivas não permitidas implicam a perda da certificação GS e da conformidade CE.

2. Utilização

O carrinho de mão de plataforma destina-se ao transporte de cargas.
A carga deve ser distribuída uniformemente pela superfície de carga. Antes da utilização do carrinho, é necessário garantir que a carga a transportar está protegida contra possíveis quedas.
Quando o aparelho não estiver a ser utilizado, o travão de imobilização deve ser acionado, instalando e fixando a barra de tração. A função de travagem é assegurada pelo gancho de segurança montado no carrinho. Antes de abandonar o carrinho, o operador deverá verificar e garantir o efeito de travagem total.

ATENÇÃO!
Existe risco de tombos em reboque com direção por travessa giratória se o eixo dianteiro for virado bruscamente. Por isso, a carga deve ser iniciada a partir do eixo não direcional, enquanto a descarga deve começar pelo eixo da direção. Podem ser necessárias medidas de proteção adicionais contra tombos!

3. Colocação em funcionamento

Antes de cada utilização, é necessário verificar e garantir a funcionalidade total do carrinho.
Se o aparelho não estiver plenamente funcional, não pode ser utilizado!
Atenção! A pressão do ar dos pneus deve ser verificada com o carrinho descarregado.
O aparelho não pode ser colocado em funcionamento caso a pressão do ar diferir das especificações! Os dados relativos à pressão do ar admissível encontram-se na placa de características.

4. Riscos residuais

Perigo em caso de transporte de cargas pesadas.
Cuidado: A altura do peso de transporte e o volume de transporte têm influência sobre o compartimento da marcha, travagem e direção.
Se a carga não for fixa, corre o risco de cair.

5. Manutenção / verificação

Todos os aparelhos indicados não requerem manutenção.
No entanto, o anel giratório deve ser verificado regularmente quanto a desgaste e

lubrificado, se necessário.
Caso sejam utilizados pneus, a pressão do ar deve ser verificada a intervalos regulares.
Se os equipamentos das rodas apresentarem defeitos ou desgaste, recomendamos a substituição total do conjunto da roda.

6. Utilizações proibidas

O transporte de pessoas é proibida.
A barra de tração não pode ser rodada 90 graus na direção de tração para travar o carro durante a deslocação.
A capacidade de carga nominal máxima não pode ser ultrapassada.
Os carros não podem ser operados em combinação com veículos motorizados. O aparelho não pode ser utilizado em trajetos inclinados quando carregados. Quando descarregados, é permitida a sua utilização em trajetos com uma inclinação máxima de 2%.
O tirante do travão ou a função de travagem só podem ser ajustadas pelo fabricante ou por um especialista qualificado!

Declaração de conformidade CE

Nós: BEG GmbH
Presselstraße 12
70191 Stuttgart

declaramos, na qualidade de únicos responsáveis, que o produto

Modelo: Carro de mão com plataforma
tTipos: W502,W503,W504,W505,W511,W512,W513,W515,
W512-754,W551,W561,W552,W562,W553,W563,W565

está em conformidade com a Diretiva da CE relativa a máquinas 2006/42/CE

Normas aplicáveis: DIN EN ISO12100:2010,
EN 1757-3:2002

Haan, 01.10.2020 r.
O assinante é o diretor técnico da empresa

Rolf Schiffel

RU

Руководство по эксплуатации ручной тележки с погрузочной платформой

W502, W503, W504, W505, W511, W512, W513, W515
W512-754, W551, W552, W553, W561, W562, W563, W565

1. Общее требование

Ручную грузовую тележку нужно использовать, содержать в исправном состоянии и ремонтировать в соответствии с данными изготовителя. Производить изменения на тележке запрещено!

Для устройств с сертификацией GS и / или совместимостью CE действует следующее: Недопустимые, выполняемые заказчиком изменения приводят к аннулированию сертификации GS и совместимости CE.

2. Применение

Ручная грузовая тележка служит для транспортировки грузов.

Груз следует располагать равномерно распределенным по грузовой платформе тележки. Перед использованием тележки нужно обеспечить, чтобы транспортируемый груз не мог упасть с нее.

Если тележка не используется, нужно задействовать ее стояночный тормоз, для этого нужно установить и зафиксировать ее дышло. Тормозная функция тележки обеспечивается смонтированным на ней предохранительным крюком. Перед тем как оставить тележку, работник должен проверить действие тормоза и задействовать его.

ВНИМАНИЕ!

В случае с прицепами с управлением с поворотным кругом существует опасность опрокидывания при сильно повернутой передней оси. Поэтому загрузку следует начинать с неуправляемой оси, а разгрузку с управляемой оси. Могут понадобиться дополнительные мероприятия для предотвращения опрокидывания!

3. Ввод в эксплуатацию

Перед каждым использованием нужно проверить и обеспечить полную работоспособность тележки.

Если тележка не полностью работоспособна, ее нельзя использовать!

Внимание! Если на ней имеются пневматические шины, давление в них следует проверять в ненагруженном состоянии тележки.

Если давление воздуха отличается от заданного, тележку нельзя вводить в эксплуатацию! Данные по допустимому давлению в шинах указаны на заводской табличке.

4. Остаточные риски

Опасность при транспортировке тяжелых грузов.

Осторожно: Размер транспортируемого груза и его объем влияют на поведение тележки во время движения, при торможении и маневрировании. Если груз не фиксируется, существует опасность его падения с тележки.

Руководство по эксплуатации ручной тележки с погрузочной платформой

W502, W503, W504, W505, W511, W512, W513, W515
W512-754, W551, W552, W553, W561, W562, W563, W565

5. Техобслуживание / уход

Все перечисленные тележки не нуждаются в техобслуживании.
Но поворотный венец нужно регулярно проверять на износ и при необходимости смазывать.
Если на тележке используются пневмошины, следует регулярно проверять давление воздуха в них.
Если колесное оснащение неисправно или или изношено, мы рекомендуем заменить весь комплект колес.

6. Как запрещается использовать тележку

Запрещается перевозить людей.
Нельзя поворачивать дышло под углом 90 градусов к направлению движения, чтобы затормозить двигающуюся тележку.
Запрещается превышать максимальную номинальную грузоподъемность.
Тележку нельзя использовать вместе с моторизованными транспортными средствами. Тележку в загруженном состоянии нельзя использовать на участках с наклоном. Тележку в незагруженном состоянии можно использовать на участках с наклоном максимум до 2%.
Тормозные тяги и всю функцию торможения может регулировать исключительно производитель или уполномоченный им специалист!

Декларация о соответствии стандартам ЕС

Мы представители компании: BEG GmbH
Presselstraße 12
70191 Stuttgart
настоящим заявляем под собственную ответственность, что следующее изделие

модель: ручная тележка с погрузочной платформой
типы: W502,W503,W504,W505,W511,W512,W513,W515,
W512-754,W551,W561,W552,W562,W553,W563,W565

Corespunde directivei CE 2006/42/CE

соответствует Директиве 2006/42/EC «Машины и механизмы»,
EN 1757-3:2002

Хан (Haan), 01.10.2020

Подпись главного инженера предприятия

Rolf Schiffel

Bruksanvisning för transportvagn

W502, W503, W504, W505, W511, W512, W513, W515
W512-754, W551, W552, W553, W561, W562, W563, W565

SE

1. Allmänna krav

Transportvagnen måste användas, underhållas och repareras i enlighet med tillverkarens anvisningar.
Enheten får inte förändras!
För enheter med en GS-certifiering och / eller CE-överensstämmelse gäller: Otillåtna förändringar på plats leder till att GS-certifieringen och CE-överensstämmelsen upphör att gälla.

2. Användning

Transportvagnen är avsedd för att transportera last.
Godset måste lastat jämnt fördelat på lastytan. Innan vagnen används måste det säkerställas att transportgodset är säkrat mot att falla ner.
När enheten inte används måste parkeringsbromsen aktiveras genom att ställa upp och säkra dragstången. Bromsfunktionen säkras med den säkerhetshake som är monterad på vagnen. Innan användaren lämnar vagnen måste hen kontrollera och säkerställa att den fulla bromseffekten verkar.
OBS!
För släpvagnar med boggistyrning finns det risk för tippning om framaxeln vrids kraftigt. Lastningen måste därför påbörjas från den icke-styrda axeln, medan avlastningen måste påbörjas över styraxeln. Ytterligare säkerhetsåtgärder mot tippning kan vara nödvändiga!

3. Idrifttagning

Före varje användning måste det kontrolleras och säkerställas att vagnen är fullt funktionsduglig.
Om enheten inte är funktionsduglig får den inte användas!
OBS! På luftfyllda däck måste lufttrycket kontrolleras när vagnen är obelastad.
Om lufttrycket avviker från specifikationen får enheten inte tas i drift!
Uppgifter om tillåtet lufttryck finns på typskylten.

4. Restrisker

Fara vid transport av tung last.
Observera: Transportviktens höjd och transportvolymen påverkar kör-, broms- och styrbeteendet.
Om lasten inte säkras finns det risk att den faller av.

5. Underhåll / kontroll

Alla nämnda enheter är underhållsfria.
Svängkransen bör dock kontrolleras regelbundet avseende slitage och smörjas vid behov.
På luftfyllda däck måste lufttrycket kontrolleras regelbundet.
Om hjulutrustningen är defekt eller sliten rekommenderar vi att hela hjulsatsen byts ut.

Bruksanvisning för transportvagn

W502, W503, W504, W505, W511, W512, W513, W515
W512-754, W551, W552, W553, W561, W562, W563, W565

6. Förbjudna användningar

Det är förbjudet att transportera människor.
Dragstången får inte vridas 90 grader mot dragriktningen för att bromsa vagnen vid färjedrift.
Den maximala nominella belastningskapaciteten får inte överskridas.
Vagnarna får inte användas i kombination med motorfordon. Enheten får inte användas i sluttningar när den är belastad. När den är obelastad får den användas i sluttningar upp till max. 2 %.
Bromsstången och bromsfunktionen får endast justeras av tillverkaren eller en utbildad specialist!

EG-försäkran om överensstämmelse

Vi: BEG GmbH
Presselstraße 12
70191 Stuttgart

försäkrar med ensamansvar att produkten:

Modell: Transportvagn
Typer: W502,W503,W504,W505,W511,W512,W513,W515,
W512-754,W551,W561,W552,W562,W553,W563,W565

överensstämmer med maskindirektivet 2006/42/EG

Standarder som också tillämpas: DIN EN ISO12100:2010,
EN 1757-3:2002

Haan, 01.10.2020
Undertecknaren är teknisk chef vid företaget

Rolf Schiffel

Navodila za ročni voziček

W502, W503, W504, W505, W511, W512, W513, W515
W512-754, W551, W552, W553, W561, W562, W563, W565

1. Splošne zahteve

Ročni voziček je treba uporabljati, vzdrževati in popravljati v skladu z navodili proizvajalca.
Naprave ni dovoljeno spreminjati!
Za naprave s certifikatom GS in/ali CE-skladnostjo velja: Nedovoljene konstrukcijske spremembe vodijo do prenehanja veljavnosti certifikata GS in CE-skladnosti.

2. Uporaba

Ročni voziček se uporablja za transport tovora.
Tovor je treba enakomerno natovoriti na nakladalno površino. Pred uporabo vozička je treba zagotoviti, da je transportiran tovor dobro pritrjen in ne more pasti z vozička.
Pri neuporabi naprave je treba vlečno ojnico postaviti pokončno in fiksirati, da aktivirate zavore. Zavorno funkcijo fiksirate z varovalnim kavljem, nameščenim na vozičku. Preden zapusti voziček, mora upravljavec preveriti, ali so zavore fiksne.
POZOR!
Pri prikolicah s krmiljem z vrtljivim podstavkom pri možno zasukani sprednji osi obstaja nevarnost prevrnitve. Natovarjati je zato treba začeti s strani nezasukane osi, z raztovarjanjem pa prek krmilne osi. Morda bodo potrebni dodatni varnostni ukrepi, da preprečite prevrnitev vozička!

3. Zagon

Pred vsako uporabo je treba preveriti in zagotoviti, da voziček brezhibno deluje.
Če naprava ne deluje brezhibno, je ni dovoljeno uporabljati!
Pozor! Pri pripravi zraka je treba zračni tlak preveriti v praznem stanju.
Če zračni tlak odstopa od predlog, naprave ni dovoljeno uporabljati! Podatki o dovoljenem zračnem tlaku so na tipski tablici.

4. Preostale nevarnosti

Nevarnost pri transportu težkega tovora.
Previdno: Višina transportne teže in količina vplivata na vedenje vozička pri vožnji, zaviranju in krmiljenju.
Če tovora ne pritrdite, obstaja nevarnost, da pade z vozička.

5. Vzdrževanje/pregled

Vse navedene naprave ne potrebujejo vzdrževanja.
Kljub temu je treba redno preverjati vrtljivo ploščo, če je obrabljena, in jo po potrebi namazati.
Pri zračnih pnevmatikah je treba redno preverjati tlak v pnevmatikah.
Če so kolesa pokvarjena ali obrabljena, priporočamo zamenjavo celotnega sklopa kolesa.

Navodila za ročni voziček

W502, W503, W504, W505, W511, W512, W513, W515
W512-754, W551, W552, W553, W561, W562, W563, W565

6. Prepovedane uporabe

Transport oseb je prepovedan.

Ojnice ni dovoljeno zavrteti za 90 stopinj v smeri vleka, da bi voziček med vožnjo zavrli.

Največje nazivne nosilnosti ni dovoljeno prekoračiti.

Vozičkov ni dovoljeno uporabljati v povezavi z motoriziranimi vozili. Naprave v natovorjenem stanju ni dovoljeno uporabljati na klancih. Ko naprava ni natovorjena, jo je dovoljeno uporabljati na klancih z najv. 2-odstotnim naklonom.

Zavorno drogovje oz. zavorno funkcijo lahko nastavlja samo proizvajalec ali pooblaščeno osebje!

Izjava ES o skladnosti

Podjetje: BEG GmbH
Presselstraße 12
70191 Stuttgart

izjavlja z izključno odgovornostjo, da je izdelek

model: ročni voziček
Tipi: W502,W503,W504,W505,W511,W512,W513,W515,
W512-754,W551,W561,W552,W562,W553,W563,W565

v skladu z Direktivo 2006/42/ES o strojih.

Usklajeni standardi: DIN EN ISO12100:2010,
EN 1757-3:2002

V Haanu, 01.10.2020
Podpisani je tehnični vodja podjetja

Rolf Schiffel

SK

Návod na použitie ručného plošinového vozíka

W502, W503, W504, W505, W511, W512, W513, W515
W512-754, W551, W552, W553, W561, W562, W563, W565

1. Všeobecné požiadavky

Ručný plošinový vozík sa musí používať, udržiavať a opravovať v súlade s pokynmi výrobcu.
Výrobok sa nesmie konštrukčne meniť!
Pre výrobky s certifikátom GS alebo označením zhody CE platí: Nedovolené konštrukčné zmeny vedú k zániku platnosti certifikácie GS a zhody CE.

2. Použitie

Ručne vedený plošinový vozík slúži na prepravu bremien.
Náklad musí byť na ložnej ploche uložený rovnomerne. Pred použitím vozíka sa uistite, či je prepravovaný materiál zaistený proti možnému pádu.
Pokiaľ výrobok nepoužívate, parkovacia brzda musí byť zabrzdená premiestnením ťažného oja do vertikálnej polohy a jej zaistením. Funkciu brzdy na vozíku zabezpečuje namontovaný bezpečnostný háčik. Pred opustením vozíka musí obsluha skontrolovať a zaistiť zabrzdenie.
POZOR!
Pri prívesoch s riadením otočnou nápravou hrozí v prípade prílišného natočenia prednej nápravy nebezpečenstvo prevrátenia vozíka. Nakládku vozíka preto začnite na strane s pevnou nápravou, zatiaľ čo s vykládkou začnite na strane s riadenou nápravou. Môžu byť potrebné ďalšie bezpečnostné opatrenia proti prevráteniu vozíka!

3. Uvedenie do prevádzky

Pred každým použitím overte a zabezpečte plnú funkčnosť vozíka.
Pokiaľ výrobok nie je plne funkčný, nesmie sa používať!
Pozor! V prípade vzduchom plnených pneumatík skontrolujte tlak v pneumatikách na vozíku bez nákladu.
Ak sa tlak vzduchu líši od predpísanej hodnoty, výrobok sa nesmie používať!
Údaje o dovolenom tlaku vzduchu nájdete na typovom štítku.

4. Zvyšné riziká

Nebezpečenstvo pri preprave ťažkých bremien.
UPOZORNENIE: Výška prepravovaného bremena a objem nákladu majú vplyv na jazdné vlastnosti, brzdenie a riadenie.
Ak náklad nezaistíte, hrozí nebezpečenstvo pádu.

5. Údržba/kontrola

Žiaden z uvedených výrobkov nevyžaduje údržbu.
Pravidelne kontrolujte otočný veniec, či nie je poškodený, a podľa potreby vykonajte jeho mazanie.
Pri vzduchom plnených pneumatikách pravidelne kontrolujte tlak vzduchu.
Ak sú kolieska vozíka chybné alebo opotrebované, odporúčame vymeniť kompletnú súpravu koliesok.

6. Zakázané použitie

Zákaz prepravy osôb.

Pri zabrzdení vozíka nesmie byť oje otočené o 90 stupňov v smere jazdy vozíka.

Nesmie dôjsť k prekročeniu maximálnej menovitej nosnosti.

Vozíky sa nesmú používať ako prívesy za motorovými vozidlami. Nepoužívajte výrobok s nákladom na svahovitom povrchu. Použitie vozíka bez nákladu je dovolené len na jazdnom povrchu s maximálnym sklonom 2 %.

Tiahla brzd alebo funkciu brzd smie nastavovať výhradne výrobca alebo autorizovaný odborník!

ES Vyhlásenie o zhode

My: BEG GmbH
Presselstraße 12
70191 Stuttgart

vyhlasujeme vo vlastnej zodpovednosti, že výrobok

model: Ručný plošinový vozík
Typy: W502,W503,W504,W505,W511,W512,W513,W515,
W512-754,W551,W561,W552,W562,W553,W563,W565

zodpovedá smernici ES o strojových zariadeniach 2006/42/ES

Súčasne platné normy: DIN EN ISO12100:2010,
EN 1757-3:2002

Haan, 01.10.2020
Podpísaná osoba je vedúcim technického úseku spoločnosti

Rolf Schiffel

Yük taşıma arabası için kullanma talimatı

W502, W503, W504, W505, W511, W512, W513, W515
W512-754, W551, W552, W553, W561, W562, W563, W565

TR

1. Genel gereksinim

El arabasının koruyucu bakım ve onarım işlemi üreticinin bilgileri ile uyumluluk halinde gerçekleştirilmelidir.
Cihaz değiştirilmemelidir!
GS sertifikalı ve / veya CE beyanlı cihazlar için geçerli olanlar: İzin verilmeyen, yapı tarafında gerçekleştirilen değişiklikler GS sertifikasının ve CE beyanının kaybına neden olur.

2. Kullanım

El arabası yüklerin taşınmasına hizmet eder.
Yük, yükleme yüzeyine eşit olarak dağıtılarak yüklenmelidir. Araba kullanılmadan önce taşınacak ürünün olası bir yere düşmeye karşı emniyete alındığından emin olunmalıdır.
Cihaz kullanılmadığında park freni, çeki demirinin takılıp emniyete alınmasıyla devreye alınmalıdır. Fren işlevi arabada takılı emniyet kancası aracılığıyla emniyete alınır. Arabadan çıkış yapılmadan önce kullanıcı tam fren etkisini kontrol edip emin olmalıdır.
DİKKAT!
Döner akslı direksiyona sahip römorklarda ön aks güçlü bir şekilde döndürülürse devrilme tehlikesi vardır. Bu nedenle yükleme, yönlendirilmeyen akstan başlatılmalı, boşaltma ise yönlendirmeli aks üzerinden başlamalıdır. Devrilmeye karşı ilave emniyet tedbirleri gerekli olabilir!

3. İşletime alma

Her kullanım öncesinde arabanın tam işlevselliği kontrol edilip emin olunmalıdır.
Cihaz tam işlevsel durumda değilse cihaz kullanılmamalıdır!
Dikkat! Havalı lastikte hava basıncı yüksüz durumda kontrol edilmelidir.
Hava basıncı talimattan farklıysa cihaz işletime alınmamalıdır! İzin verilen hava basıncına ilişkin bilgiler tip etiketindedir.

4. Diğer riskler

Ağır yüklerin taşınmasında tehlike.
Dikkat: Taşıma ağırlığı ve taşıma hacmi yüksekliği, sürüş, fren ve direksiyon tutumu üzerinde etki gösterir.
Yük emniyete alınmazsa yere düşme tehlikesi söz konusudur.

5. Bakım / kontrol

Belirtilen hiçbir cihaz bakım gerektirmez.
Döner halka düzenli olarak aşınma yönünden kontrol edilip gerektiğinde yağlanmalıdır.
Havalı lastikte hava basıncı düzenli aralıklarla kontrol edilmelidir.
Tekerlek donanımı hasarlı veya aşınmışsa komple tekerlek setinin değiştirilmesini tavsiye ediyoruz.

Yük taşıma arabası için kullanma talimatı

W502, W503, W504, W505, W511, W512, W513, W515
W512-754, W551, W552, W553, W561, W562, W563, W565

6. Yasak uygulamalar

İnsanların taşınması yasaktır.
Araca sürüş yönünde fren yapılması için çeki çekme yönünde 90 derece çevrilmemelidir.
Maksimum nominal taşıma kapasitesi aşılmamalıdır.
Arabalar motorlu araçlarla bağlantılı olarak işletilmemelidir. Cihaz yüklü durumda yokuşlarda kullanılmamalıdır. Yüksüz olduğunda maks. %2'lik yokuşlarda kullanılmasına izin verilir.
Fren bağlantısı veya fren işlevi sadece üretici ya da eğitimli bir uzman tarafından ayarlanabilir!

AB Uygunluk Belgesi

Biz: BEG GmbH
Presselstraße 12
70191 Stuttgart

firması olarak kendi sorumluluğumuz altında aşağıdaki ürünün,

Model: Yük taşıma arabası
Tipler: W502,W503,W504,W505,W511,W512,W513,W515,
W512-754,W551,W561,W552,W562,W553,W563,W565

AT Makine Direktifi 2006/42/AT şartlarını yerine getirdiğini beyan ederiz.

Müşterek geçerli belgeler: DIN EN ISO12100:2010,
EN 1757-3:2002

Haan, 01.10.2020
İmza sahibi şirketin teknik müdürüdür

Rolf Schiffel

Notice:

Notice: