A	B	
1	1	

1

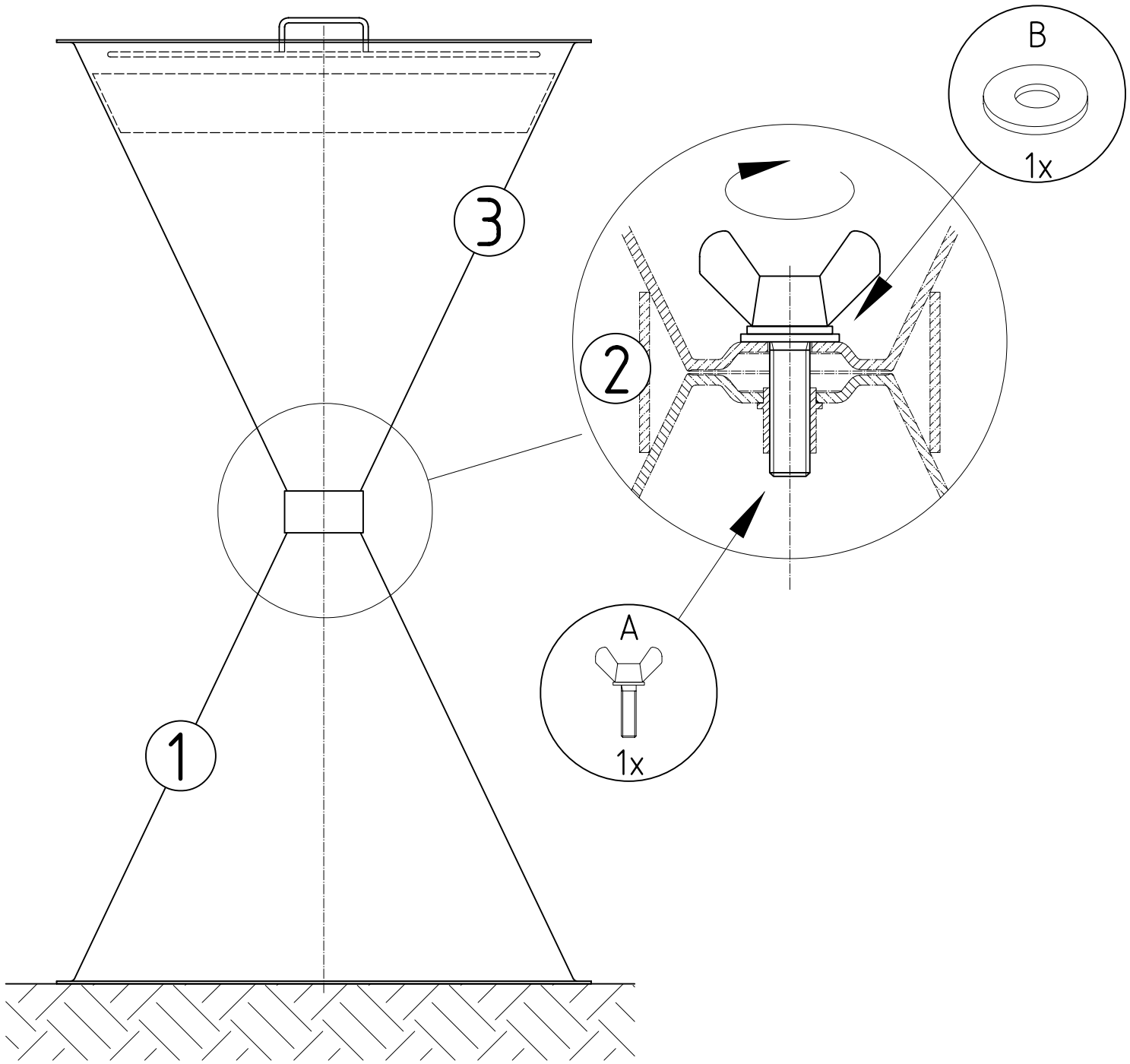

E99012a0