1.

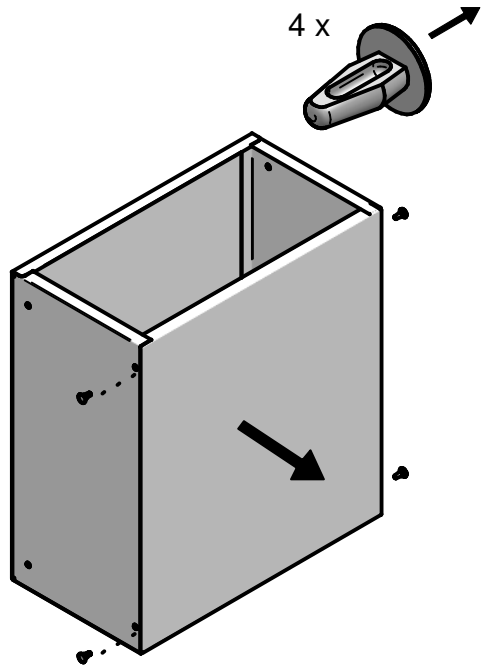


2.

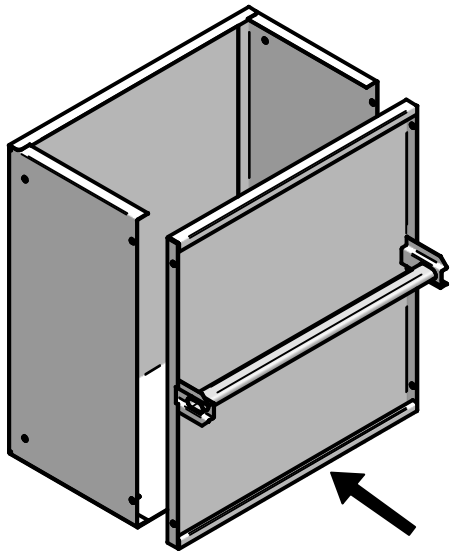

3.

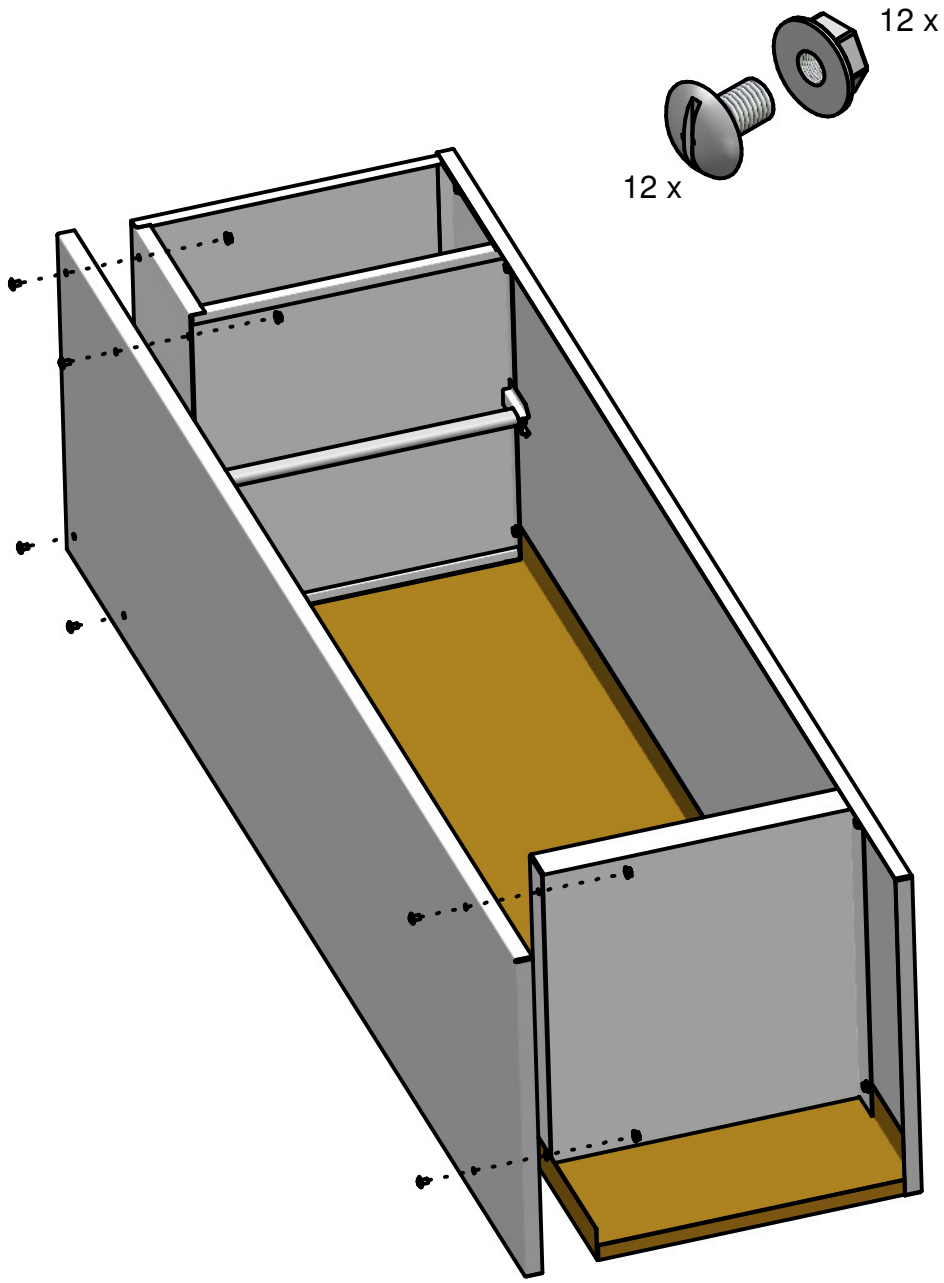


4.

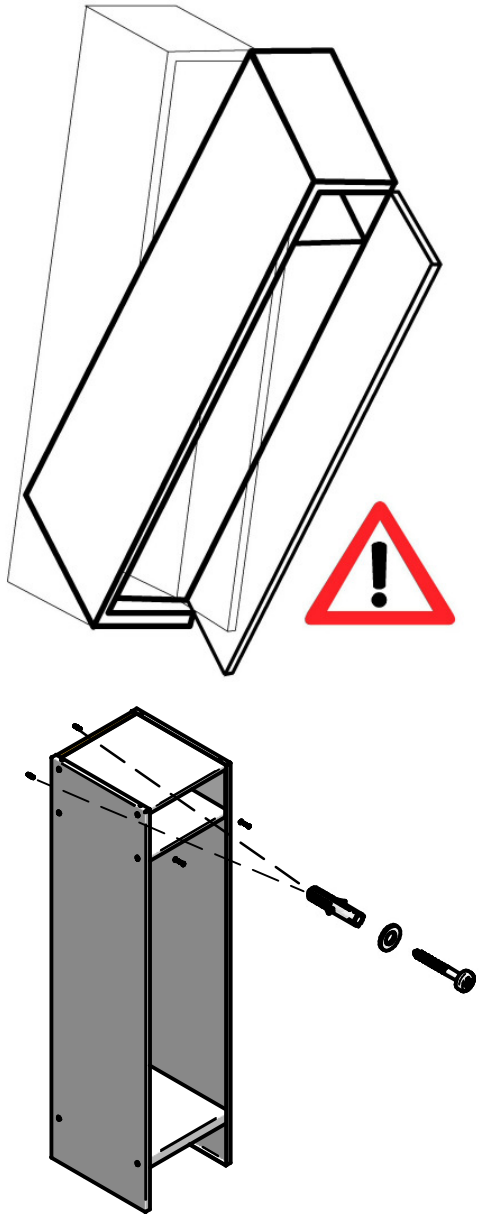

6001735
6002735
6003735

6014735
6101735
6102735

09/2010