MANUALE DI USO E MANUTENZIONE

MANUEL D'UTILISATION ET D'ENTRETIEN

USE AND MAINTENANCE MANUAL

ANLEITUNG FÜR GEBRAUCH UND WARTUNG

MANUAL DE USO Y MANTENIMIENTO

INSTRUÇÕES DE UTILIZAÇAÕ E DE MANUTENÇAÕ

ADVIÉZEN VOOR GEBRIUK EN ONDERHOUD

BRUGERVEJLEDNING OG VEDLIGEHOLDELSESVEJLEDNING

BRUK-OG VEDLIKEHOLDSANVISNING

BRUKSANVISNING OCH SKÖTSEL

ΟΗΓΕΣ ΧΡΗΣΗΣ ΚΑΙΣΥΝΤΗΡΗΣΗΣ

KÄYTTÖ-JA HUOLTO-OHJE

HX10E

INDEX

EG Konformitätserklärung - CE Conformity Declaration - de Conformite- Declaration CE de Conformidad		**Declaration CE Seite 4 – 5**
D (=DE)	**deutsch**	**Seite 6 – 10**
CZ	**tschechisch**	**Seite 11 – 15**
DK (=DA)	**dänisch**	**Seite 16 – 20**
E (=ES)	**spanisch**	**Seite 21 – 25**
F (= FR)	**französisch**	**Seite 26 – 30**
GB (=EN)	**englisch**	**Seite 31 – 35**
H (=HU)	**ungarisch**	**Seite 36 – 40**
I (=IT)	**italienisch**	**Seite 41 – 45**
N (=NO)	**norwegisch**	**Seite 46 – 50**
NL	**niederländisch**	**Seite 51 – 55**
P (=PT)	**portugiesisch**	**Seite 56 – 60**
PL	**polnisch**	**Seite 61 – 65**
RO	**rumänisch**	**Seite 66 – 70**
RUS (=RU)	**russisch**	**Seite 71 – 75**
S (=SV)	**schwedisch**	**Seite 76 – 80**
SF (=FI)	**finnisch**	**Seite 81 – 85**
SK	**slowakisch**	**Seite 86 – 90**
SLO (=SL)	**slowenisch**	**Seite 91 – 95**
TR	**türkisch**	**Seite 96 – 100**

Fig.1
Abb.1
Kuva.1
ФІГ.1

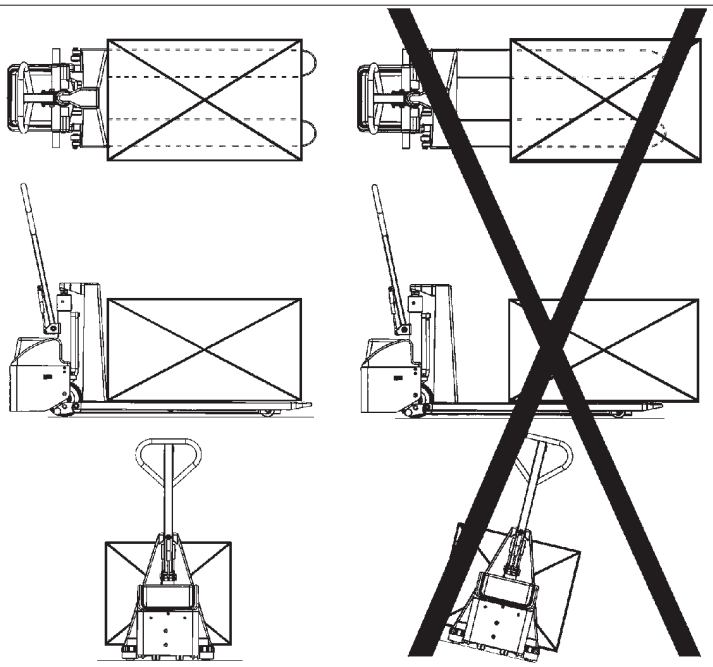

Fig.2
Abb.2
Kuva.2
ФІГ.2

Fig.2a
Abb.2a
Kuva.2a
ФІГ.2a

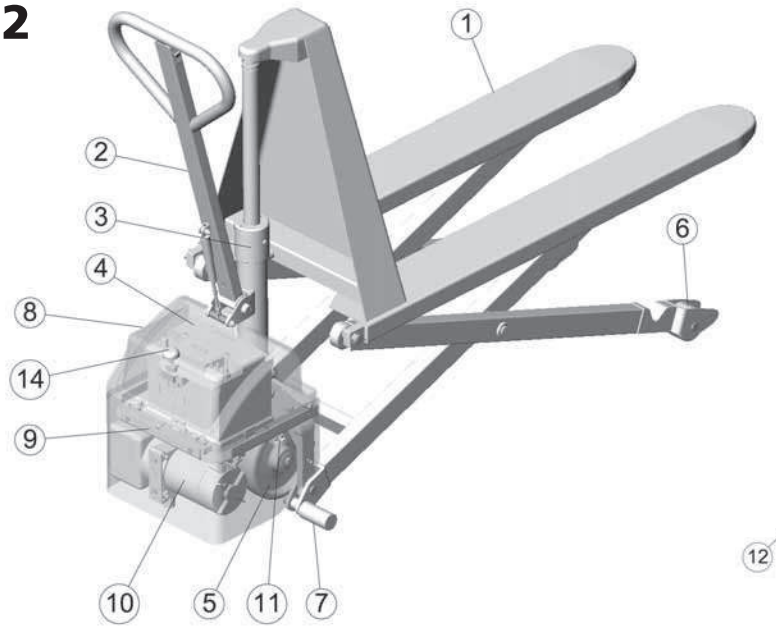

Fig.2a

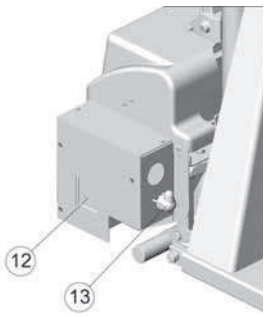

Fig.3
Abb.3
Kuva.3
ФІГ.3

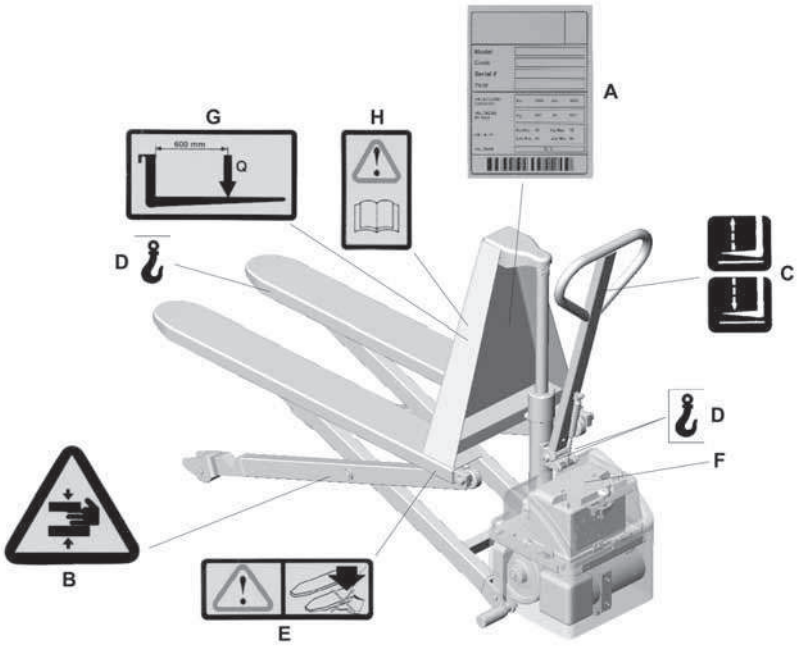

DICHIARAZIONE DI EMISSIONE VIBRATORIA DECLARATION DE L'EMISSION VIBRATOIRE DECLARATION OF VIBRATION EMISSION ERKLÄRUNG VON SCHWINGUNGSEMISSION DECLARACIÓN DE EMISIÓN DE VIBRACIONES DECLARAÇÃO DE EMISSÃO VIBRATÓRIA VERKLARING VAN DE TRILEMISSIE VIBRATIONSBELASTNINGSERKLÆRING DEKLARERING AV EMISJONSVERDIER FOR VIBRASJONER DEKLARATION AV VIBRATIONSEMISSION ΔΗΛΩΣΗ ΕΚΠΟΜΠΗΣ ΔΟΝΗΣΕΩΝ TÄRINÄPÄÄSTÖILMOITUS		DEKLAROVÁNÍ HODNOT EMISE VIBRACÍ VIBRATSIOONI ERALDUMISE KINNITUS PAZIŅOJUMS PAR RADĪTO VIBRĀCIJU PRANEŠIMAS APIE VIBRACINĮ SPINDULIAVIMĄ DEKLAROWANIE EMISJI DRGAŃ ОПИСАНИЕ КОЛЕБАТЕЛЬНОЙ ТРАНСЛЯЦИИ VYHLÁSENIE O HODNOTÁCH EMISIE VIBRÁCIÍ IZJAVA O VIBRACIJSKEM ODDAJANJU REZGÉSKIBOCSÁTÁSI NYILATKOZAT DECLARAŢIE DE EMISIUNE VIBRAŢII ДЕКЛАРАЦИЯ ЗА ВИБРАТОРНО ИЗЛЪЧВАНЕ

Valori di emissione vibratoria dichiarati conformemente alla EN 12096 - Valeurs d'émission vibratoire déclarées conformément à EN 12096 - Declared vibration emission values in compliance with EN 12096 - Schwingungsemissionswerte gemäß der Normen EN 12096 - Valores de emisión de vibraciones declarados de conformidad con la normativa EN 12096 - Valores de emissão vibratória declarados conforme à EN 12096 - De waarden van de trilemissie worden verklaard conform EN 12096 - Erklærede vibrationsbelastningsværdier i overensstemmelse med EF 12096 normen - Emisjonsverdier for vibrasjoner deklarert i samsvar med EN 12096 - Vibrationsemissionsvärden i enlighet med EN 12096 - Δηλωμένες τιμές εκπομπής δονήσεων σύμφωνα με την EN 12096 - Normin EN 12096 kanssa yhdenmukaisesti ilmoitetut tärinäpäästöarvot - Hodnoty emise vibrací deklarované v souladu s normou EN 12096 - Eralduva vibratsiooni väärtus on vastav normatiivile EN 12096 – iga - Radītās vibrācijas līmenis noteikts saskaņā ar EN 12096 - Minimo vibracinio spinduliavimo kokybė atitinka EN 12096 - Wartości emisji drgań deklarowane zgodnie z normą EN 12096 - Значения колебательной трансляции в соответствии с нормативом EN 12096 - Hodnoty emisie vibrácií deklarované v súlade s normou EN 12096 - Izjavljene vrednosti vibracijskega oddajanja v skladu z EN 12096 - Az EN 12096 szabványnak megfelelően bejelentett rezgéskibocsátási értékek - Valori de emitere vibraţii declarate în conformitate cu EN 12096 - Стойности за вибраторно излъчване декларирани съгласно нормите на EN 12096.

Descrizione - Description - Description - Beschreibung - Descripción - Descrição - Beschrijving - Beskrivelse - Beskrivelse - Beskrivning - Περιγραφή - Kuvaus - Popis - Kirjeldus - Apraksts - Aprašas - Opis - Описание - Popis - Opis – Ismertetése - Descriere - Наименование.	**Valore -** Valeur - Value - Wert - Valor - Valor - Waarde - Værd - Verdi - Värde - Αξία - Arvo - Hodnota - Väärtus - Līmenis - Kokybė - Wartość - Значение - Hodnota - Vrednost – Érték – Valoare – Стойност.	**Norma Europea -** Règle Européenne - European Norm - Europäische Norm - Norma Europea - Norma européia - Europese norm - Europæisk normen - Europeiska Standard - ευρωπαϊκός κανόνας - Eurooppalaista standardia - Normou Evropské - Euroopa Normatiivile - Eiropas Standarti - Standartas Europos - Norma Europejskiej - Норматива - Europskej Normou - Standard Evropske - Európai szabvány - Norma Europeană - Европейска Норма **(EN).**	**Superficie di prova -** Surface d'essai - Test surface - Testoberfläche - Superficie de ensayo - Superfície de teste - Testoppervlak – Prøveareal - Prøveoverflate - Provata - Επιφάνεια δοκιμής - Koepinta - Zkušební plocha - Proovitööpind - Izmēģinājuma virsma - Tikrinimo plotas - Powierzchnia próbna - Испытательная поверхность - Skúšobná plocha - Poskusna površina - Vizsgált felület - Suprafaţă de probă - Пробна повърхност.
Valore di emissione vibratoria misurato a - Valeur d'émission vibratoire mesurée - Measured vibration emission value - Gemessener Schwingungsemissionswert - Valor de emisión de vibraciones medido - Valor de emissão vibratória medido - Gemeten waarde van de trilemissie - Opmålt vibrationsbelastning ved - Målt emisjonsverdi for vibrasjoner - Uppmätt vibrationsemissionsvärde - Μετρηθείσα τιμή εκπομπής δονήσεων - Mitattu tärinäpäästöarvo - Naměřená hodnota emise vibrací - Eralduva vibratsiooni mõõdetud väärtus vastab - Mērītais radītās vibrācijas līmenis - Vibracinio spinduliavimo matuota kokybė - Mierzona wartość emisji drgań - Значение колебательной трансляции, измеряемое в - Nameraná hodnota emisie vibrácií - Izmerjena vibracijska vrednost - Mért rezgéskibocsátási érték - Valoarea de emisiune a vibraţiilor măsurată în - Стойност вибраторно излъчване измерена в **(m/s²)**	**1.13**	**EN ISO 20643 (Mano/Braccio -** Main/Bras - Hand/Arm - Hand/Arm - Mano/Brazo - Mão/Braço - Hand/Arm - Hånd/Arm - Hånd/Arm - Hand/Arm - Χέρι/Βραχίονας - Käsi/Käsivarsi - Ruka/Paže - Käsi/Käsivars - Plauksta/Roka - Plaštaka/Ranka - Maszyny ręcznie trzymane i ręcznie prowadzone - система Кисть/Рука - Ruka/Rameno - Dlan/Roka - Kéz/Kar - Mână-Braţ - Ръка-Рамо).	**Pavimento in cemento liscio industriale -** Plancher en ciment lisse industriel - Industrial smooth concrete floor - Fußboden aus industriell glattem Zement - Pavimento de cemento liso industrial - Piso em concreto lizo industrial - Ondergrond in gladde industriële cement - Gulv i glat industriel cement - Jevnt industrigulv av sement - Slätt cementgolv för industriellt bruk - Δάπεδο από βιομηχανικό λείο σκυρόδεμα - Teollinen sileä sementtilattia - Průmyslová podlaha z hladkého betonu - Industriaalne tsemendist põrandapind - Pulēta betona grīda - Pramoninio poliruoto cemento grindinys - Przemysłowa podłoga z betonu gładkiego - Настил из промышленного гладкого цемента - Priemyselná podlaha z hladkého betónu - Industrijska tla iz gladkega cementa - Sima ipari beton padlózat - Paviment din ciment neted industrial - Под от гладък промишлен цимент.
Incertezza - Incertitude - Uncertainty - Unklar - Incertidumbre - Incerteza - Onnauwkeurigheid - Usikkerhed - Usikkerhet - Osäkerhet - Αβεβαιότητα - Epävarmuus - Nepřesnost - Ebakindlus - Neprecizitāte - Nepatikimumas - Niepewność - Неопределенность - Nepresnosť - Negotovost – Bizonytalanság – Incertitudine - Недостоверност. **K (m/s²)**	**0.67**		
Valore di emissione vibratoria misurato a - Valeur d'émission vibratoire mesurée - Measured vibration emission value - Gemessener Schwingungsemissionswert - Valor de emisión de vibraciones medido - Valor de emissão vibratória medido - Gemeten waarde van de trilemissie - Opmålt vibrationsbelastning ved - Målt emisjonsverdi for vibrasjoner - Uppmätt vibrationsemissionsvärde - Μετρηθείσα τιμή εκπομπής δονήσεων - Mitattu tärinäpäästöarvo - Naměřená hodnota emise vibrací - Eralduva vibratsiooni mõõdetud väärtus vastab - Mērītais radītās vibrācijas līmenis - Vibracinio spinduliavimo matuota kokybė - Mierzona wartość emisji drgań - Значение колебательной трансляции, измеряемое в - Nameraná hodnota emisie vibrácií - Izmerjena vibracijska vrednost - Mért rezgéskibocsátási érték - Valoarea de emisiune a vibraţiilor măsurată în - Стойност вибраторно излъчване измерена в. **(m/s²)**	**3.0**	**EN ISO 20643 (Mano/Braccio -** Main/Bras - Hand/Arm - Hand/Arm - Mano/Brazo - Mão/Braço - Hand/Arm - Hånd/Arm - Hånd/Arm - Hand/Arm - Χέρι/Βραχίονας - Käsi/Käsivarsi - Ruka/Paže - Käsi/Käsivars - Plauksta/Roka - Plaštaka/Ranka - Maszyny ręcznie trzymane i ręcznie prowadzone - система Кисть/Рука - Ruka/Rameno - Dlan/Roka - Kéz/Kar - Mână-Braţ - Ръка-Рамо).	**Su pista di prova secondo EN 13059 -** Sur piste d'essai selon EN 13059 - On test track according to EN 13059 - Auf Testfläche gemäß der Normen EN 13059 - En pista de ensayo según EN 13059 - Em pista de teste conforme à EN 13059 - Op testpiste volgens EN 13059 - Prøvebane in henhold til EF 13059 normen - På prøvebane ifølge EN 13059 - På provbana i enlighet med EN 13059 - Σε διάδρομο δοκιμών σύμφωνα με EN 13059 - Koeradalla normin EN 13059 mukaan - Na zkušební dráze podle normy EN 13059 - Proovitööpinnal vastavalt EN 13059 - Izmēģinājuma trasē atbilstoši EN 13059 - Garso takeliu pagal EN 13059 - Na torze do prób według EN 13059 - На испытательной площадке в соответствии с нормативом EN 13059 - Na skúšobnej dráhe podľa normy EN 13059 - Na poskusni stezi po EN 13059 - Az EN 13059 szerinti próbapályán - Pe pistă de probă, în conf. cu EN 13059 - Върху пробна писта съгласно EN 13059.
Incertezza - Incertitude - Uncertainty - Unklar - Incertidumbre - Incerteza - Onnauwkeurigheid - Usikkerhed - Usikkerhet - Osäkerhet - Αβεβαιότητα - Epävarmuus - Nepřesnost - Ebakindlus - Neprecizitāte - Nepatikimumas - Niepewność - Неопределенность - Nepresnosť - Negotovost – Bizonytalanság – Incertitudine – Недостоверност. **K (m/s²)**	**0.7**		

Valori determinati in conformità con la EN ISO 20643 e la EN 13059 - Valeurs déterminées conformément à EN ISO 20643 et EN 13059 - Values determined in compliance with EN ISO 20643 and EN 13059 - Werte in Übereinstimmung gemäß der Normen EN ISO 20643 und EN 13059 - Valores determinados de conformidad con EN ISO 20643 y EN 13059 - Valores determinados conforme à EN ISO 20643 e à EN 13059 - De waarden zijn bepaald overeenkomstig EN ISO 20643 en EN 13059 - Værdierne er fastlagt i overensstemmelse med EF ISO 20643 og EF 13059 normerne - Verdier fastslått i overensstemmelse med EN ISO 20643 og EN 13059 - Värdena bestämda i enlighet med EN ISO 20643 och EN 13059 - Τιμές που ορίζονται βάσει των EN ISO 20643 και EN 13059 - Määritellyt arvot yhdenmukaisesti normin EN ISO 20643 ja EN 13059 kanssa - Hodnoty stanovené v souladu s normou EN ISO 20643 a EN 13059 - Kindlaks määratud väärtused on vastavuses EN ISO 20643 –ga ja EN 13059-ga - Līmenis noteikts saskaņā ar EN ISO 20643 un EN 13059 - Aprašyta kokybė atitinka EN ISO 20643 ir EN 13059 - Wartości określone zgodnie z normą EN ISO 20643 i EN 13059 - Значения, установленные в соответствии с нормативами EN ISO 20643 и EN 13059 - Hodnoty stanovené v súlade s normou EN ISO 20643 a EN 13059 - Vrednosti določene v skladu z EN ISO 20643 in EN 13059 - Az EN ISO 20643-nak és az EN 13059-nek megfelelő, meghatározott értékek - Valori determinate în conformitate cu EN ISO 20643 şi cu EN 13059 - Определени стойности в съответствие с EN ISO 20643 и EN 13059.

DEKLAROVÁNÍ HODNOT EMISE VIBRACÍ VIBRATSIOONI ERALDUMISE KINNITUS PAZIŅOJUMS PAR RADĪTO VIBRĀCIJU PRANEŠIMAS APIE VIBRACINĮ SPINDULIAVIMĄ DEKLAROWANIE EMISJI DRGAŃ ОПИСАНИЕ КОЛЕБАТЕЛЬНОЙ ТРАНСЛЯЦИИ		VYHLÁSENIE O HODNOTÁCH EMISIE VIBRÁCIÍ IZJAVA O VIBRACIJSKEM ODDAJANJU REZGÉSKIBOCSÁTÁSI NYILATKOZAT DECLARAŢIE DE EMISIUNE VIBRAŢII ДЕКЛАРАЦИЯ ЗА ВИБРАТОРНО ИЗЛЪЧВАНЕ TİTREŞİM EMİSYON BEYANI

Hodnoty emise vibrací deklarované v souladu s normou EN 12096 - Eralduva vibratsiooni väärtus on vastav normatiivile EN 12096- iga - Radītās vibrācijas līmenis noteikts saskaņā ar EN 12096 - Minimo vibracinio spinduliavimo kokybė atitinka EN 12096 - Wartości emisji drgań deklarowane zgodnie z normą EN 12096 - Значения колебательной трансляции в соответствии с нормативом EN 12096 - Hodnoty emisie vibrácií deklarované v súlade s normou EN 12096 - Izjavljene vrednosti vibracijskega oddajanja v skladu z EN 12096 - Az EN 12096 szabványnak megfelelően bejelentett rezgéskibocsátási értékek - Valori de emitere vibraţii declarate în conformitate cu EN 12096 - Стойности за вибраторно излъчване декларирани съгласно нормите на EN 12096 - Beyan edilen titreşim emisyon değerleri EN 12096'ya uygundur.

Popis - Kirjeldus - Apraksts - Aprašas - Opis - Описание - Popis - Opis - Ismertetése - Descriere - Наименование - Açıklama.	Hodnota - Väärtus - Līmenis - Kokybė - Wartość - Значение - Hodnota - Vrednost - Érték - Valoare - Стойност - Değer.	Normou Evropské - Euroopa Normatiivile - Eiropas Standarti - Standartas Europos - Norma Europejskiej - Норматива - Europskej Normou - Standard Evropske - Európai szabvány - Norma Europeană - Европейска Норма - Avrupa standardı **EN**	Zkušební plocha - Proovitööpind - Izmēģinājuma virsma - Tikrinimo plotas - Powierzchnia próbna - Испытательная поверхность - Skúšobná plocha - Poskusna površina - Vizsgált felület - Suprafaţă de probă - Пробна повърхност - Deneme yüzeyi.
Naměřená hodnota emise vibrací - Eralduva vibratsiooni mõõdetud väärtus vastab - Mērītais radītās vibrācijas līmenis - Vibracinio spinduliavimo matuota kokybė - Mierzona wartość emisji drgań - Значение колебательной трансляции, измеряемое в - Nameraná hodnota emisie vibrácií - Izmerjena vibracijska vrednost - Mért rezgéskibocsátási érték - Valoarea de emisiune a vibraţiilor măsurată în - Стойност вибраторно излъчване измерена в. - Ölçülen titreşim emisyon değeri. /		**EN ISO** (Ruka/Paže - Käsi/Käsivars - Plauksta/Roka - Plaštaka/Ranka - Maszyny ręcznie trzymane i ręcznie prowadzone - Система Кисть/Рука - Ruka/Rameno - Dlan/Roka - Kéz/Kar - Mână/Braţ - Ръка/Рамо - El/Kol).	Průmyslová podlaha z hladkého betonu - Industriaalne tsemendist põrandapind - Pulēta betona grīda - Pramoninio poliruoto cemento grindinys - Przemysłowa podłoga z betonu gładkiego - Настил из промышленного гладкого цемента - Priemyselná podlaha z hladkého betónu - Industrijska tla iz gladkega cementa - Sima ipari beton padlózat - Paviment din ciment neted industrial - Под от гладък промишлен цимент - Düz sanayi betonlu zemin yer.
Nepřesnost - Ebakindlus - Neprecizitāte - Nepatikimumas - Niepewność - Неопределенность - Nepresnosť - Negotovost - Bizonytalanság - Incertitudine - Недостоверност - Kesin değil. **K** /			
Naměřená hodnota emise vibrací - Eralduva vibratsiooni mõõdetud väärtus vastab - Mērītais radītās vibrācijas līmenis - Vibracinio spinduliavimo matuota kokybė - Mierzona wartość emisji drgań - Значение колебательной трансляции, измеряемое в - Nameraná hodnota emisie vibrácií - Izmerjena vibracijska vrednost - Mért rezgéskibocsátási érték - Valoarea de emisiune a vibraţiilor măsurată în - Стойност вибраторно излъчване измерена в. - Ölçülen titreşim emisyon değeri. /		**EN ISO** (Ruka/Paže - Käsi/Käsivars - Plauksta/Roka - Plaštaka/Ranka - Maszyny ręcznie trzymane i ręcznie prowadzone - Система Кисть/Рука - Ruka/Rameno - Dlan/Roka - Kéz/Kar - Mână/Braţ - Ръка/Рамо - El/Kol).	Na zkušební dráze podle normy EN 13059 - Proovitööpinnal vastavalt EN 13059 - Izmēģinājuma trasē atbilstoši EN 13059 - Garso takeliu pagal EN 13059 - Na torze do prób według EN 13059 - На испытательной площадке в соответствии с нормативом EN 13059 – Na skúšobnej dráhe podľa normy EN 13059 - Na poskusni stezi po EN 13059 - Az EN 13059 szerinti próbapályán - Pe pistă de probă, în conf. cu EN 13059 - Върху пробна писта съгласно EN 13059 - EN 13059'a göre deneme pisti.
Nepřesnost - Ebakindlus - Neprecizitāte - Nepatikimumas - Niepewność - Неопределенность - Nepresnosť - Negotovost - Bizonytalanság - Incertitudine - Недостоверност - Kesin değil. **K** /			

Hodnoty stanovené v souladu s normou EN ISO 20643 a EN 13059 - Kindlaks määratud väärtused on vastavuses EN ISO 20643 –ga ja EN 13059-ga - Līmenis noteikts saskaņā ar EN ISO 20643 un EN 13059 - Aprašyta kokybė atitinka EN ISO 20643 ir EN 13059 - Wartości określone zgodnie z normą EN ISO 20643 i EN 13059 - Значения, установленные в соответствии с нормативами EN ISO 20643 и EN 13059 - Hodnoty stanovené v súlade s normou EN ISO 20643 a EN 13059 - Vrednosti določene v skladu z EN ISO 20643 in EN 13059 - Az EN ISO 20643-nak és az EN 13059-nek megfelelő, meghatározott értékek - Valori determinate în conformitate cu EN ISO 20643 şi cu EN 13059 - Определени стойности в съответствие с EN ISO 20643 и EN 13059 - EN ISO 20643 ve EN 13059'a uygun belirlenen değerler.

DE INHALTSVERZEICHNIS (1.3)

TECHNISCHE DATEN ..... S. 13
GEBRAUCH DES GERÄTES ..... S. 13
BESCHREIBUNG DES GERÄTES ..... S. 13/14
SICHERHEITSVORRICHTUNG ..... S. 14
TYPENSCHILDER ..... S. 14
TRANSPORT UND INBETRIEBNAHME ..... S. 14
BATTERIE ..... S. 14
GEBRAUCH ..... S. 14/15
WARTUNG ..... S. 15
BESTIMMUNG VON SCHÄDEN ..... S. 16

TECHNISCHE DATEN

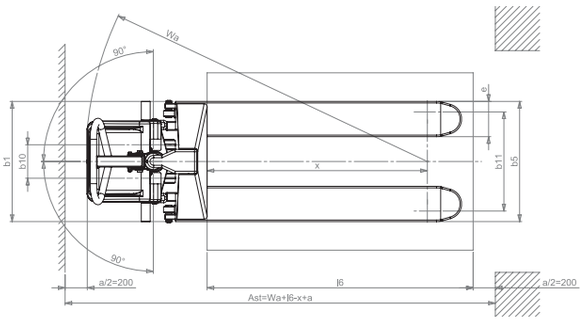

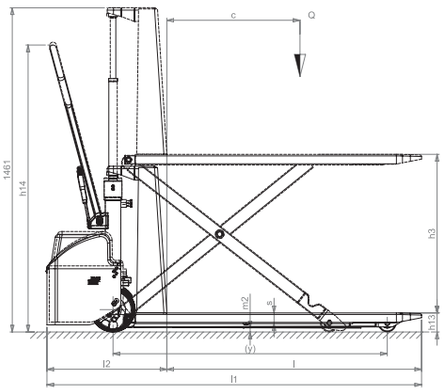

KENNZEICHEN	1.1	HERSTELLER			PR INDUSTRIAL	PR INDUSTRIAL	PR INDUSTRIAL	PR INDUSTRIAL	PR INDUSTRIAL
	1.2	TYPZEICHEN DES HERSTELLERS			HX10E 1150x540	HX10E 1150x680	HX10E 1525x540	HX10E 1800x540	HX10E 2000x540
	1.3	ANTRIEB			ELEKTRO	ELEKTRO	ELEKTRO	ELEKTRO	ELEKTRO
	1.4	BEDIENUNG			GEH	GEH	GEH	GEH	GEH
	1.5	TRAGFÄHIGKEIT	Q	kg	1000	1000	1000	1000	1000
	1.6	LASTSCHWERPUNKTABSTAND	c	mm	600	600	762	900	1000
	1.8	LASTABSTAND	x	mm	993	993	1368	1643	1843
	1.9	RADSTAND	y	mm	1236	1236	1611	1886	2086
GEWICHT	2.1	EIGENGEWITCH		kg	139 (144*)	146	235 (240*)	259 (264*)	262 (267*)
	2.2	ACHLAST MIT LAST VORN/HINTEN		kg	429/710 (434/710*)	434/712 (439/712*)	531/704 (536/704*)	572/687 (577/687*)	584/678 (589/678*)
	2.3	ACHLAST OHNE LAST VORN/HINTEN		kg	111/28 (116/28*)	116/30	155/80 (160/80*)	178/81 (183/81*)	180/82 (185/82*)
FAHRWERK RÄDER	3.1	BEREIFUNG			G/P	G/P	G/P	G/P	G/P
	3.2	REIFENGRÖSE, VORN			200x50	200x50	200x50	200x50	200x50
	3.3	REIFENGRÖSE, HINTEN (Ø x Breite)			80x50	80x50	80x50	80x50	80x50
	3.4	ZUSATZRÄDER (Ø x Breite)			-	-	-	-	-
	3.5	RÄDER, ANZAHL (x=ANGETRIEBEN) VORN/HINTEN			2/2	2/2	2/2	2/2	2/2
	3.6	SPURWEITE, VORN	b_{10}	mm	150	150	150	150	150
	3.7	SPURWEITE, HINTEN (MIN/MAX***)	b_{11}	mm	447	587	447	447	447
GRUNDABMESSUNGEN	4.1	HUB	h_5	mm	715	715	715	715	715
	4.9	HÖHE DEICHSEL IN FAHRSTELLUNG MIN/MAX	h_{14}	mm	915/1300	915/1300	915/1300	915/1300	915/1300
	4.15	HÖHE GESENKT	h_{13}	mm	85	85	85	85	85
	4.19	GESAMTLÄNGE	l_1	mm	1690	1690	2065	2340	2540
	4.20	LÄNGE EINSCHL. GABELRÜCKEN	l_2	mm	540	540	540	540	540
	4.21	GESAMTBREITE (VORN/HINTEN MIN/MAX***)	b_1	mm	540	680	540	540	540
	4.22	GABELZINKENMAßE	s/e/l	mm	48/160/1150	48/160/1150	48/160/1525	48/160/1800	48/160/2000
	4.25	GABELAUßENABSTAND (MIN/MAX***)	b_5	mm	540	680	540	540	540
	4.32	BODENFREIHEIT MITTE RADSTAND	m_1	mm	21	21	21	21	21
	4.34	ARBEITSGANGBREITE BEI PALETTE 800x1200 QUER	A_{st}	mm	1948	1948	2273	2548	2748
	4.37	WENDERADIUS	W_a	mm	1541	1541	1916	2191	2391
LEISTUNGEN	5.2	HUBGESCHWINDIGKEIT MIT/OHNE LAST		m/s	0,08/0,13	0,08/0,13	0,08/0,13	0,08/0,13	0,08/0,13
	5.3	SENKGESCHWINDIGKEIT MIT/OHNE LAST		m/s	0,13/0,06	0,13/0,06	0,13/0,06	0,13/0,06	0,13/0,06
E-MOTOR	5.2	HUBMOTOR, LEISTUNG		kW	1,6	1,6	1,6	1,6	1,6
	5.4	BATTERIESPANNUNG, NENNKAPAZITÄT C5		V/Ah	12/60	12/60	12/60	12/60	12/60
	8.1	BATTERIEWICHT		kg	14	14	14	14	14
	7.1	SCHALLDRUCKPEGEL, FAHREROHR		dB(A)	67	67	67	67	67

* Version mit gleichrichter an bord

	1.2	TYPZEICHEN DES HERSTELLERS			HX10E 1150x540 GEL/PLUS	HX10E 1525x540 GEL/PLUS	HX10E 1800x540 GEL/PLUS	HX10E 2000x540 GEL/PLUS
	2.1	EIGENGEWITCH		kg	145	241	265	268
	2.2	ACHLAST MIT LAST VORN/HINTEN		kg	435/710	537/704	578/687	590/678
	2.3	ACHLAST OHNE LAST VORN/HINTEN		kg	117/28	161/80	184/81	186/82
	4.19	GESAMTLÄNGE	l1	mm	1720	2095	2370	2570
	4.20	LÄNGE EINSCHL. GABELRÜCKEN	l2	mm	570	570	570	570
	4.34	ARBEITSGANGBREITE BEI PALETTE 800x1200 QUER	Ast	mm	1978	2303	2578	2778
	4.37	WENDERADIUS	Wa	mm	1571	1946	2221	2421
	5.4	BATTERIESPANNUNG, NENNKAPAZITÄT C5		V/Ah	12/50	12/50	12/50	12/50
	8.1	BATTERIEWICHT		kg	19	19	19	19

GEBRAUCH DES GERÄTES (4.2) (S. ABB.1)

Dieser Hubwagen wurde für den Transport und das Heben von Lasten auf glattem Untergrund, der keinerlei Unebenheiten aufweist, entwickelt. Der Fahrer bedient ihn gehend. Das Typenschild “A” (Abb. 3) zeigt die Hubleistung, die zur Sicherheit des Personals und um eine Beschädigung des Hubwagens zu vermeiden, auf keinen Fall überschritten werden darf, an. Es wird empfohlen, die Anmerkungen zur Unfallverhütung, zum Betrieb und zur Wartung des Gerätes streng zu befolgen. Das Anbringen von irgendwelchen zusätzlichen Ausrüstungsgegenständen muß von der Herstellerfirma. Dieser Hubwagen wird an Arbeitsplätzen eingesetzt, an denen der Benutzer sich bücken muß, um Lasten mit der Hand aufzuheben. Er kann mehrmals am Tag entweder als normaler Gabelhubwagen als auch als Hubtisch benutzt werden. Durch das Anheben von Lasten auf die gewünschte Höhe werden unnötige Kräfte gespart und die Ergonomie des ortsfesten oder ortsveränderlichen Arbeitsplatzes wird verbessert. Der elektrische Hub beschleunigt und erleichtert wiederholte Höhenänderungen bei der Arbeit.

Der bei voller Leistung am Platz des Arbeiters gemessene Schalldruck dieses Gerätes beträgt 70 dB(A). Bei ständigem Gebrauch der Maschine empfehlen wir, einen Gehörschutz (Ohrenschützer, Oropax usw.) zu benutzen.

BESCHREIBUNG DES GERÄTES (5.3) (S. ABB.2)

1 - Gestell

Geschweißter Aufbau aus Werkstoffen bester Qualität, sehr widerstandsfähig. Der Hubwagen paßt sich an die entsprechenden Belastungen an. Die beiden vorderen Rollen und die seitlichen Stabilisatoren garantieren große Standfestigkeit auf 4 Halterungspunkten.

2 - Deichsel

Mit der Deichsel wird der Hubwagen gezogen und gelenkt. Wenn die Deichsel losgelassen wird, kehrt sie mit Hilfe einer Gasfeder automatisch in die senkrechte Stellung zurück. Der Hubwagen wurde so entworfen, daß die Hände des Bedieners geschützt werden.

3 - Hubzylinder

Der einfache Betrieb ermöglicht das Anheben des Gestells in die gewünschte Höhe. Die verwendeten Werkstoffe garantieren für den Schutz des Bedieners vor mechanischen Risiken.

4 - Batterie

Die Batterie dient zum Starten und befindet sich im Innern des entsprechenden Gehäuses (Teil 8). Sie ist leicht zugänglich. Zum Aufladen ist es ausreichend, den Stecker des Batterieladegerätes in die Steckdose zum Aufladen (Teil 11) auf der Halterung (Teil 9) einzuführen. 4 auf dem Träger gebaute Stütze (Bez. 9) und ein elastischer Riemen

vermeiden jede Bewegung der Batterie (Bez. 4). Das “F”-Typenschild (Abb.3) enthält die technischen Daten der Batterie.

5 - Leiträder

Zwei Leiträder aus elastischem Gummi ermöglichen die einwandfreie Beweglichkeit des Hubwagens ohne den Benutzer zu sehr zu beanspruchen.

6 - Lastrollen

Zwei kugelgelagerte Nylonrollen tragen die entsprechende Last einwandfrei.

7 - Stabilisatoren

Die beiden seitlichen Stabilisatoren werden automatisch in die richtige Stellung gebracht, sobald die Gabeln die Höhe von 400 mm (vom Boden aus gesehen) überschreiten. So vermeidet man das seitliche Kippen; gleichzeitig werden die Leiträder 10 mm angehoben.

8 - Batteriegehäuse

Es schützt die Batterie vor Stößen. Alle in ihm enthaltenen Teile können leicht gewartet werden, da das Gehäuse ganz einfach herausgezogen werden kann.

9 - Halterung

Auf der Halterung befinden sich die hydraulische Einheit und die Batterie. Sie wurde zum Schutz folgender Teile entwickelt: A) der Füsse des Bedieners B) der elektrischen Anlage C) der Hydraulikeinheit D) der Batterie.

10 - Hydraulikeinheit

Auf dieser befinden sich die Sicherheitsvorrichtungen für den Benutzer wie die Kontrolleinheit des Senkvorgangs und das Hochdruckventil.

11 - Steckdose zum Aufladen

Sie befindet sich auf der Halterung und dient zum Aufladen der Batterie.

12 - Batterieladegerät

Wenn die Batterie vollständig geladen ist, unterbricht das Batterieladegerät automatisch die Stromzufuhr. Zum Gebrauch sorgfältig folgende Gebrauchsanweisung.

13 - Steckdose zum Aufladen

Version mit Gleichrichter an Bord (abb. 2a)

14 - Hauptschalter

SICHERHEITSVORRICHTUNG (6.9) (SIEHE ABB. 2)

1) HAUPTSCHALTER (BEZUG 14); 2) STROMDROSSELVENTIL; 3) MAX. DRUCKVENTILE; 4) STOSSSCHUTZ;

TYPENSCHILDER (13.2) (S. ABB.3)

Auf der Maschine wurden folgende Schilder angebracht: A) Typenschild zur Identifikation des Gerätetyps B) Typenschild Quetschgefahr. C) Typenschild mit den Funktionen der Schalttafel. D) Typenschilder Angriffspunkte E) Typenschilder Fußquetschgefahr F) Batterietypenschild G) Typenschild mit der Angabe der Position des Gewichts-Schwerpunkt H) Schild: das anleitungsheft lesen

Die Schilder dürfen auf keinen Fall entfernt werden oder unleserlich sein.

TRANSPORT UND INBETRIEBNAHME (14.2)

Zum Transport des Hubwagens dienen die auf den “D” Typenschildern (Abb. 3) angegebenen Angriffspunkte. Das Gewicht des Gerätes wurde auf dem “A” Typenschild (Abb. 3) zur Identifikation angegeben. Bevor man das Gerät in Betrieb nimmt, den einwandfreien Zustand aller Teile, den störungsfreien Betrieb und die Sicherheitsvorrichtungen überprüfen.

BATTERIE (16.2)

Anleitungen, Sicherheitsmaßnahmen und Wartung.

Die Inspektion, Ladung und der Wechsel der Batterie müssen von dazu befugtem Fachpersonal nach der Gebrauchsanweisung der Herstellerfirma vorgenommen werden. In der Nähe des Hubwagens und des Ladegerätes sind das Rauchen sowie das Aufbewahren von brennbarem oder entzündlichem Material strengstens verboten. Der Raum muß gut gelüftet werden. Zur einwandfreien Wartung müssen die Deckel der Elemente ganz trocken und sauber sein. Die entwichene Säure entfernen und etwas Vaseline auf die Klemmen auftragen, dann dieselben zusammendrücken (Die Gel-Batterien sind wartungsfrei, da sie ein Gel-Elektrolyt haben). Das Gewicht und die Maße der Batterie können die Standfestigkeit des Hubwagens beeinflussen, deshalb empfehlen wir den Hersteller anzurufen, um die entsprechende Zustimmung einzuholen, wenn eine andere als die Standardbatterie eingebaut werden soll. Das Heben und Senken der Gabeln während des Ladevorgangs ist ausdrücklich verboten. Bei Batteriewechsel, die verbrauchte Batterie an der nächstliegenden Tankstelle abgeben.

Erneutes Aufl aden der Batterie

Das Laden der Batterie nach stundenlangem Gebrauch des Hubwagens unter Berücksichtigung folgender Punkte durchführen:

- Das Schutzgehäuse (Teil 8/Abb.2) entfernen.
- Die Gabeln senken und den
- Die Batterieelemente aufdecken.
- Den Stecker des Ladegerätes in die Steckdose zum Aufl aden(Teil 11/Abb.2) der Batterie stecken.
- Das Ladegerät in die “ON”-Startstellung bringen.
- Nach Beendigung des Ladevorgangs unterbricht das Ladegerät die Stromzufuhr und die Leuchtanzeige “Stop” leuchtet auf. Dann ausschalten (OFF-Stellung) und die Steckdose abschalten.
- Einmal pro Woche den Stand des Elektrolyten überprüfen.
- Die Batterieelemente schließen und trocknen.

Version mit Gleichrichter an Bord

- Die Durchläufe senken.
- Den Stecker des Versorgungskabels (Siehe 13/Figur 2) in eine elektrische Steckdose einsetzen.
- Während der Ladephase hemmt das Ladegerät jeden Betrieb des Anhebens. Das Ende der Ladephase ist vom GRÜNEN LED – LICHT gekennzeichnet. Nun ist es also möglich, den Stecker zu entnehmen und die Maschine erneut zu benutzen.

WICHTIG: Um die Gel-Batterien nachzuladen, muss man nur die spezifischen Ladegeräte verwenden.

ACHTUNG: Darauf achten, daß sich die Batterie niemals vollständig entlädt, um unvollständige Ladevorgänge zu vermeiden: Bei übermäßiger Entladung der Batterien, leidet deren Lebensdauer!

Batteriewechsel (17.3)

a) Die Batterie von den Feststellvorrichtungen lösen
b) Die Kabel von den Batteriepolen entfernen.
c) Die Batterie entfernen.
d) Die neue Batterie in der umgekehrten Reihenfolge installieren, in ihrem Sitz feststellen und korrekt anschließen, **Immer denselben Batterietyp der ursprünglichen Batterie verwenden).**

WICHTIG: DIE SCHWEFELSÄURE VORSICHTIG VERWENDEN; ES HANDELTSICH UM EIN KORROSIONSFÖRDERNDES GIFT, DAS DIE HAUT UND KLEIDUNG ANGREIFT. (DER ELEKTROLYT DER GEL-BATTERIEN IST EBENSO KORROSIV, SO DAS IST ES VERBOTEN, DIE BATTERIE ZU ÖFFNEN). WENN DIESE IN DIREKTEN KONTAKT MIT DER SCHWEFELSÄURE KOMMEN, MIT AUSREICHEND SEIFE UND WASSER WASCHEN. BEI UNFÄLLEN SOFORT EINEN ARZT RUFEN!!!

Bei Batteriewechsel, die verbrauchte Batterie an der nächstliegenden Sammelstelle abgeben (Die Gel-Batterien müssen auch zurückgeführt werden, wenn sie ausgewechselt sollten, weil sie Blei enthalten).

Batteriekontrolle

Lesen Sie aufmerksam die Anleitungen für Gebrauch und Wartung des Batterieherstellers. Sorgen Sie dafür, daß keine Korrosion vorhanden ist, daß sich Vaseline auf den Batteriepolen (Die Gel-Batterien brauchen keine weiteren Nachprüfungen) und die Säure sich 15 mm über den Anoden befindet. Wenn die Batterieelemente nicht mehr bedeckt sind, destilliertes Wasser nachfüllen. Messen Sie die Dichte des Elektrolyten mit einem Dichtemesser, um den Ladezustand zu prüfen.

GEBRAUCH (18.3)

Dieser Transpallet Palettenheber wurde zum Anheben und Transport von Lasten auf Palletten, sowie von genormten Containern auf ebenen, glatten und ausreichend widerstandsfähigen Böden entwickelt.

Der Fahrer muß die folgende Gebrauchsanweisungen in der Fahrposition ausführen, derart daß er weit von der gefährlichen Zonen (d.h. Hubgerüste, Gabeln, Ketten, Scheiben, Antriebs- und Ausregelungsräder und alle andere bewegliche Elementen) bleibt, die mit der Quetschung von Händen und/oder Füße verbunden sind.

Sicherheitsnormen
Der Hubwagen darf nur unter Berücksichtigung folgender Hinweise benutzt werden:
A) Niemals die auf Typenschild “A” (Abb. 3) angegebene maximale Förderleistung des Hubwagens überschreiten. Bei Überlastung kann die Last nicht mehr gehoben werden und der Hubwagen wird beschädigt.
B) Die Gabeln nicht einseitig belasten.
C) Die Last gleichmäßig auf den Gabeln verteilen.
D) Die Last niemals mit den Gabelspitzen heben.
E) Der Transport und das Heben von Personen ist verboten.
F) Der Aufenthalt in Bereichen mit sich bewegenden Teilen ist untersagt.
G) Der Aufbau des Hubwagens darf auf keinen Fall verändert werden.
H) Wenn sich die Gabeln in einer Höhe von mehr als 400 mm vom Boden befinden, darf der Hubwagen nicht bewegt werden.
I) Der Hubwagenbenutzer muß die Gebrauchsanweisung des Wagens kennen und geeignete Arbeitskleidung tragen.
L) Das Ziehen des Hubwagens mit elektrischen oder mechanischen Zugmitteln ist verboten; nur der Gebrauch durch Personen ist erlaubt.
M) Während des Ladevorgangs der Batterie ist es untersagt, den Knopf zum Heben und Senken zu betätigen.
N) Die Sicherheitsvorrichtungen dürfen auf keinen Fall außer Kraft gesetzt oder abmontiert werden.
O) Vor jedem Arbeitsbeginn muß der Wagenbenutzer folgende Teile überprüfen:
- Die Ladegabeln müssen in einwandfreiem Zustand sein.
- Die Batterie muß geladen und gut befestigt sein. Ihre Elemente müssen trocken und sauber sein.
P) Der Fahrer ist für den Hubwagen verantwortlich, er muß Unbefugten das Fahren des Wagens untersagen und vermeiden, daß unbefugte Personen auf die Gabeln steigen.
Q) Wenn der Hubwagen in Aufzügen fährt, muß er mit den Gabeln nach vorne hineinfahren (und es muß darauf geachtet werden, daß die Höchstlast des Aufzugs nicht überschritten wird).
R) Der Hubwagen muß sowohl beim Gebrauch als auch bei der Aufbewahrung immer vor Regen und Schnee geschützt werden und darf auf keinen Fall in feuchter Umgebung in Betrieb genommen werden.
S) Gebrauchstemperatur -12°C / +40°C
Im Fall von Schäden oder Unfällen wegen Nachlässigkeit, Installationen durch nicht fachgerechte Techniker und unsachgemäßen Gebrauch übernimmt der Hersteller keinerlei Haftung.
ACHTUNG: In Anbetracht ihrer Konzeption der Pantographgabelstapler modifiziert seine Standsicherheit während des Anheben, beim Reduzieren den Abstand zwischen die Stabilisators und die Laderollen. Es ist notwendig die Last korrekt auf die Gabeln zu positionieren und kontrollieren, daß der Schwerpunkt der Last der selben von der Herstellerfirma angegebenen Wert entspricht. Mit nicht richtig positionierten Lasten und verschiedenen Schwerpunkte der Pantographgabelstapler kann standsicher scheinen, während der ersten Anhebenphase; aber er kann plötzlich umkippen, ob der Schwerpunkt aus von der Rollenlinie kommt.

Transport
Der Wagen sollte mit der Deichsel (Teil 2, Abb.2) immer in Arbeitsrichtung gezogen werden. Langsam lenken, denn plötzliche Bewegungen können gefährliche Situationen hervorrufen. Beim Transport dürfen sich die Last und Gabeln nur in Tiefstellung, max. 300 mm vom Boden, befinden.

Betrieb
Um die Lastgabeln anzuheben, den Druckknopf auf dem oberen Teil betätigen, bis sie sich in der gewünschten Höhe befinden. Zum Senken, den Druckknopf auf dem unteren Teil drücken.
Der Hubwagen kann sich bis zu einer Gabelhöhe von ca. 400 mm vom Boden bewegen; danach blockieren zwei seitliche Stabilisatoren (Teil 7, Abb.2) das Gerät und verhindern so jede waagrechte Bewegung.

FIG. 4

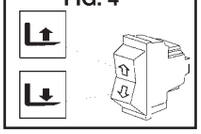

WARTUNG (20.3)
Die Wartungsarbeiten dürfen nur von Fachpersonal ausgeführt werden. Mindestens einmal pro Jahr muß eine allgemeine Kontrolle des Hubwagens vorgenommen werden.
ANMERKUNG. Bei jeder Art von Wartung oder Inspektion immer die Batterie ausstecken.

Zeitabstand der Wartungsarbeiten:

TEIL	KONTROLLEN	Alle:		
		3 Monate	6 Monate	12 Monate
Gestell	Kontrolle der Trägerelemente		●	
Räder	Verschleißkontrolle	●		
	Lager und Verankerung	●		
Lenkung	Das Spiel überprüfen	●		
Hydraulik-einheit	einwandfreien Betrieb, Rohre und Armaturen prüfen	●		
	Ölstand		●	
	Ölwechsel, 1,75 l. (32 Cst., 40°C)			●
	Hochdruckventil prüfen			●
Elektr. Anlage	Einwandfreien Betrieb prüfen	●		
	Anschlüsse und Kabel	●		
	Bedienungsknopf	●		
Elektromotor	Verschleißkontr. Motorbürsten		●	
Schmieren	Gelenke schmieren	●		

ACHTUNG: Stets Hydrauliköl, auf keinen Fall Motoröl oder Bremsflüssigkeit verwenden.
Anmerkung: Das Altöl darf nur umweltfreundlich entsorgt werden. Wir empfehlen, dieses in Tonnen zu sammeln und anschließend an der nächstliegenden Sammelstelle abzugeben. Das Öl auf keinen Fall auf den Boden schütten oder an ungeeigneten Orten entsorgen.

REINIGEN DES HUBWAGENS: Alle Teile des Hubwagens, mit Ausnahme der elektrischen und elektronischen, mit einem feuchten Tuch reinigen. Auf keinen Fall einen direkten Wasserstrahl, Dampf oder entzündbare Flüssigkeiten zum Reinigen verwenden. Die elektrischen und elektronischen Teile können mit entfeuchteter Druckluft bei niedrigem Druck (max. 5 bar) oder mit einem Pinsel (nicht aus Metall) gereinigt werden.

BESTIMMUNG DER SCHÄDEN

DIE GABELN WERDEN NICHT ANGEHOBEN (22,2 + X3):

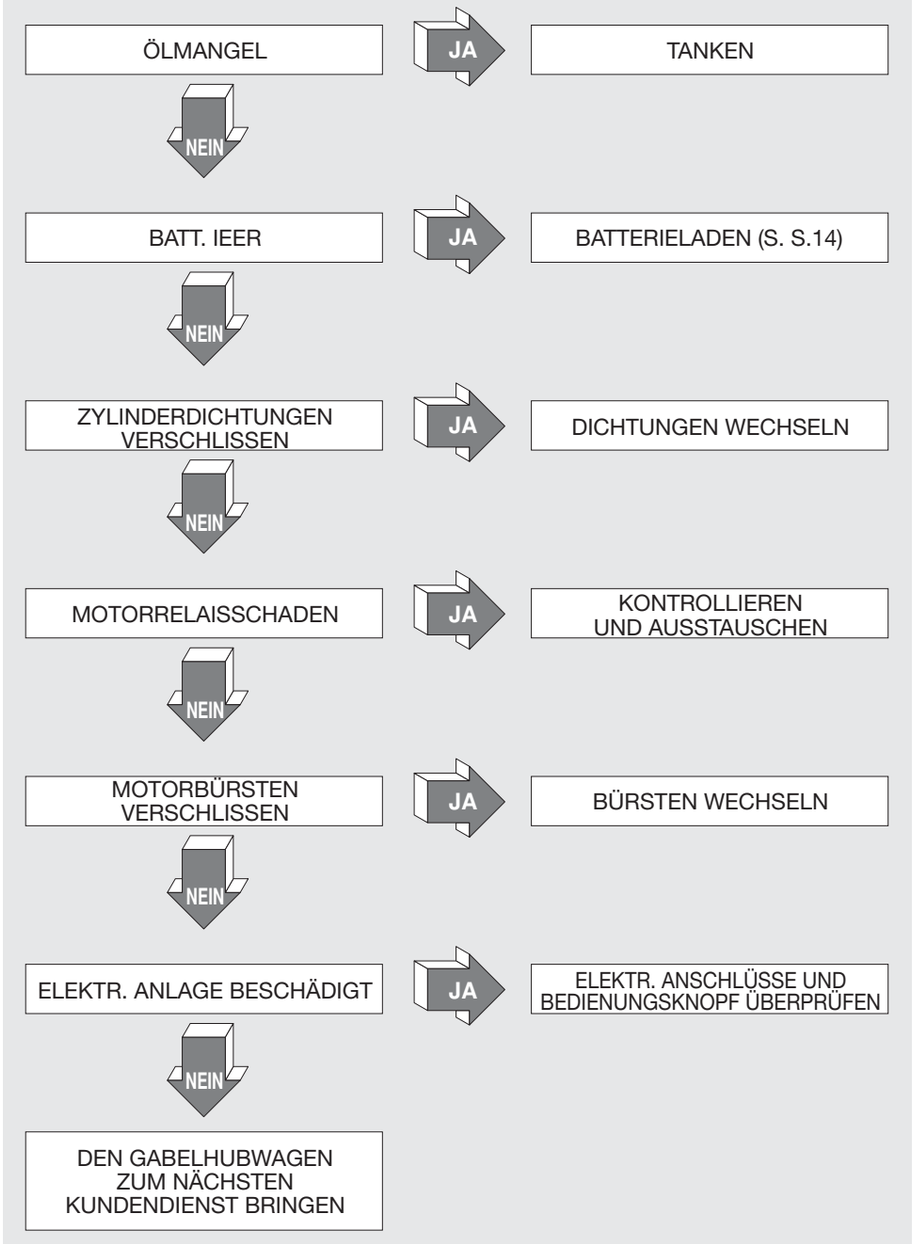

DIE GABELN WERDEN NICHT GESENKT (29,1):

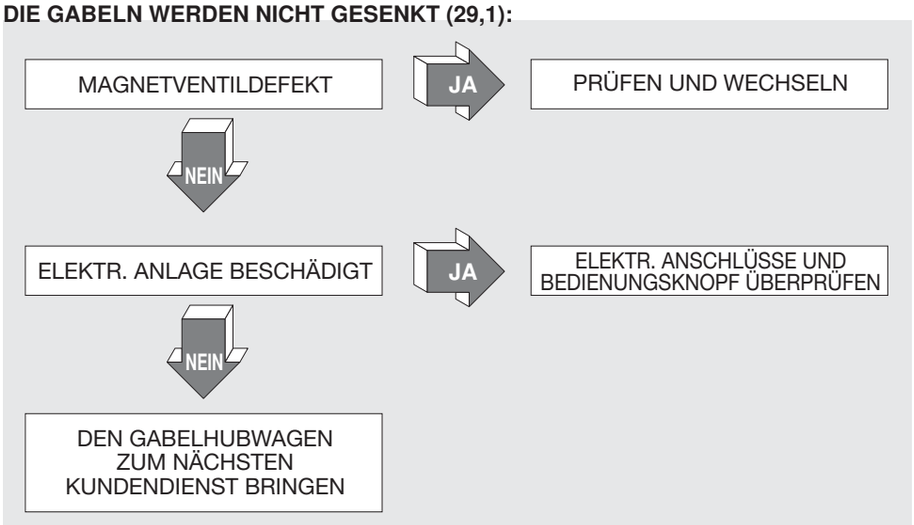

INHALTSVERZEICHNIS

DE

AUTOLEVELING SYSTEM (EINSTELLBARE ARBEITSEBENE).....pag. 4
EINSTELLUNGSVERFAHREN DER PHOTOELEKTRISCHEN ZELLE .....pag. 4
EINSTELLUNG DES TIMERS.....pag. 4

1. AUTOLEVELING SYSTEM (EINSTELLBARE ARBEITSEBENE)

Mit diesem Senksystem über Sensoren gesteuert wird eine festgelegte Arbeitshöhe automatisch eingestellt. Dies Einstellen der Arbeitsebene kommt automatisch während der Last- und Entlastungsarbeit. Es erlaubt eine bemerkenswerte Zeitersparnis und ermöglicht dem Benutzer seiner eigenen Aufgabe sich zu widmen, ohne die Pumpe des Scherenhubwagens fortwährend anzutreiben, um die Höhe zu regeln.

Das AUTOLEVELING System ist hauptsächlich von folgenden Teilen gebildet (s. ABB. 1 und 2):
1. Photozelle: Gerät, das gegen Körperanwesenheit innerhalb einer gewissen Entfernung von seinem Lichtsender empfindlich ist (die Empfindlichkeitsentfernung kann reguliert werden – iehe Absatz 2)
2. Akustisches Signal: es gibt einen Schall während der automatischen Bewegung des Hubwagens aus, um andere Bediener in der Nähe zu warnen.
3. Schaft: Unterstützung und Führung der Schachtel, die die Photozelle enthält
4. Zeitgeber: Gerät, das erlaubt die Zeitspanne zwischen der Anfachung der Photozelle und der Bewegung des Hubwagens zu regeln (iehe Absatz 3).
5. Hebens-Senken Wählschalter: Dreistellenwähler, der ermöglicht die Verwendungsweise des Hubwagens zu wählen: automatischer Aufstieg während der Entlastung (Stellung aufwärts), manuelle Bedienung (mittige Stellung), automatischer Abstieg während der Last (Stellung abwärts)
6. Einstellungskugelgriff: Es ermöglicht die Stellung der Photozelleschachtel zu sichern

Mit dem Wählschalter (Bez. 5 Abb. 2) kann man die Bewegungsrichtung des Hubwagens wählen:
- Aufstieg, um die Arbeitsebene aufzuheben, während sie entlastet wird
- Manuelle Bedienung: es schließt das AUTOLEVELING System aus und erlaubt den normalen Gebrauch des Hubwagens.
- Abstieg, um die Arbeitsebene zu senken während sie belastet wird

Der Sehwinkel auf dem Laden und die Höhe der Photozelle können mit dem Kugelgriff reguliert werden (Bez. 6 Abb. 2). Die Höhe kann von 400 bis 800 mm vom Boden eingestellt werden. Der Sehwinkel kann ändern, wenn man die Schachtel mit der Photozelle dreht. Man muß nicht mehr als die Spannungsgrenze der Verdrahtung drehen, um die Verdrahtung nicht zu beschädigen.

Es ist auch möglich die Empfindlichkeitsentfernung des Apparates einstellen, wenn man auf die Regelung in der Schachtel einwirkt (iehe Absatz 2).

Vor jedem Arbeitsbeginn muß der Wagenbenutzer überprüfen, dass die Photozelle nicht beschädigt ist, dass sie nach die richtige Stellung geschwenkt ist und nicht schmutzig.

Während des automatischen Betriebs des Hubwagens (Heben oder Senken) bleibt der Bediener in einer Stellung, die für das vorschriftsmäßige Gebrauch des Hubwagens nicht richtig ist, das heißt er steht auf der Seite der Gabeln und der Last, weit von der Deichsel. Daher bei der automatischen Bewegung des Hubwagens ist es nötig darauf achtgeben.
- Der Wagenbenutzer muß sich entfernen, sobald der Hubwagen den automatischen Betrieb beginnt, der vom akustischen Signal signalisiert wird.
- Das Material muß gleichmäßig auf den Gabeln geladen oder ausgeladen werden, so dass der Hubwagen immer in Gleichgewicht stehen könnte und man vermeidet die Kippengefahr.
- Der Benutzer muß den Hubwagen während des automatischen Betriebs überwachen und, im Fall entfernt er sich davon, muß er den Wählschalter in der mittigen Stellung (manuelle Bedienung) stellen.
- Der Bediener muß auch sich versichern, dass keinen Gegenstand in der Nähe der Photozelle fallen, oder die Photozelle ständig bedecken könnte.

Der automatische Abstieg des Hubwagens endet an einer sicheren Höhe vom Boden, um die Quetschung der Füße des Bedieners zu vermeiden.

Um den Hubwagen bis der geringsten Höhe zu senken, muß man auf die manuelle Bedienung einwirken

2. EINSTELLUNGSVERFAHREN DER PHOTOELEKTRISCHEN ZELLE

Die Einstellung der photoelektrischen Zelle wird durchgeführt, indem man Bezug zu einem Hintergrundgegenstand nimmt, dies erfolgt durch Positionierung zum maximalen Abstand der Durchläufe (in der Nähe der Spitze der Durchläufe), somit kann die photoelektrische Zelle das Vorhandensein eines Gegenstandes in dem Bereich erörtern, der genau zwischen ihr und dem Hintergrund vorhanden ist.

Beziehen Sie sich für die Einstellungsanleitungen, die folgen, auf die Legende:
1. Druckknopf TEACH
2. Kontrollleuchten: Beständigkeitsleuchte (grün), Selbsteinstellungsleuchte (rot und grün)
3. Betriebsleuchte (orange)
4. Auswahlschalter TEACH/RUN
5. Auswahlschalter L-ON/D-ON
6. Auswahlschalter NORMAL/ZONE (NORMAL/BEREICH)

Die Regelung der photoelektrischen Zelle wird in den folgenden Schritten erklärt:
- Vorwahl des Auswahlschalters Modus auf TEACH
- Vorwahl des Auswahlschalters Modus von NORMAL/ZONE auf NORMAL
- Den Druckknopf TEACH drücken, dies geschieht bei Vorhandensein eines Hintergrundes: Die Selbsteinstellungsleuchte (rot) (2) leuchtet auf.
- Vorwahl des Auswahlschalters Modus auf RUN. Den gewünschten Modus auswählen L-ON oder D-ON (Impuls Licht und Dunkelheit).

Die Schwelle (a) befindet sich vor dem Hintergrund mit einem Abstand gleich 20% des Abstandes vom Hintergrund selbst. Der Ausgang zwischen dem Sensor und L (a) ist auf ON.

3. EINSTELLUNG DES TIMERS

Es ist möglich den Zeitabstand, der zwischen der Aktivierung der photoelektrischen Zelle und der Bewegung der Maschine besteht, einzustellen, indem man am Timer (Siehe 4, Figur 2) über seinen Frontalbereich vorgeht (Figur 5):

A. LED:
- Langsames Blinklicht: Versorgung ON, Relais OFF
- Schnelles Blinklicht: Versorgung ON, Zeiteinstellung laufend, Relais OFF
- Festes Blinklicht: Versorgung ON, Relais ON

B. Einstellung der Verspätung
C. Dip – Schalter: Auswahl von Stufen, Zeit und Funktionen

Die Einstellung der Verspätung wird durchgeführt, indem man zuerst die Zeitstufen (Vorgang, der vor der elektrischen Versorgung des Timers stattfinden muss) auswählt und dazu die ersten drei Dip – Schalter (Siehe C, Figur 5) verwendet, um dann die Verspätungszeit über den Regler einzusetzen (Siehe B Figur 5).

CZ SHRNUTÍ (1.3)

TECHNICKÉ ÚDAJE…… str. 6
POUŽÍVÁNÍ ZAŘÍZENÍ…… str. 6
POPIS VOZÍKU…… str. 7
ŠTÍTKY…… str. 7
PŘEPRAVA A UVEDENÍ DO PROVOZU…… str. 7
BATERIE…… str. 7
POUŽÍVÁNÍ…… str. 8
ÚDRŽBA…… str. 9
ŘEŠENÍ POTÍŽÍ…… str. 9

TECHNICKÉ ÚDAJE

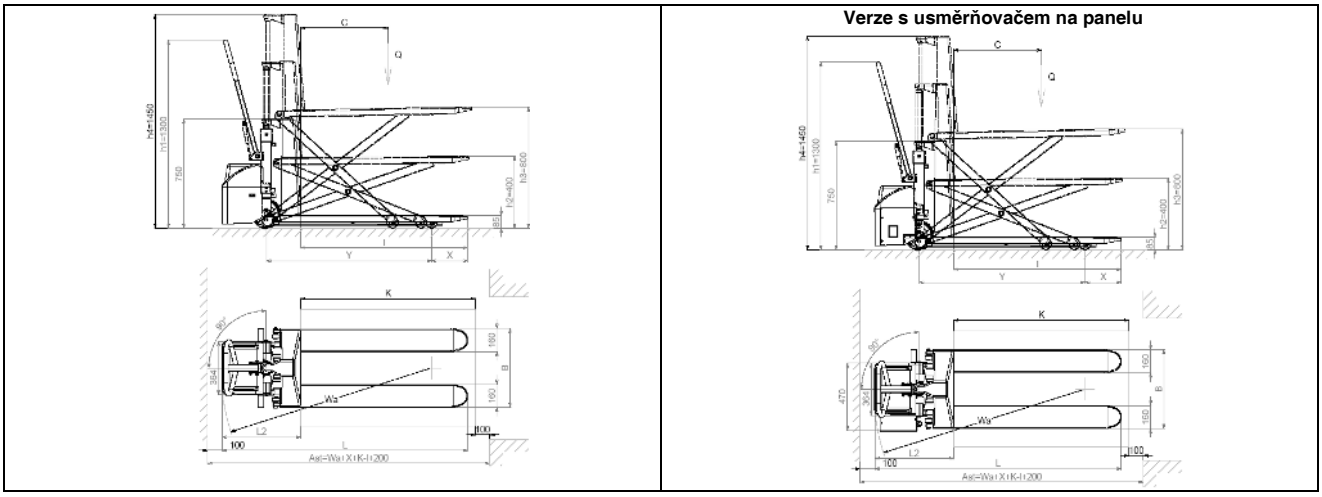

POPIS	1.1	VÝROBCE			PR INDUSTRIAL	PR INDUSTRIAL	PR INDUSTRIAL	PR INDUSTRIAL	PR INDUSTRIAL
	1.2	MODEL			HX10E 1150x540	HX10E 1150x680	HX10E 1525x540	HX10E 1800x540	HX10E 2000x540
	1.3	POHON			ELEKTRICKÁ	ELEKTRICKÁ	ELEKTRICKÁ	ELEKTRICKÁ	ELEKTRICKÁ
	1.4	SYSTÉM ÍZENÍ			VEDENÝ	VEDENÝ	VEDENÝ	VEDENÝ	VEDENÝ
	1.5	NOSNOST	Q	kg	1000	1000	1000	1000	1000
	1.6	T IŠT	c	mm	600	600	762	900	1000
	1.8	VZDÁLENOST OSY ZÁT OV CH KOL OD ZÁKLADNÝ VIDLE	x	mm	993	993	1368	1643	1843
	1.9	ROZVOR	y	mm	1236	1236	1611	1886	2086
HMOTN OST	2.1	PROVOZNÍ HMOTNOST S BATERIÍ (viz řádek 6,5)		kg	139 (144*)	146	235 (240*)	259 (264*)	262 (267*)
	2.2	ZATÍ ENÍ NA OSÁCH S NÁKLADEM, VP EDU/VZADU		kg	429/710 (434/710*)	434/712 (439/712*)	531/704 (536/704*)	572/687 (577/687*)	584/678 (589/678*)
	2.3	ZATÍ ENÍ NA OSÁCH BEZ NÁKLADU, VZP EDU/VZADU		kg	111/28 (116/28*)	116/30	155/80 (160/80*)	178/81 (183/81*)	180/82 (185/82*)
RÁM/KOLA	3.1	PNEUMATIKY			G/P	G/P	G/P	G/P	G/P
	3.2	ROZM RY P EDNÍCH KOL (x šířka)			200x50	200x50	200x50	200x50	200x50
	3.3	ROZM RY ZADNÍCH KOL (x šířka)			80x50	80x50	80x50	80x50	80x50
	3.4	ROZM RY BO NÍCH KOL (x šířka)			-	-	-	-	-
	3.5	PO ET KOL (x HNACÍ JEDNOTKA) VP EDU/VZADU			2/2	2/2	2/2	2/2	2/2
	3.6	ROZCHOD KOL VP EDU	b10	mm	150	150	150	150	150
	3.7	ROZCHOD KOL VZADU MIN/MAX	b11	mm	447	587	447	447	447
ROZMĚRY	4.4	V ŠKA ZDVIHU	h3	mm	715	715	715	715	715
	4.9	V ŠKA ÍDÍCÍ OJE V POLOZE ÍZENÍ MIN/MA	h14	mm	915/1300	915/1300	915/1300	915/1300	915/1300
	4.15	V ŠKA SPUŠT N CH VIDLÍ	h13	mm	85	85	85	85	85
	4.19	CELKOVÁ DÉLKA	l1	mm	1690	1690	2065	2340	2540
	4.20	DÉLKA HNACÍ JEDNOTKY	l2	mm	540	540	540	540	540
	4.21	CELKOVÁ ŠÍ KA, VP EDU/VZADU MIN/MA	b1	mm	540	680	540	540	540
	4.22	ROZM RY VIDLÍ	s/e/l	mm	48/160/1150	48/160/1150	48/160/1525	48/160/1800	48/160/2000
	4.25	ŠÍ KA VIDLÍ MIN/MA	b5	mm	540	680	540	540	540
	4.32	SV TLOST VE ST EDU ROZVORU	m2	mm	21	21	21	21	21
	4.34	PROSTOR PRO PODÉLNÉ ULO ENÍ PALET 00x1200	Ast	mm	1948	1948	2273	2548	2748
	4.35	POLOM R OTÁ ENÍ	Wa	mm	1541	1541	1916	2191	2391
VÝK ON	5.2	RYCHLOST ZDVIHU, S/BEZ NÁKLADU		m/s	0,08/0,13	0,08/0,13	0,08/0,13	0,08/0,13	0,08/0,13
	5.3	RYCHLOST SESTUPU, S/BEZ NÁKLADU		m/s	0,13/0,06	0,13/0,06	0,13/0,06	0,13/0,06	0,13/0,06
ELEKT ROMO TORY	6.2	V KON ZDVI NÉHO MOTORU		kW	1,6	1,6	1,6	1,6	1,6
	6.4	NAP TÍ BATERIE, JMENOVITÁ KAPACITA C5		V/Ah	12/60	12/60	12/60	12/60	12/60
	6.5	HMOTNOST BATERIE		kg	14	14	14	14	14
	8.4	HLU NOST PRO UCHO OBSLUHY		dB(A)	67	67	67	67	67

G Guma, P Polyuretan Verze s usměr ovačem na panelu

1.2	MODEL			HX10E 1150x540 GEL/PLUS	HX10E 1525x540 GEL/PLUS	HX10E 1800x540 GEL/PLUS	HX10E 2000x540 GEL/PLUS
2.1	PROVOZNÍ HMOTNOST S BATERIÍ (viz řádek 6,5)		kg	145	241	265	268
2.2	ZATÍ ENÍ NA OSÁCH S NÁKLADEM, VP EDU/VZADU		kg	435/710	537/704	578/687	590/678
2.3	ZATÍ ENÍ NA OSÁCH BEZ NÁKLADU, VZP EDU/VZADU		kg	117/28	161/80	184/81	186/82
4.19	CELKOVÁ DÉLKA	l1	mm	1720	2095	2370	2570
4.20	DÉLKA HNACÍ JEDNOTKY	l2	mm	570	570	570	570
4.34	PROSTOR PRO PODÉLNÉ ULO ENÍ PALET 00x1200	Ast	mm	1978	2303	2578	2778
4.35	POLOM R OTÁ ENÍ	Wa	mm	1571	1946	2221	2421
6.4	NAP TÍ BATERIE, JMENOVITÁ KAPACITA C5		V/Ah	12/50	12/50	12/50	12/50
6.5	HMOTNOST BATERIE		kg	19	19	19	19

POUŽÍTÍ ZAŘÍZENÍ (4.2) (VIZ OBR. 1)

Toto zařízení je určeno ke zdvihání a přepravě břemen na zcela rovném povrchu, bez jakýchkoli vystupujících hrbolů, za pěšího doprovodu řidiče/obsluhy. Štítek “A” (obr. 3) upozorňuje na maximální nosnost, která nesmí být nikdy překročena z důvodu bezpečnosti personálu a nebezpečí poruchy vozíku. Dodržujte, prosím, přesně pokyny týkající se bezpečnosti, použití a údržby. Montáž jakéhokoli přídavného zařízení musí být autorizována výrobcem. Tento vozík je možno používat v provozech, kde je obsluha často nucena se ohýbat při ručním zdvihání břemen. Může být používán jako běžný paletový vozík, nebo jako zdvižná pracovní deska. Zdvihání břemen do požadované výše zvyšuje efektivitu a ergonomicky zlepšuje pevná i pohyblivá pracovní místa. Elektricky poháněné zdvihání zrychluje a umožňuje opakované změny v pracovních polohách.

POZNÁMKA: Toto zařízení způsobuje hlučnost 70dB(A) naměřenou při plném naložení v pracovním stavu. Z tohoto důvodu se doporučuje používat ochranné prostředky proti hluku (sluchátka, zátky do uší, atd.).

POPIS ZAŘÍZENÍ (5.3) (VIZ OBR. 2)

1 – Podvozek vozíku

Konstrukce svařená z vysoce kvalitních materiálů s odpovídající odolností zátěže, pro které je vozík vystaven. Dva přední válečky a boční stabilizátory zaručují vysokou stabilitu na 4 opěrných bodech.

2 – Táhlo

Táhlo se používá k tažení vozíku a k potřebné manipulaci. Pokud ho obsluha pustí, pneumatická pružina ho okamžitě navrátí do vertikální polohy. Je také zkonstruováno tak, aby chránilo ruce obsluhy.

3 – Zdvihací válec

Jednočinným pohybem zdvihá podvozek vozíku do požadované výšky. Použité materiály zaručují bezpečnost obsluhy z hlediska mechanických nebezpečí.

4 - Baterie

Baterie je startovacího typu a je snadno přístupná (odkaz.8). Pokud chcete baterii nabíjet, zasuňte kolík nabíječky do nabíjecí zdířky (odkaz 11), která je umístěna na držáku (odkaz 9).4 držáky jejího uložení (odkaz 9) a elastický pás zabraňují jakémukoli bohybu baterie (odkaz 4). Štítek “F” (obr. 3) zobrazuje základní údaje o baterii.

5 – Řídící kola

Dvě pružná gumová kola zaručují manévrovací schopnosti bez nadměrné námahy ze strany obsluhy.

6 – Nakládací válečky

Dva nylonové válečky s kuličkovými ložisky lehce unesou břemeno, které na nich spočívá.

7 – Stabilizátory

Dva postranní stabilizátory jsou automaticky uvedeny do činnosti, když vidle přesáhnou výšku 400 mm od země. Vozíku poskytují značnou stabilitu a zabraňují bočnímu převrácení. Zdvihají také řídící kola vozíku do výše 10 mm od země.

8 – Kryt

Ochraňuje baterii od nárazů a je snadno snímatelný pro účely údržby všech částí, které chrání.

9 – Sloupek

Hydraulika s baterií jsou součástí sloupku, jehož účelem je chránit:

A) Nohy obsluhy
B) Elektroinstalace
C) Hydrauliku
D) Baterii

10 – Ovládání hydrauliky

Zde se nacházejí bezpečnostní a ochranná zařízení, tj. kontrola poklesu a tlakový ventil.

11 – Nabíjecí zdířka

Je umístěna na držáku a slouží k nabíjení baterie. Toto se děje zasunutím nabíjecího kolíku nabíječky.

12 - Nabíječka

Nabíječka byla vyrobena tak, aby po úplném nabití baterie se automaticky přerušil přívod proudu. Při použití pečlivě dodržujte pokyny uvedené v tomto návodu.

13 - Nabíjecí zdířka

Verze s usměrňovačem na panelu (obr. 2a)

14 - Hlavní vypínač

OCHRANNÁ ZAŘÍZENÍ (6.10) - (VIZ OBR. 1)

1) HLAVNÍ VYPÍNA (RE .14); 2) VENTIL OMEZUJÍCÍ TOK; 3) VENTIL MAXIMÁLNÍHO TLAKU 4) OCHRANA PROTI NÁRAZ M.

ŠTÍTKY (13.2) (VIZ OBR. 3)

Na zařízení se nalézají následující štítky:

A) Štítek určující typ zařízení;
B) Štítek nebezpečí skluzu;
C) Symboly upozorňující na funkce ovládacích zařízení;
D) Štítky upozorňující na místa, kde je možno připevnit popruhy;
E) Štítky upozorňující na nebezpečí rozdrcení nohou;
F) Štítek baterie;
G) Štítek upozorňující na místo těžiště břemene;
H) Štítek upozorňující na příslušné pokyny;

Poznámka. Štítky nesmí být v žádném případě nečitelné nebo odstraněny.

PŘEPRAVA A UVEDENÍ DO PROVOZU (14.2)

Při přepravě vozíku používejte místa pro upnutí popruhů, na která upozorňují štítky “D” (obr. 3). Na váhu zařízení upozorňuje identifikační štítek “A” (obr. 3). Před uvedním do provozu se ujistěte, že všechny části zařízení, včetně bezpečnostních a ochranných zařízení, jsou v perfektním provozním stavu.

BATERIE (16.2)

Pokyny, bezpečnostní opatření a údržba

Kontrola, nabíjení a výměna baterie musí být prováděna oprávněným personálem za dodržování pokynů výrobce. Je zakázáno kouřit nebo pohybovat se v blízkosti vozíku, či nabíječky s hořlavými nebo jiskřivými předměty. Provoz musí být dobře větrán. Uzávěry jednotlivých částí musí být udržovány suché a čisté. Vyteklou kyselinu okamžitě odstraňte a svorky baterie namažte trochou vazelíny. Poté je utáhněte (gelové baterie nepotřebují údržbu, protože jsou naplňeny gelovým elektrolytem). Váha a velikost baterií může ovlivnit stabilitu vozíku. Proto je v případě použití nestandardní baterie vhodné kontaktovat výrobce kvůli autorizaci. Je zakázáno zdvihat nebo pokládat vidle během nabíjení. Vyměněnou baterii uskladněte odpovídajícím způsobem.

Nabíjení baterie

Baterie se doporučuje nabíjet následujícím způsobem:

- Odstraňte kryt (odkaz 8/str.2).
- Spusťte vidle.
- Odkryjte baterii.
- Zapojte nabíjecí zdířku do kolíku nabíječky (odkaz 11/obr.2).

• Přepněte spínač nabíječky do polohy “ON”.
• Po nabití baterie nabíječka přeruší přívod proudu a rozsvítí se kontrolka STOP. Přepněte spínač nabíječky do polohy “OFF” a vyndejte kolík.
• Jednou za týden zkontrolujte hladinu elektrolytu v baterii.
• Přikryjte baterii a otřete ji.

Verze s usměrňovačem na panelu

• Snížit vidlice
• Zasunout zástrčku napájecího kabelu (bod 13/obr. 2) do zásuvky
• Během fáze dobíjení zamezí nabíječka akumulátorů jakémukoliv zdvihání. Konec nabíjení signalizuje zelené LED světlo. V tomto okamžiku je možné vyndat zástrčku a přístroj znovu použít

DŮLEŽITÉ: Pro dobíjení gelových baterií používejte pouze speciální nabíječku.

VAROVÁNÍ: Nikdy nenechávejte baterii zcela vybít. Vyhněte se také částečnému nabíjení. Pokud budete nechávat baterie vybíjet příliš, jejich životnost se sníží.

Výměna baterie (17.3)

a) Vyjměte baterii z jejího uložení. b) Odpojte kabely od svorek. c) Vysuňte baterii. d) Opačným postupem vložte novou baterii, uložte ji zpět a správně zapojte.

Pozn. Baterie musí být vždy stejného druhu jako ta, kterou nahrazuje. DŮLEŽITÉ: S KYSELINOU SÍROVOU NAKLÁDEJTE OPATRNĚ. JE JEDOVATÁ A ŽÍRAVÁ (ELEKTROLYT GELOVÉ BATERIE JE TAKÉ ŽÍRAVÝ, PROTO JE PŘÍSNĚ ZAKÁZÁNO BATERIE OTEVÍRAT). POKUD DOJDE KE KONTAKTU S KŮŽÍ NEBO ŠATY, OMYJTE POSTIŽENÁ MÍSTA MÝDLEM A VODOU. V PŘÍPADĚ ÚRAZU SE SPOJTE S LÉKAŘEM!!! Pozn. Po výměně uložte starou baterii odpovídajícím způsobem (také gelové baterie obsahují olovo, a proto se s nimi musí zacházet jako s normálními bateriemi).

Kontrola baterie

Pečlivě si přečtěte pokyny výrobce týkající se používání a údržby baterie. Zkontrolujte, zda nedošlo ke korozi, zda je vazelína na svorkách v dostatečném množství (gelové baterie už nemusíte dále kontrolovat), a zda je kyselina cca 15 mm nad deskami. Pokud není vnitřek baterie zcela ponořen v tekutině, dolijte destilovanou vodu. Změřte hustotu elektrolytu hustoměrem pro kontrolu hodnoty nutné pro nabíjení.

POUŽITÍ (18.3)

Tento paletový vozík je určen ke zdvihání a přepravě břemen na paletách, nebo standardizovaných přepravek, na rovném, hladkém a přiměřeně pevném povrchu. Obsluha musí vykonat následující úkony tak, aby zůstala v bezpečné vzdálenosti od potenciálně nebezpečných částí (jako zdvihací válce, vidle, řetězy, válečky, stabilizační a poháněcí kola, či jiné pohyblivé součásti), které mohou zapříčinit rozdrcení rukou nebo nohou.

Bezpečnostní předpisy

Vozík musí být používán podle následujících předpisů:
A) Nenakládejte na vozík více, než je jeho maximální nosnost, která je uvedena na štítku “A” (obr.3), protože jinak nebude schopen zdvihnout břemeno a může dojít k vážnému poškození.
B) Nenakládajete pouze na jednu vidli.
C) Břemeno rovnoměrně rozložte na obě vidle.
D) Nezdvihejte břemeno na špicích vidlí.
E) Přeprava nebo zdvih osob je zakázáno.
F) Je zakázáno přibližovat se na nebezpečnou vzdálenost k místům, kde jsou pohyblivé části.
G) Je zakázáno provádět úpravy vozíku.
H) Je zakázáno vozík táhnout, když jsou vidle nad 400mm nad zemí.
I) Obsluha zařízení musí znát pokyny k používání vozíku a musí být vhodně oblečena.
L) Je zakázáno vozík táhnout za pomoci elektrického nebo mechanického zařízení. Vozík může být obsluhován pouze ručně.
M) Je zakázáno používat tlačítko pro zdvih/pokles, pokud se právě nabíjí baterie.
N) Bezpečnostní a ochranná zařízení nesmí být odpojována nebo snímána.
O) Před započetím práce musí řidič vozíku zkontrolovat:
- Stav nakládacích vidlí – musí být v perfektním stavu.
- Zda je baterie nabitá, dobře upevněná a její součásti suché a čisté.

P) Obsluha odpovědná za vozík nesmí dovolit neoprávněnému personálu vozík řídit, nebo vstupovat na vidle.
Q) Pokud je vozík přepravován výtahem, musí do něj zajet nákládacími vidlemi napřed (nejdříve se ujistěte, že má výtah dostatečnou nosnost).
R) Vozík musí být vždy používán nebo zaparkován tak, aby byl chráněn před deštěm a sněhem a za žádných okolností nesmí být používán ve velmi vlhkých provozech.
S) Teplota pro provoz vozíku je -12°C až +40°C

POZN. VÝROBCE NENESE ŽÁDNOU ODPOVĚDNOST ZA PORUCHY NEBO NEHODY ZAPŘÍČINĚNÉ NEDBALOSTÍ, NESCHOPNOSTÍ, ÚDRŽBOU NEKVALIFIKOVANÝCH TECHNIKŮ A NEVHODNÝM POUŽÍVÁNÍM VOZÍKU.

VAROVÁNÍ: Díky svému designu reguluje vozík svou stabilitu během zdvihu, a tak snižuje schodek mezi stabilizátorem a nakládacími válečky. Dávejte dobrý pozor na to, aby bylo břemeno na vidle umístěno správným způsobem a ujistěte se, že těžiště břemene odpovídá tomu, které je zaručeno výrobcem. Pokud dojde k nesprávnému rozmístění břemen a ta mají odlišná těžiště, než ta, která jsou zaručena výrobcem, vozík se může zdát stabilní během první fáze zdvihu, ale může se náhle převrátit, pokud se těžiště přesune mimo linii válečků.

Manipulace

K dosažení určeného místa používejte táhlo. (odkaz 2/obr.2). S vozíkem manipulujte opatrně, protože náhlé pohyby mohou vést k nebezpečným situacím. S břemenem na vidlích manipulujte s vozíkem s vidlemi zdviženými max 300mm od země.

Práce

Pro zdvižení nakládacích vidlí stiskněte vrchní část tlačítka, dokud není dosaženo požadované výšky. Pokud je chcete položit, stiskněte spodní část tlačítka. Vozík se bude pohybovat volně do té doby, dokud vidle nedosáhnou výšky 400mm nad zemí. Tehdy začnou fungovat dva postranní stabilizátory (odkaz 7/obr.2), které zablokují zařízení a zamezí jakémukoli horizontálnímu pohybu.

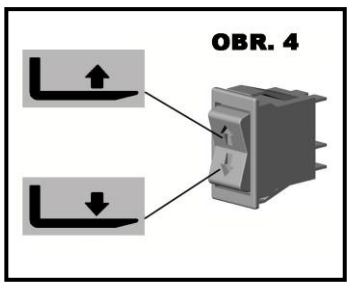

ÚDRŽBA (20.3)

Údržba musí být prováděna speciálně vyškoleným personálem a minimálně jednou za rok musí vozík projít celkovou kontrolou.
Pozn. Před provedením údržby nebo prohlídky vždy odpojte baterii.

Pravidelná údržba

ČÁST VOZÍKU	KONTROLA	JEDNOU ZA		
		3 Měsíce	6 Měsíce	12 Měsíce
PODVOZEK VOZÍKU	Zkontrolujte části, které nesou břemeno		X	
KOLEČKA	Zkontrolujte opotřebení kuličkových ložisek a uchycení	X		
ŘÍZENÍ	Zkontrolujte vůli	X		
HYDRAULICKÝ SYSTÉM	Zkontrolujte funkčnost hadic a propojení Zkontrolujte hladinu oleje Vyměňte olej 1,75 lt. (32 Cst., 40°C) Zkontrolujte tlakový ventil	X	X	 X X
ELETROINSTALACE	Zkontrolujte funkčnost Zkontrolujte spojení a kabely Zkontrolujte tlačítka	X X X		
ELEKTROMOTOR	Zkontrolujte opotřebení kartáčků		X	
MAZÁNÍ	Namažte spoje	X		

Pozn. Používejte zvlášť hydraulický olej, motorový olej a brzdový olej.
Pozn. Likvidujte použité oleje s ohledem na životní prostředí. Olej by měl být skladován v samostatné nádobě a později zlikvidován příslušným způsobem. Nezbavujte se oleje zakopáním do země nebo jiným nevhodným způsobem.

ČISTĚNÍ VOZÍKU: Vozík čistěte vyjma jeho elektrických a elektronických součástí vlhkým hadrem. Nepoužívejte přímý proud vody, páry, nebo hořlavé látky. Elektrické a elektronické součásti čistěte vysušeným stlačeným vzduchem při nízkém tlaku (max. 5 barů), nebo jiným než kovovým kartáčem.

ŘEŠENÍ POTÍŽÍ

VIDLE SE NEZDVIHAJÍ (22,2+X3):

PŘÍLIŠ MÁLO OLEJE	**ANO** ➡	NAPLŇTE OLEJOVOU NÁDRŽ
NE ⬇		
VYBITÁ BATERIE	**ANO** ➡	VIZ STR. 2 “NABÍJENÍ BATERIE”
NE ⬇		
OPOTŘEBENÉ TĚSNĚNÍ VÁLCE	**ANO** ➡	VYMĚŇTE TĚSNĚNÍ
NE ⬇		
ROZBITÉ RELÉ MOTORU	**ANO** ➡	ZKONTROLUJTE A VYMĚŇTE
NE ⬇		
OPOTŘEBENÉ KARTÁČKY MOTORU	**ANO** ➡	VYMĚŇTE KARTÁČKY
NE ⬇		
POŠKOZENÁ ELEKTROINSTALACE	**ANO** ➡	ZKONTROLUJTE ZAPOJENÍ ELEKTROINSTALACE A OVLÁDACÍ TLAČÍTKO
NE ⬇		
VEZMĚTE VOZÍK DO NEJBLIŽŠÍHO SERVISNÍHO CENTRA		

VIDLE SE NEPOKLÁDAJÍ (29,1):

VADNÝ ELEKTROMAGNETICKÝ VENTIL HYDRAULIKY	**ANO** ➡	ZKONTROLUJTE A VYMĚŇTE
NE ⬇		
VADNÁ ELEKTROINSTALACE	**ANO** ➡	ZKONTROLUJTE ZAPOJENÍ ELEKTROINSTALACE A OVLÁDACÍ TLAČÍTKO
NE ⬇		
VEZMĚTE VOZÍK DO NEJBLIŽŠÍHO SERVISNÍHO CENTRA		

CZ SHRNUTÍ (1.3)

SYSTÉM AUTOLEVELING……. str. 3
POSTUP NASTAVENÍ FOTOBUŇKY……..…… str. 3
NASTAVENÍ ČASOVÉHO SPÍNAČE …….. str. 3

SYSTÉM AUTOLEVELING

Systém AUTOLEVELING umožňuje udržovat materiál naložený na pracovní ploše vidlic v konstantní výšce od země, výška je stanovena pozicí fotobuňky. Tato neustálá regulace pracovní plochy probíhá automatickým způsobem, během běžného nakládání a vykládání, což výrazně přispívá k šetření času a pracovník se může plně věnovat svému úkolu, aniž by neustále musel obsluhovat čerpadlo elektrického paletového vozíku za účelem regulace výšky.

Systém AUTOLEVELING se skládá z následujících základních částí (viz obr. 1 a 2):
1.fotobuňka: zařízení citlivé na přítomnost těles do určité vzdálenosti od svého emitoru (citlivost na vzdálenost lze nastavit – viz odstavec 2)
2.akustický hlásič: vydává zvuk během automatického pohybu přístroje a tím upozorňuje pracovníky nacházející se blízkosti, aby věnovali dostatečnou pozornost pohyblivým částem.
3.stojina: podpěra a vodicí tyč skříně obsahující fotobuňku
4.časový spínač: zařízení umožňující nastavení časového rozpětí mezi aktivací fotobuňky a pohybem přístroje viz odstavec 3).
5.přepínač zdvihání-klesání: přepínač se 3 pozicemi slouží ke zvolení způsobu použití vozíku: automatické zdvihání během vykládání (pozice nahoru), manuální použití (prostřední pozice), automatické klesání během nakládání (pozice dolů)
6.regulační kolečko: umožňuje nastavení polohy skříně obsahující fotobuňku.

Pomocí přepínače (viz. bod č. 5 na obr. 2) lze zvolit směr pohybu přístroje:
-zdvihání, pro postupné zdvihání pracovní plochy za účelem jejího vyložení.
-manuální činnost: vyřazuje systém AUTOLEVELING a tím umožňuje normální použití přístroje
-klesání, pro postupné snížení pracovní plochy za účelem jejího naložení

Zorný úhel nakládání a výšku fotobuňky lze nastavit regulačním kolečkem (bod č.6 na obr.2). Výšku lze nastavit v rozmezí 400-800 mm od země. Zorný úhel je možné změnit natočením skříně s fotobuňkou. Neotáčejte přes limit určený napnutím kabelů, aby nedošlo k jejich poškození.

Lze také nastavit citlivost zařízení na vzdálenost pomocí regulace uvnitř skříně (viz návod na použití fotobuňky, viz odstavec 2).

Před každým použitím se musí pracovník ujistit, že fotobuňka není poškozená, že je nastavená ve správné pozici a zda není ušpiněná.

Během činnosti přístroje v automatickém režimu (zdvihání nebo klesání) se pracovník nachází v nesprávné pozici pro stanovené použití přístroje nebo na straně vidlic a nákladu, daleko od řízení. Je tedy třeba být náležitě ve střehu během fází automatického pohybu přístroje.
-Pracovník se musí vzdálit, jakmile začne přístroj pracovat automatickým způsobem, signalizováno akustickým hlásičem.
-Materiál musí být naložen nebo vyložen rovnoměrně podél délky vidlic tak, aby byl vozík vždy vyvážený a zamezilo se nebezpečí převrácení.
-Pracovník musí na přístroj dohlížet během jeho automatické činnosti a pokud se od něj vzdálí, musí umístit přepínač činnosti do prostřední pozice (manuální činnost).
-Pracovník se také musí ujistit, že v blízkosti fotobuňky nemůže spadnout žádný předmět nebo ji natrvalo překrýt.

Automatické klesání přístroje končí v bezpečné výšce od země, aby se zabránilo nepředvídanému zmáčknutí nohou pracovníka.

Pro snížení přístroje až na minimální úroveň je nutné použít manuální ovládání.

POSTUP NASTAVENÍ FOTOBUŇKY

Fotobuňka se nastavuje za použití předmětu v pozadí, který se umístí do maximální vzdálenosti, při které lze vyhledat náklad na vidlicích (v blízkosti hrotu vidlic) a která umožňuje, aby fotobuňka zaznamenala přítomnost předmětu v oblasti mezi fotobuňkou a pozadím.
K následujícím pokynům pro nastavení použijte legendu:

1. Tlačítko TEACH
2. Kontrolky: Kontrolka stability (zelená) Kontrolka automatického nastavení (červená a zelená)
3. Kontrolka provozu (oranžová)
4. Přepínač TEACH/RUN
5. Přepínač L-ON/D-ON
6. Přepínač NORMAL/ZONE

Nastavení fotobuňky je rozděleno na následující kroky :

- Nastavení přepínače režimu do pozice TEACH
- Nastavení přepínače režimu NORMAL/ZONE do pozice NORMAL
- Stisknutí tlačítka TEACH za přítomnosti pozadí: rozsvítí se kontrolka automatického nastavení (červená) (2)
- Nastavení přepínače režimu do pozice RUN. Zvolte režim L-ON nebo D-ON (impuls světla nebo tma).

Práh (a) se nastaví před pozadím ve vzdálenosti rovnající se 20% vzdálenosti pozadí. Výstup je ON mezi snímačem a L (a).

NASTAVENÍ ČASOVÉHO SPÍNAČE

Nastavení časového rozpětí, které uplyne mezí aktivací fotobuňky a pohybem přístroje, lze provést na čelním panelu (obr. 5) časového spínače (bod č. 4.na obr.2)
A. Led:
- pomalé blikání: napájení ON, relè OFF
- rychlé blikání: napájení ON, probíhá časování, relè OFF
- stálé světlo: napájení ON, relè ON

B. Nastavení zpoždění
C. Dip Switch: volba časové stupnice a funkcí

Zpoždění se nastavuje tak, že se nejdříve zvolí časová stupnice (úkon, který se musí provést před zapnutím časového spínače) za použití prvních třech dip-switch (bod C na obr. 5), jak je znázorněno na obr.6, potom se pomocí regulátoru (bod. B na obr. 5) nastaví doba zpoždění.

DA INDHOLD (1.3)

TEKNISKE SPECIFIKATIONER....Side 29
BRUG AF MASKINEN....Side 29
BESKRIVELSE AF MASKINEN....Side 29/30
SIKKERHEDSANORDNINGER....Side 30
MÆRKATER....Side 30
TRANSPORT OG OPSÆTNING....Side 30
BATTERIET....Side 30
BRUGSANVISNING....Side 30/31
VEDLIGEHOLDELSE....Side 31
PROBLEMLØSNING....Side 32

TEKNISKE SPECIFIKATIONER

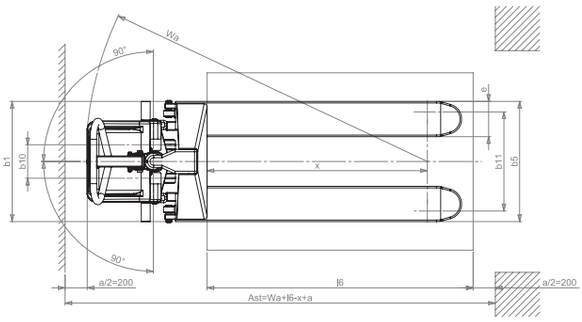

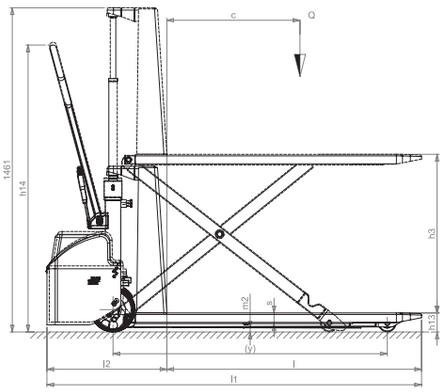

BESKRIVELSE	1.1 FABRIKANT			PR INDUSTRIAL	PR INDUSTRIAL	PR INDUSTRIAL	PR INDUSTRIAL	PR INDUSTRIAL
	1.2 MODEL			HX10E 1150x540	HX10E 1150x680	HX10E 1525x540	HX10E 1800x540	HX10E 2000x540
	1.3 FREMDRIFT			ELEKTRISK	ELEKTRISK	ELEKTRISK	ELEKTRISK	ELEKTRISK
	1.4 STYRESYSTEM			ESKORT	ESKORT	ESKORT	ESKORT	ESKORT
	1.5 KAPACITET	Q	kg	1000	1000	1000	1000	1000
	1.6 TYNGDEPUNKT	c	mm	600	600	762	900	1000
	1.8 LASTHJULAKSENS AFSTAND FRA GAFFELBASE	x	mm	993	993	1368	1643	1843
	1.9 TRIN	y	mm	1236	1236	1611	1886	2086
VÆGTE	2.1 VÆGT I DRIFT MED BATTERI (jfr. linje 6,5)		kg	139 (144*)	146	235 (240*)	259 (264*)	262 (267*)
	2.2 AKSEBELASTNING MED LAST, FORAN/BAGPÅ		kg	429/710 (434/710*)	434/712 (439/712*)	531/704 (536/704*)	572/687 (577/687*)	584/678 (589/678*)
	2.3 AKSEBELASTNING UDEN LAST, FORAN/BAGPÅ		kg	111/28 (116/28*)	116/30	155/80 (160/80*)	178/81 (183/81*)	180/82 (185/82*)
STEL-HJUL	3.1 DÆK			GIP	GIP	GIP	GIP	GIP
	3.2 FORHJULSDIMENSIONER (ø x bredde)			200x50	200x50	200x50	200x50	200x50
	3.3 BAGHJULSDIMENSIONER (ø x bredde)			80x50	80x50	80x50	80x50	80x50
	3.4 SIDEHJULSDIMENSIONER (ø x bredde)			- -	- -	- -	- -	- -
	3.5 ANTAL HJUL (x=TRÆK) FORAN/BAGPÅ			2/2	2/2	2/2	2/2	2/2
	3.6 BAGHJULSVIDDE	b_{10}	mm	150	150	150	150	150
	3.7 BAGHJULSVIDDE (MIN/MAX***)	b_{11}	mm	447	587	447	447	447
DIMENSIONER	4.1 LØFTEHØJDE	h_3	mm	715	715	715	715	715
	4.2 STYRESTANGENS HØJDE I KØREPOSITION MIN/MAX	h_{14}	mm	915/1300	915/1300	915/1300	915/1300	915/1300
	4.3 HØJDE VED SÆNKEDE GAFLER	h_{13}	mm	85	85	85	85	85
	4.19 TOTALLÆNGDE	l_1	mm	1690	1690	2065	2340	2540
	4.20 MOTORVOGNSLÆNGDE	l_2	mm	540	540	540	540	540
	4.21 TOTALBREDDE (FORAN/BAGPÅ MIN/MAX***)	b_1	mm	540	680	540	540	540
	4.22 GAFFELDIMENSION	s/e/l	mm	48/160/1150	48/160/1150	48/160/1525	48/160/1800	48/160/2000
	4.25 GAFFELBREDDE (MIN/MAX***)	b_5	mm	540	680	540	540	540
	4.32 FRIHØJDE (VED HALVT TRIN)	m_2	mm	21	21	21	21	21
	5.1 PLADSKRAV VED OPMAGASINERING AF PALLE PÅ 800x1200 PÅ LANGS	A_{st}	mm	1948	1948	2273	2548	2748
	5.4 DREJERADIUS	W_a	mm	1541	1541	1916	2191	2391
HJUL-MOTORER	6.2 LØFTEHASTIGHED, MED/UDEN LAST		m/s	0,08/0,13	0,08/0,13	0,08/0,13	0,08/0,13	0,08/0,13
	6.3 SÆNKEHASTIGHED, MED/UDEN LAST		m/s	0, 13/0,06	0,13/0,06	0,13/0,06	0,13/0,06	0, 13/0,06
EL-MOTORER	6.4 LØFTEMOTOREFFEKT		kW	1,6	1,6	1,6	1,6	1,6
	7.4 BATTERISPÆNDING, NOMINEL KAPACITET		V/Ah	12/60	12/60	12/60	12/60	12/60
	7.5 GEWICHT BATTERIJ		kg	14	14	14	14	14
	8.1 LAWAAIERIGHEID VOOR DE BEDIENER		dB(A)	67	67	67	67	67

* Version met ensretter om bord

1.2	MODEL			HX10E 1150x540 GEL/PLUS	HX10E 1525x540 GEL/PLUS	HX10E 1800x540 GEL/PLUS	HX10E 2000x540 GEL/PLUS
2.1	VÆGT I DRIFT MED BATTERI (jfr. linje 6,5)		kg	145	241	265	268
2.2	AKSEBELASTNING MED LAST, FORAN/BAGPÅ		kg	435/710	537/704	578/687	590/678
2.3	AKSEBELASTNING UDEN LAST, FORAN/BAGPÅ		kg	117/28	161/80	184/81	186/82
4.19	TOTALLÆNGDE	l1	mm	1720	2095	2370	2570
4.20	MOTORVOGNSLÆNGDE	l2	mm	570	570	570	570
5.1	PLADSKRAV VED OPMAGASINERING AF PALLE PÅ 800x1200 PÅ LANGS	Ast	mm	1978	2303	2578	2778
5.4	DREJERADIUS	Wa	mm	1571	1946	2221	2421
7.4	BATTERISPÆNDING, NOMINEL KAPACITET		V/Ah	12/50	12/50	12/50	12/50
7.5	GEWICHT BATTERIJ		kg	19	19	19	19

BRUG AF MASKINEN (4.2) (SE FIG.1)

Denne maskine er blevet udviklet for at transportere og løfte gods på fuldstændig jævne flader, uden ujævnheder, ledsaget til fods af brugeren. Identifikations-mærkaten “A” (fig. 3) indikerer løftekapaciteten, der under ingen omstændigheder må overskrides, både af hensyn til personlig sikkerhed og for ikke at skade maskinen.
Vejledningerne for sikkerhed, brug og vedligeholdelse bør overholdes til punkt og prikke. Montage af ekstra udstyr på maskinen skal først autoriseres af den konstruerende virksomhed.
Denne truck kan bruges i arbejdsmiljør, hvor føreren ofte er nødt til at løfte gods manuelt, den kan bruges både som en almindelig palleløfter og som en løftelig arbejdsflade. Ved at løfte godset til den nødvendige højde nedsættes brugen af overflødigt arbejde og forbedrer både stationære og mobile arbejdspladser ergonomisk.
Den elekstrisk styrede løftemekanisme accelererer og letter gentagne skift af arbejdshøjder.
Denne maskine udsender et akustisk tryk på 70 dB(A) målt ved maksimal byrde ved førerens højde, hvorfor høreværn er tilrådelige ved tunge løft.

BESKRIVELSE AF MASKINEN (5.3) (SE FIG.2)

1 - Chassis
Svejset struktur, bygget af materialer af højeste kvalitet med tilstrækkelig modstand overfor de krafter, trucken bliver udsat for. De to hjul foran og de sideanbragte stabilisatorer sikrer en høj stabilitet på fire støttepunkter.
2 – Styr
Styret bruges til at trække og manøvrere trucken. En gas-fjeder bringer den til sin vandrette position. Konstrueret til at beskytte førerens hænder.
3 – Løftecylinder
Løfter chassiset til den ønskede højde ved en simpel manøvre.
4 – Batteri
Batteriet er af igangsætnings-typen og er let tilgængeligt under motorhjelmen (pkt.8). For at genoplade skal stikket fra batteriopladeren indsættes i genopladnings-stikkontakten (pkt.11), der findes på støttepladen (pkt.9).
4 monteringsbøjler, placeret i batterikassen (ref. 9), og en elastikrem forhindrer enhver bevægelse af batteriet (ref. 4).
Mærkat F (fig.3) viser batteriets identifikations-data.

5 – Styrehjul
To elastiske gummi-styrehjul garanterer at trucken kan manøvreres uden at udsætte føreren for for mange anstrengelser.
6 – Støttehjul
To nylon-ruller med kuglelejer støtter uden problemer godset, der er koncentreret på dem.
7 – Stabilisatorer
De to sideanbragte stabilisatorer sætter sig automatisk i position når gaflerne overstiger en højde af 400 mm fra jorden. De sikrer trucken høj stabilitet da de forhindrer, at den tipper til siden, samt løfter styrehjulene 10 mm over jorden.
8 – Motorhjelm
Beskytter batteriet mod bump og kan uden besvær fjernes, så elle delene derunder kan vedligeholdes.
9 – Støtteplade
Den hydrauliske installation samt batteriet er fastgjort til støttepladen. Den er konstrueret for at beskytte: A)Førerens fødder B) Den elektriske installation C) Den hydrauliske installation D) Batteriet
10 – Hydraulisk kontrol
Sikkerheds-anordningerne er anbragt på den hydrauliske kontrol, dvs. Nedtagelseskontrollen og maksimums-tryks ventilen.
11 – Genopladnings-stikkontakt
Er anbragt på støttepladen og bruges til at genoplade batteriet ved at indsætte stikket fra genopladeren i den.
12 – Genoplader
Den er konstrueret således, at tilførslen af strøm automatisk afbrydes, når batteriet er fuldstændig opladt.
13 – Genopladnings-stikkontakt
Version med ensretter om bord (fig. 2a)
14 – Hovedafbryder

SIKKERHEDSANORDNINGER (6.9) (JFR. FIG. 2)
1) HOVEDAFBRYDER (REF. 14); 2) FLOWREGULATORVENTIL; 3) OVERTRYKSVENTIL; 4) STØDFANGERE;

MÆRKATER (13.2) (SE FIG.3)
Følgende mærkater forefindes på maskinen: A) Mærkat til at identificere køretøjs-typen. B) Advarsels-mærkat. C) Symboler, der demonstrerer styre-manøvrerne. D) Mærkater, der indikerer fastgørelses-punkterne. E) Mærkater, der indikerer at fødder kan komme i klemme. F) Batteri-mærkat. G) Mærkat, der indikerer tyngdepunktets position. H) Skilt, læs vejledning
Mærkaterne må under ingen omstændigheder fjernes eller gøres ulæselige.

TRANSPORT OG OPSÆTNING (14.2)
Benyt fastgørelsespunkterne som indikeret på mærkaterne “D” (fig. 3) for at transportere trucken. Maskines vægt er indikeret på identifikations-mærkaten “A” (fig. 2)
Før maskinen tages i brug, bør man sikre sig at alle dens dele, deriblandt sikkerheds-installationerne, er i perfekt stand og funktionsdygtige.

BATTERIET (16.2)
Intruktion, sikkerheds-foranstaltninger samt vedligeholdelse
Inspektion, genopladning og udskiftning af batteri skal udføres af autoriseret personnel ifølge fabrikantens anvisninger. Det er forbudt at ryge samt at opbevare brandbart eller gnist-frembringende materiale nær trucken eller batteri-opladeren. Miljøet skal være fornuftigt udluftet. Elementernes låg skal holdes tørre og rene. Fjern al syre, der lækket ud, og kom lidt Vaseline på terminalerne og skru dem så fast (i gelé batterier er elektrolyten en gelé og derfor kræves der ingen vedligeholdelse af disse). Vægten og størrelsen af batterierne kan indvirke på truckens stabilitet, derfor, hvis et ikke-standard batteri er fastgjort, er det tilrådeligt at kontakte FABRIKANTEN for den relative autorisation. Det er forbudt at løfte eller sænke gafl erne under genopladning. Efter udskiftning af batteri skal det gamle indleveres til den nærmeste tankstation.

Genopladning af batteri
Det er tilrådeligt at genoplade batteriet efter at have brugt trucken i nogle timer, følgende disse punkter:
• fjern motorhjelmen (pkt. 8/fi g. 2)
• afdæk batteri-elementerne
• indsæt genopladnings-stikket i ensretter-kontakten (pkt. 11/fi g. 2)
• sæt ensretter-kontakten på “ON”
• når batteriet er fuldstændigt opladt vil genopladeren automatisk afbryde strømtilførslen og “stop”-lampen tændes. Sæt ensretteren på “OFF” og fjern stikket.
• Tjek elektrolyt-niveauet i elementerne en gang om ugen
• Luk batteri-elementerne og tør dem

Version med ensretter om bord (fig. 2a)
• Sænke gaflerne
• Isætte strømledningens stik (ref.13/fig.2) i en stikkontakt
• Under opladningsfasen vil batteriopladeren forbyde enhver løfteudførsel. Slutning af opladning angives af GRØNT LED. På dette punkt er det muligt at trække ledningen ud og bruge maskinen igen.
VIGTIGT: ved opladning af gelé batterier må kun anvendes en speciel batterieoplader.
ADVARSEL: Afl ad aldrig batteriet fuldstændigt og undgå delvis genopladning: hvis batterierne får lov til a løbe tomme for tit, forkortes deres liv.

Udskiftning af batteri (17.3)
a) Fjern batteriet fra dets holdere
b) Fjern kablerne fra batteri-terminalerne
c) Træk batteriet ud
d) Tilslut batteriet i henhold til de samme anvisninger, i omvendt rækkefølge, sættende det ordentligt på plads og tilsluttende det korrekt.
Brug altid et batteri af samme type som det udskiftede. VIGTIGT: BEHANDL SVOVLSYREN MED FORSIGTIGHED, DEN ER GIFTIG OG ÆTSENDE (ELEKTROLYTEN I GELÉ BATTERIER ER LIGELEDES ÆTSENDE OG DERFOR MÅ DE UNDER INGEN OMSTÆNDIGHEDER VÆRE ÅBNE); HVIS HUD ELLER TØJ KOMMER I KONTAKT MED SYREN, VASK GRUNDIGT MED VAND OG SÆBE. I TILFÆLSE AF UHELD SKAL EN DOKTOR KONSULTERES!!!
Efter udskiftning af batteriet, skal det brugte indleveres til den nærmeste tankstation (på grund af blyindholdet skal gelé batterier også genanvendes, hvis de udskiftes).

Batteri-tjek
Læs opmærksomt batteri-fabrikantens brugs- og vedligeholdelses-vejledninger. Tjek, at der ikke er nogen ætsning, at der er Vaseline (gelé batterierne behøver ingen yderligere kontrol) på polerne og at syren er 15 mm over pladerne. Hvis elementerne ikke er dækkede, fyld op med destilleret vad. Mål elektrolyt-densiteten med et densimeter for at tjekke opladnings-niveauet.

BRUGSANVISNING (18.3)
Denne gaffel-truck er udviklet til løftning og transport af last på paller eller beholdere, anbragt på flade og jævne gulvbelægninger med passende modstandsdygtighed.
Trucken skal benyttes i henhold til de følgende regulationer:
Føreren skal udføre de følgende brugsanvisninger i køre-positionen, således at han/hun forholder sig i en rimelig afstand fare-zoner (såsom master, gafler, kæder, drivhjul, styrehjul, stabilisatorer og alle andre bevægelige bestanddele på trucken), der kan føre til at ahender og/eller fødder kommer i klemme.
Sikkerheds regler
Palle-løfteren skal bruges efer følgende regler:
A) Belæs ikke trucken med gods der overstiger maksimums-vægten indikeret på mærkaten “A” (fig. 3), da trucken ikke vil være i stand til at løfte det og vil lide stor skade.
B) Belæs hver gaffel med omtrent samme vægt af gods.

C) Distribuér godset ens på de to gafler.
D) Løft ikke godset, hvis det er placeret på tippen af gaflerne.
E) Det er forbudt at transportere eller løfte mennesker.
F) Det er forbudt at køre ind i områder, hvor der er genstande i bevægelse.
G) Det er forbudt at ændre på truckens opbygning.
H) Det er forbudt at trække trucken når gaflerne er mere end 400 mm over jorden.
I) Føreren af maskinen skal være bekendt med anvisningerne til dens brug og skal være iført passende beklædning.
L) Det er forbudt at benytte elektriske eller mekaniske midler til at trække trucken; den må kun manøvreres med hånden.
M) Det er forbudt at bruge løfte/sænke-knappen når batteriet er under genopladning.
N) Sikkerheds-anordningerne må ikke deaktiveres eller afmonteres.
O) Før igangsættelsen skal føren tjekke at
-løfte-gaflerne er i perfekt tilstand.
-Batteriet er opladt, stationært og med elementerne tørre og rene.
P) Den ansvarlige maskin-fører må ikke lade uautoriseret personale køre maskinen eller stå på gaflerne.
Q) Hvis trucken skal transporteres med elevator skal den køres ind i elevatoren med gaflerne først. (Først check elevatorens vægt kapacitet).
R) Trucken må kun benyttes og parkeres steder, hvor den er beskyttet mod regn og sne, og må under ingen omstændigheder benyttes i meget fugtige omgivelser.
S) Temperatur ved brug -12°C / + 40°C
Den konstruerende virksomhed kan ikke holdes ansvarlig i tilfælde af fejl eller ulykker som sker på grund af dårlig vedligeholdelse, misbrug, installering udført af ukvalificerede.
ADVARSEL: På grund af sit design modificerer pantograf-palleløfteren sin stabilitet under løft, ved at reducere afstanden mellem stabilisatoren og støttehjulene. Sørg for at anbringe godset korrekt på gaflerne og at tyngdepunktet svarer til det af fabrikanten anbefalede. Hvis vægten ikke er ligeligt fordelt og har andre tyngdepunkter end de anbefalede, kan pantograf-palleløfteren, selvom den i løftets første fase lader til at være stabil, pludselig tippe over, hvis tyngdepunktet flytter sig fra støttehjulenes linie.

Bevægelse
Træk trucken mod arbejdsområdet med styret (pkt. 2/fig. 2). Styr langsomt, da pludselige bevægelser kan provokere farlige situationer. Bevæg kun maskinen, når godset og gaflerne er sænkede – højst 300 mm fra jorden.

FIG. 4

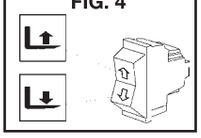

Funktion
For at løfte gaflerne, tryk på den øverste del af knappen indtil den ønskede højde er nået – for at sænke dem, tryk på den nederste del. Trucken vil bevæge sig frit indtil gaflerne når en højde af omkring 400 mm over jorden, hvorefter de to sideanbragte stabilisatorer (pkt. 7/ fig. 2) skrider ind og blokerer maskinen ved at forhindre en hvilken som helst vandret bevægelse.

VEDLIGEHOLDELSE (20.3)

Vedligeholdelsen må kun udføres af specialiseret personnel, og trucken skal synes mindst en gang om året.
BEMÆRK. Batteriet skal afkobles inden udførsel af alle vedligeholdelses-operationer eller –inspektioner.

PERIODISK VEDLIGEHOLDELSE

ELEMENT	CONTROLE	ELKE		
		3 MDR.	6 MDR.	12 MDR.
CHASSIS	Tjek Godsbærende elementer		●	
HJUL	Tjek slid	●		
	Tjek Kuglelejer og forankring	●		
STYRING	Tjek slør	●		
HYDRAULISK INSTALLATION	Tjek at rør og samlinger virker	●		
	Tjek Olie-niveau		●	
	Skift olie 1,75l (32 Cst, 40° C)			●
	Tjek højtryksventil.			●
ELEKTRISK INSTALLATION	Tjek at det virker	●		
	Samlinger og kabler	●		
	Kontrol-knap	●		
ELEKTRISK MOTOR	Tjek slid af børster		●	
RELSE	r samlingerne	●		

ADVARSEL: Brug hydraulisk olie samt motor- og bremseolie.
BEMÆRK: Respekter venligst miljøt ved afskaffelse af brugt olie. Olein bør opbevares i tønder for senere at indleveres til den nærmeste tankstation. Hæld aldrig olie i jorden eller på andre upassende steder.

- RENGØRING AF TRUCKEN: Rengør truckens bestanddele, undtagen elektriske og elektroniske elementer, med en fugtig klud. Undgå brug af direkte stråler af vand, damp eller brandbare væsker. Rengør elektriske og elektroniske komponenter med affugtet, komprimeret luft ved lavt tryk (højst 5 bat) eller med en ikke metallisk børste.

PROBLEMLØSNING

GAFLERNE VIL IKKE LØFTE (22,2 + X3):

FOR LIDT OLIE → JA → FYLD OLIETANKEN
NEJ ↓
BATTERI FLADT → JA → SE SIDE 30 (GENOPLADNING)
NEJ ↓
NEDSLIDTE CYLINDER-BELÆGNINGER → JA → UDSKIFT BELÆGNINGER
NEJ ↓
ØDELAGT MOTOR-RELÆ → JA → TJEK OG UDSKIFT
NEJ ↓
NEDSLIDTE MOTOR-BØRSTER → JA → UDSKIFT BØRSTER
NEJ ↓
BESKADIGET ELEKTRISK INSTALLATION → JA → TJEK ELEKTRISKE SAMLEPUNKTER OG KONTROLKNAP
NEJ ↓
BRING PALLELØFTEREN TIL DET NÆRMESTE SERVICECENTER

GAFLERNE KAN IKKE SÆNKES

DEFEKT MAGNET-VENTIL → JA → TJEK OG UDSKIFT
NEJ ↓
FEJLFULD ELEKTRISK INSTALLATION → JA → TJEK ELEKSTRISKE SAMLEPUNKTER OG KONTROLKNAP
NEJ ↓
BRING PALLELØFTEREN TIL DET NÆRMESTE SERVICECENTER GARANTI

INDHOLD

DA

AUTOLEVELING SYSTEM .....pag. 8
PROCEDURE TIL REGULERING AF FOTOCELLE.....pag. 8
REGULERING AF TIMER .....pag. 8

1. AUTOLEVELING SYSTEM

AUTOLEVELING systemet tillader at holde en konstant jordhøjdeafstand af materialet der er opladet på gaflernes arbejdsflade, en afstand der er fastsat af fotocellens position. En sådan kontinuerlig regulering af arbejdsfladen sker på automatisk måde, under normalt ladnings- og afladningsarbejde. Dette muliggør en betydelig tidsbesparelse, og tillader operatøren at tilegne sig fuldstændigt sin arbejdsopgave, uden altid at skulle betjene løftevognens pumpe for at regulere hø'bfjden på den.

AUTOLEVELING systemet udgøres hovedsageligt af følgende dele (se FIG.1 og 2):
1. fotocelle: et apparat der er følsomt for tilstedeværelse af legemer indenfor en vis afstand fra sin sender (følsomhedsafstanden kan reguleres – se par.2)
2. akustisk advarselsapparat: udsender en lyd under maskinens automatiske bevægelse for at meddele operatørerne i nærheden at de skal være opmærksomme på delene i bevægelse.
3. stang: støtte og ledeskinne til kassen der indeholder fotocellen
4. timer: apparat der tillader regulering af tidsforskellen mellem fotocellens aktivering og maskinens bevægelse (se par.3).
5. vælger opgang-nedgang: afbryder med tre positioner, der tillader at vælge maskinens brugsmåde: automatisk opgang under afladning (opad position), manuelt brug (midt position), automatisk nedgang under ladning (nedad position),
6. reguleringskuglegreb: tillader at fastsæ'bette positionen af kassen der indeholder fotocellen

Ved at handle på vælgeren (ref.5 fig.2) er det muligt at vælge maskinens bevægelsesretning:
- opgang, for at løfte arbejdsfladen efterhånden som den aflades
- manuel funktion: udelukker AUTOLEVELING systemet, så normalt brug af maskinen tillades
- nedgang, for at sæ'benke arbejdsfladen efterhånden som den lades

Vinkelsynsfeltet på ladet, samt fotocellens højde kan reguleres ved at handle på reguleringskuglegrebet (ref.6 fig.2). Højden kan reguleres fra 400 til 800 mm fra jorden. Vinkelsynsfeltet kan ændres ved at dreje kassen der indeholder fotocellen. Drej ikke udover grænsen der er indført af kabelspændingen for ikke et beskadige denne.

Det er derudover muligt at regulere apparatets følsomhedsafstand ved at handle på reguleringen indvendigt i kassen (se manual til brug af fotocellen, se par.2).

Inden ethvert arbejde skal operatøren være sikker på at fotocellen ikke er beskadiget, at den er orienteret i rette position og at den ikke er snavset.

Under maskinens automatiske brug (opgang eller nedgang) vil operatøren befinde sig i en ukorrekt position til regulært brug af maskinen, eller rettere ved gaflernes side og ladningens side, fjernt fra styreapparatet. Det er derfor nødvendigt at være opmærksom på maskinens automatiske bevægelser i disse faser.
- Operatøren skal fjerne sig så snart maskinen starter den automatiske bevægelse, det signaleres af det akustiske advarselsapparat.
- Materialet skal lades eller aflades på homogen måde langs gaflernes længder, på den måde at man altid har maskinen i ligevægt, og derfor undgår risiko for at denne vælter.
- Operatøren skal overvåge maskinen under dennes automatiske brug, og i tilfælde af at denne går væk fra maskinen, skal funktionsvælgeren stilles i midt position (manuel funktion).
- Operatøren skal derudover være sikker på at der ikke kan falde genstande ned i nærheden af fotocellen, eller dække fotocellen permanent.

Maskinens automatiske nedgang stopper ved en sikkerhedshøjde fra jorden, for at undgå utilsigtet knusning af operatørens fødder.

For at sænke maskinen indtil minimalt niveau er det nødvendigt at handle manuelt på styringen.

2. PROCEDURE TIL REGULERING AF FOTOCELLE

Regulering af fotocellen udføres ved at tage udgang i et referencepunkt, der er indstillet til maksimal afstand i sammenpasning med det hvor man finder ladningen på gaflerne (i nærheden af gaflernes spidser) og det gør at fotocellen lægger mærke til tilstedeværelse af en genstand i området inklusivt disse og baggrunden.

Til følgende reguleringsinstrukser kan man henvises til figurteksten:
1. Trykknap TEACH
2. Kontrollampe: Stabilitets kontrollampe (grøn)autoindstillings kontrolllampe (rød og grøn)
3. Funktions kontrollampe (orange)
4. Vælger TEACH/RUN
5. Vælger L-ON/D-ON
6. Vælger NORMAL/ZONE

Regulering af fotocellen udføres ved følgende trin:
- Placer mådevælgeren på TEACH
- Placer mådevælgeren NORMAL/ZONE på NORMAL
- Tryk trykknap TEACH tilstedeværelse af baggrunden: kontrollampe til autoindstilling vil tændes (rød) (2)
- Placer mådevælgeren på RUN. Vælg måden L-ON eller D-ON (lys eller mørke impuls).

Grænseværdien (a) bliver indstillet foran baggrunden med en afstand der svarer til 20% af baggrundsafstanden. Udgangen er ON mellem sensoren og L (a).

3. REGULERING AF TIMER

Det er muligt at regulere tidsintervallet der løber mellem fotocellens aktivering og maskinens bevægelse ved at handle på timeren (ref.4 fig.2) via dens frontpanel (fig. 5):
A. Led:
- langsom intermitterende: strømtilførsel ON, relæ OFF
- hurtig intermitterende: strømtilførsel ON, timing under udførelse, relæ OFF
- fast: strømtilførsel ON, relæ ON

B. Regulering af forsinkelsen
C. Dip Switch: valg af tidsskala og funktion

Reguleringen af forsinkelsen udføres ved først at vælge tidsskalaen (operation der skal udføres inden timeren tilføres strøm) ved brug af de tre første dip-switch (ref.C fig.5) som vist på fig.6, for derefter at indstille forsinkelsestiden ved hjælp af regulatoren (ref. B fig.5)

ES SUMARIO (1.3)

CARACTERÍSTICAS TÉCNICAS ..... pág. 17
EMPLEO DE LA MÁQUINA ..... pág. 17
DESCRIPCIÓN DE LA MÁQUINA ..... pág. 17/18
DISPOSITIVOS DE SEGURIDAD ..... pág. 18
PLACAS ..... pág. 18
TRANSPORTE Y PUESTA EN MARCHA ..... pág. 18
BATERÍA ..... pág. 18
UTILIZACIÓN ..... pág. 18/19
MANUTENCIONES ..... pág. 19
BÚSQUEDA DE LAS AVERÍAS ..... pág. 20

CARACTERISTICAS TÉCNICAS

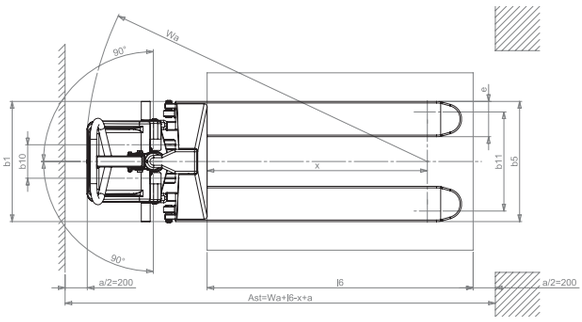

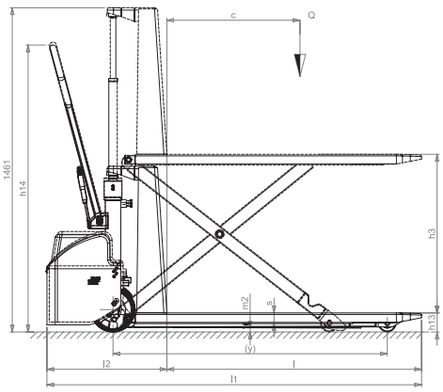

					PR INDUSTRIAL	PR INDUSTRIAL	PR INDUSTRIAL	PR INDUSTRIAL	PR INDUSTRIAL
DESCRIPCIÓN	1.1	FABRICANTE							
	1.2	MODELO			HX10E 1150x540	HX10E 1150x680	HX10E 1525x540	HX10E 1800x540	HX10E 2000x540
	1.3	SISTEMA PROPULSOR			ELECTRICO	ELECTRICO	ELECTRICO	ELECTRICO	ELECTRICO
	1.4	SISTEMA DE CONDUCCIÓN			ACOMPAÑAMIENTO	ACOMPAÑAMIENTO	ACOMPAÑAMIENTO	ACOMPAÑAMIENTO	ACOMPAÑAMIENTO
	1.5	CAPACIDAD DE CARGA	Q	kg	1000	1000	1000	1000	1000
	1.6	BARICENTRO	c	mm	600	600	762	900	1000
	1.8	DISTANCIA ENTRE EJE RUEDAS DE CARGA Y BASE HORQUILLA	x	mm	993	993	1368	1643	1843
	1.9	DISTANCIA ENTRE EJES DE RUEDAS ANTERIORES Y POSTERIORES	y	mm	1236	1236	1611	1886	2086
PESOS	2.1	PESO EN SERVICIO CON BATERÍA (Ver linea 6.5)		kg	139 (144*)	146	235 (240*)	259 (264*)	262 (267*)
	2.2	CARGA EN EJES CON CARGA, ANTERIOR/POSTERIOR		kg	429/710 (434/710*)	434/712 (439/712*)	531/704 (536/704*)	572/687 (577/687*)	584/678 (589/678*)
	2.3	CARGA EN EJES SIN CARGA, ANTERIOR/POSTERIOR		kg	111/28 (116/28*)	116/30	155/80 (160/80*)	178/81 (183/81*)	180/82 (185/82*)
RUEDAS/RUEDAS	3.1	NEUMÁTICOS			G/P	G/P	G/P	G/P	G/P
	3.2	DIMENSIÓN RUEDAS ANTERIORES (Ø x anchura)			200x50	200x50	200x50	200x50	200x50
	3.3	DIMENSIÓN RUEDAS POSTERIORES (Ø x anchura)			80x50	80x50	80x50	80x50	80x50
	3.4	DIMENSIÓN RUEDAS LATERALES (Ø x anchura)			-	-	-	-	-
	3.5	CANTIDAD RUEDAS (x=DE TRACCIÓN) ANT./POST.			2/2	2/2	2/2	2/2	2/2
	3.6	DISTANCIA ENTRE RUEDAS ANTERIORES	b_{10}	mm	150	150	150	150	150
	3.7	DISTANCIA ENTRE RUEDAS POSTERIORES (MÍN./MÁX.***)	b_{11}	mm	447	587	447	447	447
DIMENSIONES	4.4	ALTURA ELEVACIÓN	h_5	mm	715	715	715	715	715
	4.9	ALTURA DEL TIMÓN EN POSICIÓN DE CONDUCCIÓN MÍN./MÁX.	h_{14}	mm	915/1300	915/1300	915/1300	915/1300	915/1300
	4.15	ALTURA HORQUILLAS BAJAS	h_{13}	mm	85	85	85	85	85
	4.19	LONGITUD TOTAL	l_1	mm	1690	1690	2065	2340	2540
	4.20	LONGITUD GRUPO MOTRIZ	l_2	mm	540	540	540	540	540
	4.21	ANCHURA TOTAL (ANT./POST. MÍN./MÁX.***)	b_1	mm	540	680	540	540	540
	4.22	DIMENSIÓN HORQUILLAS	s/e/l	mm	48/160/1150	48/160/1150	48/160/1525	48/160/1800	48/160/2000
	4.25	ANCHURA HORQUILLAS (MÍN./MÁX.***)	b_5	mm	540	680	540	540	540
	4.32	HUELGO HORQUILLAS-PAVIMENTO (EN PUNTO CENTRAL ENTRE RUEDAS ANT. Y POST.)	m_1	mm	21	21	21	21	21
	4.34	ESPACIO OPERATIVO NECESARIO PARA PALLETS 800x1200 EN POS. LONGITUDINAL	A_{st}	mm	1948	1948	2273	2548	2748
	4.35	RADIO DE GIRO	W_a	mm	1541	1541	1916	2191	2391
PRESTACIONES	4.7	VELOCIDAD DE ELEVACIÓN, CON/SIN CARGA		m/s	0,08/0,13	0,08/0,13	0,08/0,13	0,08/0,13	0,08/0,13
	4.13	VELOCIDAD DE BAJADA, CON/SIN CARGA		m/s	0,13/0,06	0,13/0,06	0,13/0,06	0,13/0,06	0,13/0,06
MOTOR ELECTRICO	5.2	POTENCIA MOTOR DE ELEVACIÓN		kW	1,6	1,6	1,6	1,6	1,6
	6.2	TENSIÓN BATERÍA, CAPACIDAD NOMINAL		V/Ah	12/60	12/60	12/60	12/60	12/60
	6.5	PESO BATERÍA		kg	14	14	14	14	14
	7.1	RUIDO (EN EL OÍDO DEL OPERADOR)		dB(A)	67	67	67	67	67

* Versione con rectificador incorporado

				HX10E 1150x540 GEL/PLUS	HX10E 1525x540 GEL/PLUS	HX10E 1800x540 GEL/PLUS	HX10E 2000x540 GEL/PLUS
2.1	PESO EN SERVICIO CON BATERÍA (Ver linea 6.5)		kg	145	241	265	268
2.2	CARGA EN EJES CON CARGA, ANTERIOR/POSTERIOR		kg	435/710	537/704	579/687	590/678
2.3	CARGA EN EJES SIN CARGA, ANTERIOR/POSTERIOR		kg	117/28	161/80	184/81	186/82
4.19	LONGITUD TOTAL	l1	mm	1720	2095	2370	2570
4.20	LONGITUD GRUPO MOTRIZ	l2	mm	570	570	570	570
4.34	ESPACIO OPERATIVO NECESARIO PARA PALLETS 800x1200 EN POS. LONGITUDINAL	Ast	mm	1978	2303	2578	2778
4.35	RADIO DE GIRO	Wa	mm	1571	1946	2221	2421
6.2	TENSIÓN BATERÍA, CAPACIDAD NOMINAL		V/Ah	12/50	12/50	12/50	12/50
6.5	PESO BATERÍA		kg	19	19	19	19

EMPLEO DE LA MÁQUINA (4.2) (VER FIG.1)

Esta máquina ha sido proyectada para el transporte y el levantamiento de unidades de carga sobre suelos lisos, sin ninguna asperidad y el conductor deberá acompañarla a pié. La placa de identificación “A” (Fig. 3) indica la capacidad de elevación, que no deberá superarse nunca, para la seguridad del personal y para no dañar el vehículo. Le aconsejamos cumplir rigurosamente con las disposiciones antinfortunio y con las relativas al funcionamiento y a la manutención. El montaje sobre la máquina de un equipo ocasional cualquiera, deberá ser autorizado por el Fabricante. Ésta carretilla puede emplearse en lugares de trabajo en los cuales, el operador debe encurvarse para levantar cargas manualmente y por muchas veces al día. Puede usarse como transpallet normal, o como tablero de trabajo elevable. Elevando la carga a la altura deseada, disminuyen los esfuerzos inútiles y se mejora la ergonomía del puesto de trabajo parado o móvil. El levantamiento eléctrico acelera y facilita los cambios repetitivos de las alturas de trabajo.

Esta máquina emite una presián acústica de 70 dB (A), medidos a nivel del operador y con plena carga. Por lo tanto, para usos intensos, aconsejamos de usar instrumentos supresores de ruído (auriculares, tapones etc.).

DESCRIPCIÓN DE LA MÁQUINA (5.3) (VER FIG.2)

1 - Chasís

Estructura soldada, construída con materiales de primera calidad, con resistencia adecuada a los esfuerzos a los cuales está sometida la carretilla. Los dos rodillos anteriores y los estabilizadores laterales, aseguran una grande estabilidad en los 4 puntos de apoyo.

2 - Timón

El timón sirve para tirar y maniobrar la carretilla. Un muelle a gas lo hace volver automáticamente en posición vertical cuando se suelta. Construído de manera de proteger las manos del operador.

3 - Cilindro de elevación

Funcionamiento a efecto sencillo, permite levantar el chasís a la altura requerida. Los materiales usados, garantizan la protección del operador a los riesgos mecánicos.

4 - Batería

La batería es del tipo arranque, se encuentra en el interior del capó (ref: 8), fácilmente accesible. Para recargarla es suficiente inserir el enchufe del carga batería en la toma de recarga (ref.11) situada en el soporte (ref.9). 4 apoyos obtenidos sobre el soporte (ref. 9), y una correa elástica impiden cualquier movimiento de la batería (ref. 4). La placa “F” (Fig.3) muestra los datos de identificación de la batería.

5 - Ruedas directrices
Dos ruedas directrices de goma elástica permiten una maniobrabilidad sin esfuerzo excesivo para el operador.
6 - Rodillos de carga
Dos rodillos de nylón con cojinetes de bolas, soportan ampliamente la carga que se concentra sobre ellos.
7 - Estabilizadores
Los dos estabilizadores laterales, se posicionan automáticamente poco después que las horquillas superan una altura desde el suelo de 400 mm. Ofrecen una gran estabilidad a la carretilla, impidiendo que se volque lateralmente y levantando las ruedas a una altura de 10 mm. desde el suelo.
8 - Capó
Protege la batería contra los golpes, se extrae fácilmente para la manutención de todos los agentes contenidos en él.
9 - Soporte
Encima de él se encuentran fijados la instalación hidráulica y la batería. Está estudiado de manera de proteger: A) los piés del operador B) la instalación eléctrica C) la instalación hidráulica D) la batería
10 - Centralita hidráulica
Sobre ella se encuentran montados los dispositivos de seguridad para el operador, como el control de la bajada y la válvula de máxima presión.
11 - Toma de recarga
Colocada sobre el soporte, sirve para recargar la batería; es suficiente conectarla con el enchufe del carga batería.
12 - Carga batería
Está estudiado de manera de interrumpir el suministro de corriente de modo automático, cuando la batería está completamente cargada. Para un uso correcto seguir atentamente las seguentes instrucciones.
13 - Toma de recarga
Versión con rectificador incorporado (fig. 2a)
14 - Interruptor general

DISPOSITIVOS DE SEGURIDAD (6.9) (VER FIG. 2)
1) INTERRUPTOR GENERAL (REF. 14); 2) VÁLVULA LIMITADORA DE FLUJO; 3) VÁLVULA DE MÁXIMA PRESIÓN; 4) PROTECCIÓN CONTRA CAÍAS;

PLACAS (13.2) (VER FIG.3)
Sobre la máquina son visibles las siguientes placas: A) Placa de identificación del tipo de vehículo. B) Placa peligro de corte. C) Símbolos indicantes las funciones de mando. D) Plaquitas indicantes los puntos de embragadura. E) Plaquitas peligro aplastamiento piés. F) Plaquita batería. G) Plaquita indicantes las posición del baricentro del peso H) Placa: leer manual de instrucciones
No se deben, absolutamente, quitar las placas de su sitio ne volverles ilegibles.

TRANSPORTE Y PUESTA EN MARCHA (14.2)
Para transportar la carretilla están previstos algunos puntos de embragadura, indicados en las plaquitas "D" (Fig.3) mientras que, el peso de la máquina está indicado sobre la placa de identificación "A" (Fig.3). Ántes de poner en marcha la máquina, controlar que todas las partes estén en perfectas condiciones, comprobar el funcionamiento y los dispositivos de seguridad.

BATERÍA (16.2)
Instrucciones, medidas de seguridad y manutención.
La inspección, la carga y el cambio de la batería, lo debe efectuar el personal autorizado, siguiendo las instrucciones para el uso del constructor de la misma. Está prohibido fumar y tener cerca de la carretilla y del aparato de carga, material inflamable o que provoque chispas. El ambiente debe estar bien ventilado. Para una buena manutención, los tapones de los elementos deben estar secos y limpios. Eliminar el ácido que pudiera haber salido, untar los bornes con un poco de vaselina y apretarlos (las baterías de gel, ya que tienen el electrólito gelificado, no necesitan de ningún tipo de mantenimiento). El peso y las dimensiones de la batería pueden influir sobre la estabilidad de la carretilla, por lo tanto, si se monta una batería diferente a la standard es aconsejable interpelar la Casa Constructora para la autorización necesaria.
Está prohibido levantar o bajar las horquillas durante las operaciones de recarga. En el caso de substitución de la batería, entregar la batería vieja a la gasolinera más cercana.

Recarga de la batería
Se aconseja cargar la batería después de las horas de utilización de la carretilla, respetando los siguientes puntos:
• quitar el capó (ref.8 - Fig.2);
• bajar las horquillas
• descubrir los elementos de la batería;
• conectar el enchufe del rectifi cador con la toma de recarga (ref.11 - Fig.2) de la batería;
• encender el rectifi cador posición "ON";
• al fi nal de la carga, el carga batería interrumpe el suministro de corriente illuminando la luz testigo "Stop", entonces apagar (posición OFF) y desconectar el enchufe.
• Comprobar una vez por semana el nivel del electrolíta.
• Cerrar los elementos de la batería y secárlos.

Versión con rectificador incorporado (fig. 2a)
• Bajar las horquillas.
• Enchufar el cable de alimentación (ref. 13 de Fig.2) en la toma de corriente.
• Mientras el carga baterías está funcionando se inhiben todas las operaciones de elevación. El LED VERDE se enciende para indicar que la fase de carga de las baterías ha sido completada: basta desenchufar el cable para utilizar la máquina nuevamente.
IMPORTANTE: para la recarga de las baterías de gel utilice exclusivamente cargadores de batería específicos.
ATENCION: No descargar nunca completamente la batería y evitar las cargas incompletas: descargar excesivamente las baterías significa reducirles la vida.

Cambio de la batería (17.3)
a) Desbloquear la batería quitando los bloques.
b) Desconectar los cables de los polos de la batería.
c) Extraer la batería.
d) Volver a montar la batería siguiendo el orden inverso, fijándola en su propia sede y conectándola correctamente. **(Utilizar siempre una batería del mismo tipo de aquella substituída).**
IMPORTANTE: EMPLEAR CON CUIDADO EL ACIDO SULFÚRICO, ES TÓXICO Y CORROSIVO (TAMBIÉN EL ELECTRÓLITO DE LAS BATERÍAS DE GEL ESCORROSIVO, POR LO TANTO NO DEBEN ABRIRSE EN NINGÚN CASO); ATACA LA PIEL Y LOS VESTIDOS QUE, EVENTUALMENTE, DEBERÁN SER LAVADOS CON JABÓN Y AGUA ABUNDANTES. !EN CASO DE ACCIDENTE CONSULTAR UN MÉDICO!
En el caso de substitución de la batería, entregar la batería vieja a la gasolinera más cercana (debido a la presencia de plomo, también las baterías de gel, en caso de sustitución, deben reciclarse).

Control Batería
Leer atentamente las instrucciones de uso y manutención del Constructor de la batería. Controlar que no haya corrosión, que haya vaseline sobre los polos (las baterías de gel no necesitan de más controles) y que el ácido llegue a 15 mm. por encima de las placas. Si los elementos están descubiertos, restaurar el nivel con agua destilada. Medir la densidad del electrólito con un dens'metro para controlar el nivel de carga.

UTILIZACIÓN (18.3)
Este transpallet ha sido ideado para levantar y transportar cargas sobre pallets o contenedores normalizados sobre suelos planos, lisos y de resistencia adecuada. El conductor tiene que desarrollar las siguientes instrucciones de empleo en la posición de mando, de manera de quedarse lejano de las zonas peligrosas (como mástils, horquillas, cadenas, roldanas, ruedas catalinas y estabilizadoras y cualquier otro órgano en movimiento), que puedan implicar el achatamiento de las manos y/o de los pies.

Normas de seguridad
La carretilla debe utilizarse en conformidad a las siguientes normas:
A) No cargar la carretilla más allá de su carga útil máxima, indicada en la placa “A” (Fig.3), porqué no podrá levantarla y soportará un grande daño.
B) No cargar las horquillas unilateralmente.
C) Distribuír la carga uniformemente sobre las dos horquillas.
D) No levantar la carga con las puntas de las horquillas.
E) Está prohibido transportar y levantar personas:
F) Está prohibido estacionar en la zona en donde hayan partes en movimiento.
G) Está prohibido aportar modificaciones a la estructura de la carretilla:
H) Está prohibido tirar de la carretilla cuando las horquillas se encuentran a una altura desde el suelo de más de 400 mm.
I) El conductor de la máquina, debe conocer las instrucciones de manejo relativas al vehículo y ponerse vestuario adecuado.
L) Está prohibido remolcar la carretilla con medios de tracción eléctricos o mecánicos; su utilización está permitida solamente mediante tracción humana.
M) Está prohibido accionar el pulsador de subida y bajada durante la fase de recarga de la batería.
N) Está prohibido poner fuera de uso o desmontar los dispositivos de seguridad.
O) Antes de comenzar el trabajo, el conductor de la carretilla debe controlar:
- Las horquillas de carga deben estar en perfectas condiciones;
- Que la batería esté cargada, bien sujeta y que los elementos estén bien secos y limpios.
P) El conductor, responsable de la carretilla, debe impedir la dirección del vehículo a personas no encargadas y evitar que personas ajenas suban encima de las horquillas.
Q) Si la carretilla debe ser transportada en ascensores, debe entrar con las horquillas de carga por delante (cerciorarse antes que el ascensor tenga una carga útil suficiente).
R) La carretilla debe ser siempre utilizada o aparcada al amparo de la lluvia y de la nieve y de todos modos no debe ser empleada en zonas muy húmedas.
S) Temperatura para el uso -12°C / +40°C

FIG. 4

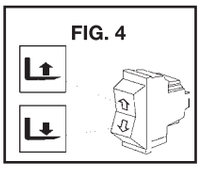

La Casa Constructora no se hace cargo de ningún gravamen relativo a averías o infortunios debidos a incuria, incapacidad, instalación por parte de técnicos no capacitados o por utilización impropia de la carretilla.
ATENCION: Por su concepción el transpallet a pantógrafo durante la elevación modifica la propia estabilidad en riduciendo el paso entre los estabilizadores y los rodillos de carga. Prestar mucha atención a colocar correctamente la carga sobre las horquillas y asegurarse que el baricentro de la carga misma corresponda a lo que ha declarado el contructor. Con cargas mal distribuidas y con diferentes baricentros el transpallet a pantógrafo puede sembrar estable en la primera fase de elevación, pero puede volcar al improviso si el baricentro sale de la linea de los rodillos.

Manejo
Dirigirse en la dirección de trabajo, tirando de la carretilla con el timón (ref.2 - Fig.2). Virar lentamente porqué los movimientos bruscos son la causa de situaciones peligrosas. Moverse siempre con la carga y las horquillas en posición baja: máx. 300 mm. desde el suelo.

Funcionamiento
Para levantar las horquillas de carga, apretar el pulsador en la parte superior hasta llegar a la altura deseada, mientras que para bajarlas, apretar el pulsador en la parte inferior. La carretilla se mueve libremente hasta una altura de las horquillas desde el suelo de 400 mm. apróx. más allá, intervienen dos estabilizadores laterales (ref.7/Fig.2) que, bloquean la máquina impidiéndole cualquier movimiento horizontal.

MANUTENCIONES (20.3)

La manutención debe ser efectuada por personal especializado y al menos una vez al año, la carretilla debe ser sometida a un control general.
NOTA. Para efectuar cualquier manutención o inspección, desconectar siempre la batería.

PERIODICIDAD MANUTENCIONES:

ELEMENTO	CONTROLES	Cada:		
		3 MESES	6 MESES	12 MESES
CHASIS	Control elementos portantes		●	
RUEDAS	Comprobar desgaste	●		
	Cojinetes y anclaje	●		
VOLANTE	Controlar el juego	●		
INSTALACION HIDRAULICA	Comprobar funcionamiento, tubos y uniones	●		
	Nivel del aceite		●	
	Cambiar el aceite l. 1,75 (32 Cst., 40℃)			●
	Comprobar válvula de máx presión			●
INSTALACION ELECTRICA	Comprobar funcionamiento	●		
	Conexiones y cables	●		
	Pulsador mando	●		
MOTOR ELECTRICO	Controlar desgaste escobillas		●	
ENGRASE	Lubricar articulaciones	●		

ATENCION: Usar aceite hidráulico excluído el aceite motor y frenos.
Nota: Deshacerse del aceite usado respetando el ambiente. Aconsejamos de acumularlo en barriles para entregarlo, más tarde, a la gasolinera más cercana. No descargar el aceite por tierra o en lugares no idóneos.

LIMPIEZA DE LA CARRETILLA: Limpiar las partes de la carretilla, excluídas aquellas eléctricas y electrónicas, con un paño húmedo.
No lavar absolutamente con chorros de agua directa, vapor o líquidos inflamables. Limpiar las partes eléctricas y electrónicas con aire comprimido deshumidificado a baja presión (máx. 5 bar), o bien con un pincel no metálico.

BUSQUEDA DE LAS AVERIAS

LAS HORQUILLAS NO SE LEVANTEN (22,2 + X3):

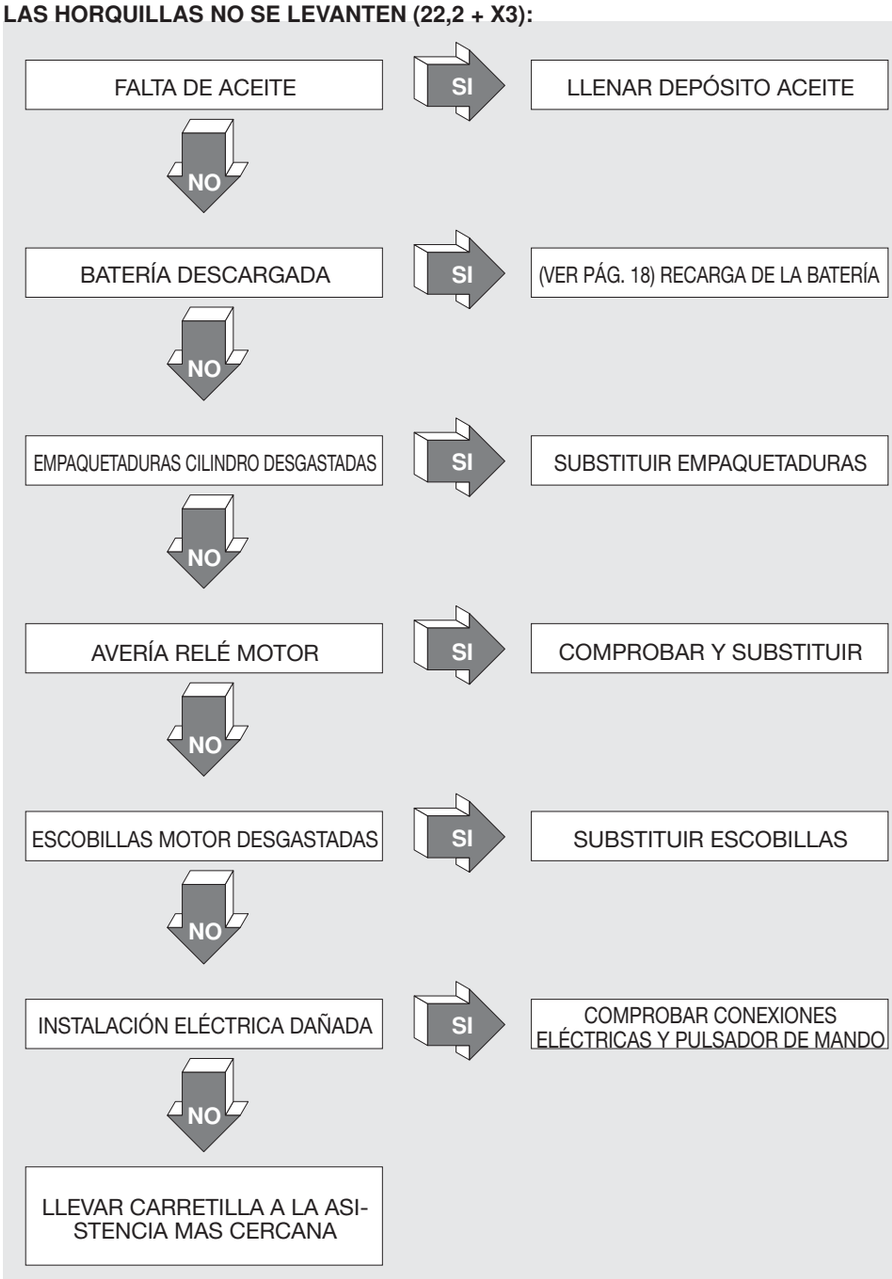

LAS HORQUILLAS NO BAJAN (29,1):

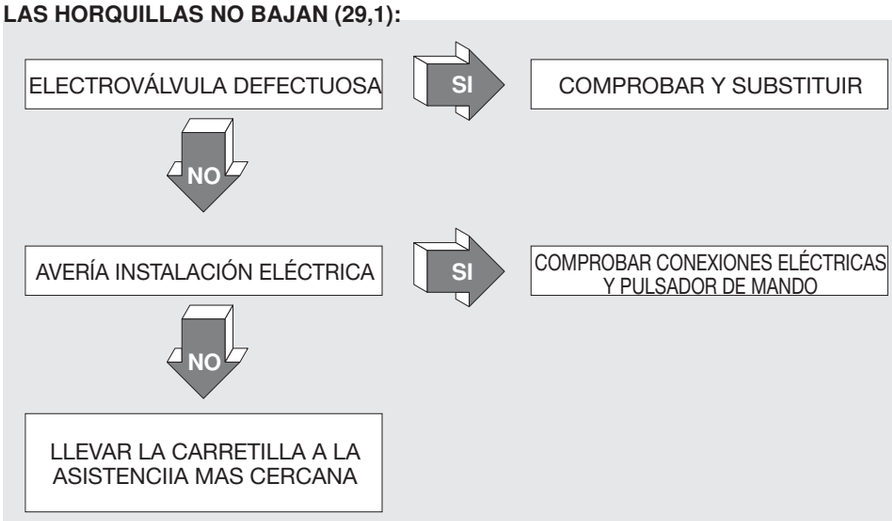

SUMARIO ES

SISTEMA AUTOLEVELING.....pag. 5
CÓMO REGULAR LA FOTOCÉLULA.....pag. 5
CÓMO REGULAR EL TEMPORIZADOR.....pag. 5

1. SISTEMA AUTOLEVELING

El sistema AUTOLEVELING permite de mantener a una altera desde tierra constante el material cargado sobre el plano de trabajo de las palas, altura fijada por la posición de la fotocélula. La regulación continua del plano de trabaja se realiza de forma automática, durante el normal funcionamiento de carga y descarga. Esto permite un notable ahorro de tiempo, y permite al operador de dedicarse completamente a desempeñar sus funciones, sin tener continuamente accionar la bomba del transpalet pantografo para regular la altura.

El sistema AUTOLEVELING está constituido principalmente por las siguientes partes (ver FIG.1 e 2):
1. fotocélula: aparato sensible a la presencia de cuerpos hasta una cierta distancia desde el emisor (la distancia de sensibilidad puede ser regulada – Ver párrafo 2)
2. avisador acústico: emite un sonido durante el movimiento automático de la maquina para avisar los operadores en las cercanías de prestar atención a partes en movimientos.
3. pilar: sostén y guía de la caja que contiene la fotocélula
4. temporizador: aparato que permite de regular el laso de tiempo entre la activación de la fotocélula y el movimiento de la maquina (Ver párrafo 3).
5. selector subida-bajada: interruptor de tres posiciones, que permite de seleccionar el modo de utilizo de la maquina: subida automática durante la descarga (posición hacia arriba), utilizo manual (posición central), bajada automática durante la carga (posición hacia abajo).
6. pómulo de regulación: permite de fijar la posición de la caja que contiene la fotocélula.

Accionando el selector (ref.5 fig.2) es posible seleccionar el modo de movimiento de la maquina:
- subida, para levantar el plano de trabajo cada vez que se hace una descarga
- funcionamiento manual: excluye el sistema AUTOLEVELING, permitiendo el uso normal de la maquina.
- bajada, para bajar el plano de trabajo cada vez que se hace una descarga

El ángulo de visual sobre la carga, y también la altura de la fotocélula pueden ser reguladas accionado sobre el pómulo de regulación (ref.6 fig.2). La altura puede ser regulada desde 400 hasta 800 mm desde tierra. El ángulo de visual puede ser modificado girando la caja que contiene la fotocélula. No girar más del límite establecido por la tensión de los cableados, para no dañar el mismo.

Es posible regular además la distancia de sensibilidad del aparato accionando sobre la regulación en el interior de la caja (Ver párrafo 2).

Antes de cada utilizo el operador debe de asegurarse que la fotocélula no esté dañada, que esté orientada en la posición correcta y que no esté sucia.

Durante el funcionamiento de la maquina en modo automático (subida o bajada) el operador se encuentra en una posición no correcta para el utilización de la maquina, o sea se encuentra sobre las palas, lejos del timón. Es necesario pues tener mucho cuidado durante las fases de movimiento automático de la maquina.
- El operador de sebe de alejar tan pronto la maquina comience el movimiento en automático, que se avisa a través de una señal acústica.
- El material debe de ser cargado o descargado de forma homogénea por toda la longitud de las palas, de forma que se tenga siempre la maquina en equilibrio, y evitar pues riesgos de volcado.
- El operador debe de presidiar la maquina durante su operación en automático, y en el caso que se aleje de la misma, debe poner el selector de funcionamiento en posición central (funcionamiento manual).
- El operador debe además asegurarse que ningún objeto pueda caer en proximidad de la fotocélula, o cubrir permanentemente la fotocélula.

La bajada en automático de la maquina termina a una altura de seguridad del suelo, para evitar el accidental per evitare el accidental aplastamiento de los pies del operador.

Para bajar la maquina hasta el nivel mínimo es necesario accionar sobre el comando manual.

2. CÓMO REGULAR LA FOTOCÉLULA

Debe tomarse como referencia un objeto de fondo posicionado a la distancia máxima a la que puede encontrarse la carga sobre las horquillas (en las proximidades de su punta). De este modo, la fotocélula detecta un objeto entre sí y el fondo.

Las leyendas han de considerarse como referencia para las instrucciones que siguen.
1. Pulsador TEACH.
2. Piloto indicador de estabilidad (verde); piloto indicador de auto-programación (rojo y verde).
3. Piloto indicador de funcionamiento (naranja).
4. Selector TEACH/RUN.
5. Selector L-ON/D-ON.
6. Selector NORMAL/ZONE.

Para regular la fotocélula deben seguirse los pasos descritos a continuación.
- Llevar el selector de modo operativo a la posición TEACH
- Llevar el selector de modo NORMAL/ZONE a la posición NORMAL
- Presionar TEACH apuntando al fondo: debe encenderse el piloto de auto-programación (rojo) (2).
- Llevar el selector de modo a la posición RUN. Seleccionar el modo L-ON o D-ON (impulso luz o de apagado).

El límite (a) se programa a puntando hacia el fondo a una distancia equivalente al 20% de la distancia del mismo. La salida permanece ON entre el sensor y L (a).

3. CÓMO REGULAR EL TEMPORIZADOR

Puede regularse el intervalo de tiempo que transcurre entre la activación de la fotocélula y el movimiento de la máquina desde el display frontal (Fig. 5) del temporizador (ref.4 de Fig.2).
A. LED
- intermitente lento: alimentación ON, relé OFF.
- intermitente rápido: alimentación ON, temporización en curso, relé OFF.
- fijo: alimentación ON, relé ON.

B. Regulación del retraso.
C. *Dip Switch* (interruptor tipo Dip): permite seleccionar las escalas de tiempos y las funciones.

Para regular el retraso se selecciona la escala de tiempos (antes de alimentar el temporizador) con los 3 primeros interruptores Dip (ref. C de Fig.5) tal como se ilustra en la Fig.6. Luego se programa el retraso con el regulador (ref. B de Fig.5).

FR SOMMAIRE (1.3)

CARACTÉRISTIQUES TECHNIQUES....pag. 5
EMPLOI DE LA MACHINE....pag. 5
DESCRIPTION DE LA MACHINE....pag. 5/6
DISPOSITIFS DE SECURITE....pag. 6
PLAQUETTES....pag. 6
TRANSPORT ET MISE EN MARCHE....pag. 6
BATTERIE....pag. 6
UTILISATION....pag. 6/7
ENTRETIENS....pag. 7
RECHERCHE DES PANNES....pag. 8

DONNÈES TECHNIQUES

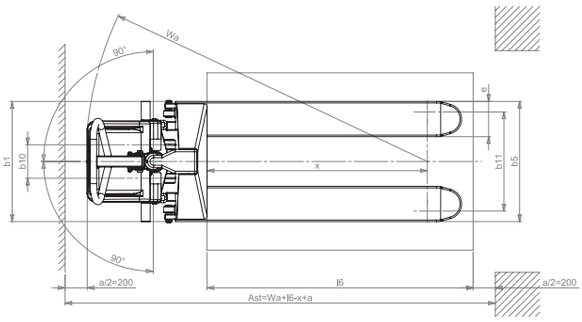

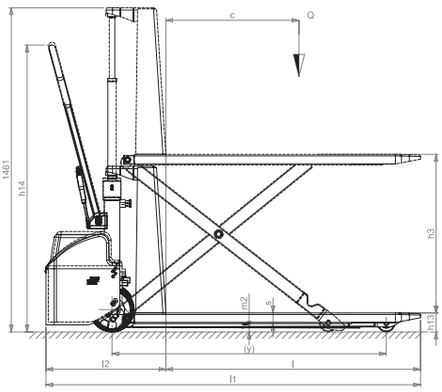

DESCRIPTION	1.1	CONSTRUCTEUR			PR INDUSTRIAL	PR INDUSTRIAL	PR INDUSTRIAL	PR INDUSTRIAL	PR INDUSTRIAL
	1.2	MODÈLE			HX10E 1150x540	HX10E 1150x680	HX10E 1525x540	HX10E 1800x540	HX10E 2000x540
	1.3	ENTRAÎNEMENT			ELECTRIQUE	ELECTRIQUE	ELECTRIQUE	ELECTRIQUE	ELECTRIQUE
	1.4	FONCTIONNEMENT			ACCOMPAGNANT	ACCOMPAGNANT	ACCOMPAGNANT	ACCOMPAGNANT	ACCOMPAGNANT
	1.5	CAPACITÉ DE CHARGE	Q	kg	1000	1000	1000	1000	1000
	1.6	CENTRE DE GRAVITÉ	c	mm	600	600	762	900	1000
	1.8	DISTANCE DE CHARGE DEPUIS LA BASE FOURCHE	x	mm	993	993	1368	1643	1843
	1.9	EMPATTEMENT	y	mm	1236	1236	1611	1886	2086
POIDS	2.1	MASSE EN SERVICE AVEC BATTERIE (voir ligne 6.5)		kg	139 (144*)	146	235 (240*)	259 (264*)	262 (267*)
	2.2	CHARGE PAR ESSIEU CHARGÉ, AVANT/ARRIÈRE		kg	429/710 (434/710*)	434/712 (439/712*)	531/704 (536/704*)	572/687 (577/687*)	584/678 (589/678*)
	2.3	CHARGE PAR ESSIEU À VIDE, AVANT/ARRIÈRE		kg	111/28 (116/28*)	116/30	155/80 (160/80*)	178/81 (183/81*)	180/82 (185/82*)
CHÂSSIS/ROUES	3.1	PNEUS			G/P	G/P	G/P	G/P	G/P
	3.2	DIMENSIONS ROUES AVANT (Ø x largeur)			200x50	200x50	200x50	200x50	200x50
	3.3	DIMENSIONS ROUES ARRIÈRE (Ø x largeur)			80x50	80x50	80x50	80x50	80x50
	3.4	DIMENSIONS ROUES LATÉRALES (Ø x largeur)			-	-	-	-	-
	3.5	NOMBRE DE ROUES (x=MOTRICE) AVANT/ARRIÈRE			2/2	2/2	2/2	2/2	2/2
	3.6	LARGEUR DE LA VOIE AVANT	b_{10}	mm	150	150	150	150	150
	3.7	LARGEUR DE LA VOIE ARRIÈRE (MIN/MAX***)	b_{11}	mm	447	587	447	447	447
DIMENSIONS	4.4	HAUTEUR DE LEVAGE	h_3	mm	715	715	715	715	715
	4.9	HAUTEUR DU TIMON EN POSITION DE CONDUITE MIN/MAX	h_{14}	mm	915/1300	915/1300	915/1300	915/1300	915/1300
	4.15	HAUTEUR FOURCHES EN POSITION BASSE	h_{13}	mm	85	85	85	85	85
	4.19	LONGUEUR TOTALE	l_1	mm	1690	1690	2065	2340	2540
	4.20	LONGUEUR AVEC ARRIÈRE DE LA FOURCHE	l_2	mm	540	540	540	540	540
	4.21	LARGEUR TOTALE (AVANT/ARRIÈRE MIN/MAX***)	b_1	mm	540	680	540	540	540
	4.22	DIMENSIONS FOURCHES	s/e/l	mm	48/160/1150	48/160/1150	48/160/1525	48/160/1800	48/160/2000
	4.25	LARGEUR FOURCHES (MIN/MAX***)	b_5	mm	540	680	540	540	540
	4.32	DÉGAGEMENT AU CENTRE DE L'EMPATTEMENT	m_2	mm	21	21	21	21	21
	4.34	ALLÉE DE TRAVAIL POUR PALETTES 800x1200 LONGITUDINAL	A_{st}	mm	1948	1948	2273	2548	2748
	4.35	RAYON DE BRAQUAGE	W_a	mm	1541	1541	1916	2191	2391
PERFORMANCES	5.2	VITESSE DE LEVAGE, AVEC/SANS CHARGE		m/s	0,08/0,13	0,08/0,13	0,08/0,13	0,08/0,13	0,08/0,13
	5.3	VITESSE DE DESCENTE, AVEC/SANS CHARGE		m/s	0, 13/0,06	0,13/0,06	0,13/0,06	0,13/0,06	0, 13/0,06
MOTEUR ÉLECTRIQUE	5.2	PUISSANCE MOTEUR DE LEVAGE		kW	1,6	1,6	1,6	1,6	1,6
	6.4	TENSION BATTERIE, CAPACITÉ NOMINALE		V/Ah	12/60	12/60	12/60	12/60	12/60
	6.5	MASSE BATTERIE		kg	14	14	14	14	14
	7.6	NIVEAU SONORE À L'OREILLE DU CONDUCTEUR		dB(A)	67	67	67	67	67

* Version avec redresseur sur machine

1.2	MODÈLE			HX10E 1150x540 GEL/PLUS	HX10E 1525x540 GEL/PLUS	HX10E 1800x540 GEL/PLUS	HX10E 2000x540 GEL/PLUS
2.1	MASSE EN SERVICE AVEC BATTERIE (voir ligne 6.5)		kg	145	241	265	268
2.2	CHARGE PAR ESSIEU CHARGÉ, AVANT/ARRIÈRE		kg	435/710	537/704	578/687	590/678
2.3	CHARGE PAR ESSIEU À VIDE, AVANT/ARRIÈRE		kg	117/28	161/80	184/81	186/82
4.19	LONGUEUR TOTALE	l1	mm	1720	2095	2370	2570
4.20	LONGUEUR AVEC ARRIÈRE DE LA FOURCHE	l2	mm	570	570	570	570
4.34	ALLÉE DE TRAVAIL POUR PALETTES 800x1200 LONGITUDINAL	Ast	mm	1978	2303	2578	2778
4.35	RAYON DE BRAQUAGE	Wa	mm	1571	1946	2221	2421
6.4	TENSION BATTERIE, CAPACITÉ NOMINALE		V/Ah	12/50	12/50	12/50	12/50
6.5	MASSE BATTERIE		kg	19	19	19	19

EMPLOI DE LA MACHINE (4.2) (VOIR FIG.1)

Cette machine a été projetée pour le transport et le soulèvement d'unités de charge sur des sols lisses et sans aucune aspérité, avec l'accompagnement à pieds de la part du conducteur. La plaquette d'identification "A" (fig.3) indique la capacité de soulèvement qui ne devra jamais être dépassée pour la sécurité du personnel et pour ne pas endommager le véhicule. Il est conseillé d'observer rigoureusement les dispositions anti-accidents et celles qui concernent le fonctionnement et l'entretien. N'importe quel montage d'instruments occasionnels sur la machine devra être autorisé par la Maison Constructrice. Ce chariot trouve son utilisation dans les postes de travail où l'opérateur doit se plier pour soulever des charges manuellement plusieurs fois dans la journée, il peut être utilisé soit comme un transpalet normal, soit comme un plan de travail soulevable. En soulevant la charge à la hauteur désirée les efforts inutiles diminuent et l'on améliore la capacité d'ergonomie du poste de travail stable ou mobile. Le soulèvement électrique accélère et facilite les changements répétitifs des hauteurs de travail.

Cette machine émet une pression acoustique de 70dB (A) mesurés au niveau de l'opérateur et en pleine charge. Ainsi, pour des usages intenses il est conseillé d'utiliser des instruments contre le bruit (bonnet, boules Quies, etc.)

DESCRIPTION DE LA MACHINE (5.3) (VOIR FIG.2)

1 - Châssis

Structure soudée, construite avec des matériaux de première qualité avec résistance adaptée aux sollicitations auxquelles le chariot est soumis. Les deux rouleaux antérieurs et les stabilisateurs latéraux assurent une grande stabilité sur 4 points d'appui.

2 - Timon

Le timon sert à tirer et à manoeuvrer le chariot. Un ressort à gaz le fait retourner en position verticale automatiquement quand on le laisse. Il est construit de telle façon qu'il peut protéger les mains de l'opérateur.

3 - Cylindre de soulèvement

Fonctionnement à simple effet, il permet de soulever le châssis à la hauteur demandée. Les matériaux utilisés garantissent la sécurité de l'opérateur contre les risques mécaniques.

4 - Batterie

La batterie est du type de mise en marche, elle se trouve à l'intérieur du coffre (réf.8), facilement accessible. Pour la recharger il suffit de mettre la prise du charge-batterie

dans la prise de recharge (réf.11) placée sur le support (réf.9). 4 appuis construits sur le support (réf. 9) et une courroie élastique empêchent tout mouvement de la batterie (réf. 4). La plaquette “F” (fig.3) montre les données d’identification de la batterie.

5 - Roues directrices

Deux roues directrices en caoutchouc élastique permettent de manoeuvrer sans un effort excessif de l’opérateur.

6 - Rouleaux de chargement

Deux rouleaux en nylon avec coussinets en forme de sphère supportent amplement la charge qui est concentrée sur eux.

7 - Stabilisateurs

Les deux stabilisateurs latéraux se placent automatiquement dès que les fourches dépassent une hauteur à partir du sol de 400 mm. Ils donnent une grande stabilité au chariot, en empêchant qu’il se rabatte sur le côté et en soulevant les roues directrices à une hauteur de 10 mm au dessus du sol.

8 - Coffre

Il protège la batterie des coups, il est facile à extraire pour favoriser l’entretien de tous les agents qu’il contient.

9 - Support

Sur celui-ci sont fixés l’installation hydraulique et la batterie. Il est projeté de façon à protéger:
A) les pieds de l’opérateur B) L’installation électrique C) L’installation hydraulique D) La batterie

10 - Petite centrale hydraulique

Sur celle-ci sont montés les dispositifs de sécurité pour l’opérateur, tels que le contrôle de la descente et valve de pression maximale.

11 - Prise de recharge

Elle est placée sur le support, elle sert à recharger la batterie; il suffit de la relier à une fiche du charge-batterie.

12 - Charge-batterie

Il est projeté de façon à interrompre la distribution de courant de façon automatique quand la batterie est complètement rechargée. Pour l’utilisation suivre attentivement les instructions.

13 - Prise de recharge

Version avec redresseur sur machine (fig. 2a)

14 - Interrupteur général

DISPOSITIFS DE SECURITE (6.9) (VOIR FIG. 2)

1) INTERRUPTEUR GENERAL (RIF.14); 2) SOUPAPE DE LIMITATION DU DEBIT; 3) SOUPAPE DE SURPRESSION; 4) PROTECTION PARE-CHOCS;

PLAQUETTES (13.2) (VOIR FIG.3)

Sur la machine sont visibles les plaquettes suivantes: A) Plaquette d’identification du type de véhicule B) Plaquette danger cisaillement C) Symboles qui indiquent les fonctions de commande D) Plaquettes indiquant les points d’élingage E) Plaquettes danger écrasement des pieds F) Plaquette batterie G) Plaquette indicant la position du barycentre du poids H) Plaquette: lire les instructions

Les plaquettes ne doivent absolument pas être enlevées ou être illisible.

TRANSPORT ET MISE EN MARCHE (14.2)

Pour transporter le chariot des points d’élingage sont prévus et ils sont indiqués par des plaquettes “D” (fig.3), tandis que le poids de la machine est indiqué sur la plaquette d’identification “A” (fig.3). Avant de mettre en marche la machine, contrôler que toutes les parties sont en parfait état, vérifier le fonctionnement et les dispositifs de sécurité.

BATTERIE (16.2)

Instructions, mesures de sécurité et entretien.

L’inspection, la charge et le changement de batterie doit être fait par un personnel autorisé en suivant les instructions d’utilisation du constructeur de celle-ci. Il est interdit de fumer et de laisser à côté du chariot et de l’appareil de charge des matériaux inflammables ou qui provoquent des scintilles. Le milieu doit être bien aéré. Pour un bon entretien les bouchons des éléments doivent être secs et propres. Éliminer l’acide qui sort, appliquer un peu de vaseline sur les bornes et les serrer (les batteries au gel ne nécessitent pas d’aucune opération d’entretien car elles sont douées d’un électrolyte gélifié). Le poids et les dimensions de la batterie peuvent influer sur la stabilité du chariot et donc si l’on monte une batterie différente des batteries standard il est conseillé d’interpeller la maison de construction pour une autorisation nécessaire.
Il est interdit de soulever d’abaisser les fourches durant les opérations de recharge. Au cas où l’on changerait la batterie, remettre la vieille batterie à la station de service la plus proche.

Recharge de la batterie

Il est conseillé de charger la batterie après les heures d’utilisation du chariot en respectant les points suivants:

- Enlever le coffre (réf.8 / fi g.2)
- Abaisser les fourches
- Découvrir les éléments de la batterie
- Introduire la fi che du redresseur dans la prise de recharge (réf.11 / fi g.2) de la batterie
- Allumer le redresseur en position “ON”
- A la fi n de la recharge le charge-batterie interrompt la diffusion de courant en illuminant le bouton-témoin “Stop”, puis éteindre (position “OFF”) et détacher la prise
- Vérifi er une fois par semaine le niveau de l’électrolyte
- Fermer les éléments de la batterie et les essuyer

Version avec redresseur sur machine (fig. 2a)

- Abaisser les fourches
- Engager la fiche du câble d’alimentation (réf.13/fig.2) dans une prise de courant
- Pendant la phase de recharge, le chargeur de batterie empêche toute opération de levage. Une fois la batterie rechargée, la DEL VERTE s’allume. On peut dès lors détacher la fiche et utiliser la machine

IMPORTANT: les batteries au gel doivent être exclusivement rechargées au moyen de chargeurs de batterie spécifiques.
ATTENTION: Ne jamais décharger complètement la batterie et éviter les charges incomplètes: décharger excessivement les batteries signifie leur réduire la vie!

Changement de la batterie (17.3)

a) Débloquer la batterie des attaches
b) Détacher les câbles des pôles de la batterie
c) Extraire la batterie
d) Remonter la batterie selon l’ordre inverse, en la fixant à sa place et en la branchant correctement

(Toujours mettre une batterie du même type de celle que l’on change).
IMPORTANT: EMPLOYER AVEC SOIN L’ACIDE SULFURIQUE, IL EST TOXIQUE ET CORROSIF(L’ÉLECTROLYTE DES BATTERIES AU GEL EST ÉGALEMENT CORROSIF, POUR CETTE RAISON IL EST ABSOLUMENT INTERDIT DE LES OUVRIR); IL ATTAQUE LA PEAU ET LES HABITS QUI DEVRONT ÉVENTUELLEMENT ETRE LAVES AVEC DU SAVON ET DE L’EAU ABONDANTE. EN CAS D’INCIDENT CONSULTER UN MÉDECIN!!!
Au cas où l’on changerait la batterie, remettre la vieille batterie à la station de service la plus proche (du moment que même les batteries au gel contiennent du plomb, en cas de remplacement elles doivent être recyclées).

Vérification batterie

Lire attentivement les instructions d’utilisation et d’entretien du Constructeur de la batterie. Vérifier l’absence de corrosion, la présence de vaseline sur les pôles (les batteries au gel ne nécessitent d’aucun contrôle additionnel) et que l’acide arrive à 15 mm au dessus des plaques. Si les éléments sont découverts, remplir avec de l’eau déstillée. Mesurer la densité de l’électrolyte avec un densimètre pour contrôler le niveau de charge.

UTILISATION (18.3)

Ce transpallet a été fabriqué pour le soulèvement et le transport de charges sur des palettes ou des conteneurs normalisés sur des sols plats, lisses et de résistance appropriée. Le conducteur devrà dérouler le mode d’emploi suivant dans la position de conduction; ça pour rester loin des zones dangereuses (comme les montants, les

fourches, les chaînes, les poulies, les roues motrices et stabilisatrices et tous les organes en mouvement), qui impliquent l'écrasement des mains et/ou des pieds.

Normes de sécurité

Le chariot doit être utilisé conformément aux normes suivantes:

A) Ne pas charger le chariot au-delà de sa portée maximum qui est indiquée sur la plaquette "A" (fig.3), parce qu'il ne pourra pas le soulever et il subira un gros dégât.
B) Ne pas charger les fourches unilatéralement.
C) Distribuer la charge de façon uniforme sur les deux fourches.
D) Ne pas soulever la charge avec les pointes des fourches.
E) Il est interdit de transporter et de soulever des personnes.
F) Il est interdit de stationner dans la zone où il y a des parties en mouvement.
G) Il est interdit d'apporter des modifications à la structure du chariot.
H) Il est interdit de tracter le chariot quand les fourches se trouvent à une hauteur du sol de plus de 400 mm.
I) Le conducteur de la machine doit connaître les instructions d'utilisation relatives au véhicule et en dosser des habits adaptés.
L) Il est interdit de tirer le chariot avec des moyens de tractions électriques ou mécaniques; l'utilisation n'est consentie que par traction humaine.
M) Il est interdit d'actionner le bouton de montée et de descente en phase de recharge de la batterie.
N) Il est interdit de mettre hors service ou de démonter les dispositifs de sécurité.
O) Avant de commencer le travail le conducteur du chariot doit contrôler:
1) les fourches de chargement doivent être en parfaites conditions.
2) Que la batterie soit rechargée, bien fixée et les éléments bien secs et propres.
P) Le conducteur, responsable du chariot, doit empêcher l'accès à ceux qui ne sont pas autorisés à la conduite de l'engin et éviter que des personnes externes montent sur les fourches.
Q) Si le chariot est transporté sur des ascenseurs il doit entrer avec les fourches de recharge devant (s'assurer avant que l'ascenseur a une portée suffisante).
R) Le chariot doit toujours être utilisé ou parqué à l'abri de la pluie, de la neige et ne doit pas être employé dans des zones très humides.
S)Température d'utilisation -12°C / +40°C

La Maison de Construction n'est responsable d'aucune dépense relative à des dégâts ou à des accidents dus à un manque de soin, ò l'incapacité, à une installation faite par des techniciens non habilités, et à une utilisation impropre du chariot.

ATTENTION: A cause de son conception le chariot à pantographe pendant le soulevement modifique sa propre stabilité en reduiant le pas entre les stabilisateurs et les rouleaux de chargement. Il faut donc faire attention a positionner correctement le poids sur les fourches et s'assurer que le barycentre du poids même corrspond a ce-ci declaré par le constructeur. Avec les poids mal distribués sur les fourches et les barycentre differents de ces-ci declarés le transpallet à pantographe peut sembler stable pendant la première phase du soulevement, mais peut se verser à l'improviste si le barycentre sort de la ligne des rouleaux.

Déplacement

Se diriger dans la direction de travail en tractant le chariot avec le timon (réf.2 / fig.2). Braquer lentement car des mouvements brusques sont causes de situations dangereuses. Bouger toujours avec la charge et les fourches en position basse max 300 mm. au dessus du sol.

FIG. 4

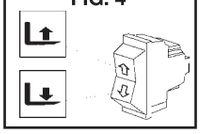

Fonctionnement

Pour soulever les fourches de chargement appuyer sur le bouton dans la partie supérieure jusqu'à la hauteur désirée, tandis que pour les abaisser appuyer sur le bouton dans la partie inférieure. Le chariot bouge librement jusqu'à une hauteur des fourches par rapport à la terre de 400 mm. environ, au-delà interviennent deux stabilisateurs latéraux (réf7/fig.2) qui bloquent la machine en lui empêchant tout mouvement horizontal.

ENTRETIENS (20.3)

L'entretien doit être fait par un personnel spécialisé et au moins une fois par an le chariot doit être soumis à un contrôle général.

NOTE. Pour effectuer tout entretien ou inspection, débrancher toujours la batterie.

PÉRIODICITÉ ENTRETIENS:

ELEMENTO	CONTROLLI	TOUT LES		
		3 MOINS	6 MOINS	12 MOINS
CHASSIS	Contrôle éléments portants		●	
ROUES	Vérification usure	●		
	Coussinets et ancrage	●		
VOLANT	Contrôler le jeu	●		
INSTALLATION HYDRAULIQUE	Vérifier fonctionnement tubes et raccords	●		
	Niveau huile		●	
	Changer huile lt. 1,75 (32 Cst. 40℃)			●
	Vérifier valve de pression maximum			●
INSTALLATION ÉLECTRIQUE	Vérification fonctionnement électrique	●		
	Connexions et câbles	●		
	Bouton commande	●		
MOTEUR ÉLECTRIQUE	Contrôler usure brosses		●	
ENGRAISSAGE	Lubrifier articulations	●		

ATTENTION: Utiliser une huile hydraulique en excluant l'huile moteur et freins.

Note: Se défaire de l'huile dèjà utilisée en respectant l'environnement. Il est conseillé de l'accumuler dans des fûts à remettre, par la suite, à la station de service la plus proche. Ne pas décharger l'huile sur la terre ou dans des lieux non adaptés.

NETTOYAGE DU CHARIOT: Nettoyer les parties du chariot avec un chiffon humide en évitant les éléments électriques et électroniques.
Ne jamais laver au jet d'eau direct, à la vapeur ou avec des liquides inflammables. Nettoyer les parties électriques et électroniques à l'air comprimé déhumidifié à basse pression (5 BAR max.) ou avec un pinceau non métallique.

RECHERCHE PANNES

LES FOURCHES NE SE LÈVENT PAS (22,2 + X3):

MANQUE D'HUILE → OUI → REMPLIR RÉSERVOIR DEL'HUILE

NON ↓

BATTERIE DÉCHARGÉE → OUI → VOIR PAG.6 RECHARGE DE LA BATTERIE

NON ↓

GARNITURES CYLINDRE USÉES → OUI → CHANGER GARNITURES

NON ↓

AVARIE RELAIS MOTEUR → OUI → VÉRIFIER ET CHANGER

NON ↓

BROSSES MOTEUR USÉES → OUI → CHANGER BROSSES

NON ↓

INSTALLATION ÉLECTRIQUE ENDOMMAGÉE → OUI → VÉRIFIER CONNEXIONS ÉLECTRIQUES ET BOUTON DE COMMANDE

NON ↓

AMENER LE TRANSPALLET AU SERVICE D'ASSISTANCE LE PLUS PROCHE

LES FOURCHES NE DÈSCENDENT PAS (29,1):

ÉLECTROVALVE DÉFECTUEUSE → OUI → VÉRIFIER ET CHANGER

NON ↓

AVARIE INSTALLATION ÉLECTRIQUE → OUI → VÉRIFIER CONNEXIONS ÉLECTRIQUES ET BOUTON DE COMMANDE

NON ↓

AMENER LE TRANSPALLET AU SERVICE D'ASSISTANCE LE PLUS PROCHE

SOMMAIRE

FR

SYSTEME MISE A' NIVEAU AUTOMATIQUE.....pag. 2
PROCÉDURE À SUIVRE POUR RÉGLER LA CELLULE PHOTOÉLECTRIQUE...pag. 2
REGLAGE DU TEMPORISATEUR .....pag. 2

1. SYSTEME MISE A' NIVEAU AUTOMATIQUE

Le système de "mise à niveau automatique" permet de maintenir à l'hauteur du sol constant le matériel chargé sur le plan de travail des fourches, hauteur fixé par la position des photocellules. Telle régulation continue du plan de travail arrive en manière automatique, pendant le travail ordinaire de chargement où déchargement. Ca permet une économie de temps, et permet à l'utilisateur de se dédier complètement à sa tache, sans actionner continuellement la pompe du transpalette haute levée pour régler l'hauteur.

Le système de mise à niveau automatique est formé par les suivantes parties (voir figures 1 et 2):

1. Photocellule: appareil sensible à la présence des objets dans une certaine distance de son émetteur (la distance de sensibilité peut être réglé – Voir paragraphe 2)
2. Avertisseur acoustique: il émet un son pendant le mouvement automatique de la machine pour avertir les utilisateurs dans le voisinage de prêter l'attention du à les parties en mouvement.
3. Tige: support et guide de la boite qui contient la photocellule.
4. Temporisateur: appareil qui permet de réguler le laps de temps entre la mise en service de la photocellule et le mouvement de la machine (Voir paragraphe 3)
5. Sélecteur montée descente: interrupteur à trois positions, que permet de choisir le moyen d'utilisation de la machine ; montée automatique pendant le déchargement (position en haute), utilisation manuel (position centrale), descente automatique pendant le chargement (position en bas)
6. Poignée de régulation: il permet de fixer la position de la boite qui contient la photocellule

En poussant sur le sélecteur (ref. 5 figure 2) il est possible de choisir le sens du mouvement de la machine:

- Montée, pour soulever le plan de travail à mesure que il viens déchargé
- Functionnement manuel: il exclut le système de mise à niveau automatique, en permettant l'usage manuel de la machine
- Descente, pour baisser le plan de travail à mesure que il vient déchargé

L'angle de vue sur le charge, et même l'hauteur de la photocellule peuvent être régulés en agissant sur la poignée de régulation (ref. 6 figure 2). L'hauteur peut être régulé de 400 à 800mm du sol. L'angle de vue peut être modifié en tournant la boite qui a la photocellule dedans. Ne tourné pas au-delà de la limite imposé par la tension des câblages pour ne endommager le câblage même.

Il est possible aussi de réguler la distance de sensibilité de l'appareil en ageant sur la régulation a l'intérieur de la boite (Voir paragraphe 2).

Avant du premier emploi, l'utilisateur doit s'assurer que la photocellule ne soit pas endommagée, que elle soit en position correcte e que elle n'est pas sale.

Pendant le functionnement de la machine en automatique (montée où descente) l'utilisateur se trouve dans une position pas correcte pour l'utilisation normale de la machine, ou bien sur le coté des fourches et du charge, loin du timon. Il est donc nécessaire prêter attention pendant le mouvement automatique de la machine.

- L'utilisateur doit se éloigner au moment que la machine commence le mouvement automatique, signalé par le avertisseur acoustique.
- Le matériel doit être chargé où déchargé dans une façon homogène sur la longueur des fourches, dans la façon de avoir la machine toujours en équilibre, et éviter donc le risque de renversement.
- L'utilisateur doit contrôler la machine pendant le mouvement automatique et au cas où il se éloigne doit mettre le sélecteur dans la position centrale (functionnement manuel).
- L'utilisateur doit s'assurer aussi que aucun objet peut tomber en proximité de la photocellule où couvrir la photocellule d'une façon permanente.

La descente automatique de la machine termine à une hauteur de sécurité du sol, pour éviter l'écrasement accidentel des pieds de l'utilisateur.

Pour baisser la machine jusqu'à le niveau minime est nécessaire agir sur le commande manuel.

2. PROCEDURE A SUIVRE POUR REGLER LA CELLULE PHOTOELECTRIQUE

Pour régler la cellule photoélectrique, se référer à un objet de fond, placé à la distance maximale à laquelle peut se trouver le chargement sur les fourches (à proximité de la pointe des fourches) qui permet à la cellule de détecter la présence d'un objet dans la zone comprise entre la cellule et le fond.

Pour les consignes de réglage qui suivent, se référer à la légende:

1. Bouton TEACH
2. Témoins: Témoin de stabilité (vert) Témoin d'autoréglage (rouge et vert)
3. Témoin de fonctionnement (orange)
4. Sélecteur TEACH/RUN
5. Sélecteur L-ON/D-ON
6. Sélecteur NORMAL/ZONE

Le réglage de la cellule comprend les étapes suivantes:

- Placer le sélecteur de mode sur TEACH
- Placer le sélecteur NORMAL/ZONE sur NORMAL
- Placer le bouton TEACH en présence du fond: le témoin d'autoréglage (rouge) s'allume (2)
- Placer le sélecteur de mode sur RUN. Sélectionner le mode L-ON ou D-ON (impulsion lumière ou obscurité).

Le seuil (a) est configuré devant le fond à une distance équivalant à 20% de la distance du fond. La sortie est ON entre le capteur et L (a).

3. REGLAGE DU TEMPORISATEUR

Il est possible de régler le laps de temps s'écoulant entre l'activation de la cellule et le mouvement de la machine. Pour ce faire, il suffit d'agir sur le cadre frontal (fig. 5) du temporisateur (réf.4 fig.26):

A. Del:
- intermittente lente: alimentation ON, relais OFF
- intermittente rapide: alimentation ON, temporisation en cours, relais OFF
- fixe: alimentation ON, relais ON

B. Réglage du retard
C. Commutateur Dip: sélection échelles temps et fonctions

Pour régler le retard, sélectionner tout d'abord l'échelle temps (opération à accomplir avant d'alimenter le temporisateur) en utilisant les trois premiers commutateurs Dip (réf.C fig.5) comme illustré à la fig.6, puis fixer le temps du retard à l'aide du régulateur (réf. B fig.5)

EN SUMMARY (1.3)

TECHNICAL SPECIFICATIONS ..... pag. 9
USE OF THE MACHINE ..... pag. 9
DESCRIPTION OF THE MACHINE ..... pag. 9/10
SAFETY DEVICES ..... pag. 10
PLATES ..... pag. 10
TRANSPORT AND SET UP ..... pag. 10
BATTERY ..... pag. 10
USE ..... pag. 10/11
MAINTENANCE ..... pag. 11
TROUBLE SHOOTING ..... pag. 12

TECHNICAL SPECIFICATIONS

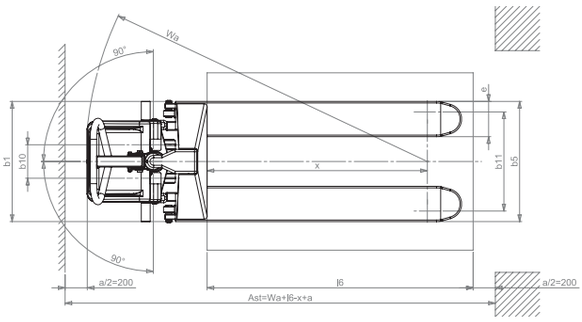

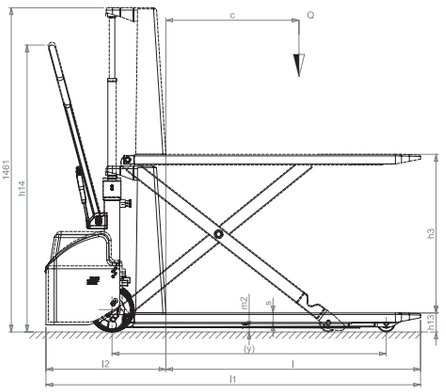

DESCRIPTION	1.1	MANUFACTURER			PR INDUSTRIAL	PR INDUSTRIAL	PR INDUSTRIAL	PR INDUSTRIAL	PR INDUSTRIAL
	1.2	MODEL			HX10E 1150x540	HX10E 1150x680	HX10E 1525x540	HX10E 1800x540	HX10E 2000x540
	1.3	DRIVE			ELECTRIC	ELECTRIC	ELECTRIC	ELECTRIC	ELECTRIC
	1.4	OPERATOR TYPE			PEDESTRIAN	PEDESTRIAN	PEDESTRIAN	PEDESTRIAN	PEDESTRIAN
	1.5	LOAD CAPACITY	Q	kg	1000	1000	1000	1000	1000
	1.6	LOAD CENTRE DISTANCE	c	mm	600	600	762	900	1000
	1.8	LOAD DISTANCE, CENTRE OF DRIVE AXLE TO FORK	x	mm	993	993	1368	1643	1843
	1.9	WHEEL BASE	y	mm	1236	1236	1611	1886	2086
WEIGHT	2.1	SERVICE WEIGHT		kg	139 (144*)	146	235 (240*)	259 (264*)	262 (267*)
	2.2	AXLE LOAD LADED, FRONT/REAR		kg	429/710 (434/710*)	434/712 (439/712*)	531/704 (536/704*)	572/687 (577/687*)	584/678 (589/678*)
	2.3	AXLE LOAD UNLADEN, FRONT/REAR		kg	111/28 (116/28*)	116/30	155/80 (160/80*)	178/81 (183/81*)	180/82 (185/82*)
TYRES/CHASSIS	3.1	TYRES			GP	GP	GP	GP	GP
	3.2	TYRE SIZE, FRONT (Ø x width)			200x50	200x50	200x50	200x50	200x50
	3.3	TYRE SIZE, REAR (Ø x width)			80x50	80x50	80x50	80x50	80x50
	3.4	SIDE WHEELS (Ø x width)			-	-	-	-	-
	3.5	WHEELS, NUMBER (x=DRIVEN) FRONT/REAR			2/2	2/2	2/2	2/2	2/2
	3.6	TREAD, FRONT	b_{10}	mm	150	150	150	150	150
	3.7	TREAD, REAR (MIN/MAX***)	b_{11}	mm	447	587	447	447	447
DIMENSIONS	4.1	LIFT	h_5	mm	715	715	715	715	715
	4.2	HEIGHT OF TILLER IN DRIVE POSITION MIN/MAX	h_{14}	mm	915/1300	915/1300	915/1300	915/1300	915/1300
	4.15	HEIGHT, LOWERED	h_{13}	mm	85	85	85	85	85
	4.19	OVERALL LENGTH	l_1	mm	1690	1690	2065	2340	2540
	4.21	LENGHT TO FACE OF FORKS	l_2	mm	540	540	540	540	540
	4.22	OVERALL WIDTH (FRONT/REAR MIN/MAX***)	b_1	mm	540	680	540	540	540
	4.23	FORK DIMENSIONS	s/e/l	mm	48/160/1150	48/160/1150	48/160/1525	48/160/1800	48/160/2000
	4.25	DISTANCE BETWEEN FORK ARMS (MIN/MAX***)	b_5	mm	540	680	540	540	540
	4.32	GROUND CLEARANCE, CENTRE OF WHEEL BASE	m_2	mm	21	21	21	21	21
	4.34	AISLE WIDTH FOR PALLETS 800x1200 LENGHTWISE	A_{st}	mm	1948	1948	2273	2548	2748
	4.35	TURNING RADIUS	W_a	mm	1541	1541	1916	2191	2391
ELECTRIC MOTORS	5.2	LIFT SPEED, LADEN/UNLADEN		m/s	0,08/0,13	0,08/0,13	0,08/0,13	0,08/0,13	0,08/0,13
	5.3	LOWERING SPEED, LADEN/UNLADEN		m/s	0,13/0,06	0,13/0,06	0,13/0,06	0,13/0,06	0,13/0,06
	5.4	LIFT MOTOR POWER		kW	1,6	1,6	1,6	1,6	1,6
	6.1	BATTERY VOLTAGE, NOMINAL CAPACITY C5		V/Ah	12/60	12/60	12/60	12/60	12/60
	6.4	BATTERY WEIGHT		kg	14	14	14	14	14
	8.1	SOUND LEVEL AT DRIVER'S EAR		dB(A)	67	67	67	67	67

* On board battery charger version

1.2	MODEL			HX10E 1150x540 GEL/PLUS	HX10E 1525x540 GEL/PLUS	HX10E 1800x540 GEL/PLUS	HX10E 2000x540 GEL/PLUS
2.1	SERVICE WEIGHT		kg	145	241	265	268
2.2	AXLE LOAD LADED, FRONT/REAR		kg	435/710	537/704	578/687	590/678
2.3	AXLE LOAD UNLADEN, FRONT/REAR		kg	117/28	161/80	184/81	186/82
4.19	OVERALL LENGTH	l1	mm	1720	2095	2370	2570
4.21	LENGHT TO FACE OF FORKS	l2	mm	570	570	570	570
4.34	AISLE WIDTH FOR PALLETS 800x1200 LENGHTWISE	Ast	mm	1978	2303	2578	2778
4.35	TURNING RADIUS	Wa	mm	1571	1946	2221	2421
6.1	BATTERY VOLTAGE, NOMINAL CAPACITY C5		V/Ah	12/50	12/50	12/50	12/50
6.4	BATTERY WEIGHT		kg	19	19	19	19

USE OF THE MACHINE (4.2) (SEE FIG.1)

This machine has been designed for the transport and lifting of loads on perfectly even floors without any upward projecting bump, accompanied on foot by the driver. The identification plate “A” (fig. 3) indicates the loading capacity that must never be exceeded both for the safety of the personnel and not to damage the vehicle. Please observe the safety, use and maintenance regulations to the letter. Any mounting of extra equipment on the machine must be authorised by Manufacturer. This truck can be used in work areas where the operator is often obliged to stoop to lift loads manually, it can be used both as a normal transpallet and as a work table that can be lifted. Lifting the load to the required height diminishes useless effort and ergonomically improves both fixed and mobile work stations. Electrically driven lifting quickens and facilitates repetitive changes of work heights.

NB: This machine produces an acoustic pressure of 70 dB(A), mesured with full load in working position, for this reason it is recommended to use due antinoise protections (headphones, ear-plugs, etc.).

DESCRIPTION OF THE MACHINE (5.3) (SEE FIG.2)

1 - Chassis

Soldered structure, constructed from top quality materials with adequate resistance to the stress to which the truck is subjected. The two front rollers and the lateral stabilisers guarantee high stability on 4 points of support.

2 - Steering bar

The steering bar is used to pull and manoeuvre the truck. A gas spring automatically returns it to its vertical position when released. It is constructed to protect the hands of the operator.

3 - Lifting cylinder

With a single-acting movement it lifts the chassis to the desired height. The materials used guarantee the safety of the operator from mechanical risks.

4 - Battery

The battery is of the starting type and is easily accessed inside the cover (ref.8). To recharge, insert the plug of the battery charger into the recharging socket (ref.11) located on the support (ref.9). 4 supports obtained on the mounting (ref. 9), and an elastic belt prevent any battery movement (ref. 4). The plate “F” (fig.3) displays the identification data of the battery.

5 - Steering wheels
Two elastic rubber steering wheels guarantee manoeuvrability without placing excessive strain on the operator.
6 - Loading rollers
Two nylon rollers with ball bearings easily bear the load concentrated on them.
7 - Stabilisers
The two lateral stabilisers are automatically positioned when the forks exceed a height of 400 mm from the ground. They give great stability to the truck impeding lateral overturning and lift the steering wheels to a height of 10 mm from the ground.
8 - Cover
Protects the battery from bumps and can be easily removed for maintenance of all the parts contained inside.
9 - Support
The hydraulic installation and the battery are fixed to the support. It has been designed to protect:
A) the feet of the operator B) the electrical installation C) the hydraulic installation D) the battery
10 - Hydraulic control
Here are mounted the safety devices for the operator, i.e. the descent control and the maximum pressure valve.
11 - Charging socket
Located on the support it is used to recharge the battery by connecting it to the plug of the battery charger.
12 - Battery charger
It has been designed to automatically interrupt the supply of electrical current when the battery has been completely charged. For use, carefully follow the instructions of this manual.
13 - Charging socket
Version with on-board rectifier (fig. 2a)
14 - Main switch

SAFETY DEVICES (6.9) (SEE FIG. 2)
1) MAIN SWITCH (REF.14); 2) FLOW CONTROL VALVE; 3) RELIEF VALVE; 4) BUMPER GUARD;

PLATES (13.2) (SEE FIG.3)
The following plates are visible on the machine: A) Plate to identify the kind of vehicle B) Shearing danger plate C) Symbols identifying control functions D) Plates indicating harness points E) Plates indicating that feet may be squashed F) Battery plate G) Plate indicating the position of the weight barycenter H) Plate: read the instructions
In no case may the plates be removed or made illegible.

TRANSPORT AND SET UP (14.2)
To transport the truck use the harness points indicated by the plates “D” (fig.3). The weight of the machine is indicated on the identification plate “A” (fig.3).
Before starting the machine, check that all the pieces, including the safety devices, are in perfect working order.

BATTERY (16.2)
Instructions, safety measures and maintenance
Inspection, charging and substitution of the battery must be carried out by authorised personnel following the manufacturer’s instructions. It is forbidden to smoke or keep inflammable or spark-producing material near the truck or the battery recharger. The area must be kept well aired. The caps of the elements must be kept dry and clean. Remove any acid that has leaked out and spread a little Vaseline on the terminals and then tighten them (the gel batteries are maintenance-free type, since they are supplied with a gel electrolyte). The weight and size of the batteries can effect the stability of the truck, therefore, if a non-standard battery is mounted it is advisable to contact the manufacturers for the relative authorisation.
It is forbidden to raise or lower the forks during recharging operations. After replacing the battery, consign the used one to the nearest petrol station.

Battery recharging
It is advisable to charge the battery after using the truck for some hours respecting the following points :
• remove the cover (ref.8/fi g.2)
• lower the forks
• uncover the battery elements
• connect the rectifi er socket to the battery charger plug (ref.11/fi g.2)
• Move the rectifi er switch to “ON”
• When the battery is completely charged the charger will interrupt the supply of current and the “Stop” pilot light will light up. Switch the rectifi er to the “OFF” position and remove the plug
• once weekly check the electrolyte level in the elements
• cover the battery elements and dry them

Version with on-board rectifier
• Lower the forks.
• Insert the power supply cable plug (ref.13/fig.2) into a power socket.
• During the recharging stage, the battery charger inhibits every hoisting operation. The GREEN LED indicates when charging is complete. At this stage, it is possible to remove the plug and use the machine again.
IMPORTANT: Exclusively use the specific charger to recharge the gel batteries.
WARNING: If the batteries are allowed to run down too much their life will be shortened: if the batteries are allowed to run down too much their life will be shortened.

Substituting the battery (17.3)
a) Remove the battery from its retainers
b) Remove the cables from the battery terminals
c) Slide out the battery
d) Mount the battery following the above instructions in reverse order, fixing it in place and connecting it correctly, **(The battery must always be of the same type that it replaces)**
IMPORTANT: USE THE SULPHURIC ACID WITH CARE, IT IS TOXIC AND CORROSIVE (THE GEL BATTERY ELECTROLYTE IS CORROSIVE TOO; THEREFORE IT IS STRICTLY FORBIDDEN TO OPEN THE BATTERIES); IF SKIN OR CLOTHES COME INTO CONTACT WITH THIS ACID WASH WITH ABUNDANT SOAP AND WATER. IN CASE OF ACCIDENTS CONSULT A DOCTOR!!!
After replacing the battery, consign the used one to the nearest petrol station (since also the gel batteries are leaded, they must be recycled while replacing).
Battery check
Carefully read the battery manufacturer’s use and maintenance instructions. Check that there is no corrosion, that Vaseline is present on the poles (gel batteries do not need any further check) and that the acid is 15 mm above the plates. If the elements are not covered, top up with distilled water. Measure electrolyte density with a densimeter to check the charging level.

USE (18.3)
This transpallet was designed for the lifting and the transport of loads on a pallet or standardized containers on level, smooth and adequately strong pavements. The driver must carry out the following instructions of use in the driving position in way to remain reasonably distant from the dangeuros zones (such as masts, forks, chains, pulleys, driving and stabilizing wheels and any other movable part), that can cause the crushing of hands and/or foots.
Safety Regulations

The truck must be used according to the following regulations:
A) Do not load the truck in excess of its maximum load indicated on plate “A”(fig.3) as it will not be able to lift the load and will be severely damaged.
B) Do not load the forks unilaterally.
C) Distribute the load uniformly on both forks.
D) Do not raise the load on the tips of the forks.
E) It is forbidden to transport or lift people.
F) It is forbidden to enter areas where parts are in movement.
G) It is forbidden to make alterations to the structure of the truck.
H) It is forbidden to tow the truck when the forks are over 400mm from the ground.
I) The driver of the machine must be aware of the instructions relating to the use of the vehicle and must wear suitable clothing.
L) It is forbidden to tow the truck with electrical or mechanical means of traction; it may only be moved by hand.
M) It is forbidden to use the raising/lowering button when battery is being recharged.
N) The safety devices must not be deactivated or dismounted.
O) Before starting work the driver of the truck must check that:
- the loading forks are in perfect condition
- the battery is charged, fixed well with the elements dry and clean
P) The driver responsible for the fork lift truck must not allow unauthorised personnel to drive the truck or to step onto the forks.
Q) If the truck is transported in lifts he must enter them with the loading forks in front (first make sure the lift has a sufficient load)
R) The truck must always be used or parked sheltered from rain and snow and in no case must it be used in very damp areas.
S) Temperature of use -12°C / +40°C
The manufacturers shall not be held liable in case of faults or accidents due to negligence, incapacity, installation by unqualified technicians and improper use of the truck.
WARNING: Because of its design, the scissor lift pallet truck modifies its stability during lifting, reducing the wheelbase between the stabilizers and the load rollers. Please pay attention to place the load on the forks in the correct way and be sure that the load center position complies with the one certified by the manufacturer. If the load is not properly distributed on the forks and the load center is not in the certified position, the scissor lift pallet truck may seem stable in the first phase of lifting and it may suddenly overturn if the load center goes beyond the load rollers line.

Movement
Tow the truck towards the work area with the steering bar (ref.2/fig.2). Steer slowly as sudden movements can provoke dangerous situations. Move the machine only with the load and forks lowered max. 300mm from the ground.

Working
To raise the loading forks press the upper part of the button until the desired height is reached, while to lower them press the lower part of the button. The truck will move freely until the forks reach a height of about 400mm from the ground, after that two lateral stabilisers (ref.7/fig.2) come into action blocking the machine and impeding any horizontal movement.

FIG. 4

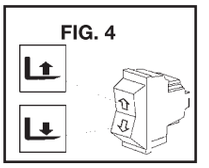

MAINTENANCE (20.3)

Maintenance must be carried out by specialised personnel and at least once a year the truck must be given a general check up.
NOTE. Always disconnect the battery before carrying out any maintenance operations or inspections.

Periodic maintenance

PIECE	CHECKS	PERIOD		
		3 MONTHS	6 MONTHS	12 MONTHS
CHASSIS	Check load-bearing elements		●	
WHEELS	Check wear and tear	●		
	Ball bearings and anchorage	●		
STEERING	Check play	●		
HYDRAULIC INSTALLATION	Check working of tubes and joints	●		
	Oil level		●	
	Cahnge oil 1,75 lt. (32 Cst., 40°C)			●
	Check max pressure valve			●
ELECTRICAL INSTALLATION	Check working	●		
	Connections and cables	●		
	Control button	●		
ELECTRIC MOTOR	Check wear and tear of brushes		●	
GREASING	Lubricate joints	●		

WARNING: Use hydraulic oil apart from motor and brake oil.
Note: When eliminating used oil please respect the environment. The oil should be stored in a drum that should be later consigned to the nearest petrol station. Do not dump the oil in the ground or in unsuitable places.

CLEANING THE TRUCK: Clean the parts of the truck, except electrical and electronic elements, with a damp cloth.
Do not use direct jets of water, steam or inflammable liquids.
Clean electrical and electronic components with dehumidified compressed air at low pressure (max. 5 bar) or with a non metallic brush.

TROUBLE SHOOTING

THE FORKS DON'T LIFT (22,2 + X3):

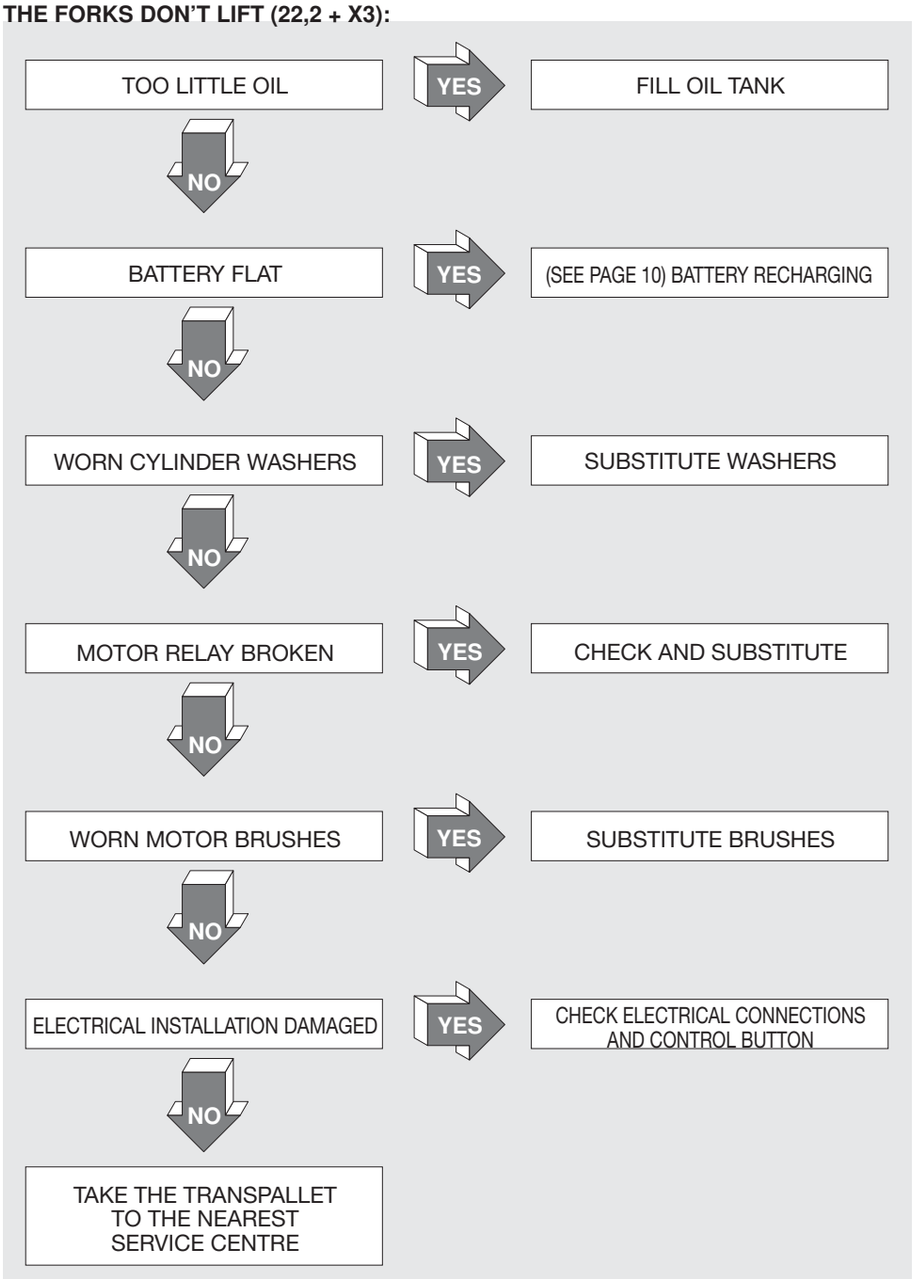

THE FORKS DON'T LOWER (29,1):

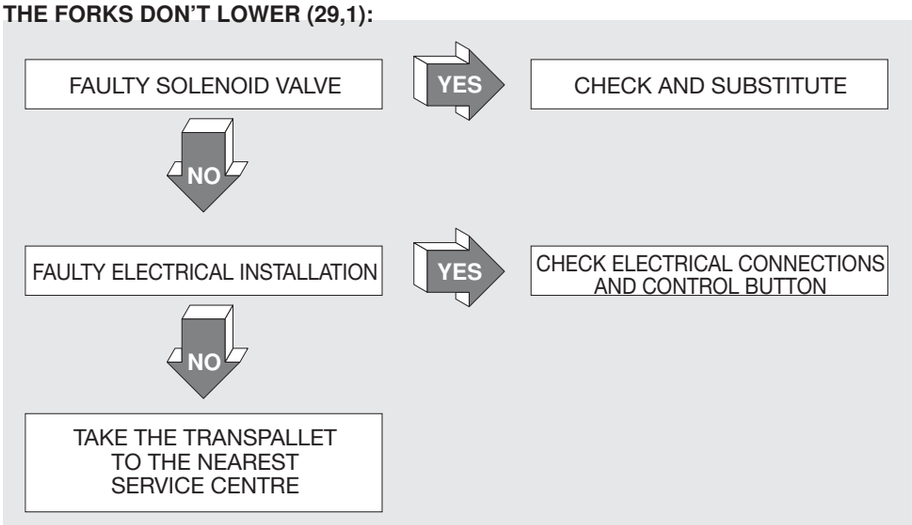

SUMMARY EN

AUTOLEVELING SYSTEM .....pag. 3
PHOTOCELL ADJUSTMENT PROCEDURE .....pag. 3
TIMER ADJUSTMENT .....pag. 3

1. AUTOLEVELING SYSTEM

The AUTOLEVELING system allows to keep the material loaded on the work plane constituted by the forks at a constant height from the ground, height that is fixed by the position of the photoelectric switch. This continuing regulation of the fork plane is done automatically, during the normal work of loading and unloading. This saves a lot of time, and allows the operator to completely dedicate himself to his task, without having the need to work on the pump of the scissor lift pallet truck to regulate the height.

The autoleveling system consists mainly of the following parts (see fig.1 and 2):
1. photoelectric switch: device sensible to the presence of objects within a certain distance from its emission screen (sensibility distance can be adjusted – see paragraph 2)
2. buzzer: it emits a sound during the automatic movement of the machine, to warn the nearby operators to take care of the moving parts.
3. stem: support and guide to the box containing the photoelectric switch
4. timer: device that allows to regulate the lack of time between the activation of the photoelectric switch and the movement of the machine (see paragraph 3)
5. lifting and lowering selector: three position switch, that allows to choose the way of moving the machine: automatic lifting during unloading (upper position); manual usage (central position); automatic lowering during loading (lower position)
6. adjusting knob: allows to fix the position of the box containing the photoelectric switch

Acting on the selector (ref.5 fig.2) it is possible to choose the direction of movement of the machine:
- Lifting, to lift the fork plane while unloading the material
- Manual usage: the autoleveling system is excluded, permitting the normal usage of the machine
- Lowering, to lower the fork plane while loading the material

The visual angle on the material and the height of the photoelectric switch can be regulated acting on the adjusting knob (ref.6 fig.2). The height can be adjusted between 400 and 800 mm from the ground level. The visual angle can be adjusted rotating the box containing the photoelectric switch. Do not rotate over the limit angle imposed by the tension of the electric cables, not to damage the cables themselves.

It is also possible to regulate the sensibility distance of the device, acting on the adjustment situated inside the box containing the photoelectric switch (see paragraph 2).

Before starting the machine the operator must check that the photoelectric switch is not damaged, that it is oriented in the correct way and that it is not dirty.

While the machine is operating automatically (lifting or lowering) the operator stands in a position that is not correct for the usual usage of the scissor lift pallet truck, that is on the forks and load side, away from the tiller bar. In this case it is necessary to be particularly careful during the automatic movements of the machine.
- The operator must go away from the machine while it is moving automatically. The movement is pointed out by the sound of the buzzer.
- The material has to be loaded or unloaded in an even way along the length of the forks, so to have the machine always in balance, and avoiding the risk of crushing.
- The operator must keep an eye on the machine during the automatic movement, and if he has to go away from the machine, he must put the selector in the central position (manual usage)
- The operator must check that no object could fall near the photoelectric switch, or cover it permanently.

The automatic lowering of the machine stops at a safety height from the ground, in order to avoid the accidental crushing of the feet of the operator.

To lower the machine until the minimum level it is necessary to set the selector on manual usage and act on the manual switch situated on the tiller bar.

2. PHOTOCELL ADJUSTMENT PROCEDURE

Photocell adjustment is performed with reference to a background object positioned at the maximum distance at which the load on the forks will be located (near the tips of the forks) so that the photocell detects the presence of an object in the area between it and the background.

The following adjustment instructions refer to the legend:
1. TEACH Button
2. LEDs: Stability LED (green) Self-setting LED (red and green)
3. Operating LED (orange)
4. TEACH/RUN Selector
5. L-ON/D-ON Selector
6. NORMAL/ZONE Selector

Photocell adjustment involves the following steps:
- Set to mode selector to TEACH
- Set the NORMAL/ZONE mode selector to NORMAL
- Press the TEACH button with reference to the background: the self-setting LED comes ON (red) (2)
- Set the mode selector to RUN. Select L-ON or D-ON mode (light or dark pulse).

The threshold (a) is set in front of the background at a distance equal to 20% of the distance of the background. The output is ON between the sensor and L (a).

3. TIMER ADJUSTMENT

It is possible to adjust the time interval between photocell activation and machine movement by setting the timer (ref. 4, fig.2) using its front control panel (fig. 5):
A. Led:
- slow flashing: power ON, relay OFF
- fast flashing: power ON, timing ON, relay OFF
- fixed: power ON, relay ON

B. Delay Adjustment
C. Dip Switch: time and function scale selection

Delay adjustment is set by first selecting the time scale (before powering the timer) using the first three dip-switches (ref. C, fig. 5) as shown in fig.6 and then setting the delay time using the adjuster (ref. B, fig.5)

HU KIVONAT (1.3)

M SZAKI ADATOK..... 38. oldal
A GÉP HASZNÁLATA..... 38. oldal
A TARGONCA ISMERTETÉSE..... 39. oldal
AZ ADATTÁBLÁK..... 39. oldal
SZÁLLÍTÁS ÉS ZEMBE HELYEZÉS..... 39. oldal
AZ AKKUMULÁTOR..... 39. oldal
A TARGONCA HASZNÁLATA..... 40. oldal
KARBANTARTÁS..... 41. oldal
HIBAJAVÍTÁS..... 41. oldal

M SZAKI ADATOK

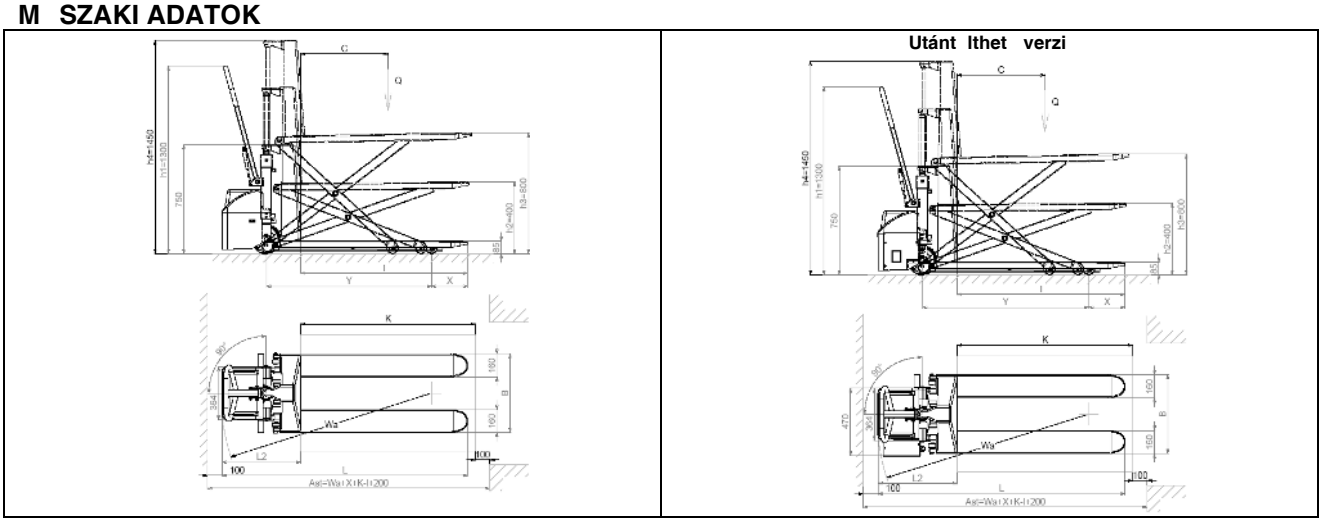

LE RÁS	1.1	GYÁRTÓ			PR INDUSTRIAL	PR INDUSTRIAL	PR INDUSTRIAL	PR INDUSTRIAL	PR INDUSTRIAL
	1.2	MODELL			HX10E 1150x540	HX10E 1150x680	HX10E 1525x540	HX10E 1800x540	HX10E 2000x540
	1.3	HAJTÁS			ELEKTROMOS	ELEKTROMOS	ELEKTROMOS	ELEKTROMOS	ELEKTROMOS
	1.4	IRÁNYÍTÁSI RENDSZER			KISERO	KISERO	KISERO	KISERO	KISERO
	1.5	TEHERBÍRÓ KÉPESSÉG	Q	kg	1000	1000	1000	1000	1000
	1.6	SÚLYPONT	c	mm	600	600	762	900	1000
	1.8	A VILLA ÉS A TEHERKERÉK-TENGELYEK KÖZÖTTI TÁVOLSÁG	x	mm	993	993	1368	1643	1843
	1.9	MENET	y	mm	1236	1236	1611	1886	2086
S LYOK	2.1	SZOLGÁLATI TÖMEG AKKUMULÁTORRAL (lásd 6,5 sz. sor)		kg	139 (144*)	146	235 (240*)	259 (264*)	262 (267*)
	2.2	TENGELYTERHELÉS RAKOMÁNNYAL, EL LS /HÁTULS		kg	429/710 (434/710*)	434/712 (439/712*)	531/704 (536/704*)	572/687 (577/687*)	584/678 (589/678*)
	2.3	TENGELYTERHELÉS RAKOMÁNY NÉLK L, EL LS /HÁTULS		kg	111/28 (116/28*)	116/30	155/80 (160/80*)	178/81 (183/81*)	180/82 (185/82*)
VÁZ/KERÉKEK	3.1	GUMIROZÁS			G/P	G/P	G/P	G/P	G/P
	3.2	EL LS KEREKEK MÉRETEI (x szélesség)			200x50	200x50	200x50	200x50	200x50
	3.3	HÁTULSÓ KEREKEK MÉRETEI (Ø x szélesség)			80x50	80x50	80x50	80x50	80x50
	3.4	OLDALSÓ KEREKEK MÉRETEI (Ø x szélesség)			-	-	-	-	-
	3.5	KEREKEK SZÁMA (x MOTORKOCSI) EL LS /HÁTULS			2/2	2/2	2/2	2/2	2/2
	3.6	EL LS NYOMTÁV	b10	mm	150	150	150	150	150
	3.7	HÁTULSÓ NYOMTÁV MINIMÁLIS/MAXIMÁLIS	b11	mm	447	587	447	447	447
M RETEK	4.4	EMELÉSI MAGASSÁG	h3	mm	715	715	715	715	715
	4.9	A KORMÁNY MINIMÁLIS/MAXIMÁLIS MAGASSÁGA VEZETÉSI HELYZETBEN	h14	mm	915/1300	915/1300	915/1300	915/1300	915/1300
	4.15	LESÜLLYESZTETT VILLA MAGASSÁG	h13	mm	85	85	85	85	85
	4.19	TELJES HOSSZ	l1	mm	1690	1690	2065	2340	2540
	4.20	MOTORKOCSI EGYSÉG HOSSZÚSÁG	l2	mm	540	540	540	540	540
	4.21	TELJES SZÉLESSÉG, EL LS /HÁTULS MINIMÁLIS/MA IMÁLIS	b1	mm	540	680	540	540	540
	4.22	VILLA MÉRETEK	s/e/l	mm	48/160/1150	48/160/1150	48/160/1525	48/160/1800	48/160/2000
	4.25	VILLA SZÉLESSÉG MINIMÁLIS/MAXIMÁLIS	b5	mm	540	680	540	540	540
	4.32	A VILLA ÉS A PADLÓZAT KÖZÖTTI TÁVOLSÁG FÉLMENETNÉL	m2	mm	21	21	21	21	21
	4.34	A MOZGATÁSHOZ SZÜKSÉGES HELY 800x1200MM NAGYSÁGÚ, A VILLÁN HOSSZÁBAN ELHELYEZETT RAKLAP ESETÉN	Ast	mm	1948	1948	2273	2548	2748
	4.35	FORDULÓSUGÁR	Wa	mm	1541	1541	1916	2191	2391
TEL ES TM NYE K	5.2	EMELÉSI SEBESSÉG, RAKOMÁNNYAL/RAKOMÁNY NÉLKÜL		m/s	0,08/0,13	0,08/0,13	0,08/0,13	0,08/0,13	0,08/0,13
	5.3	ERESZKEDÉSI SEBESSÉG, RAKOMÁNNYAL/RAKOMÁNY NÉLKÜL		m/s	0,13/0,06	0,13/0,06	0,13/0,06	0,13/0,06	0,13/0,06
ELEKT ROMO S MOTO ROK	6.2	EMEL MOTOR TELJESÍTMÉNY		kW	1,6	1,6	1,6	1,6	1,6
	6.4	AKKUMULÁTORFESZÜLTSÉG, C5 NÉVLEGES KAPACITÁS		V/Ah	12/60	12/60	12/60	12/60	12/60
	6.5	AKKUMULÁTOR TÖMEG		kg	14	14	14	14	14
	8.4	A GÉPKEZEL LÉBE JUT ZAJ		dB(A)	67	67	67	67	67

G Gumi, P Poliuretán Utántölthető verzió

1.2	MODELL			HX10E 1150x540 GEL/PLUS	HX10E 1525x540 GEL/PLUS	HX10E 1800x540 GEL/PLUS	HX10E 2000x540 GEL/PLUS
2.1	SZOLGÁLATI TÖMEG AKKUMULÁTORRAL (lásd 6,5 sz. sor)		kg	145	241	265	268
2.2	TENGELYTERHELÉS RAKOMÁNNYAL, EL LS /HÁTULS		kg	435/710	537/704	578/687	590/678
2.3	TENGELYTERHELÉS RAKOMÁNY NÉLK L, EL LS /HÁTULS		kg	117/28	161/80	184/81	186/82
4.19	TELJES HOSSZ	l1	mm	1720	2095	2370	2570
4.20	MOTORKOCSI EGYSÉG HOSSZÚSÁG	l2	mm	570	570	570	570
4.34	A MOZGATÁSHOZ SZÜKSÉGES HELY 800x1200MM NAGYSÁGÚ, A VILLÁN HOSSZÁBAN ELHELYEZETT RAKLAP ESETÉN	Ast	mm	1978	2303	2578	2778
4.35	FORDULÓSUGÁR	Wa	mm	1571	1946	2221	2421
6.4	AKKUMULÁTORFESZÜLTSÉG, C5 NÉVLEGES KAPACITÁS		V/Ah	12/50	12/50	12/50	12/50
6.5	AKKUMULÁTOR TÖMEG		kg	19	19	19	19

A GÉP HASZNÁLATA (4.2) (LÁSD AZ 1. ÁBRÁT)

Ezt a gépet rakományoknak a t kéletesen egyenletes, minden felfelé irányul kidudorodást l mentes padl fel leten t rtén emelésére és szállítására tervezték, amelyet a vezet lábon kísér. Az “A” azonosít adattábla (3. ábra) jelzi a terhelési kapacitást, amelyet soha nem szabad túllépni a személyek biztonsága miatt, és annak érdekében, hogy a gépjárm ne sér lj n meg. Tartsuk be a biztonsági, a használati és a karbantartási szabályokat sz szerint. Bármilyen k l n berendezésnek a gépre t rtén felszerelését a gyárt nak engedélyeznie kell. Ezt a targoncát fel lehet használni olyan munkahelyeken, ahol a gépkezel gyakran kényszer l arra, hogy a rakományok emelését manuálisan leállítsa, a berendezés felhasználhat normál targoncaként, valamint munkaasztalként is, amely felemelhet . A rakománynak a kívánt magasságra t rtén emelése cs kkenti a felesleges er kifejtést, és ergon miailag t kéletesíti a r gzített és a mobil munkaállomást is. Az elektromosan meghajtott emelés gyorsítja, és lehet vé teszi a munkamagasságok ismételt változtatásait.

MEGJEGYZÉS: Ez a gép 70 dB(A) érték akusztikai nyomást idéz el , amelyet teljes terhelés mellett, munkahelyzetben mértek ezen okból javasolt a megfelel zaj elleni védelem használata (fejhallgat , f ldugasz stb.).

A GÉP LEÍRÁSA (5.3) (LÁSD A 2. ÁBRÁT)

1 – Az alváz

Hegesztett szerkezet nagyon j min ség anyagb l készítve, amely megfelel en ellenáll annak a fesz ltségnek, amelynek a targonca kitett. Az els két g rg és az oldals stabilizátorok garantálják a nagy stabilitást az alátámasztás 4 pontján.

2 – A kormányrúd

A kormányrudat használjuk fel a targonca húzására és irányítására. Kioldáskor egy gázrug automatikusan visszatéríti a f gg leges helyzetébe. Ezt a gépkezel kezének védelmére alakították ki.

3 – Az emel henger

Egyszeres m k dés mozgással emeli fel az alvázat a kívánt magasságba. A felhasznált anyagok garantálják a gépkezel biztonságát a mechanikus veszélyekkel szemben.

4 – Az akkumulátor

Az akkumulátor indít típusú, és a fedélen bel l k nnyen hozzá lehet férni (8-as hivatkozás). Az újrat ltéshez helyezz k be az akkumulátor-t lt dugaszát az alátámasztáson (9-es hivatkozás) elhelyezett újrat lt dugaszol aljzatba (11-es hivatkozás). Az állványzaton (9-es hivatkozás) elhelyezked 4 alátámasztás és egy rugalmas szíj megakadályozza az akkumulátor elmozdulását (4-es hivatkozás). Az "F" jelzés adatlemez (3. ábra) mutatja az akkumulátor azonosít adatait.

5 – A kormánykerekek

A két rugalmas gumi kormánykerék garantálja az irányíthat ságot anélk l, hogy túl nagy megterhelést jelentene az operátornak.

6 – Terhel g rg k

Kett nylon g rg goly scsapággyal felszerelve k nnyen viseli a koncentrált terhelést.

7 – A stabilizátorok

A két oldals stabilizátor automatikusan ker l pozícionálásra, amikor a villa magassága meghaladja a talajt l mért 400 mm-es magasságot. Ezek a szerkezetek nagy stabilitást adnak a targoncának, megakadályozva az oldals felborulást, és felemelik a kormánykerekeket a talajt l 10 mm-es magasságba.

8 – A fedél

A fedél megvédi az akkumulátort az t dést l, és egyszer en eltávolíthat az sszes azon bel l elhelyezked alkatrész karbantartásához.

9 – Az alátámasztás

A hidraulikus berendezés és az akkumulátor az alátámasztáshoz r gzített. Ezt a k vetkez védelmére tervezték:

A) A gépkezel lábai
B) A villamos berendezés
C) A hidraulikus berendezés
D) Az akkumulátor

10 – A hidraulikus vezérlés

Ide ker lnek felszerelésre a gépkezel részére az olyan biztonsági berendezések, mint például a leeresztés vezérlése és a maximális nyomás szelepe.

11 – A t lt dugaszol aljzat

A t lt dugaszol aljzat az alátámasztáson helyezkedik el, az akkumulátor újrat ltéséhez használják fel, az akkumulátor-t lt dugaszához csatlakoztatva.

12 – Az akkumulátor-t lt

Amikor a targoncát leállítottuk, és a villákat leengedt k, akkor csatlakoztassuk az akkumulátor-t lt dugaszát az újrat ltés dugaszol aljzatához (11-es hivatkozás). Azt úgy tervezték, hogy automatikusan megszakítsa az elektromos áramellátást, amikor az akkumulátor teljesen felt lt d tt. A használathoz gondosan k vess k ennek a kézik nyvnek az utasításait.

13 – A t lt dugaszol aljzat

Utánt lthet verzi (2a. ábra).

14 – F kapcsol

BIZTONSÁGI BERENDEZÉSEK (6.9) - (lásd az 2. ábrát)

1) F KAPCSOL (14. REF.); 2) ÁRAMLÁS-KORLÁTOZ SZELEP; 3) MA IMÁLIS NYOMÁS SZELEPE; 4) TÉS ELLENI VÉDELEM

AZ ADATTÁBLÁK (13.2) - (LÁSD A 3. ÁBRÁT)

A gépen a k vetkez adattáblák láthat k:

A) Az az adattábla, amely azonosítja a járm fajtáját.
B) Az elnyír dás veszélyét jelz tábla.
C) A vezérl funkci kat azonosít szimb lumok.
D) Az az adattábla, amely a befogási pontokat jelzi.
E) Az az adattábla, amely a lábak sszezúz dásának lehet ségét jelzi.
F) Az akkumulátor adattáblája.
G) A súlypont helyét jelz tábla.
H) Adattábla: olvassuk el az utasításokat.

Megjegyzés: Az adattáblák semmilyen esetben nem távolíthat k el vagy tehet k olvashatatlanná.

SZÁLLÍTÁS ÉS ÜZEMBE HELYEZÉS (14.2)

A targoncának a szállításához használjuk fel az D" típusú adattáblákon jelzett (3. ábra) befogási pontokat. A gép súlyát az A" típusú azonosít adattábla (3. ábra) jelzi. A gép beindítása el tt ellen rizz k, hogy az sszes alkatrész – beleértve a biztonsági berendezéseket is - t kéletes m k dési állapotban legyen.

AZ AKKUMULÁTOR (16.2)

Utasítások, biztonsági intézkedések és karbantartás

Az akkumulátor vizsgálatát, t ltését és kicserélését arra jogosult személyek végezhetik el, k vetve a gyárt utasításait. Tilos dohányozni, vagy gyúlékony illetve szikrát el idéz anyagot tárolni a targonca vagy az akkumulátor t lt je k zelében. A helyiséget j l szell ztetni kell. Az akkumulátor-cellák sapkáját szárazon és tisztán kell tartani. Távolítsunk el minden olyan savat, amely kiszivároghat, és a kivezetéseken helyezz nk el egy kis vazelint, majd utána húzzuk meg azokat (a zselés akkumulátorok karbantartást nem igényelnek, mivel azokat zselés elektrolittal szállítják). Az akkumulátorok súlya és mérete hatással lehet a targonca stabilitására, ezért ha egy nem szabványos akkumulátort szerelnek fel, akkor tanácsos felvenni a kapcsolatot a GYÁRT KKAL a vonatkoz engedélyezésért.Tilos a villákat felemelni vagy leengedni az akkumulátor t ltése k zben. Az akkumulátor kicserélése után a használt akkumulátort szállítsuk el a legk zelebbi zemanyagt lt állomásra.

Az akkumulátor újratöltése

Tanácsos az akkumulátort felt lteni, miután a targoncát néhány rát használtuk, figyelembe véve a k vetkez pontokat:
• Távolítsuk el a fedelet (8-as hivatkozás/2. ábra).
• Engedj k le a villákat.
• Vegy k le az akkumulátor-cellák fedeleit.
• Csatlakoztassuk az egyenirányít dugaszol aljzatát az akkumulátor-t lt dugaszához (11-es hivatkozás/2. ábra).
• Állítsuk az egyenirányít kapcsolját "ON" (bekapcsolt) állásba.
• Amikor az akkumulátor teljesen felt lt d tt, akkor a t lt megszakítja az áramforrást, és a "Stop" ellen rz lámpa felgyullad. Ekkor kapcsoljuk az egyenirányít t az OFF" (kikapcsolt) állásba, és távolítsuk el a dugaszt.
• Egy héten egyszer ellen rizz k az elektrolit szintjét a cellákban.
• Zárjuk le az akkumulátor celláit és szárítsuk meg azokat.

Utánt lthet verzi

• Engedj k le a villákat
• Illessz k be a csatlakoz dug t egy hál zati csatlakoz ba (13/. 2 –s ábra)
• A telep t ltése alatt nem szabad semmilyen emelési m veletet végezni. Amint befejez d tt a t ltés, ezt az állapotot a Z LD LED lámpa jelzi. Ezután iktassuk ki a csatlakoz dug t, melyet k vet en ismét dolgozhatunk a géppel.

FONTOS: Kizárólag a zselés akkumulátorok újrat ltéséhez alkalmas speciális t lt t használjuk fel.

FIGYELMEZTETÉS: Soha ne hagyjuk, hogy az akkumulátor teljesen lemerüljön annak érdekében, hogy elkerüljük a részleges újratöltést: ha az akkumulátorokat hagyjuk nagyon lemerülni, akkor azok élettartama lerövidül.

Az akkumulátor kicserélése (17.3)

a) Távolítsuk el az akkumulátort a tart jáb l. b) Távolítsuk el a kábeleket az akkumulátor kivezetéseir l. c) Csúsztassuk ki az akkumulátort. d) Szerelj k be az akkumulátort a fentiekben ismertetett utasításokat fordított sorrendben k vetve, r gzítve az akkumulátort a helyén, és megfelel en csatlakoztatva. **Megjegyzés: Az akkumulátornak mindig ugyanolyan típusúnak kell lenni, mint amelyet kicserélünk. FONTOS: A KÉNSAVAT VIGYÁZVA HASZNÁLJUNK, MIVEL AZ MÉRGEZ ÉS KORR ZÍV (A ZSELÉS AKKUMULÁTOR ELEKTROLITJA IS KORR ZÍV EZÉRT SZIGORÚAN TILOS KINYITNI AZ AKKUMULÁTOROKAT) HA A B R VAGY A RUHÁZAT ÉRINTKEZÉSBE KER L EZZEL A SAVVAL, AKKOR MOSSUK LE AZT B SÉGES SZAPPANNAL ÉS VÍZZEL. BALESET ESETÉN KÉRJÜK KI AZ ORVOS TANÁCSÁT!!! Megjegyzés: Az akkumulátor cseréje után szállítsuk el a használt akkumulátort a legk zelebbi zemanyagt lt állomásra (mivel a zselés akkumulátorok lmozottak, azokat újra fel kell használni, amikor kicseréltük).**

Az akkumulátor ellen rzése

Gondosan olvassuk el az akkumulátor gyárt jának a használati és karbantartási utasításait. Ellen rizz k, hogy ne legyen korr zi , hogy legyen vazelin a p lusokon (a zselés akkumulátorok esetében további ellen rzésre nincs sz kség), és hogy a sav 15 mm-re az adattáblák felett legyen. Ha a folyadék nem fedi be az elemeket, akkor t lts k fel desztillált vízzel. Mérj k meg az elektrolit s r ségét egy s r ségmér vel, hogy ellen rizz k a t ltési szintet.

A TARGONCA HASZNÁLATA (18.3)

Ezt a szállít targoncát raklapokon vagy szabványos tárol tartályokban elhelyezett rakományok emelésére és vízszintes, sima, megfelel en szilárd útburkolaton t rtén szállítására tervezték. A vezet nek végre kell hajtania a k vetkez használati utasításokat a vezetési helyzetben oly m don, hogy ésszer távolság maradjon a veszélyes z nákt l (mint az oszlopok, villák, láncok, emel csigák, meghajt és stabilizál kerekek, illetve bármilyen egyéb mozg alkatrészek), amelyek a kezek és/vagy a lábak zúz dását okozhatják.

Biztonsági szabályozások

A targoncákat a k vetkez szabályozásoknak megfelel en kell felhasználni:
A) Ne terhelj k nagyobb rakománnyal a targoncát, mint az "A" adattáblán jelzett maximális terhelés (3. ábra), mivel az nem tudja akkor felemelni a rakományt, és komolyan megsér lhet.
B) Ne terhelj k a targoncát egyoldalúan.
C) Egyenletesen osszuk el a rakományt a két villán.
D) Ne végezz k el úgy az emelést, ha a rakomány a villák hegyén van.
E) Tilos a targoncával embereket szállítani, vagy azzal embereket felemelni.
F) Tilos olyan helyiségbe belépni, ahol alkatrészek mozgásban vannak.
G) Tilos változtatásokat végezni a targonca szerkezetén.
H) Tilos a targoncát vontatni, amikor a villák a talaj felett 400 mm-nél magasabban helyezkednek el.
I) A gép vezet jének ismernie kell a járm használatára vonatkoz utasításokat, és megfelel ruházatot kell viselnie.
L) Tilos a targoncát elektromos vagy mechanikus vontat eszk zzel vontatni; az csak kézzel mozgathat .
M) Tilos az emel /leenged nyom gombot az akkumulátor újrat ltése k zben használni.
N) A biztonsági berendezéseket nem szabad hatástalanítani vagy leszerelni.
O) A munka megkezdése el tt a targonca vezet jének a k vetkez ket kell ellen riznie:
- Azt, hogy a rakod villák t kéletes állapotban vannak-e.
- Azt, hogy az akkumulátor felt lt tt állapotban legyen, j l r gzítve, az elemek pedig szárazak és tiszták legyenek.
P) A villás targoncáért felel s vezet nek nem szabad megengednie, hogy a targoncát engedéllyel nem rendelkez személy vezesse, vagy fellépjen a villákra.
Q) Ha a targoncát felvon ban szállítjuk, akkor úgy kell abba belépnie, hogy a rakod villák legyenek el l (el sz r bizonyosodjunk meg afel l, hogy a felvon megfelel en terhelhet -e).
R) A targoncát mindig úgy kell használni és parkolni, hogy védett legyen az es t l, a h t l, és semmilyen esetben sem használhat nagyon g z s helyiségekben.
S) A m k dési h mérséklet: -12C°/+40C°.

MEGJEGYZÉS: A GYÁRTÓK NEM VÁLLALNAK FELEL SSÉGET AZ OLYAN HIBÁK VAGY BALESETEK ESETÉBEN, AMELYEK HANYAGSÁG, A TARGONCA KIKAPCSOLÁSA, NEM SZAKKÉPZETT M SZAKI SZEMÉLYEK ÁLTAL VÉGZETT ÜZEMBE HELYEZÉSÉNEK ÉS NEM MEGFELEL HASZNÁLATÁNAK K SZ NHET .

FIGYELMEZTETÉS: az emel villás targonca a tervezésének megfelel en az emelési m velet végzése k zben m dosítja stabilitását, csökkenti a stabilizátor és a terhelési hengerpár k z tti lépcs t. Figyelj nk oda, hogy megfelel m don helyezz k el a rakományt a villákon, és biztosítsuk, hogy a rakomány súlypontja megfeleljen a gyártó által hitelesítettnek.

Amennyiben a rakományokat nem megfelel en osztjuk el, és a súlypontjaik eltér ek a hitelesítettekt l, akkor az emel villás targonca stabilnak t nik az emelés els szakaszában, de hirtelen felborulhat, amikor a súlypont elmozdul a hengerpár vonalából.

A haladás

A targoncát a munkater letre a kormányrúddal (2-es hivatkozás/2. ábra) vontassuk. A targoncát mindig lassan kormányozzuk, mivel a hirtelen mozgások veszélyes helyzeteket válthatnak ki.

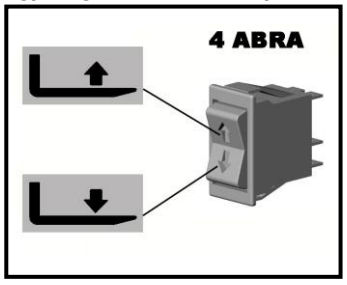

A gépet csak úgy mozgassuk, ha a rakomány és a villák a talajtól 300 mm-es magasságban helyezkednek el.

Munkavégzés a targoncával

A terhelési villák felemeléséhez nyomjuk addig a nyom gomb fels részét, amíg a kívánt magasságot el nem érj k, a villák leengedéséhez pedig nyomjuk meg a nyomógomb als részét. A targonca addig szabadon mozog, amíg a villák a talaj feletti kör lbelül 400 mm-es magasságot el nem érik, majd azután két oldalsó stabilizátor (7-es hivatkozás/2. ábra) m k désbe lépve blokkolja a gépet, és megakadályozza a vízszintes irányú mozgást.

KARBANTARTÁS (20.3)

A karbantartást speciális személyzetnek kell elvégeznie, és a targoncán egy évben legalább egyszer el kell végezni az általános ellen rzéseket.

Megjegyzés: Mindig sz ntess k meg az akkumulátor csatlakoztatását, miel tt bármilyen karbantartási munkálatot vagy felülvizsgálatot végzünk a targoncán.

Id szakos karbantartás

ELEM	ELLEN RZÉSEK	MINDEN		
		3 Hónapban	6 Hónapban	12 Hónapban
ALVÁZ	A tehervisel elemek ellen rzése		X	
KEREKEK	A kopás és a repedés ellen rzése	X		
	A golyós csapágyak és a rögzítés ellen rzése	X		
KORMÁNY	A holtjáték ellen rzése	X		
HIDRAULIKUS BERENDEZÉS	A csövek és a csatlakozások ellen rzése	X		
	Olajszint		X	
	Olajcsere 1,75 lt. (32 Cst. 40°C)			X
	A maximális szelepnyomás ellen rzése			X
ELEKTROMOS BERENDEZÉS	A m k dés ellen rzése	X		
	Csatlakozások és kábelek	X		
	Vezérl nyom gomb	X		
ELEKTROMOS MOTOR	A perselyek kopásának és a repedések ellen rzése		X	
KEN ANYAGELLÁTÁS	Csatlakozások kenése	X		

Megjegyzés: A motorolaj vagy a fékolaj helyett hidraulika-olajat használjunk.

Megjegyzés: Amikor a fáradt olajat eltávolítjuk, legyünk tekintettel a környezetre. Az olajat egy hordóban kell tárolni, amelyet kés bb el kell szállítani a legk zelebbi zemanyagt lt állomásra. Ne borítsuk ki az olajat a talajra vagy nem alkalmas helyekre.

A TARGONCA TISZTÍTÁSA: Tisztítsuk meg a targonca alkatrészeit - az elektromos és az elektronikus elemek kivételével - egy nedves ruhával. Ne használjunk k zvetlen vízsugarat, g zt vagy t zveszélyes folyadékokat.

Az elektromos és az elektronikus alkatrészeket alacsony nyomáson (maximálisan 5 bár), víztelenített nagynyomású leveg vel vagy nem fémes kefével tisztítsuk meg.

HIBAJAVÍTÁS

A VILLÁK NEM EMELKEDNEK FEL (22,2+X3):

TÚL KEVÉS AZ OLAJ	**IGEN** ➡	TÖLTSÖK FEL AZ OLAJTARTÁLYT
NEM ⬇		
AZ AKKUMULÁTOR LEMERÜLT	**IGEN** ➡	LÁSD AZ AKKUMULÁTOR FELTÖLTÉSÉT A 34. OLDALON
NEM ⬇		
A HENGER ALÁTÉTJEI KOPOTTAK	**IGEN** ➡	CSERÉLJÖK KI AZ ALÁTÉTEKET
NEM ⬇		
A MOTOR RELÉJE ELTÖRT	**IGEN** ➡	ELLENÖRIZZÖK ÉS CSERÉLJÖK KI
NEM ⬇		
A MOTOR KEFÉI ELKOPTAK	**IGEN** ➡	CSERÉLJÖK KI A KEFÉKET
NEM ⬇		
AZ ELEKTROMOS BERENDEZÉS MEGSÉRÜLT	**IGEN** ➡	ELLENÖRIZZÖK AZ ELEKTROMOS CSATLAKOZÁSOKAT ÉS A VEZÉRLŐNYOMÓGOMBOT
NEM ⬇		
VIGYÜK A TRAGONCÁT A LEGKÖZELEBBI SZERVIZKÖZPONTBA		

A VILLÁK NEM SÜLLYEDNEK LE (29,1):

HIBÁS A MÁGNESSZELEP	**IGEN** ➡	ELLENÖRIZZÖK ÉS CSERÉLJÖK KI
NEM ⬇		
AZ ELEKTROMOS BERENDEZÉS HIBÁS	**IGEN** ➡	ELLENÖRIZZÖK AZ ELEKTROMOS CSATLAKOZÁSOKAT ÉS A VEZÉRLŐNYOMÓGOMBOT
NEM ⬇		
VIGYÜK A TRAGONCÁT A LEGKÖZELEBBI SZERVIZKÖZPONTBA		

HU KIVONAT (1.3)

AUTOLEVELING RENDSZER..... 11. oldal
A FOTOCELLA BESZABÁLYOZÁSÁNAK MŰVELETEI..... 11. oldal
TIMER BESZABÁLYOZÁSA..... 11. oldal

AUTOLEVELING RENDSZER

Az AUTOLEVELING rendszer lehetővé teszi a villástargonca által munkaszintre emelt anyag földszinttől, állandó magasságban történő tartását, melynek magassági szintje a fotocella pozíciója után igazodik. Ez a fajta beszabályozás a munkalap immár, mind a rakodás, mind, pedig a lerakodás fázisában automatikusan történik. Ez jelentős időmegtakarítást eredményez, illetve lehetővé teszi, hogy a kezelő teljes idejét a feladatának elvégzésére fordítsa, anélkül, hogy a magasság beszabályozásának az érdekében állandóan működtetnie kellene a pantográf szállító- paletta (hidraulikus emelőbéka) szivattyúját.

Az AUTOLEVELING rendszer az alábbi legfőbb részekből áll: (lásd az 1 és 2 ábrán lévőket):
1.fotocella: a készülék az adóvevőtől való bizonyos távolságra, testközelségre érzékeny (az érzékelés távolsága beszabályozható – lásd 2-es számú ábrát)
2.hangjelző berendezés: a gép automata működése alatt hangjelzést bocsát ki, mintegy felhívva ezzel a közelben tartózkodó kezelők figyelmét a mozgásban lévő gépi berendezés alkotóelemeire.
3.tartószár: a fotocellás timer dobozának tartó-illetve vezetőszára.
4.Timer: a készülék segítségével beszabályozható a fotocella aktiválása és a gép mozgása közötti időintervallum. (lásd a. 3-as pontban).
5.Le-felkapcsoló: hárompozíciós kapcsoló mely lehetővé teszi a gép alkalmazási módjának kiválasztását: automatikus emelés a lerakodás alatt, (kapcsolási pozíció fel irányba) kézi használat (központi centrális pozíció) automatikus lebocsátás a rakodás alatt.)
6.szabályzó gomb: lehetővé teszi a fotocella tartódobozának helyzetének pozicionálását.

A (5-ös illetve. 2-os ábrán) megjelölt kapcsolón keresztül lehetőség van a gép mozgásirányának kiválasztására:
-felfelé, a munkalap felemelésére szolgál, miközben szép lassan végbemegy a lerakodás
-kézi működtetés: az AUTOLEVELING rendszer kizárása mellett megy végbe, lehetővé téve ez által a gép normális működését.
-lefelé, a munkalap lebocsátására szolgál, miközben végbemegy a rakodás.

A (2.-os ábrán) megjelölt szabályzógomb segítségével beállíthatjuk az árura vetített látószöget, valamint a fotocella magasságát.. A földtől számított távolságot 400 – 800 mm –ig. lehet beállítani. A látószög a fotócellát tartalmazó doboz elfordítása mellett módosítható. Ennél az elforgatási műveletnél ügyeljünk arra, hogy ne feszítsük túl a kábeleket, mivel ezzel csak károkat okozhatunk.

A doboz belsejében lévő szabályzó segítségével beállíthatjuk a készülék távolsági érzékenységét is. (lásd a fotocella használati utasításában, ennek 2 –es pontjában foglaltakat.

A kezelő még mielőtt bármilyen műveletbe kezdene, előtte meg kell győződnie, hogy a fotocella nincs-e megrongálódva, a megfelelő irányba lett-e állítva és, hogy nincs e rajta szennyeződés

A gép automata üzemmódban történő működése alatt, (fel vagy le) a kezelő nem a gép előírásainak megfelelő pozíciójában helyezkedik el, ha a villástargonca felőli oldalon, azaz az áru felőli oldalon áll, vagy túl messze van a vezérlőpulttól. A gép automata működésének minden mozgási fázisa nagy figyelmet igényel.
-A kezelőnek azonnal el kell távolodnia a géptől azt követően, hogy kezdetét veszi az automata üzemmód, és elhangzik a figyelmeztető hangszignál.
-A felpakolt, illetve az arról lerakott anyagot homogén formában, hosszában kell elhelyezni a targonca emelővilláján, ügyelve arra, hogy a gép megőrizve egyensúlyát, fel ne boruljon.
-A gép automata működése egész ideje alatt, a kezelőnek nagyon ébernek kell lennie, és amikor el is eltávolodik attól, a kapcsolót központi pozícióba köteles állítani (kézi működtetés).
-A kezelőnek ezen a fentieken kívül arra is ügyelnie kell, hogy semmilyen idegen tárgy ne eshessen a fotocella közelébe, illetve ez utóbbi miatt tartós takarásban ne legyen.

A gép automatikus leengedő szerkezete egy a padlószinttől való, biztonsági távolságig ér le, biztosítva ez által, hogy az szét ne lapítsa kezelőjének a lábát.

A gép leengedő szerkezetének minimális szintre való lebocsátása kézi vezérlés útján történik.

A FOTOCELLA BESZABÁLYOZÁSÁNAK MŰVELETEI

A fotocella beszabályozását egy a háttérben, maximális távlati pozícióba elhelyezett tárgyhoz viszonyítva végezzük el, mellyel egy magasságban áll a targonca rajta áruval (ezt a targonca emelővillájának hegyére rakva). A fotocella érzékeli a térségben elhelyezett tárgyak jelenlétét, ideértve azon tárgyakat is melyek közte és a háttérben vannak.
A lentiekben felsorolt beállítási műveletekhez szükséges tudnivalók:

1. TEACH kapcsológomb
2. kijelző lámpa: stabilitás kijelzője (zöld) önbeállítás kijelző lámpája (piros és zöld)
3. Működés kijelző lámpája(narancssárga)
4. TEACH/RUN kapcsoló
5. L-ON/D-ON kapcsoló
6. NORMAL/ZONE kapcsoló

A fotocella beszabályozása az alábbi műveleti lépésekre tagolódik:

- Állítsuk a kapcsolót TEACH -re
- Állítsuk a NORMAL/ZONE módot NORMAL -ra
- Nyomjuk be a TEACH kapcsolót a háttér jelenléte mellett: kigyullad az önbeállítást jelző lámpa (piros) (2)
- Állítsuk a kapcsolót RUN pozícióba. Kapcsoljunk L-ON o D-ON módra (fényimpulzus vagy sötét)

A küszöbszintet a háttér elébe kell beadni, a háttér távolságához viszonyított 20 %- os távolsági arány mellett. A ON kilépés az érzékelő és az L között található.

TIMER BESZABÁLYOZÁSA

A gép működése és a fotocella aktiválása közötti időintervallum beállítását lásd a (4 –es pont. 2-os ábra) timer szemléltetése mellett, ennek is a frontális kapcsolóvezérlőjén keresztül (5-es ábra):
A. jelzőlámpa:
- lassan villogó: ON vezérlés, OFF relé
- gyorsan villogó: ON vezérlés , időintervallum beállítása folyamatban, OFF relé
- állandó jelzés : ON vezérlés ON relé
B. Késleltetés beállítása
C. Dip Switch: időskála, illetve működések beállítása

A késleltetés beszabályozásához először az időskálát kell beadni (művelet, amit még a timer betáplálását megelőzőleg kell elvégezni) az első három dip-switch alkalmazása mellett.(.C pont 5-es ábra) a szerint, ahogy azt már a 6-es ábrán keresztül is szemléltettük. Végezetül a (B. pont 5-es ábra) a szabályzón keresztül beállítjuk a késleltetési időt.

SOMMARIO (1.3)

CARATTERISTICHE TECNICHE ..... pag. 1
IMPIEGO DELLA MACCHINA ..... pag. 1
DESCRIZIONE DELLA MACCHINA ..... pag. 1/2
DISPOSITIVI DI SICUREZZA ..... pag. 2
TARGHETTE ..... pag. 2
TRASPORTO E MESSA IN FUNZIONE ..... pag. 2
BATTERIA ..... pag. 2
USO ..... pag. 2/3
MANUTENZIONI ..... pag. 3
RICERCA GUASTI ..... pag. 4

CARATTERISTICHE TECNICHE

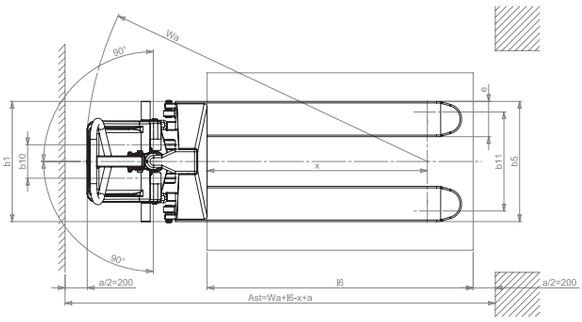

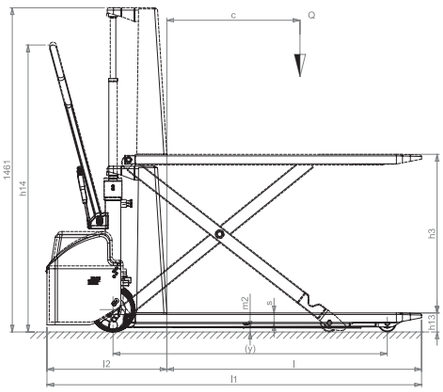

DESCRIZIONE	1.1	COSTRUTTORE			PR INDUSTRIAL	PR INDUSTRIAL	PR INDUSTRIAL	PR INDUSTRIAL	PR INDUSTRIAL
	1.2	MODELLO			HX10E 1150x540	HX10E 1150x680	HX10E 1525x540	HX10E 1800x540	HX10E 2000x540
	1.3	PROPULSIONE			MANUALE	MANUALE	MANUALE	MANUALE	MANUALE
	1.4	SISTEMA DI GUIDA			ACCOMPAGNAMENTO	ACCOMPAGNAMENTO	ACCOMPAGNAMENTO	ACCOMPAGNAMENTO	ACCOMPAGNAMENTO
	1.5	PORTATA	Q	kg	1000	1000	1000	1000	1000
	1.6	BARICENTRO	c	mm	600	600	762	900	1000
	1.8	DISTANZA ASSE RUOTE DI CARICO DA BASE FORCA	x	mm	993	993	1368	1643	1843
	1.9	PASSO	y	mm	1236	1236	1611	1886	2086
PESI	2.1	MASSA IN SERVIZIO CON BATTERIA (VEDI RIGA 6.5)		kg	139 (144*)	146	235 (240*)	259 (264*)	262 (267*)
	2.2	CARICO SUGLI ASSI CON CARICO, ANTERIORE/POSTERIORE		kg	429/710 (434/710*)	434/712 (439/712*)	531/704 (536/704*)	572/687 (577/687*)	584/678 (589/678*)
	2.3	CARICO SUGLI ASSI SENZA CARICO, ANTERIORE/POSTERIORE		kg	111/28 (116/28*)	116/30	155/80 (160/80*)	178/81 (183/81*)	180/82 (185/82*)
TELAI/RUOTE	3.1	GOMMATURA *			G/P	G/P	G/P	G/P	G/P
	3.2	DIMENSIONI RUOTE ANTERIORI (Ø x larghezza)			200x50	200x50	200x50	200x50	200x50
	3.3	DIMENSIONI RUOTE POSTERIORI (Ø x larghezza)			80x50	80x50	80x50	80x50	80x50
	3.4	DIMENSIONI RUOTE LATERALI (Ø x larghezza)			-	-	-	-	-
	3.5	NUMERO DI RUOTE (x=MOTRICE) ANTERIORE/POSTERIORE			2/2	2/2	2/2	2/2	2/2
	3.6	CARREGGIATA ANTERIORE	b_{10}	mm	150	150	150	150	150
	3.7	CARREGGIATA POSTERIORE (MIN/MAX***)	b_{11}	mm	447	587	447	447	447
DIMENSIONI	4.4	ALTEZZA DI SOLLEVAMENTO	h_5	mm	715	715	715	715	715
	4.9	ALTEZZA DEL TIMONE IN POSIZIONE DI GUIDA MIN/MAX	h_{14}	mm	915/1300	915/1300	915/1300	915/1300	915/1300
	4.15	ALTEZZA FORCHE ABBASSATE	h_{13}	mm	85	85	85	85	85
	4.1	LUNGHEZZA TOTALE	l_1	mm	1690	1690	2065	2340	2540
	4.20	LUNGHEZZA UNITÀ MOTRICE	l_6	mm	540	540	540	540	540
	4.21	LARGHEZZA TOTALE (ANTERIORE/POSTERIORE MIN/MAX***)	b_1	mm	540	680	540	540	540
	4.22	DIMENSIONI FORCHE	s/e/l	mm	48/160/1150	48/160/1150	48/160/1525	48/160/1800	48/160/2000
	4.25	LARGHEZZA FORCHE (MIN/MAX***)	b_e	mm	540	680	540	540	540
	4.32	LUCE LIBERA A METÀ PASSO	m_1	mm	21	21	21	21	21
	4.34	CORRIDOIO DI STIVAGGIO PER PALLET 800x1200 LONGITUDINALMENTE	A_{st}	mm	1948	1948	2273	2548	2748
	4.37	RAGGIO DI VOLTA	W_a	mm	1541	1541	1916	2191	2391
PRESTAZIONI	5.1	VELOCITÀ DI SOLLEVAMENTO, CON/SENZA CARICO		m/s	0,08/0,13	0,08/0,13	0,08/0,13	0,08/0,13	0,08/0,13
	5.10	VELOCITÀ DI DISCESA, CON/SENZA CARICO		m/s	0,13/0,06	0,13/0,06	0,13/0,06	0,13/0,06	0,13/0,06
MOTORI ELETTRICI	6.2	POTENZA MOTORE DI SOLLEVAMENTO		kW	1,6	1,6	1,6	1,6	1,6
	6.4	TENSIONE BATTERIA, CAPACITÀ NOMINALE C5		V/Ah	12/60	12/60	12/60	12/60	12/60
	6.5	MASSA BATTERIA		kg	14	14	14	14	14
	7.1	RUMOROSITÀ ALL'ORECCHIO DELL'OPERATORE		dB(A)	67	67	67	67	67

* Versione con raddrizzatore a bordo

	1.2	MODELLO			HX10E 1150x540 GEL/PLUS	HX10E 1525x540 GEL/PLUS	HX10E 1800x540 GEL/PLUS	HX10E 2000x540 GEL/PLUS
	2.1	MASSA IN SERVIZIO CON BATTERIA (VEDI RIGA 6.5)		kg	145	241	265	268
	2.2	CARICO SUGLI ASSI CON CARICO, ANTERIORE/POSTERIORE		kg	435/710	537/704	578/687	590/678
	2.3	CARICO SUGLI ASSI SENZA CARICO, ANTERIORE/POSTERIORE		kg	117/28	161/80	184/81	186/82
	4.1	LUNGHEZZA TOTALE	l1	mm	1720	2095	2370	2570
	4.20	LUNGHEZZA UNITÀ MOTRICE	l2	mm	570	570	570	570
	4.34	CORRIDOIO DI STIVAGGIO PER PALLET 800x1200 LONGITUDINALMENTE	Ast	mm	1978	2303	2578	2778
	4.37	RAGGIO DI VOLTA	Wa	mm	1571	1946	2221	2421
	6.4	TENSIONE BATTERIA, CAPACITÀ NOMINALE C5		V/Ah	12/50	12/50	12/50	12/50
	6.5	MASSA BATTERIA		kg	19	19	19	19

IMPIEGO DELLA MACCHINA (4.2) (VEDI FIG.1)

Questa macchina è stata progettata per il trasporto e sollevamento di unità di carico su pavimenti lisci e senza alcuna asperità, con accompagnamento a piedi da parte del guidatore. La targhetta di identificazione "A"(fig.3) indica la capacità di sollevamento che non dovrà essere mai superata per la sicurezza del personale e per non danneggiare il veicolo. Si consiglia di osservare rigorosamente le disposizioni antifortunistiche e quelle riguardanti il funzionamento e la manutenzione. Qualsiasi montaggio di attrezzature occasionarie sulla macchina dovrà essere autorizzata dalla Casa Costruttrice. Questo carrello trova impiego nei posti di lavoro dove l'operatore deve piegarsi per sollevare carichi manualmente e più volte in una giornata, può essere usato sia come transpallet normale, sia come piano di lavoro sollevabile. Sollevando il carico all'altezza desiderata diminuiscono gli sforzi inutili e si migliora l'ergonomicità del posto di lavoro fermo o mobile. Il sollevamento elettrico accelera e facilita i cambiamenti ripetitivi delle altezze di lavoro.

N.B. questa macchina emette una pressione acustica di 70 dB(A) misurata a pieno carico a livello dell'operatore, quindi per usi intensi si consiglia l'uso di strumenti antirumore (cuffie, tappi, ecc.)

DESCRIZIONE DELLA MACCHINA (5.3) (VEDI FIG.2)

1) - Chassis

Struttura saldata, costruita con materiali di prima qualità con resistenza adeguata alle sollecitazioni a cui è sottoposto il carrello. I due rulli anteriori e gli stabilizzatori laterali assicurano una grande stabilità su 4 punti di appoggio.

2) - Timone

Il timone serve a tirare e manovrare il carrello. Una molla a gas lo fa ritornare in posizione verticale automaticamente quando rilasciato. Costruito in modo tale da proteggere le mani dell'operatore.

3) - Cilindro di sollevamento

Funzionamento a semplice effetto, permette di sollevare lo chassis all'altezza richiesta. I materiali usati garantiscono la sicurezza dell'operatore dai rischi meccanici.

4) - Batteria

La batteria è del tipo avviamento, si trova all'interno del cofano (rif.8), facilmente accessibile. Per ricaricarla è sufficiente innestare la spina del caricabatterie alla presa di ricarica (rif.11) posta sul supporto (rif.9). 4 appoggi ricavati sul supporto (rif. 9), e una cinghia elastica impediscono qualsiasi movimento alla batteria (rif. 4). La targhetta

“F”(fig.3) mostra i dati di identificazione della batteria.
5) - Ruote direttrici
Due ruote direttrici in gomma elastica permettono una manovrabilità senza eccessivo sforzo dell’operatore.
6) - Rulli di carico
Due rulli in nylon con cuscinetti a sfere sopportano ampiamente il carico su di loro concentrato.
7) - Stabilizzatori
I due stabilizzatori laterali si posizionano automaticamente appena dopo che le forche superano un’altezza dal suolo di 400 mm. Offrono grande stabilità al carrello, impedendo il ribaltamento laterale e sollevando le ruote direttrici ad una altezza di 10 mm. dal suolo.
8) - Cofano
Protegge la batteria da urti, di facile estrazione per la manutenzione di tutti gli agenti in esso contenuti.
9) - Supporto
Su di esso sono fissati l’impianto idraulico e la batteria. È progettato in modo da proteggere: A) i piedi dell’operatore B) l’impianto elettrico C) l’impianto idraulico D) la batteria
10) - Centralina idraulica
Su di essa sono montati i dispositivi di sicurezza per l’operatore, quali il controllo della discesa e la valvola di massima pressione.
11) - Presa di ricarica
Posizionata sul supporto, serve a ricaricare la batteria; è sufficiente collegarla con la spina del carica batteria.
12) - Carica batteria
È progettato in modo da interrompere l’erogazione di corrente in modo automatico quando la batteria è completamente caricata. Per l’uso seguire attentamente le istruzioni di seguito riportate.
13) - Presa di ricarica
Versione con raddrizzatore a bordo (fig. 2a)
14) - Interruttore generale

DISPOSITIVI DI SICUREZZA (6.9) (VEDI FIG. 2)
1) INTERRUTTORE GENERALE (RIF.14); 2) VALVOLA LIMITATRICE DI FLUSSO; 3) VALVOLA DI MASSIMA PRESSIONE; 4) PROTEZIONE PARAURTI;

TARGHETTE (13.2) (VEDI FIG.3)
Sulla macchina sono visibili le seguenti targhette: A) Targhetta di identificazione del tipo di veicolo B) Targhetta pericolo cesoiamento C) Simboli indicanti le funzioni di comando D) Targhette indicanti i punti di imbracatura E) Targhette pericolo schiacciamento piedi F) Targhetta batteria G) Targhetta indicante la posizione del baricentro H) Targhette leggere manuale
N.B. Le targhette non devono assolutamente essere rimosse o rese illeggibili.

TRASPORTO E MESSA IN FUNZIONE (14.2)
Per trasportare il carrello sono previsti dei punti di imbracatura indicati dalle targhette “D” (fig.3), mentre il peso della macchina è indicato sulla targhetta di identificazione “A” (fig.3). Prima di mettere in funzione la macchina, controllare che tutte le parti siano in perfette condizioni, verificare il funzionamento e i dispositivi di sicurezza.

BATTERIA (16.2)
Istruzioni, misure di sicurezza e manutenzione
L’ispezione, la carica e il cambio della batteria deve essere fatto da personale autorizzato seguendo le istruzioni d’uso del costruttore della stessa.
E’ vietato fumare e tenere vicino al carrello e all’apparecchio di carica materiale infiammabile o che provoca scintille. L’ambiente deve essere ben arieggiato. Per una buona manutenzione i tappi degli elementi devono essere asciutti e puliti. Eliminare l’acido fuoriuscito, spalmare un po’ di vaselina sui morsetti e stringerli (le batterie al gel avendo l’elettrolito in forma gelificata non necessitano di alcun intervento di manutenzione). Il peso e le dimensioni della batteria possono influire sulla stabilità del carrello quindi se viene montata una batteria diversa da quelle standard si consiglia di interpellare la CASA COSTRUTTRICE per la necessaria autorizzazione. È vietato sollevare e abbassare le forche durante le operazioni di ricarica. Nel caso di sostituzione della batteria consegnare la vecchia alla stazione di servizio più vicina.

Ricarica della batteria
Si consiglia di caricare la batteria dopo le ore di utilizzazione del carrello rispettando i seguenti punti:
• Togliere il cofano (rif.8/fig.2)
• Abbassare le forche
• Scoprire gli elementi della batteria
• Innestare la spina del raddrizzatore con la presa di ricarica (rif.11/fig.2) della batteria
• Accendere il raddrizzatore posizione “ON”
• A fine carica il carica-batteria interrompe l’erogazione di corrente illuminando la spia “STOP”, quindi spegnere (posizione OFF) e staccare la presa
• Verificare una volta la settimana il livello dell’elettrolita
• Chiudere gli elementi della batteria e asciugarli

Versione con raddrizzatore a bordo (fig. 2a)
• Abbassare le forche
• Inserire la spina del cavo di alimentazione (rif.13/fig.2) in una presa di corrente
• Durante la fase di ricarica il carica-batterie inibisce ogni operazione di sollevamento. La fine carica è segnalata dal LED VERDE. A questo punto è possibile staccare la spina e utilizzare di nuovo la macchina
IMPORTANTE: per la ricarica delle batterie al gel utilizzare esclusivamente i caricabatteria specifici.
ATTENZIONE: Non scaricare mai completamente la batteria ed evitare le cariche incomplete: scaricare eccessivamente le batterie significa ridurgli la vita.

Cambio della batteria (17.3)
a) Sbloccare la batteria dai fermi;
b) Staccare i cavi dai poli della batteria;
c) Estrarre la batteria;
d) Rimontare la batteria secondo l’ordine inverso, fissandola nella propria sede e collegandola correttamente.
NB: mettere sempre una batteria dello stesso tipo di quella sostituita.
IMPORTANTE: IMPIEGARE CON CURA L’ACIDO SOLFORICO, È TOSSICO E CORROSIVO (L’ELETTROLITO DELLE BATTERIE AL GEL È UGUALMENTE CORROSIVO, PERTANTO NON DEVONO ESSERE ASSOLUTAMENTE APERTE); ATTACCA LA PELLE E I VESTITI CHE EVENTUALMENTE DOVRANNO ESSERE LAVATI CON SAPONE E ACQUA ABBONDANTE. IN CASO DI INCIDENTE CONSULTARE UN MEDICO!!!
NB: nel caso di sostituzione della batteria consegnare la vecchia alla stazione di servizio più vicina (per la presenza di piombo anche le batterie al gel, in caso di sostituzione, devono essere riciclate).

Verifica batteria
Leggere attentamente le istruzioni di uso e manutenzione del costruttore della batteria .Verificare l’assenza di corrosione, la presenza di vaselina (le batterie al gel non necessitano di ulteriori verifiche) e che l’acido arrivi 15mm sopra le placche. Se gli elementi sono scoperti rabboccare con acqua distillata. Misurare la densità dell’elettrolita con un densimetro per controllare il livello di carica.

USO (18.3)
Questo transpallet è stato progettato per il sollevamento ed il trasporto di carichi sopra pallet o contenitori normalizzati su pavimenti piani, lisci e di resistenza adeguata. Il guidatore dovrá svolgere le seguenti istruzioni di uso nella posizione di guida; dovrá cioè compiere le operazioni in modo da rimanere ragionevolmente lontano dalle zone pericolose per lo schiacciamento di mani e/o piedi, quali montanti, forche, catene, pulegge, ruote motrici e stabilizzatrici e qualsiasi altro organo in movimento.
Norme di sicurezza
Il carrello deve essere utilizzato conformemente alle seguenti norme:

A) Non caricare il carrello oltre la sua portata massima indicata sulla targhetta “A”(fig.3), perchè non potrà alzarlo e subirà molto danno.
B) Non caricare le forche unilateralmente.
C) Distribuire il carico uniformemente sulle due forche.
D) Non sollevare il carico con le punte delle forche.
E) È vietato trasportare e sollevare persone.
F) È vietato sostare nella zona in cui ci sono parti in movimento.
G) È vietato apportare modifiche alla struttura del carrello.
H) È vietato trainare il carrello quando le forche si trovano ad una altezza dal suolo di oltre 400 mm.
I) Il conducente della macchina deve conoscere le istruzioni d’uso relative al veicolo e indossare indumenti adatti.
L) È vietato trainare il carrello con mezzi di trazione elettrici o meccanici; è permesso solo l’utilizzo mediante trazione umana.
M) È vietato azionare il pulsante di salita e discesa in fase di ricarica della batteria.
N) È proibito mettere fuori servizio o smontare i dispositivi di sicurezza.
O) Prima di iniziare il lavoro il conducente del carrello deve controllare:
– Le forche di carico devono essere in perfette condizioni.
– Che la batteria sia carica, ben fissata e gli elementi ben asciutti e puliti.
P) Il conducente, responsabile del carrello, deve impedire ai non addetti la guida del mezzo ed evitare che estranei salgano sulle forche.
Q) Se il carrello viene trasportato su ascensori deve entrare con le forche di carico davanti (accertarsi prima che l’ascensore abbia la portata sufficiente).
R) Il carrello deve essere sempre adoperato o parcheggiato al riparo da pioggia, neve e comunque non deve essere impiegato in zone molto umide.
S) Temperatura di utilizzo: -12°C / +40°C
N.B. La Casa Costruttrice non si accolla nessun onere relativo a guasti o infortuni dovuti ad incuria, incapacità, installazione da parte di tecnici non abilitati ed utilizzo improprio del carrello.
ATTENZIONE: Per sua concezione il transpallet a pantografo, durante il sollevamento, modifica la propria stabilità riducendo il passo fra gli stabilizzatori e i rulli di carico. Fare quindi attenzione a posizionare in modo corretto il peso sulle forche ed assicurarsi che il baricentro del peso stesso corrisponda a quello dichiarato dal costruttore. Con pesi non ben distribuiti e con baricentri diversi da quelli dichiarati il transpallet a pantografo può sembrare stabile nella prima fase di sollevamento ma può improvvisamente ribaltarsi se il baricentro fuoriesce dalla linea dei rulli.

Movimentazione
Dirigersi nella direzione di lavoro trainando il carrello con il timone (rif.2/fig.2). Sterzare lentamente in quanto movimenti bruschi sono causa di situazioni pericolose. Muoversi sempre con il carico e forche in posizione bassa max 300 mm. dal suolo.

FIG. 4

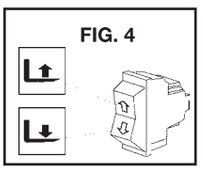

Funzionamento
Per sollevare le forche di carico premere il pulsante nella parte superiore fino all’altezza desiderata, mentre per abbassarle premere il pulsante nella parte inferiore. Il carrello si muove liberamente fino ad una altezza da terra delle forche di 400 mm. circa, oltre intervengono due stabilizzatori laterali (rif.7/fig.2) che bloccano la macchina impedendole ogni movimento orizzontale.

MANUTENZIONE (20.3)

NB: La manutenzione deve essere fatta da personale specializzato ed almeno una volta all’anno il carrello deve essere sottoposto ad un controllo generale.
NOTA. Per eseguire qualsiasi manutenzione o ispezione staccare sempre la batteria.

PERIODICITÀ MANUTENZIONI

ELEMENTO	CONTROLLI	SCADENZA		
		3 MESI	6 MESI	12 MESI
TELAIO	Controllo elementi portanti		●	
RUOTE	Verifica usura	●		
	Cuscinetti e ancoraggio	●		
STERZO	Controllare il gioco	●		
IMPIANTO IDRAULICO	Verificare funzionamento, tubi e raccorderia	●		
	Livello olio		●	
	Cambiare olio lt. 1,75 (32 Cst. 40C)			●
	Verifica valvola max pressione			●
IMPIANTO ELETTRICO	Verifica funzionamento	●		
	Connessioni e cavi	●		
	Pulsante comando	●		
MOTORE ELETTRICO	Controllare usura spazzole		●	
INGRASSAGGIO	Lubrificare articolazioni	●		

ATTENZIONE: Usare olio idraulico, escluso olio motore e freni.
NOTA: disfarsi dell’olio usato rispettando l’ambiente. Si consiglia l’accumulo in fusti da consegnarsi, successivamente, alla stazione di servizio più vicina. Non scaricare l’olio in terra o in posti non adatti.

- PULIZIA DEL CARRELLO: pulire le parti del carrello, ad esclusione di quelle elettriche ed elettroniche con uno straccio umido. Non lavare assolutamente con getti d’acqua diretta, vapore e liquidi infiammabili. Pulire le parti elettriche ed elettroniche con aria compressa deumidificata a bassa pressione (max 5 bar), oppure con un pennello non metallico.

RICERCA GUASTI

LE FORCHE NON SI ALZANO (22,2 + X3):

MANCANZA OLIO → SI → RIEMPIRE SERBATOIO

NO ↓

BATTERIA SCARICA → SI → RICARICA BATTERIA (Vedi Pag.2)

NO ↓

GUARNIZIONI CILINDRO USURATE → SI → SOSTITUIRE GUARNIZIONI

NO ↓

AVARIA RELÈ MOTORE → SI → VERIFICARE E SOSTITUIRE

NO ↓

SPAZZOLE MOTORE USURATE → SI → SOSTITUIRE SPAZZOLE

NO ↓

IMPIANTO ELETTRICO DANNEGGIATO → SI → VERIFICARE CONNESSIONI ELETTRICHE E PULSANTE DI COMANDO

NO ↓

PORTARE IL TRANSPALLET ALL'ASSISTENZA PIÙ VICINA

LE FORCHE NON SCENDONO (29,1):

ELETTROVALVOLA DIFETTOSA → SI → VERIFICARE E SOSTIUTIRE

NO ↓

AVARIA IMPIANTO ELETTRICO → SI → VERIFICARE CONNESSIONI ELETTRICHE E PULSANTE DI COMANDO

NO ↓

PORTARE IL TRANSPALLET ALL'ASSISTENZA PIÙ VICINA

SOMMARIO

IT

SISTEMA AUTOLEVEL.....pag. 1
PROCEDURA DI REGOLAZIONE FOTOCELLULE.....pag. 1
REGOLAZIONE DEL TEMPORIZZATORE.....pag. 1

1. SISTEMA AUTOLEVELING

Il sistema AUTOLEVELING permette di mantenere ad altezza da terra costante il materiale caricato sul piano di lavoro delle forche, altezza fissata dalla posizione della fotocellula. Tale regolazione continua del piano di lavoro avviene in maniera automatica, durante il normale lavoro di carico o scarico. Questo consente un notevole risparmio di tempo, e permette all'operatore di dedicarsi completamente al proprio compito, senza dover continuamente azionare la pompa del transpallet pantografo per regolarne l'altezza.

Il sistema AUTOLEVELING è costituito principalmente dalle seguenti parti (vedi FIG.1 e 2):
1. fotocellula: apparecchio sensibile alla presenza di corpi entro una certa distanza dal suo emettitore (la distanza di sensibilità può essere regolata vedi par.2)
2. avvisatore acustico: emette un suono durante il movimento automatico della macchina per avvisare gli operatori nelle vicinanze di prestare la dovuta attenzione alla parti in movimento.
3. stelo: sostegno e guida della scatola contente la fotocellula
4. temporizzatore: apparecchio che permette di regolare il lasso di tempo fra l'attivazione della fotocellula e il movimento della macchina (vedi par.3).
5. selettore salita-discesa: interruttore a tre posizioni, che permette di scegliere il modo di utilizzo della macchina: salita automatica durante lo scarico (posizione verso l'alto), utilizzo manuale (posizione centrale), discesa automatica durante il carico (posizione verso il basso.
6. pomello di regolazione: permette di fissare la posizione della scatola contenete la fotocellula

Agendo sul selettore (rif.5 fig.2) è possibile scegliere il verso del movimento della macchina:
- salita, per sollevare il piano di lavoro man mano che viene scaricato
- funzionamento manuale: esclude il sistema AUTOLEVELING, permettendo l'uso normale della macchina
- discesa, per abbassare il piano di lavoro man mano che viene caricato

L'angolo di visuale sul carico, nonché l'altezza della fotocellula possono essere regolate agendo sul pomello di regolazione (rif.6 fig.2). L'altezza può essere regolata da 400 a 800 mm da terra. L'angolo di visuale può essere modificato ruotando la scatola contenente la fotocellula. Non ruotare oltre il limite imposto dalla tensione dei cablaggi per non danneggiare il cablaggio stesso.

È possibile inoltre regolare la distanza di sensibilità dell'apparecchio agendo sulla regolazione all'interno della scatola (vedi par.2).

Prima di ogni impiego l'operatore deve accertarsi che la fotocellula non risulti danneggiata, che sia orientata in posizione corretta e che non sia sporca.

Durante il funzionamento della macchina in automatico (salita o discesa) l'operatore si trova in una posizione non corretta per l'utilizzo canonico della macchina, ovvero dal lato delle forche e del carico, lontano dal timone. E' necessario quindi porre particolare attenzione durante le fasi di movimento automatico della macchina.
- L'operatore si deve allontanare non appena la macchina inizia il movimento in automatico, segnalato dall'avvisatore acustico.
- Il materiale deve essere caricato o scaricato in maniera omogenea lungo la lunghezza delle forche, in modo da avere sempre la macchina in equilibrio, ed evitare quindi il rischio di ribaltamento.
- L'operatore deve presidiare la macchina durante il suo movimento in automatico, e nel caso si allontani da essa, deve porre il selettore di funzionamento in posizione centrale (funzionamento manuale).
- L'operatore deve inoltre assicurarsi che nessun oggetto possa cadere in prossimità della fotocellula, o coprire permanentemente la fotocellula.

La discesa in automatico della macchina termina ad una altezza di sicurezza dal suolo, per evitare l'accidentale schiacciamento dei piedi dell'operatore.

Per abbassare la macchina fino al livello minimo è necessario agire sul comando manuale.

2. PROCEDURA DI REGOLAZIONE FOTOCELLULA

La regolazione delle fotocellula viene eseguita facendo riferimento ad un oggetto di sfondo, posizionato alla distanza massima in corrispondenza della quale si può trovare il carico sulle forche (in prossimità della punta delle forche) e fa sì che le fotocellula rilevi la presenza di un oggetto nella zona compresa tra essa e lo sfondo.

Per le istruzioni di regolazione che seguono fare riferimento alla legenda:
1. Pulsante TEACH
2. Spie: Spia di stabilità (verde) Spia di autoimpostazione (rossa e verde)
3. Spia di funzionamento (arancione)
4. Selettore TEACH/RUN
5. Selettore L-ON/D-ON
6. Selettore NORMAL/ZONE

La regolazione della fotocellula si articola nei seguenti passi:
- Predisporre il selettore di modo su TEACH
- Predisporre il selettore di modo NORMAL/ZONE su NORMAL
- Premere il pulsante TEACH in presenza dello sfondo: si accende la spia di autoimpostazione (rossa) (2)
- Predisporre il selettore di modo su RUN. Selezionare il modo L-ON o D-ON (impulso luce o buio).

La soglia (a) viene impostata davanti allo sfondo a una distanza pari al 20% della distanza dello sfondo. L'uscita è ON tra il sensore e L (a).

3. REGOLAZIONE DEL TEMPORIZZATORE

È possibile regolare l'intervallo di tempo che intercorre tra l'attivazione della fotocellula e il movimento della macchina intervenendo sul temporizzatore (rif.4 fig.2) attraverso il suo quadro frontale (fig. 5):
A. Led:
- intermittente lento: alimentazione ON, relè OFF
- intermittente veloce: alimentazione ON, temporizzazione in corso, relè OFF
- fisso: alimentazione ON, relè ON

B. Regolazione del ritardo
C. Dip Switch: selezione scale tempi e funzioni

La regolazione del ritardo si effettua selezionando prima la scala tempi (operazione da svolgere prima di alimentare il temporizzatore) utilizzando i primi tre dip-switch (rif.C fig.5) come mostrato in fig.6, per poi settare il tempo di ritardo tramite il regolatore (rif. B fig.5)

NO INNHOLD (1.3)

TEKNISKE DATAER ..... side 33
BRUK AV MASKINEN ..... side 33
BESKRIVELSE AV MASKINEN ..... side 33/34
SIKKERHETSINNRETNINGER ..... side 34
SKILT ..... side 34
TRANSPORT OG SETTING I BRUK ..... side 34
BATTERIET ..... side 34
BRUKSANVISNING ..... side 34/35
VEDLIKEHOLD ..... side 35
PROBLEMLØSNINGER ..... side 36

TEKNISKE DATAER

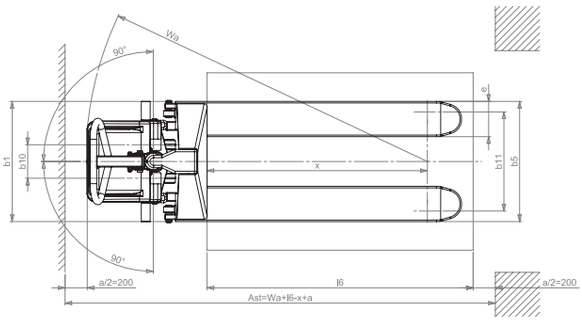

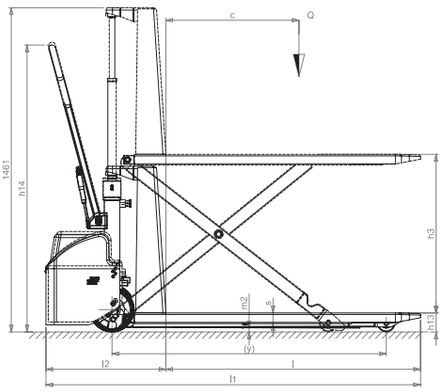

BESKRIVELSE	1.1	PRODUSENT			PR INDUSTRIAL	PR INDUSTRIAL	PR INDUSTRIAL	PR INDUSTRIAL	PR INDUSTRIAL
	1.2	MODELL			HX10E 1150x540	HX10E 1150x680	HX10E 1525x540	HX10E 1800x540	HX10E 2000x540
	1.3	FREMDRIFT			ELEKTRISK	ELEKTRISK	ELEKTRISK	ELEKTRISK	ELEKTRISK
	1.4	SKINNESYSTEM			ESKORT	ESKORT	ESKORT	ESKORT	ESKORT
	1.5	EFFEKT	Q	kg	1000	1000	1000	1000	1000
	1.6	BARYSENTER	c	mm	600	600	762	900	1000
	1.8	AVSTAND FRA AKSELEN PÅ LASTEHJUL TIL GAFFELSOKKELEN	x	mm	993	993	1368	1643	1843
	1.9	HJUL-AVSTAND	y	mm	1236	1236	1611	1886	2086
VEKT	2.1	DRIFTSMASSE MED BATTERI (se linje 6.5)		kg	139 (144*)	146	235 (240*)	259 (264*)	262 (267*)
	2.2	BELASTNING PÅ AKSLENE MED LAST, FREMRE/BAKRE		kg	429/710 (434/710*)	434/712 (439/712*)	531/704 (536/704*)	572/687 (577/687*)	584/678 (589/678*)
	2.3	BELASTNING PÅ AKSLENE UTEN LAST, FREMRE/BAKRE		kg	111/28 (116/28*)	116/30	155/80 (160/80*)	178/81 (183/81*)	180/82 (185/82*)
CHASSIS/HJUL	3.1	GUMMERING			GJP	GJP	GJP	GJP	GJP
	3.2	DIMENSJONER PÅ FREMRE HJUL (Ø x bredde)			200x50	200x50	200x50	200x50	200x50
	3.3	DIMENSJONER PÅ BAKRE HJUL (Ø x bredde)			80x50	80x50	80x50	80x50	80x50
	3.4	DIMENSJONER PÅ SIDEHJUL (Ø x bredde)			-	-	-	-	-
	3.5	ANTALL HJUL (x = MOTORENHET) FREMRE/BAKRE			2/2	2/2	2/2	2/2	2/2
	3.6	SPORVIDDE, FREMRE	b_{10}	mm	150	150	150	150	150
	3.7	SPORVIDDE, BAKRE (MIN/MAKS***)	b_{11}	mm	447	587	447	447	447
DIMENSJONER	4.4	LØFTEHØYDE	h_3	mm	715	715	715	715	715
	4.5	HØYDE PÅ DREIEHJUL I STYREPOSISJON MIN/MAKS	h_{14}	mm	915/1300	915/1300	915/1300	915/1300	915/1300
	4.15	HØYDE PÅ LAV GAFLENE	h_{13}	mm	85	85	85	85	85
	4.19	TOTAL LENGDE	l_1	mm	1690	1690	2065	2340	2540
	4.20	LENGDE PÅ MOTORENHET	l_2	mm	540	540	540	540	540
	4.21	TOTAL BREDDE (FREMRE/BAKRE MIN/MAKS***)	b_1	mm	540	680	540	540	540
	4.22	DIMENSJONER PÅ GAFLENE	s/e/l	mm	48/160/1150	48/160/1150	48/160/1525	48/160/1800	48/160/2000
	4.25	BREDDE PÅ GAFLENE (MIN/MAKS***)	b_5	mm	540	680	540	540	540
	4.32	FRI HØYDE VED FREMDRIFT, HALVVEIS	m_2	mm	21	21	21	21	21
	4.34	LASTEOMFANG PALLET 800x1200 PÅ LANGS	A_{st}	mm	1948	1948	2273	2548	2748
	4.35	DREIERADIUS	W_a	mm	1541	1541	1916	2191	2391
VEIL. HAST.	5.2	LØFTEHASTIGHET, MED/UTEN LAST		m/s	0,08/0,13	0,08/0,13	0,08/0,13	0,08/0,13	0,08/0,13
	5.3	SENKEHASTIGHET, MED/UTEN LAST		m/s	0,13/0,06	0,13/0,06	0,13/0,06	0,13/0,06	0,13/0,06
MOTOR BRE MOTOR ER	6.2	EFFEKT LØFTEMOTOR		kW	1,6	1,6	1,6	1,6	1,6
	6.4	BATTERISPENNING, NOMINELL KAPASITET		V/Ah	12/60	12/60	12/60	12/60	12/60
	6.5	BATTERIMASSE		kg	14	14	14	14	14
	7.1	STØY OPERATØRNIVÅ		dB(A)	67	67	67	67	67

* Versjon med likerettet ombord

	4.2	MODELL			HX10E 1150x540 GEL/PLUS	HX10E 1525x540 GEL/PLUS	HX10E 1800x540 GEL/PLUS	HX10E 2000x540 GEL/PLUS
	4.8	DRIFTSMASSE MED BATTERI (se linje 6.5)		kg	145	241	265	268
	4.2	BELASTNING PÅ AKSLENE MED LAST, FREMRE/BAKRE		kg	435/710	537/704	579/687	590/678
	4.3	BELASTNING PÅ AKSLENE UTEN LAST, FREMRE/BAKRE		kg	117/28	161/80	184/81	186/82
	4.19	TOTAL LENGDE	l1	mm	1720	2095	2370	2570
	4.20	LENGDE PÅ MOTORENHET	l2	mm	570	570	570	570
	4.34	LASTEOMFANG PALLET 800x1200 PÅ LANGS	Ast	mm	1978	2303	2578	2778
	4.35	DREIERADIUS	Wa	mm	1571	1946	2221	2421
	6.4	BATTERISPENNING, NOMINELL KAPASITET		V/Ah	12/50	12/50	12/50	12/50
	6.5	BATTERIMASSE		kg	19	19	19	19

BRUK AV MASKINEN (4.2) (SE FIG.1)

Denne maskinen ble konstruert for å transportere og løfte gods på fullstendige jevne overflater ,uten ujevnheter ledsagas til fots av brukeren.Identifikasjons-skiltet “A” (fig.3) indikerer løftekapasiteten, hvor under ingen omstendigheter må overskrides , både for sikkerheten til brukeren og for ikke å skade maskinen. Vedtakene for sikkerhet, bruk og vedlikehold bør overholdes til enhver pris. Montering av ekstrautstyr på maskinen skal først autoriseres av fabrikanten.Denne palleløfter kan brukes i arbeidsmiljøer hvor brukeren ofte er nødt til å løfte gods manuelt. Den kan brukes både som en alminnelig palleløfter og som en løftende arbeidsflate. Ved å løfte godset til den nødvendige høyde minsker brukeren overflødig arbeid og forbedrer dermed både stasjonært og mobiliserer arbeidsområdet ergonomenskt. Den elektrisk styrte løftetemekanismen avleverer og gjør det lettere ved gjentagende skiftninger av arbeidshøyder.

Denne maskinen utsender et lydnivå på 70Db(A) målt ved maximal last ved bruk, det er derfor anbefalt å beskytte seg mot bråket. (ved bruk av øreklokker, hjelm o.s.v.)

BESKRIVELSE AV MASKINEN (5.3) (SE FIG.2)

1-Chassis

Svepet struktur , bygd av materialer av høyest kvalitet med tilstrekkelig motstand ovenfor krafter palleløfteren blir utsatt for under bruk. De to hjul foran og stabilisatørene bygd på sidene sikrer en høy stabilitet på fire støttepunkter.

2-Styr-roret

Styr-roret brukes til å bevege og å manøvrere palleløfteren. En gass-fjæring bringer den til sin vannrette posisjon. Konstruert for å bskytte førerens hender.

3-Løftesylinder

Løfter chassis til den ønskede høyde ved en enkel manøvrering.

4-Batteriet

Batteriet er av igangsettingstypen og er lett tilkommelig under motordekselet (ref.8). For å gjennopplade batteriet skal kontakten til batteriladeren plugges til gjenoppladnings stikk-kontakten til palleløftern (ref.11) som finnes på støtteplaten (ref.9). 4 støtter som er en del av rammen (ref. 9), og et elastisk belte motvirker enhver type bevegelse for batteriet (ref. 4). Skiltet “F” (fig.3) viser batteriets identifikasjons dataer.

5-Styrehjul
To elastiske gummi-styrehjul garanterer at brukeren kan manøvrere lasten uten å utsette seg selv for mange anstrengelser.
6-Støttehjul
To nylon-rullere med kulelagre støtter uten problemer godset, som er konsentrert på dem.
7-Stabilisatørene
De to stabilisatørene plassert på sidene setter seg automatisk i posisjon når gafflene overstiger en høyde av 400 mm fra gulvet. De sikrer palleløfteren høy stabilisitet ettersom de forhindrer at den ikke tipper til sidene og løfter styrehjulene 10 mm over gulvet.
8-Motordekselet
Beskytter batteriet mot bump og kan uten vanskeligheter bli fjørnet, så alle delene derunder kan bli vedlikeholdt.
9-Støtteplaten
Den hydrauliske innstallasjon og batteriet er fastplassert til støtteplaten. Den er konstruert for å beskytte: A:Brukerens føtter B:Den eletriske innstallasjon C:Den hydrauliske innstallasjon D:Batteriet
10-Hydraulisk Kontroll
Sillerhets-anordningene er annbrakt pø den hydrauliske kontroll, det vil si medtagelses-kontrollen og maksimum trykkventilen.
11-Gjenoppladnings-stikk-kontakten
Er plassert på støtteplaten og brukes til å gjennopplade batteriet ved å plugge til gjennoppladerens kontakt.
12-Gjenoppladeren
Den er konstruert slik at tilførselen av strøm automatisk slutter når batteriet er fullstendig oppladet.
13-Gjenoppladnings-stikk-kontakten
Versjon med likeretter ombord (fig. 2a)
14-Hovedbryter

SIKKERHETSINNRETNINGER (6.9) (SE FIG. 2)
1) HOVEDBRYTER (REF. 14); 2) VENTIL FOR STRØMNINGSBEGRENSNING; 3) VENTIL FOR MAKSIMALT TRYKK; 4) SKJERMVERN;

SKILT (13.2) (SE FIG.3)
Følgende skilt er å finne på maskinen: A) Skilt som indikerer typen av kjøretøy. B) Advarselsskilt C) Symboler som indikerer styremanøvrene. D) Skilt som indikerer fastsettings/løfte punkter E) Skilt som indikerer at føtter kan komme i klemme. F) Batteriskilt G) Skilt som indikerer tyngdepunktets posisjon H) Skilt som lesing av manualen.
Skiltene må under ingen omstendigheter fjernes eller gjøres uleselige.

TRANSPORT OG SETTING I BRUK (14.2)
Bruk fastgjørelses/løfte punktene, som indikert på skilt “D” (fig.3) for å transportere palleløfteren. Maksimum vekt er indikert på identifikasjons-skiltet “A” (fig.3). Før maskinen settes i bruk, bør alle dens deler sjekkes (om alle enheter er i perfekt stand), deriblandt sikkerhetsinnstallasjonene.

BATTERIET(16.2)
Instruksjon, sikkerhets-foranstaltninger og vdlikehold
Inspeksjon,gjenoppladning og utskiftning av batteriet skal utføres av en autorisert person i følge fabbrikantens annvisninger. det er forbudt å røyke samt å oppbevare brannfarlige eller gnist-frembringene materialer i nærheten av maskinen eller batteriladeren. miljøet skal være fornuftig ventillert. elementenes poler skal holdes rene og tørre. fjern all syre som har lekket ut og smør litt vaselin på polene deretter skru dem fast (ettersom gelebatteriene har elektrolytt i geleform, har de ikke behov for vedlikehold). Vekten og størrelsen av batteriet kan virke inn på maskinens stabilitet, derfor om et ikke standard batteri blir installert er det anbefalt å kontakte fabbrikanten for den relative autorisasjonen. Det er forbudt å løfte eller å senke gaffl ene under ladning. Etter utskiftning av batteriet skal det gamle innlveres til den nærmeste bensinstasjon.

Gjennoppladning av batteriet
Det annbefales J lade batteriet etter å ha brukt maskinen iløpet av noen timer, følg de instrukser beskrevet under:
• Fjern motordekselet (ref.8/fi g.2)
• Kjør gaffl ene helt ned
• Ta av batteri-elementene
• Plugg til gjenoppladnings stikk-kontakten i laderens-kontakte (ref.11/fi g.2)
• Sett laderens-kontakt på “ON”
• Når batteriet er fullstendig ladet vil gjenoppladeren automatisk avbryte strømtilførselen og “Stop-lampen” tennes. Sett knappen på “OFF”og plugg fra stikk-kontakten.
• Sjekk elektrolyd-nivået i elementene en gang til.
• Dekk til batteri-elementene og tørk dem

Versjon med likeretter ombord (fig. 2a)
• Senk gaflene
• Sett tilførselsledningens støpsel (ref. 13/fig. 2) i et strømuttak
• Under oppladningsfasen vil batteriladeren forhindre enhver løfteoperasjon. Slutten på oppladningen signaliseres av det GRØNNE LYSET. Fra det øyeblikk er det mulig å dra ut støpselet og bruke maskinen igjen.
VIKTIG: for lading av gelebatterier skal man kun bruke spesialladere.
ADVARSEL: La aldrig batteriet gå helt tom for strøm, og unngå delvis ladning: om batteriet får lov til å bli helt tømt for ofte vil dets levetid bli forkortes.

Utskiftning av batteriet (17.3)
a)fjern batteriet fra dets holdere
b)ta av kablene fra batteripolene
c)ta ut batteriet
d)sett inn det nye batteriet ved å følge instruksene ovenfor i motsattrekkefølge, **plasser det og koble det korrekt. (det nye batteriet må alltid være av samme type som det gamle).**
VIKTIG: BRUK SVOVELSYRE MED FORSIKTIGHET, DET ER GIFTIG OG ETSENDE (OGSÅ ELEKTROLYTTEN I GELEBATTERIENE ER KORRODERENDE OG BATTERIENE MÅ DERFOR ALDRI ÅPNES); OM HUD ELLER KLÆR KOMMER I KONTAKT MED SYREN VASK MED STORE MENGDER SÅPE OG VANN,I TILFELLE ULYKKE KONTAKT LEGE !!
Etter bytning av batteriet , kast det gamle på den nærmeste bensinstasjon (ettersom det er bly også i gelebatterier, skal de gjenvinnes dersom de skal skiftes ut).

Batterisjekk
les nøye fabbrikantens bruk og vedlikehold av batteriet. sjekk at det ikke er noen lekkasje, at det er vaselin (gelebatterier har ikke behov for ytterligere kontroll) på polene og at syren er 15 mm overplatene. om elementene ikke er dekket, fyll på med destillert vann. mål tettheten med en tetthetsmåler for å kontrollere ladningsnivået.

BRUKSANVISNING (18.3)
Denne transpalleten er tegnet for løfting og transport av laster på pallet eller normale beholdere på slette, glatte gulv med en tilpasset motstandskraft.
Palleløfteren skal benyttes i hensikt til de følgende regler: Føreren skal utføre de følgende bruksanvisninger i kjøreperiodene, slik at han/hun forholder seg i rimelige avstand fra fare-soner som; master, gaffler, kjeder, drivhjul, stabilitatorer og alle andre bevegelige deler som kan føre til at hender og/eller føtter kan komme i klemme.
sikkerhetsreguleringer
palle-løfteren skal brukes etter følgende regler:
A) Last ikke maskinen med mer enn hva maksimumslast ,indikert på skilt ”A” (fig.3), siden gafflene ikke vil klare å løfte det og bli lettere skadet.
B) Last gafflene med omtrent den samme vekt på hver gaffel
C) Plasser lasten likt på de to gafflene.

D) Løft ikke gafflene om lasten er plassert påtuppen av gafflene.
E) Det er forbudt åtransportere eller å løfte mennesker.
F) Det er forbudt å kjøre inn i områder hvor det finnes gjenstander i bevegelse.
G) Det er forbudt å endre på maskinens oppbygning.
H) Det er forbudt å trekke palleløfteren nå gafflene er mer enn 400 mm over marken.
I) Brukeren skal være oppmerksom på alle instrukser anngående maskinen og være iført passende arbeidsklær.
L) Det er forbudt å trekke maskinen med elektriske eller mekaniske hjelpemidler ;den skal kun beveges for hånd.
M) Det er forbudt å bevege,senke/løfte gafflene når batteriet er under ladning.
N) Sikkerhetsenhetene må ikke bli gjort ubrukelige eller bli fjernet.
O) Før bruk må brukeren sjekke at :
-laste-gafflene er i perfekt stand.
-at batteriet er ladet, plassert bra med elementene rene.
P) Brukeren må ikke la uautorisørte folk bruke maskinen eller trø på gafflene.
Q) Det er absolutt forbudt å koble av eller ta av sikkerhetsdeler. om maskinen blir brukt i områder med høy risk av brann og/eller eksplosjoner, må den bli klarert for denne bruk.
R) Maskinen må alltid bli holdt unna vær som regn, snø og veldig fuktege områder
S) Temperatur - bruksområde: - 12ºC / + 40ºC
Den konstruerende virksomhet kan ikke holdes ansvarlig i tilfelle feil eller ulykker som skjer på grunn av dårlig vedlikeholdelse, misbruk, installering utført av ukvalifiserede.
ADVARSEL: På grunn av sitt design modifikerer pantograf-palleløfteren sin stabilitet under løft, ved å redusere avstanden mellom stabilisatoren og støttehjulene. Sørg for å anbringe godset korrekt på gaflerne og at tyngdepunktet svarer til det af fabrikanten anbefaler. Hvis vækten ikke er likt fordelt og har andre tyngde-punkter enn de anbefalede, kan pantograf-palleløfteren, selvom den i løftets første fase virke som om den er stabil, plutselig tippe over, hvis tyngdepunktet flytter seg fra støttehjulenes linje

Bevegning av palle-løfteren

Trekk palle-løfteren mot arbeidsområdet med styr-roret (ref.2/fig.2). Styr langsomt, ettersom plutselige bevegelser kan forårsake farlige situasjoner. Beveg kun maskinen når godset og gafflene senket maksimum 300 mm fra gulvet.

FIG. 4

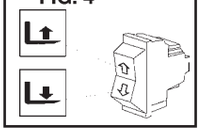

Funksjon

For å løfte gafflene , trykk på den øvre del av knappen inntil den ønskede høyde er oppnådd, for senkning trykk på den nedre del av knappen.
Palleløfteren vil bevege seg fritt inntil gafflene når en høyde omkring 400 mm over gulvet hvoretter de to stabilatørene plassert på sidene (ref.7/fig.2) skråner inn og blokkerer maskinen ved å forhindre en hvilket som helst uønsket situasjon.

VEDLIKEHOLD (20.3)

Vedlikeholningen skal utføres av spesialisert ,autorisert personell, og det skal utføres en helhets-sjekk en gang i øret.
BEMERK. Batteriet skal alltid tas ut før alle vedlikeholsoperasjoner eller inspeksjoner.

PERIODISKE VEDLIKEHOLDELSER

DEL	KONTROL	PERIODE		
		3 MDR.	6 MDR.	12 MDR.
CHASSIS	Sjekk Godsbærende elementer		●	
HJUL	Sjekk slitasje	●		
	Kulelager og forankring	●		
STYRING	Sjekk slør	●		
HYDRAULISK INSTALLASJON	Sjekk at rør og samlinger virker	●		
	Olie-niv		●	
	Skift olie 1,75l (32 Cst, 40° C)			●
	Sjekk høytrykksventil			●
ELEKTRISK INSTALLASJON	Sjekk at det virker	●		
	Samlinger og kabler	●		
	Kontrol-knapp	●		
ELEKTRISK MOTOR	Sjekk slitasje av børstene		●	
RING	r samlingerne	●		

BEMERK: Bruk hydraulisk olje samt motor- og bremse-olje.
Vennligst respekter miljøet ved avskaffelse av brukt olje. Oljen bør oppbevares i tanker for å senere bli innlevert til den nærmeste bensinstasjon. Hell aldrig olje i jorden ,(ute i naturen) eller på upassende steder.

- RENGJØRING AV PALLE-LØFTEREN

Rengjør maskinens enheter ,unntagen elektriske og elektroniske elementer, med en fuktig klut. Unngå bruk av direkte stråler av vann, damp eller brennbare væsker. Rengjør elektroniske og elektroniske elmenter med affuget, kompromert luft ved lavt trykk (maks. 5 bar), eller med en ikke mettalisk børste.

PROBLEMLØSNING

GAFFLENE VIL IKKE LØFTE (22,2 + X3):

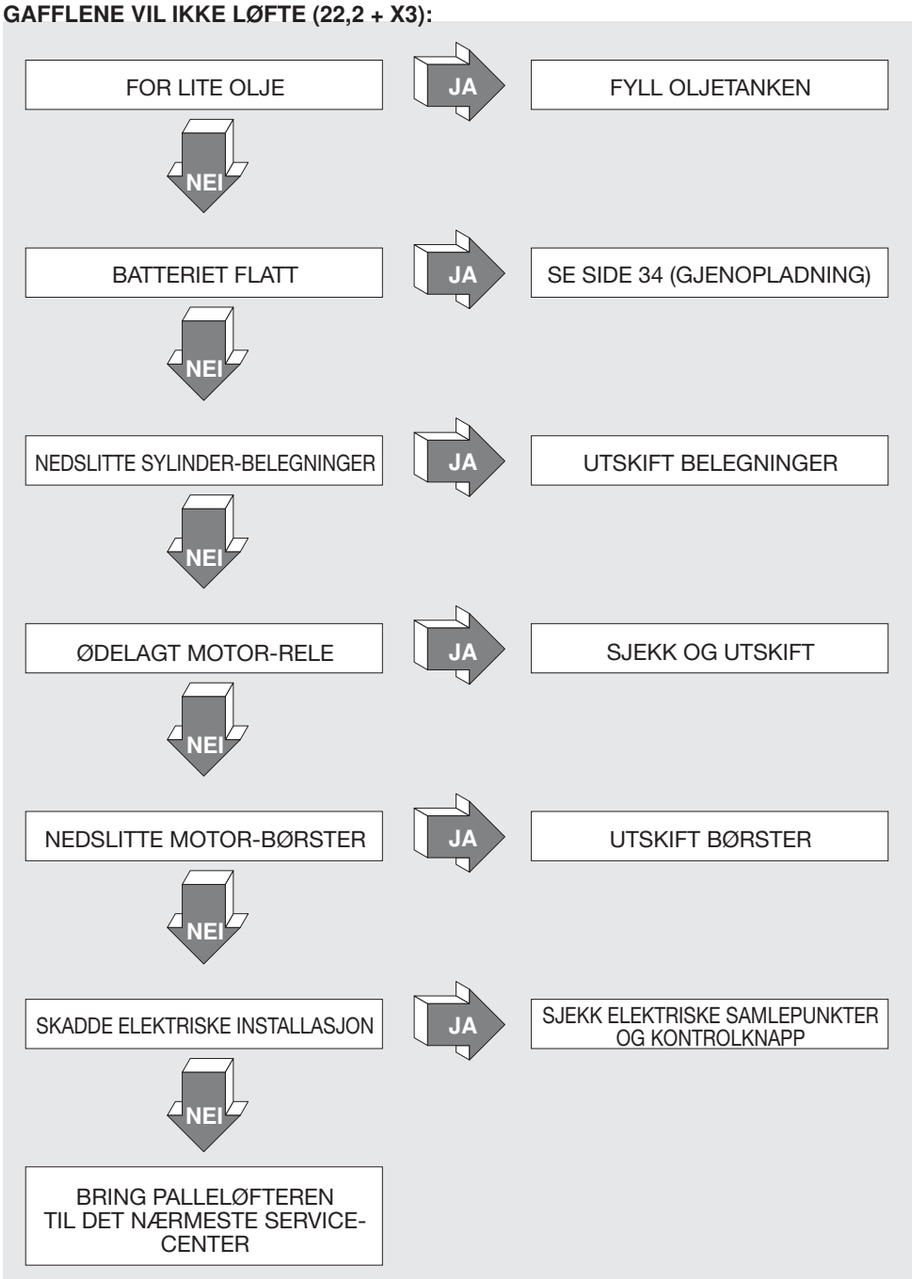

GAFFLENE KAN IKKE SENKES (29,1):

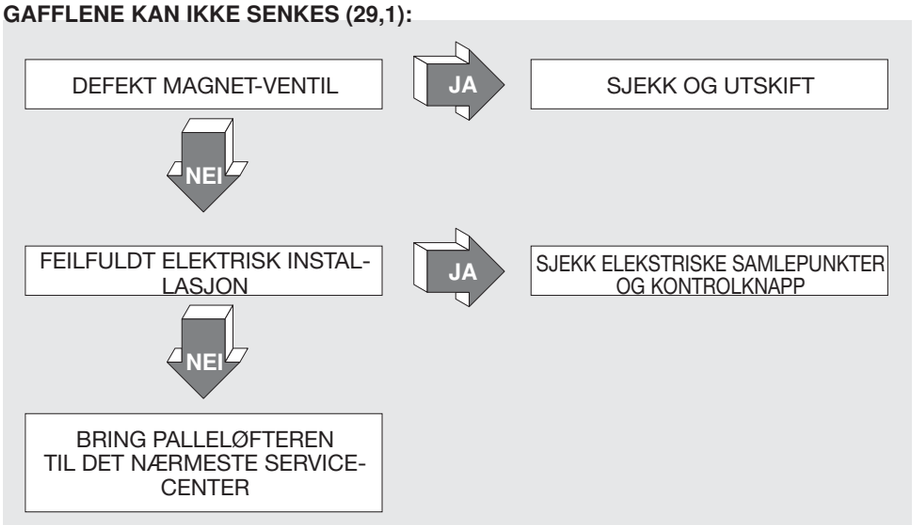

INNHOLD

NO

AUTOLEVELING-SYSTEM.....pag. 9
PROSEDYRE FOR REGULERING AV FOTOCELLEN.....pag. 9
REGULERING AV TIDTAGEREN .....pag. 9

1. AUTOLEVELING SYSTEM

AUTOLEVELING systemet tillader at holde en konstant jordhøjdeafstand af materialet der er opladet på gaflernes arbejdsflade, en afstand der er fastsat af fotocellens position. En sådan kontinuerlig regulering af arbejdsfladen sker på automatisk måde, under normalt ladnings- og afladningsarbejde. Dette muliggør en betydelig tidsbesparelse, og tillader operatøren at tilegne sig fuldstændigt sin arbejdsopgave, uden altid at skulle betjene løftevognens pumpe for at regulere hø'bfjden på den.

AUTOLEVELING systemet udgøres hovedsageligt af følgende dele (se FIG.1 og 2):
1. fotocelle: et apparat der er følsomt for tilstedeværelse af legemer indenfor en vis afstand fra sin sender (følsomhedsafstanden kan reguleres – se par.2)
2. akustisk advarselsapparat: udsender en lyd under maskinens automatiske bevægelse for at meddele operatørerne i nærheden at de skal være opmærksomme på delene i bevægelse.
3. stang: støtte og ledeskinne til kassen der indeholder fotocellen
4. timer: apparat der tillader regulering af tidsforskellen mellem fotocellens aktivering og maskinens bevægelse (se par.3).
5. vælger opgang-nedgang: afbryder med tre positioner, der tillader at vælge maskinens brugsmåde: automatisk opgang under afladning (opad position), manuelt brug (midt position), automatisk nedgang under ladning (nedad position),
6. reguleringskuglegreb: tillader at fastsæ'bette positionen af kassen der indeholder fotocellen

Ved at handle på vælgeren (ref.5 fig.2) er det muligt at vælge maskinens bevægelsesretning:
- opgang, for at løfte arbejdsfladen efterhånden som den aflades
- manuel funktion: udelukker AUTOLEVELING systemet, så normalt brug af maskinen tillades
- nedgang, for at sæ'benke arbejdsfladen efterhånden som den lades

Vinkelsynsfeltet på ladet, samt fotocellens højde kan reguleres ved at handle på reguleringskuglegrebet (ref.6 fig.2). Højden kan reguleres fra 400 til 800 mm fra jorden. Vinkelsynsfeltet kan ændres ved at dreje kassen der indeholder fotocellen. Drej ikke udover grænsen der er indført af kabelspændingen for ikke et beskadige denne.

Det er derudover muligt at regulere apparatets følsomhedsafstand ved at handle på reguleringen indvendigt i kassen (se manual til brug af fotocellen, se par.2).

Inden ethvert arbejde skal operatøren være sikker på at fotocellen ikke er beskadiget, at den er orienteret i rette position og at den ikke er snavset.

Under maskinens automatiske brug (opgang eller nedgang) vil operatøren befinde sig i en ukorrekt position til regulært brug af maskinen, eller rettere ved gaflernes side og ladningens side, fjernt fra styreapparatet. Det er derfor nødvendigt at være opmærksom på maskinens automatiske bevægelser i disse faser.
- Operatøren skal fjerne sig så snart maskinen starter den automatiske bevægelse, det signaleres af det akustiske advarselsapparat.
- Materialet skal lades eller aflades på homogen måde langs gaflernes længder, på den måde at man altid har maskinen i ligevægt, og derfor undgår risiko for at denne vælter.
- Operatøren skal overvåge maskinen under dennes automatiske brug, og i tilfælde af at denne går væk fra maskinen, skal funktionsvælgeren stilles i midt position (manuel funktion).
- Operatøren skal derudover være sikker på at der ikke kan falde genstande ned i nærheden af fotocellen, eller dække fotocellen permanent.

Maskinens automatiske nedgang stopper ved en sikkerhedshøjde fra jorden, for at undgå utilsigtet knusning af operatørens fødder.

For at sænke maskinen indtil minimalt niveau er det nødvendigt at handle manuelt på styringen.

2. PROCEDURE TIL REGULERING AF FOTOCELLE

Regulering af fotocellen udføres ved at tage udgang i et referencepunkt, der er indstillet til maksimal afstand i sammenpasning med det hvor man finder ladningen på gaflerne (i nærheden af gaflernes spidser) og det gør at fotocellen lægger mærke til tilstedeværelse af en genstand i området inklusivt disse og baggrunden.

Til følgende reguleringsinstrukser kan man henvises til figurteksten:
1. Trykknap TEACH
2. Kontrollampe: Stabilitets kontrollampe (grøn)autoindstillings kontrolllampe (rød og grøn)
3. Funktions kontrollampe (orange)
4. Vælger TEACH/RUN
5. Vælger L-ON/D-ON
6. Vælger NORMAL/ZONE

Regulering af fotocellen udføres ved følgende trin:
- Placer mådevælgeren på TEACH
- Placer mådevælgeren NORMAL/ZONE på NORMAL
- Tryk trykknap TEACH tilstedeværelse af baggrunden: kontrollampe til autoindstilling vil tændes (rød) (2)
- Placer mådevælgeren på RUN. Vælg måden L-ON eller D-ON (lys eller mørke impuls).

Grænseværdien (a) bliver indstillet foran baggrunden med en afstand der svarer til 20% af baggrundsafstanden. Udgangen er ON mellem sensoren og L (a).

3. REGULERING AF TIMER

Det er muligt at regulere tidsintervallet der løber mellem fotocellens aktivering og maskinens bevægelse ved at handle på timeren (ref.4 fig.2) via dens frontpanel (fig. 5):
A. Led:
- langsom intermitterende: strømtilførsel ON, relæ OFF
- hurtig intermitterende: strømtilførsel ON, timing under udførelse, relæ OFF
- fast: strømtilførsel ON, relæ ON

B. Regulering af forsinkelsen
C. Dip Switch: valg af tidsskala og funktion

Reguleringen af forsinkelsen udføres ved først at vælge tidsskalaen (operation der skal udføres inden timeren tilføres strøm) ved brug af de tre første dip-switch (ref.C fig.5) som vist på fig.6, for derefter at indstille forsinkelsestiden ved hjælp af regulatoren (ref. B fig.5)

NL INHOUD (1.3)

TECHNISCHE GEGEVEN ..... BLZ. 25
GEBRUIK VAN DE MACHIN ..... BLZ. 25
BESCHRIJVING VAN DE WAGEN ..... BLZ. 25/26
VEILIGHEIDSMECHANISMEN ..... BLZ. 26
PLAATJES ..... BLZ. 26
VERVOER EN INGEBRUIKNAME ..... BLZ. 26
ACCU ..... BLZ. 26
GEBRUIK ..... BLZ. 26/27
ONDERHOUD ..... BLZ. 27
IN GEVAL VAN PROBLEMEN ..... BLZ. 28

TECHNISCHE GEGEVENS

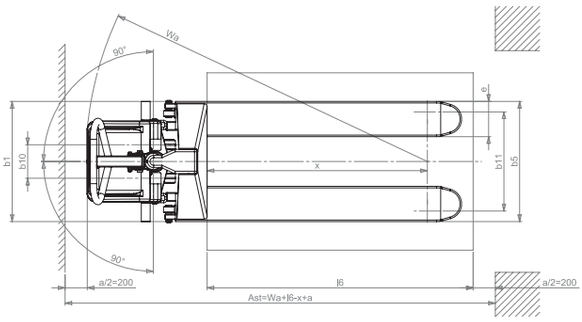

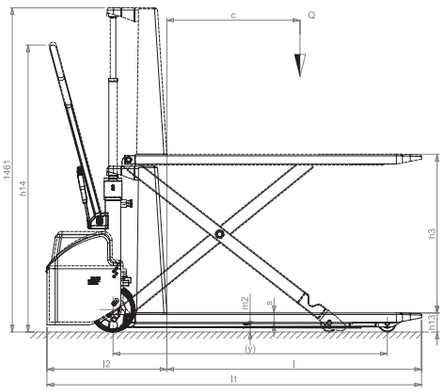

BESCHRIJVING	1.1	CONSTRUCTEUR			PR INDUSTRIAL	PR INDUSTRIAL	PR INDUSTRIAL	PR INDUSTRIAL	PR INDUSTRIAL
	1.2	MODEL			HX10E 1150x540	HX10E 1150x680	HX10E 1525x540	HX10E 1800x540	HX10E 2000x540
	1.3	AANDRIJVING			ELEKTRISCH	ELEKTRISCH	ELEKTRISCH	ELEKTRISCH	ELEKTRISCH
	1.4	BESTURINGSSYSTEEM			BEGELEIDING	BEGELEIDING	BEGELEIDING	BEGELEIDING	BEGELEIDING
	1.5	HEFVERMOGEN	Q	kg	1000	1000	1000	1000	1000
	1.6	ZWAARTEPUNT	c	mm	600	600	762	900	1000
	1.8	ASAFSTAND LASTWIELEN VANAF VORKBASIS	x	mm	993	993	1368	1643	1843
	1.9	WIELBASIS	y	mm	1236	1236	1611	1886	2086
GEWICHT EN BELASTING	2.1	GEWICHT TIJDENS WERKING MET BATTERIJ (zie lijn 6,5)		kg	139 (144*)	146	235 (240*)	259 (264*)	262 (267*)
	2.2	BELASTING OP ASSEN MET LAST, VOORAAN/ACHTERAAN		kg	429/710 (434/710*)	434/712 (439/712*)	531/704 (536/704*)	572/687 (577/687*)	584/678 (589/678*)
	2.3	BELASTING OP ASSEN ZONDER LAST, VOORAAN/ACHTERAAN		kg	111/28 (116/28*)	116/30	155/80 (160/80*)	178/81 (183/81*)	180/82 (185/82*)
FRAME/WIELEN	3.1	BANDEN			G/P	G/P	G/P	G/P	G/P
	3.2	AFMETINGEN VOORWIELEN (Ø x breedte)			200x50	200x50	200x50	200x50	200x50
	3.3	AFMETINGEN ACHTERWIELEN (Ø x breedte)			80x50	80x50	80x50	80x50	80x50
	3.4	AFMETINGEN ZUWIELEN (Ø x breedte)			-	-	-	-	-
	3.5	AANTAL WIELEN (x=AANDRIJVING) VOORAAN/ACHTERAAN			2/2	2/2	2/2	2/2	2/2
	3.7	SPOORBREEDTE VOORAAN	b_{11}	mm	150	150	150	150	150
	3.7	SPOORBREEDTE ACHTERAAN (MIN/MAX***)	b_{12}	mm	447	587	447	447	447
AFMETINGEN	3.4	HEFHOOGTE	h_1	mm	715	715	715	715	715
	4.9	HOOGTE DISSELBOOM IN RIJPOSITIE MIN/MAX	h_{13}	mm	915/1300	915/1300	915/1300	915/1300	915/1300
	4.15	HOOGTE VORKEN LAAG GEPLAATST	h_{14}	mm	85	85	85	85	85
	4.19	TOTALE LENGTE	l_1	mm	1690	1690	2065	2340	2540
	4.20	LENGTE AANDRIJFUNIT	l_2	mm	540	540	540	540	540
	4.21	TOTALE BREEDTE (VOORAAN/ACHTERAAN MIN/MAX***)	b_1	mm	540	680	540	540	540
	4.22	AFMETINGEN VORKEN	s/e/l	mm	48/160/1150	48/160/1150	48/160/1525	48/160/1800	48/160/2000
	4.25	BREEDTE VORKEN (MIN/MAX***)	b_5	mm	540	680	540	540	540
	4.32	VRIJE RUIMTE OP DE HELFT VAN DE WIELBASIS	m_1	mm	21	21	21	21	21
	4.34	GANGPAD VOOR PALLET 800x1200 OVERLANGS	A_{st}	mm	1948	1948	2273	2548	2748
	4.35	DRAAICIRKEL	W_a	mm	1541	1541	1916	2191	2391
VRIJE LOOPSNELHEID	4.9	HEFSNELHEID, MET/ZONDER LAST		m/s	0,08/0,13	0,08/0,13	0,08/0,13	0,08/0,13	0,08/0,13
	4.9	DALINGSSNELHEID, MET/ZONDER LAST		m/s	0,13/0,06	0,13/0,06	0,13/0,06	0,13/0,06	0,13/0,06
ELEKTRISCHE GEGEVENS MOTOREN	5.2	VERMOGEN HEFMOTOR		kW	1,6	1,6	1,6	1,6	1,6
	6.4	SPANNING BATTERIJ, NOMINALE CAPACITEIT		V/Ah	12/60	12/60	12/60	12/60	12/60
	6.5	GEWICHT BATTERIJ		kg	14	14	14	14	14
	7.4	LAWAAIERIGHEID VOOR DE BEDIENER		dB(A)	67	67	67	67	67

* Versie met gelijkrichter

	1.2	MODEL			HX10E 1150x540 GEL/PLUS	HX10E 1525x540 GEL/PLUS	HX10E 1800x540 GEL/PLUS	HX10E 2000x540 GEL/PLUS
	2.1	GEWICHT TIJDENS WERKING MET BATTERIJ (zie lijn 6,5)		kg	145	241	265	268
	2.2	BELASTING OP ASSEN MET LAST, VOORAAN/ACHTERAAN		kg	435/710	537/704	575/687	590/678
	2.3	BELASTING OP ASSEN ZONDER LAST, VOORAAN/ACHTERAAN		kg	117/28	161/80	184/81	186/82
	1.9	TOTALE LENGTE	l1	mm	1720	2095	2370	2570
	1.5	LENGTE AANDRIJFUNIT	l2	mm	570	570	570	570
	3.1	GANGPAD VOOR PALLET 800x1200 OVERLANGS	Ast	mm	1978	2303	2578	2778
	3.3	DRAAICIRKEL	Wa	mm	1571	1946	2221	2421
	6.4	SPANNING BATTERIJ, NOMINALE CAPACITEIT		V/Ah	12/50	12/50	12/50	12/50
	6.5	GEWICHT BATTERIJ		kg	19	19	19	19

GEBRUIK VAN DE MACHINE (4.2) (ZIE FIG.1)

Deze machine is ontworpen voor het opheffen en het vervoeren van ladingen op gladde vloeren waarbij de gebruiker de wagen te voet begeleidt. Het identificatieplaatje “A” (fig.3) geeft het opheffingsvermogen aan dat in geen geval overschreden mag worden voor de veiligheid van het personeel en om het voertuig niet te beschadigen. Wij raden u aan de veiligheidsnormen en de normen betreffende het gebruik en het onderhoud zeer strikt te respecteren. Het monteren van bijgevoegde onderdelen aan het apparaat moet vooraf door het constructiebedrijf goedgekeurd worden. Deze wagen kan ingezet worden waar de gebruiker zich, meerdere malen per dag, moet buigen om ladingen met de hand op te tillen. De wagen kan zowel als normale pallettruck als verticaal beweegbaar werkvlak gebruikt worden. Door de lading naar de gewenste hoogte te brengen kunnen onnodige krachten gespaard worden en de ergonomie van de vaste of beweeglijke werkplek verbeterd worden.
Het elektrische opheffen versnelt en vergemakkelijkt de herhaaldelijke hoogte-veranderingen van het werk.
Gemeten bij een volle lading op de hoogte van de gebruiker heeft deze machine een akoestische druk van 70 dB (A), en dus wordt bij een intens gebruik van de machine aangeraden om oorbescherming te gebruiken (oordoppen enz.)

BESCHRIJVING VAN DE PALLETTRUCK (5.3) (ZIE FIG.2)

1 - Chassis
Gesoldeerde structuur, gebouwd met materiaal van hoge kwaliteit om voldoende weerstand te bieden aan de druk waaronder de machine geplaatst wordt. De twee rollen aan de voorkant en de stabilisatoren aan de zijkanten zorgen voor een goede stabiliteit op de 4 steunpunten.

2 - Stuurstang
De stuurstang dient om de wagen te trekken en te manoeuvreren. Een gasveer zorgt ervoor dat de stang automatisch weer naar de verticale positie terugkeert wanneer deze wordt losgelaten. De stang is zo gebouwd dat de handen van de gebruiker beschermd zijn.

3 - Ophefcilinder
Zorgt ervoor dat de chassis naar de gewenste hoogte gebracht kan worden. De gebruikte materialen garanderen de veiligheid van de gebruiker betreffende mechanische risico’s.

4 - Accu
De accu dient voor het opstarten, bevindt zich onder de kap (ref.8) en is goed bereikbar. Om de accu op te laden is het voldoende de stekker van de accu-oplader in het stopcontact voor het opladen (ref.11) gelegen op de steun (ref.9) te steken. 4 steunen op de houder (ref. 9), en een elastische riem verhinderen elke beweging van de accu

(ref. 4). Het plaatje “F” (fig.3) laat de identificatie gegevens van de accu zien.
5 - Wielen in direct contact met het stuur
Twee wielen van elastisch rubber zorgen ervoor dat de wagen makkelijk gemanoeuvreerd kan worden zonder al te veel inspanning van de gebruiker te vragen.
6 - Laadrollen
Twee rollen van nylon met kogellagers dragen met gemak de lading.
7 - Stabilisatoren
De twee stabilisatoren aan de zijkanten nemen automatisch positie in nadat de vorken de hoogte van 400 mm (vanaf de bodem) bereikt hebben. Zij zorgen voor een goede stabiliteit van de wagen, de wagen kan niet zijwaarts vallen en de wielen worden 10 mm van de grond af getild.
8 - Kap
De kap beschermt de accu tegen botsingen. Alle delen onder de kap zijn makkelijk toegankelijk.nuti.
9 - Steun
Op de steun bevinden zich het hydraulische circuit en de accu. De steun is zo gebouwd dat de volgende delen beschermt worden: A) de voeten van de gebruiker B) het elektrische circuit C) het hydraulische circuit D) de accu
10 - Hydraulisch circuit
Op deze bevinden zich de veiligheidsmechanismen voor de gebruiker, zoals de controle van het dalen en de hoge druk ventiel.
11 - Stopcontact voor het opladen
Deze bevindt zich op de steun en dient om de accu op te laden; het is voldoende om de stekker van de accu-oplader er in te steken.
12 - Accu-oplader
De toevoer van de stroom wordt automatisch onderbroken wanneer de accu geheel opgeladen is. Voor het gebruik de volgende aanwijzingen aandachtig doorlezen.
13 - Stopcontact voor het opladen
Versie met gelijkrichter (fig. 2a)
14 - Hoofdschakelaar

VEILIGHEIDSMECHANISMEN (6.9) (RAADPLEEG FIG. 2)
1) HOOFDSCHAKELAAR (REF. 14); 2) SROOMBEPERKINGSKLEP; 3) KLEP VAN MAXIMUM DRUK; 4) BESCHERMINGSBUMPERS;

PLAATJES (13.2) (ZIE FIG.3)
Op de machine zijn de volgende plaatjes zichtbaar: A) Identificatieplaatje van het type voertuig B) Plaatje met gevaar voor letsel C) Plaatjes met de stuurfuncties D) Plaatjes met kabelpunten E) Plaatjes die aangeven dat het gevaar bestaat de voeten te vermorzelen F) Accu plaatje G) Plaatje dat de positie van het zwaartepunt aangeeft H) Plaatje lees instructies
De plaatjes mogen absoluut niet weggehaald of onleesbaar gemaakt worden.

VERVOER EN INBEDRIJFSTELLING (14.2)
Om de pallettruck te vervoeren zijn er twee kabelpunten aangegeven zoals op de plaatjes “D” (fig.3), terwijl het gewicht van de machine aangegeven staat op het identificatieplaatje “A” (fig.3). Voordat de machine in gebruik genomen wordt dient men te controleren of alle delen in perfecte conditie verkeren. Tevens dient men het functioneren van alle eenheden en de volledigheid van de veiligheidsmechanismen te controleren.zza.

ACCU (16.2)
Aanwijzingen, veiligheidsnormen en onderhoud
De inspectie, het opladen en het wisselen van de accu moet door bevoegd personeel uitgevoerd worden volgens de gebruiksaanwijzingen van het constructiebedrijf. Het is verboden te roken en ontvlambaar materiaal of materiaal dat vonken afgeeft dichtbij de pallettruck en het oplaad-apparaat te houden. De ruimte dient goed gelucht te worden. Voor een goed onderhoud dienen de doppen van de elementen geheel droog en schoon te zijn. Het vrijgekomen zuur verwijderen en een beetje vaseline op de klemmen smeren en dichtknijpen (gel-accu’s met elektrolyt in gegeleerde vorm hebben geen enkel onderhoud nodig). Het gewicht en de afmetingen van de accu kunnen invloed uitoefenen op de stabiliteit van de pallettruck en indien er een andere accu dan de standaard accu gemonteerd wordt raden wij aan het CONSTRUCTIEBEDRIJF te interpelleren voor de nodige toestemming. Het is verboden de vorken verticaal te bewegen tijdens het opladen van de accu. In het geval van vervanging van de accu, de oude accu bij de dichtstbijzijnde verzamelplaats inleveren.

Het opladen van de accu
Wij raden aan de accu op te laden aan het einde van de gebruiksuren van de wagen zoals volgt:
• de kap verwijderen (ref. 8/fi g.2)
• de vorken naar beneden brengen
• de elementen van accu verwijderen
• de stekker van de accu-oplader verbinden met het stopcontact om op te laden (rif.11/fi g.2)
• het oplaad-apparaat in positie ON zetten
• aan het einde van het opladen onderbreekt de accu-oplader de stroomtoevoer en het controlelampje STOP gaat aan. Nu uitzetten (positie OFF) en de stekker eruit trekken.
• een maal per week het niveau van de elektrolyten nakijken
• de elementen van de accu sluiten en droogmaken

Versie met gelijkrichter (fig. 2a)
• Verlaag de vorken
• Steek de stekker van het voedingssnoer (ref.13/fig.2) in een stopcontact.
• Tijdens het opladen verhindert de batterijlader elke hefhandeling. Het einde van de lading wordt aangegeven met de GROENE LED. Nu is het mogelijk de stekker uit het stopcontact te halen en de machine opnieuw te gebruiken.
BELANGRIJK: gebruik voor het opladen van de gel-accu’s uitsluitend specifieke acculaders.
LET OP: de accu nooit geheel ontladen en incomplete oplading vermijden: indien de accu te veel ontladen wordt gaat hij korter mee.

Het wisselen van de accu (17.3)
a) De sluitingen van de accu losmaken
b) De kabels van de accupolen losmaken
c) De accu aan de zijkant uittrekken
d) De accu in omgekeerde volgorde installeren, vastzetten en correct aansluiten.
Steeds hetzelfde accutype als de oorspronkelijke accu gebruiken
BELANGRIJK: VOORZICHTIG OMGAAN MET HET ZWAVELZUUR, HET IS EEN GIFTIGE EN BIJTENDE STOF (DE ELEKTROLYT VAN DE GEL-ACCU’S IS EVEN CORROSIEF, ZIJ MOGEN DUS ABSOLUUT NIET WORDEN GEOPEND); KLEEFT AAN DE HUID EN AAN KLEDING DIE DAN MET VEEL WATER EN ZEEP GEWASSEN DIENEN TE WORDEN. BIJ ONGEVAL METEEN EEN ARTS WAARSCHUWEN!!!
In het geval van vervanging van de accu, de oude accu bij de dichtstbijzijnde verzamelplaats inleveren (vanwege de aanwezigheid van lood moeten ook de gel-accu’s, in geval van vervanging, ingezameld worden).

Accu controle
De gebruiks- en onderhoudsaanwijzingen van het constructiebedrijf van de accu aandachtig doorlezen. Zorg ervoor dat er geen corrosie aanwezig is, dat er vaseline (de gel-accu’s hebben geen nadere controles nodig) op de klemmen zit en dat het zuur 15 mm boven de plaatjes staat. Indien de elementen niet bedekt zijn opvullen met gedestilleerd water. De dichtheid van de elektrolyten met een dichtheidsmeter meten om zo het niveau van de lading te controleren.

GEBRUIK (18.3)
Deze vorkheftruck is ontworpen voor het opheffen en het vervoer van ladingen op pallets of gestandaardiseerde containers op vlakke, gladde vloeren met voldoende weerstand. De wagen dient gebruikt te worden volgens de volgende normen:
De bestuurder dient de volgende gebruiksaanwijzingen uit te voeren in de stuurpositie; de handelingen dienen dus op zo een manier uitgevoerd te worden dat men redelijk

ver blijft van de gevaarlijke gedeeltes (betreffende het vermorzelen van handen en/of voeten) zoals de masten, vorken, kettingen, poelies, leidwielen en stabilisators en elk ander in beweging zijnde onderdeel.

Veiligheidsnormen

De pallettruck dient volgens de volgende normen gebruikt te worden:

A) Nooit de op plaatje “A” (fig.3) aangegeven maximale draagkracht overschrijden. De last kan dan niet omhoog gebracht worden en de wagen zal beschadigd worden.
B) De vorken niet slechts aan een kant belasten.
C) De lading gelijkmatig over de vorken verdelen.
D) De lading niet met de punten van de vorken opheffen.
E) Het is verboden personen op te tillen en/of te vervoeren.
F) Het is verboden stil te staan in zones waar er bewegende delen zijn.
G) Het is verboden veranderingen aan de structuur van de wagen aan te brengen.
H) Het is verboden de wagen te trekken indien de vorken zich hoger dan 400 mm vanaf de bodembevinden.
I) De bestuurder dient de gebruiksaanwijzingen van het voertuig te kennen en geschikte kleding te dragen.
J)Het is verboden de wagen te trekken met elektrische of mechanische trekmechanismen; de wagen mag alleen met de hand voortbewogen worden.
K) Het is verboden de knop van de verticale bewegingen aan te zetten tijdens het opladen van de accu.
L) Het is verboden de veiligheidsmechanismen buiten bedrijf te stellen of te demonteren.
O) Voordat er met het werken begonnen wordt dient de bestuurder eerst het volgende te controleren:
• dat de vorken in perfecte conditie verkeren.
• dat de accu opgeladen is en goed vast zit en dat de elementen droog en schoon zijn.
P) De bestuurder is verantwoordelijk voor de pallettruck en dient er voor te zorgen dat onbevoegde personen niet met de truck rijden of op de vork klimmen.
Q) Indien de pallettruck met de lift vervoerd wordt, dient de pallettruck hier met de vork naar voren in te rijden (eerst controleren dat de lift voldoende draagkracht heeft).
R) De wagen moet zowel tijdens het gebruik als bij het parkeren beschermd worden tegen de regen en sneeuw en mag niet gebruikt worden in vochtige omgeving.
S) Gebruikstemparatuur -12°C / +40°C

In geval van schade of ongeval wegens nalatigheid, montage door niet bevoegde technici en onjuist gebruik kan het constructiebedrijf niet verantwoordelijk gesteld worden.
LET OP: Vanwege het ontwerp verandert de pantografische pallettruck tijdens het opheffen de stabiliteit waarbij de afstand tussen de stabilisators en de laadrollen minder wordt. Controleer dus goed of de lading gelijkmatig over de vorken verdeeld wordt en of het zwaartepunt van het gewicht overeenkomt met het zwaartepunt zoals opgegeven door het constructiebedrijf. Met slecht verdeelde ladingen en met afwijkende zwaartepunten kan de pantografische pallettruck stabiel lijken in de eerste fase van het opheffen maar daarna plotseling omkiepen wanneer het zwaartepunt buiten de lijn van de rollen komt.

Voortbewegen

De wagen met de stuurstang (ref.2/fig.2) naar de werkplek voortbewegen. Langzaam sturen aangezien plotselinge bewegingen gevaarlijke situaties kunnen voortbrengen. Steeds voortbewegen met de lading en de vorken in de lage positie, max. 300 mm van de grond.

Werking

Om de vorken naar boven te brengen dient men op het hogere gedeelte van de knop te drukken totdat de gewenste hoogte bereikt is. Om de vorken naar beneden te brengen het lagere gedeelte van de knop indrukken. De wagen kan zich vrij bewegen indien de vorken niet hoger dan 400 mm van de grond af zijn. Hierna blokkeren twee stabilisators aan de zijkanten (ref.7/fig.2) de machine en er kunnen dan geen horizontale bewegingen meer gemaakt worden.

FIG. 4

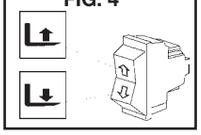

ONDERHOUD (20.3)

Het onderhoud dient uitgevoerd te worden door bevoegd personeel en de wagen dient minstens een maal per jaar een algemene controle te ondergaan.
Opmerking. Om onderhoud of inspectie uit te voeren dient men steeds de accu uit te zetten.

PERIODICITEIT VAN HET ONDERHOUD

ELEMENT	CONTROLE	ELKE		
		3 maanden	6 maanden	12 maanden
CHASSIS	Controle draagelementen		●	
WIELEN	Controle slijtage	●		
	Controle lagers en verankering	●		
STUURSTANG	Controle speling	●		
HYDRAULISCH SYSTEEM	Controle werking, buizen en verbindingen	●		
	Olieniveau		●	
	Olie verwisselen lt.0,75 (32 Cst.40C)			●
	Controle hoge druk ventiel			●
ELEKTRISCH SYSTEEM	Controle werking	●		
	Aansluitingen en kabels	●		
	Bedieningsknop	●		
ELEKTROMOTOR	Controle slijtage borstels		●	
INVETTEN	Verbindingen insmeren	●		

LET OP: Hydraulische olie gebruiken behalve motor- en remolie.
Opmerking: De gebruikte olie dient op milieuvriendelijke wijze vernietigd te worden. Wij raden aan de gebruikte olie te verzamelen en bij het dichtstbijzijnde servicestation af te leveren. De gebruikte olie in geen geval op de grond dumpen of achterlaten op een ongeschikte plek.

- HET SCHOONMAKEN VAN DE WAGEN: de onderdelen van de wagen, behalve de elektrische en elektronische onderdelen, schoonmaken met een vochtige doek. Absoluut niet wassen met directe waterstralen, stoom of ontvlambare vloeistoffen. De elektrische en elektronische onderdelen schoonmaken met ontvochtigde, samengeperste lucht met een lage druk (max. 5 bar) of met een niet-metalen borstel.

IN GEVAL VAN PROBLEMEN

DE VORKEN GAAN NIET OMHOOG: (22,2 + X3):

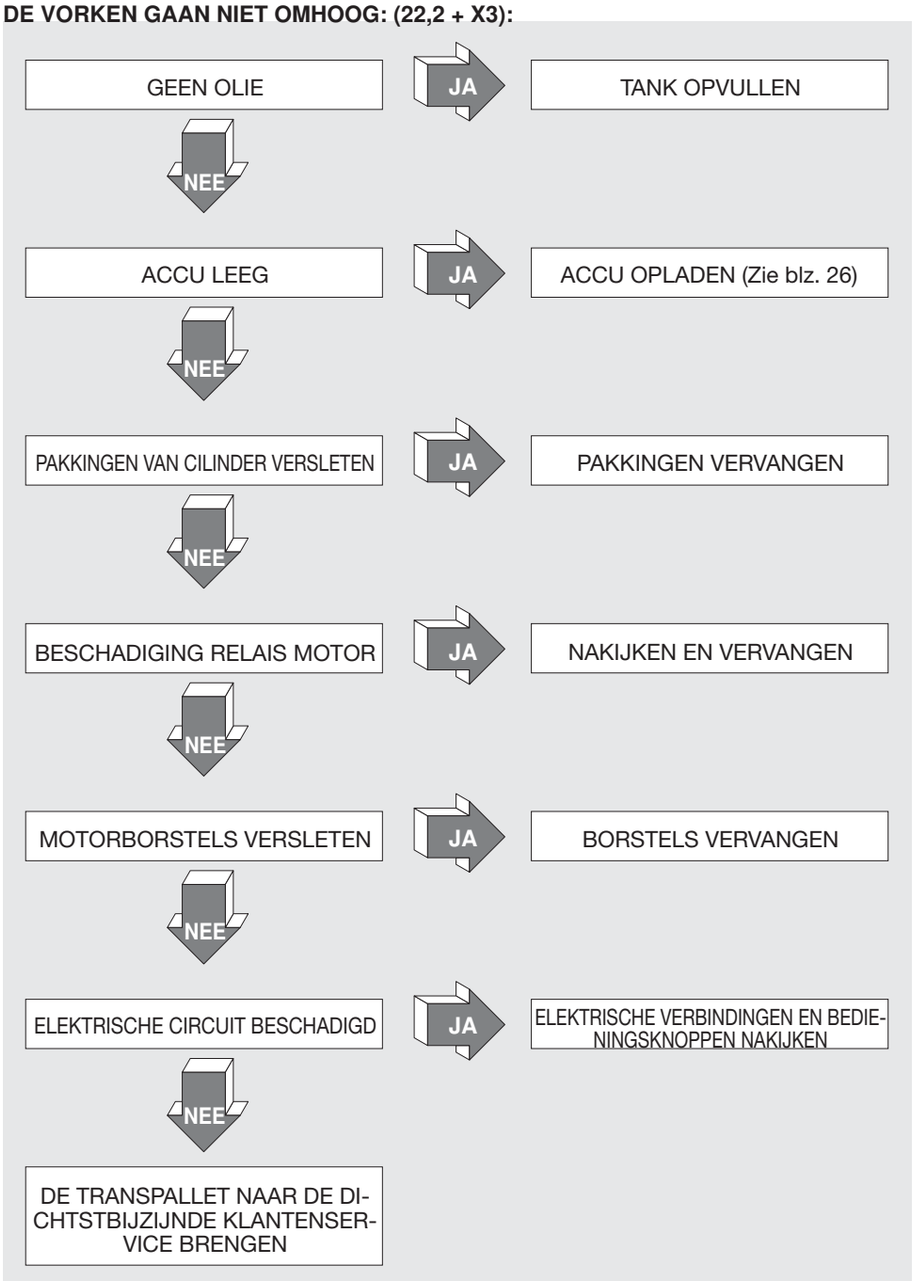

DE VORKEN GAAN NIET OMLAAG: (29,1):

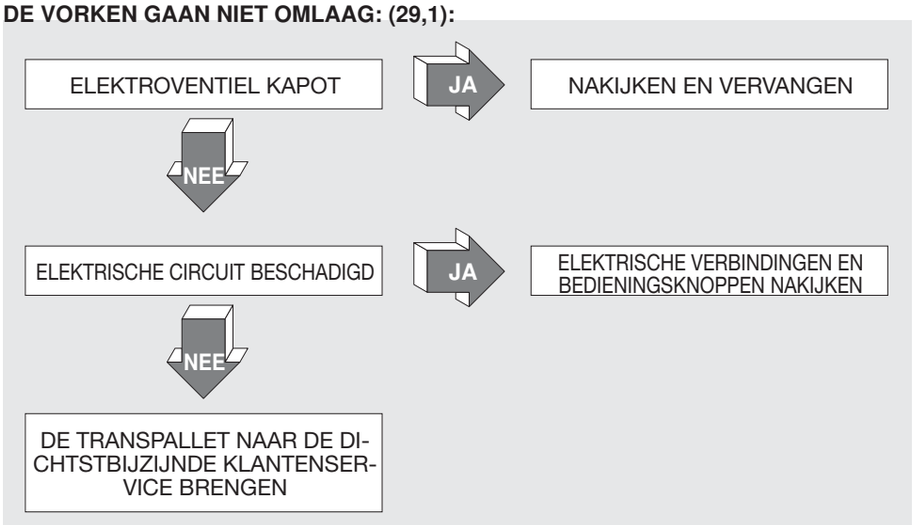

INHOUD

NL

SYSTEEM AUTOLEVELING.....pag. 7
PROCEDURE VOOR DE REGELING VAN DE FOTOCEL pag. 7
REGELING VAN DE TIMER .....pag. 7

1. SYSTEEM AUTOLEVELING

Het systeem AUTOLEVELING maakt het mogelijk een constante hoogte van de grond te behouden voor het materiaal dat op het werkvlak van de vorken geladen wordt. Deze hoogte wordt bepaald door de positie van de fotocel. Deze continue regeling van het werkvlak gebeurt op automatische wijze, tijdens het normale laden en lossen. Zo wordt heel wat tijd gespaard en kan de operator zich toeleggen op zijn taken zonder de pomp van de pantograaftranspalet voortdurend hoeven te bedienen om de hoogte in te stellen.

Het systeem AUTOLEVELING bestaat hoofdzakelijk uit de volgende onderdelen (zie FIG.1 en 2):
1. fotocel: apparaat dat gevoelig is voor de aanwezigheid van lichamen binnen een bepaalde afstand van de zender (deze gevoeligheid kan geregeld worden – zie par.2)
2. geluidsmelder: geeft een geluid af tijdens de automatische beweging van de machine om de operatoren die zich in de buurt bevinden te waarschuwen attent te zijn op de bewegende onderdelen.
3. schacht: steun en geleider van de kast die de fotocel bevat
4. timer: apparaat om de interval te regelen tussen de inschakeling van de fotocel en de beweging van de machine (zie par.3).
5. schakelaar stijging-daling: schakelaar met drie standen om de gebruikswijze van de machine te selecteren: automatische stijging tijdens het lossen (hoge positie), handmatig gebruik (centrale positie), automatische daling tijdens het laden (lage positie),
6. regelknop: om de positie van de kast waarin de fotocel ondergebracht is te fixeren.

Bedien de schakelaar (ref.5 fig.2) om de bewegingsrichting van de machine te selecteren:
- stijgen om het werkvlak te heffen naarmate gelost wordt
- handmatige werking: sluit het systeem AUTOLEVELING uit om normaal gebruik te maken van de machine
- dalen om het werkvlak te laten zakken naarmate geladen wordt

De gezichtshoek op de lading en de hoogte van de fotocel kunnen geregeld worden met de regelknop (ref.6 fig.2). De hoogte van versteld worden van 400 tot 800 mm van de grond. De gezichtshoek kan gewijzigd worden door de kast van de fotocel te draaien. Draai niet verder dan de bekabeling mogelijk maakt, om de kabels zelfs niet te beschadigen.

Verder kan de gevoelige afstand van het apparaat geregeld worden langs de binnenkant van de kast (raadpleeg gebruikshandleiding fotocel, zie par.2).

Vóór elk gebruik moet de operator er zich van vergewissen dat de fotocel niet beschadigd is, correct gericht is en niet vuil is.

Tijdens de automatische werking van de machine (stijging of daling) bevindt de operator zich niet in een correcte positie voor een voorbeeldig gebruik van de machine, hetzij aan de zijde van de vorken en de lading, ver van de disselboom. Er moet dus bijzonder voorzichtig te werk gegaan worden in de automatische bewegingsfasen van de machine.
- De operator moet zich afwenden zodra de automatische werking van de machine gestart wordt, wat aangegeven wordt door de akoestische melder.
- Het materiaal moet op gelijkmatige wijze langs de lengte van de vorken geladen of gelost worden, zodat de machine niet uit evenwicht geraakt en zou kunnen omkantelen.
- De operator moet toezicht houden op de machine tijdens de automatische werking. Indien hij zich afwendt moet de werkingsschakelaar in de centrale stand gebracht worden (handmatige werking).
- De operator moet er verder voor zorgen dat geen enkel voorwerp kan vallen in de buurt van de fotocel of de fotocel blijvend kan afdekken.

De automatische daling van de machine stopt op een veiligheidshoogte van de grond, om te voorkomen dat de voeten van de operator verpletterd worden.

Om de machine tot op het laagste niveau te laten zakken, moet dit handmatig bediend worden.

2. PROCEDURE VOOR DE REGELING VAN DE FOTOCEL

De fotocel wordt geregeld door te verwijzen naar een voorwerp op de achtergrond, geplaatst op een maximale afstand ter hoogte waarvan de lading zich op de vorken kan bevinden (vlakbij de punt van de vorken) en zorgt ervoor dat de fotocel de aanwezigheid van een voorwerp in de zone tussen de fotocel zelf en de achtergrond detecteert.

Voor de volgende instructies wordt verwezen naar de legende:
1. Knop TEACH
2. Controlelampjes: Lampje stabiliteit (groen) Lampje automatische instelling (rood en groen)
3. Werkingslampje (oranje)
4. Schakelaar TEACH/RUN
5. Schakelaar L-ON/D-ON
6. Schakelaar NORMAL/ZONE

De fotocel wordt geregeld als volgt:
- Zet de modusschakelaar op TEACH
- Zet de modusschakelaar NORMAL/ZONE op NORMAL
- Druk op de knop TEACH in aanwezigheid van de achtergrond: het lampje van de automatische instelling licht op (rood) (2)
- Zet de modusschakelaar op RUN. Selecteer de modus L-ON of D-ON (aan of uit).

De drempel (a) wordt ingesteld voor de achtergrond op een afstand gelijk aan 20% van de afstand tot de achtergrond. De uitgang is ON tussen de sensor en L (a).

3. REGELING VAN DE TIMER

Het is mogelijk de interval te regelen tussen de inschakeling van de fotocel en de beweging van de machine, doro de rimer te regelen (ref.4 fig.2) via het voorpaneel (fig. 5):
A. Led:
- langzaam knipperend: voeding ON, relais OFF
- snel knipperend: voeding ON, timer in werking, relais OFF
- vast brandend: voeding ON, relais ON

B. Regeling van de vertraging
C. Dipschakelaar: selectie schalen tijden en functies

De regeling van de vertraging gebeurt door eerst de tijdschaal te selecteren (vooraleer de timer in te schakelen) met behulp van de eerste drie dipschakelaars (ref.C fig.5), zoals aangegeven in fig.6, waarna de vertraging ingesteld wordt met de regelaar (ref. B fig.5)

PT INDICE (1.3)

CARACTERÍSTICAS TÉCNICAS pág.21
FUNCIONAMENTO DO APARELHO…. pág.21
DESCRIÇÃO DA CARRETILHA pág.21/22
DISPOSITIVOS DE SEGURANÇA pág.22
PLAQUETAS pàg.22
TRANSPORTE E FUNCIONAMENTO…. pág.22
BATERIA pàg.22
UTILIZAÇÃO..... pág.22/23
MANUTENÇÃO pág.23
PORQUE NÃO FUNCIONA pág.24

CARACTERÍSTICAS TÉCNICAS

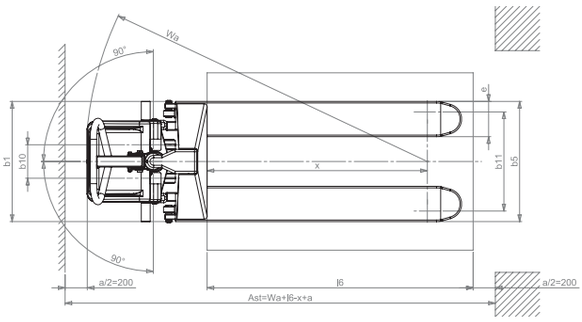

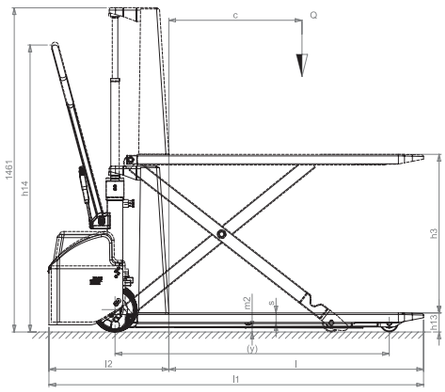

DESCRIÇÃO	1.1	CONSTRUTOR			PR INDUSTRIAL	PR INDUSTRIAL	PR INDUSTRIAL	PR INDUSTRIAL	PR INDUSTRIAL
	1.2	MODELO			HX10E 1150x540	HX10E 1150x680	HX10E 1525x540	HX10E 1800x540	HX10E 2000x540
	1.3	PROPULSÃO			ELECTRICO	ELECTRICO	ELECTRICO	ELECTRICO	ELECTRICO
	1.4	SISTEMA DE GUIA			PASSAGEIRO	PASSAGEIRO	PASSAGEIRO	PASSAGEIRO	PASSAGEIRO
	1.5	CAPACIDADE	Q	kg	1000	1000	1000	1000	1000
	1.6	CENTRO DE GRAVIDADE	c	mm	600	600	762	900	1000
	1.8	DISTÂNCIA EIXO RODAS DE CARGA DA BASE DO GARFO	x	mm	993	993	1368	1643	1843
	1.9	PASSO	y	mm	1236	1236	1611	1886	2086
PESOS	2.1	MASSA EM SERVIÇO COM BATERIA (veja a linha 6,5)		kg	139 (144*)	146	235 (240*)	259 (264*)	262 (267*)
	2.2	CARGA NOS EIXOS COM CARGA, DIANTEIRA/TRASEIRA		kg	429/710 (434/710*)	434/712 (439/712*)	531/704 (536/704*)	572/687 (577/687*)	584/678 (589/678*)
	2.3	CARGA NOS EIXOS SEM CARGA, DIANTEIRA/TRASEIRA		kg	111/28 (116/28*)	116/30	155/80 (160/80*)	178/81 (183/81*)	180/82 (185/82*)
ESTRUTURA/RODAS	3.1	REVESTIMENTO EM BORRACHA			GIP	GIP	GIP	GIP	GIP
	3.2	DIMENSÕES RODAS DIANTEIRAS (Ø x largura)			200x50	200x50	200x50	200x50	200x50
	3.3	DIMENSÕES RODAS TRASEIRAS (Ø x largura)			80x50	80x50	80x50	80x50	80x50
	3.6	DIMENSÕES RODAS LATERAIS (Ø x largura)			-	-	-	-	-
	3.7	NUMERO DE RODAS (x=MOTORA) DIANTEIRA/TRASEIRA			2/2	2/2	2/2	2/2	2/2
	3.6	BITOLA DIANTEIRA	b_{10}	mm	150	150	150	150	150
	3.7	BITOLA TRASEIRA (MÍN/MÁX***)	b_{11}	mm	447	587	447	447	447
DIMENSÕES	4.4	ALTURA DE ELEVAÇÃO	h_3	mm	715	715	715	715	715
	4.5	ALTURA DO TIMÃO EM POSIÇÃO DE GUIA MIN/MÁX	h_{14}	mm	915/1300	915/1300	915/1300	915/1300	915/1300
	4.15	ALTURA GARFO ABAIXADO	h_{13}	mm	85	85	85	85	85
	4.19	COMPRIMENTO TOTAL	l_1	mm	1690	1690	2065	2340	2540
	4.20	COMPRIMENTO UNIDADE MOTORA	l_2	mm	540	540	540	540	540
	4.21	LARGURA TOTAL (DIANTEIRA/TRASEIRA MÍN/MÁX***)	b_1	mm	540	680	540	540	540
	4.22	DIMENSÕES GARFO	s/e/l	mm	48/160/1150	48/160/1150	48/160/1525	48/160/1800	48/160/2000
	4.25	LARGURA GARFO (MÍN/MÁX***)	b_5	mm	540	680	540	540	540
	4.32	ESPAÇO LIVRE (METADE DO PASSO)	m_2	mm	21	21	21	21	21
	4.34	CORREDOR DE ARMAZENAMENTO PARA PALETES 800x1200 LONGITUDINAL	A_{st}	mm	1948	1948	2273	2548	2748
	4.35	RAIO DE VIRAGEM	W_a	mm	1541	1541	1916	2191	2391
VELOCIDADE	5.2	VELOCIDADE DE ELEVAÇÃO, COM/SEM CARGA		m/s	0,08/0,13	0,08/0,13	0,08/0,13	0,08/0,13	0,08/0,13
	5.3	VELOCIDADE DE DESCIDA, COM/SEM CARGA		m/s	0,13/0,06	0,13/0,06	0,13/0,06	0,13/0,06	0,13/0,06
MOTOR ELÉTRICO	6.2	POTÊNCIA MOTOR DE ELEVAÇÃO		kW	1,6	1,6	1,6	1,6	1,6
	6.4	TENSÃO BATERIA, CAPACIDADE NOMINAL		V/Ah	12/60	12/60	12/60	12/60	12/60
	6.5	MASSA BATERIA		kg	14	14	14	14	14
	8.4	RUÍDO NO OUVIDO DO OPERADOR		dB(A)	67	67	67	67	67

* Versão com rectificador a bordo

1.2	MODELO			HX10E 1150x540 GEL/PLUS	HX10E 1525x540 GEL/PLUS	HX10E 1800x540 GEL/PLUS	HX10E 2000x540 GEL/PLUS
2.1	MASSA EM SERVIÇO COM BATERIA (veja a linha 6,5)		kg	145	241	265	268
2.2	CARGA NOS EIXOS COM CARGA, DIANTEIRA/TRASEIRA		kg	435/710	537/704	579/687	590/678
2.3	CARGA NOS EIXOS SEM CARGA, DIANTEIRA/TRASEIRA		kg	117/28	161/80	184/81	186/82
4.19	COMPRIMENTO TOTAL	l1	mm	1720	2095	2370	2570
4.20	COMPRIMENTO UNIDADE MOTORA	l2	mm	570	570	570	570
4.34	CORREDOR DE ARMAZENAMENTO PARA PALETES 800x1200 LONGITUDINAL	Ast	mm	1978	2303	2578	2778
4.35	RAIO DE VIRAGEM	Wa	mm	1571	1946	2221	2421
6.4	TENSÃO BATERIA, CAPACIDADE NOMINAL		V/Ah	12/50	12/50	12/50	12/50
6.5	MASSA BATERIA		kg	19	19	19	19

FUNCIONAMENTO DO APARELHO (4.2) (VER FIG.1)

Este aparelho foi projetado para a elevação e o transporte de unidades de carga sobre pisos lisos e não áspera. Sobre os chassis se encontra uma placa de identificação “A” (fig. 3) que indica a capacidade de elevação qual não deve nunca ser superada, para a segurança do trabalhador e para manter a integridade do veículo. Aconselhamos de respeitar rigorosamente as normas ante acidentes e aquelas que requerem a manutenção do aparelho. Qualquer tipo de modificação no aparelho deve ser autorizada pela casa e construção. Esta carreta è importante quando o operário deve abaixar-se para levantar as cargas manualmente repetitivamente em um dia, pode ser utilizado como transpallet normal, ou com um plano de trabalho para o levantamento. Levantando a carga na altura desejada diminui os esforços inúteis e melhora a ergometria parado ou móvel. O levantamento elétrico acelera e facilita os movimentos repetitivos da altura do trabalho.

Este aparelho emite uma pressão acústica de 70 (dba) medida máxima de carga a nível do operador, então para o uso intenso se aconselha o uso de instrumento anti-sonoro (tocas e tampas etc).

DESCRIÇÃO DO APARELHO (5.3) (VER FIG.2)

1 - Chassis

A estrutura saldada è constituída com materiais de primeira qualidade com resistência para a função da carreta.

2 - Timão

O timão serve para manobrar a carreta. Uma mola a gás faz tornar na posição vertical automaticamente quando estacionado. Construído em modo de proteger as mãos do operador.

3 - Cilindro de elevação

a sua função, permite de levantar os chassis na altura desejada. O material usado garante a segurança do operador dos riscos mecânicos.

4 - Bateria:

A bateria de arranque, se encontra no interior do capo, facilmente acessível. Para recarregar è suficiente acender a tomada do carregador de bateria, a tomada de recarga se encontra no suporte do aparelho (rif.9). 4 apoios colocados no suporte (ref. 9), e uma correia elástica impedem qualquer movimento da bateria (ref. 4). A plaqueta “F” (rif.3) mostra os dados de identificação da bateria.

5 - Rodas motrizes

Duas rodas motrizes em borracha elástica permitem uma manobra sem excessivo esforço do operador.

6 - Rolos de carga
Dois rolos em nylon com almofadas redondas suportam amplamente a carga concentrada.
7 - Estabilizador
Os dois estabilizadores laterais se posicionam automaticamente depois que os garfos superam a altura do solo de 400mm. Oferecem uma grande estabilidade à carreta, impedindo a virada lateral e levantando as rodas motrizes de 10mm do solo.
8 - Capo
Protege a bateria de batidas fáceis, para a manutenção de todos os componentes.
9 - Suporte
Sobre estes estão fixados o sistema hidráulico e a bateria. Projetado para proteger: a) os pés do operador; b) sistema elétrico; c) sistema hidráulico; d) a bateria.
10 - Central hidráulica
Sobre esta estão montados os dispositivos de segurança para o operador, controle da descida, e a válvula de pressão máxima.
11 - Tomada da carga
Situa-se sobre o suporte, serve a carregar a bateria. suficiente inserir na tomada do recarregador da bateria.
12 - Recarregador de bateria
Foi projetado em modo de interromper a propaga o da corrente elétrica automaticamente quando a bateria è completamente carregada. Para o uso seguir corretamente as instruções mencionadas.
13 - Tomada da carga
Versão com rectificador a bordo (fig. 2a)
14 - Interruptor geral

DISPOSITIVOS DE SEGURANÇA (6.9) (VEJA A FIG. 2)
1) INTERRUPTOR GERAL (REF. 14); 2) VÁLVULA LIMITADORA DO FLUXO; 3) VÁLVULA DE PRESSÃO MÁXIMA; 4) PROTECÇÃO PÁRA-CHOQUES;

PLAQUETAS (13.2) (VER FIG.3)
Sobre o aparelho são visíveis as seguintes plaquetas: A) Plaquetas de identificação do tipo de carrinho B) Plaquetas de perigo de quebra C) Símbolo que indica as funções de comando D) Plaquetas que indicam os pontos da braçadeira E) Perigo de esmagar os pés F) Plaquetas de bateria G) Plaquetas que indicam a posição do baricentro H) Plaqueta consulte o manual
As plaquetas não devem ser removidas ou ser deixadas ilegíveis

TRANSPORTE E FUNCIONAMENTO (14.2)
Para transportar a carreta são previstos dois pontos de braçadeiras indicados nas plaquetas (d fig.3), o peso do aparelho è indicado na plaqueta de identificação. Antes de colocar em fun o o aparelho controlar que todas as partes estejam em perfeitas condições, verificar o funcionamento e os dispositivos de segurança.

BATERIA (16.2)
Medida de segurança manutenção
A inspeção, o carregamento e a troca da bateria, devem ser feitos através de operários autoriza dos seguindo a instrução de uso da casa de construção. È proibido fumar, e deixar material inflamável perto do carrinho, pode provocar chamas. O ambiente deve ser bem arejado. Para uma boa manutenção as tampas dos elementos devem ser sempre secas e limpas. Eliminar o acido em excesso, passar um pouco de vaselina nos tornos e aperta-los (as baterias de gel, tendo o electrólito em forma gelificada, não necessitam de nenhuma intervenção de manutenção). O peso e as dimensões da bateria podem influir na estabilidade do carrinho, e se a bateria for diferente da estandard se aconselha de consultar a casa de construção para a autorização.
È proibido levantar e abaixar os garfos durante as operações de carga. No caso de substituição da bateria entregar a usada na mais próxima ofi cina.

Recarregador da bateria
Se aconselha de carregar a bateria, respeitando os seguintes pontos:
• retirar o capo (rif.8/fi g.2)
• abaixar as forcas, descobrir os elementos da bateria.
• ligar a tomada do corretor com a tomada do recarregador da bateria.
• ligar o corretor na posição on. No fi nal da carga o carregador da bateria interrompe a propagação da corrente iluminando a tomaia stop. Então desligar (posição off) da tomada.
• verifi car uma vez por semana o nível eletrolitico
• fechar os elementos da bateria e enxuga-los
• não descarregar completamente a bateria (nunca)

Versão com rectificador a bordo (fig. 2a)
• Baixar as forquilhas
• Inserir a tomada do cabo de alimentação (ref.13/fig.2) na tomada da energia elétrica.
• Durante a fase de recarga o carregador de bateria prohibe qualquer operação de suspensão. O término da carga é indicado pelo LED VERDE. Neste ponto é possível desligar a tomada e utilizar novamente a máquina.
IMPORTANTE: para recarregar as baterias de gel utilizar exclusivamente carregadores de baterias específicos.
ATENÇÃO: evitar cargas incompletas: descarregar excessivamente as baterias reduz a vida das mesmas.

Troca de bateria (17.3)
a) Desbloquear a bateria das pinças
b) Desligar os fios dos pólos da bateria
c) Extrair a bateria
d) Remontar a bateria segundo a ordem inversa, inserindo na própria sede, e ligando corretamente.
Colocar sempre uma bateria do mesmo tipo da substituída.
IMPORTANTE: MANUSEAR COM CURA O ACIDO SULFÙRICO, È TOXICO E CORROSIVO (O ELECTRÓLITO DAS BATERIAS DE GEL É IGUALMENTE CORROSIVO, PORTANTO NÃO DEVEM SER ABERTAS ABSOLUTAMENTE). DESTRUI A PELE E OS VESTIDOS, EM CASO NECESSÁRIO DEVERÃO SER LAVADOS COM SABÃO E ÁGUA CORRENTE EM ABUNDÂNCIA. EM CASO DE ACIDENTES CONSULTAR O MEDICO!!!
No caso de substituição da bateria, entregar a usada na estação de serviço mais próxima (devido a presença de chumbo, também as baterias de gel, em caso de substituição, devem ser recicladas).

Observação da bateria
Ler atentamente as instruções de uso e a manutenção do construtor da bateria. Observar a ausência de corrosão, a presença de va selina, (as baterias de gel não necessitam de ulteriores controles) e que o acido esteja 15mm sobre as plaquetas. Se os elementos estão descobertos, versar águ a destilada. Medir a densidade do eletrodo com o densímetro para controlar o nível da carga.

UTILIZAÇÃO (18.3)
Este transpallet foi progetado para o levantamento e o transporte de cargas sobre pallet ou recipientes regularizados sobre pavimentos planos, lisos e com resistência adapta.
O carrinho deve ser usado conforme as seguintes normas: o condutor devera seguir as seguintes instruções de uso na posição de guia. Devera exercer as seguintes operações, em modo tal de distanciar-se das áreas perigosas para evitar o esmagamento de mãos e pés, nos quais montados garfos, correntes, rodas motrizes e estabilizador e qualquer outra peça em movimento.
Normas de segurança
O carrinho deve ser usado conforme as seguintes normas:

A) Não carregar o carrinho alem da sua capacidade máxima indicada na plaqueta “A” (fig. 3) porque não poderá ser levantado.
B) Não carregar os garfos só de um lado.
C) Distribuir a carga uniformemente
D) Não levantar a carga com as pontas dos garfos
E) È proibido transportar e levantas pessoas
F) È proibido parar nas áreas nas quais tenha movimento
G) È proibido modificar as estruturas do carrinho.
H) È proibido puxar o carrinho quando as forcas se encontrem à uma altura do solo alem de 400mm
I) O condutor do aparelho deve conhecer todas as instruções de uso relativo ao veiculo e colocar o uniforme adapto
L) È proibido puxar o carrinho com trações elétricas ou mecânicas, è permitido tração humana
M) È proibido acionar o botão de subida e descida na fase de carregamento de bateria
N) È proibido desligar ou desmontar os dispositivos de segurança
O) Antes de começar o trabalho o condutor do carrinho deve controlar:
• as forcas de carregamento que devem ser em perfeitas condições;
• que a bateria esteja carregada, bem fixada, e os elementos estejam limpos e secos.
P) O condutor responsável do carrinho deve impedir aos não adaptas a direção do meio, evitar que desconhecidos o pilotem.
Q) Se o carrinho è transportado no elevador deve entrar com os garfos de carregamento na frente.
R) O carrinho deve ser sempre colocado em lugares protegidos de chuva, neve e não deve ser utilizado em zona úmida.
S) Temperatura de utilização -12°C / + 40°C

A casa de construção não assume nenhuma responsabilidade em caso de incapacidade de instalação da parte dos técnicos não habilitado à utilização do carrinho. Atenção: para a sua informação o transpallet à pantógrafo, durante a elevação modifica a própria estabilidade reduzindo o passo do estabilizador e os rolos de carga. Prestar atenção a posicionar em modo correto o peso sobre as forcas e verificar que o peso do baricentro corresponda à declaração do construtor. Com pesos não bem distribuídos ou com o baricentro diferente do declarado o transpallet à pantógrafo pode aparecer estável na primeira fase de elevação mas pode imprevistamente girar-se se o baricentro sai da linha dos rolos.

Movimento

Puxar o carrinho com o timão (rif. 2/fig. 2) virar lentamente, movimentos bruscos provocam situa es perigosas. Movimentar sempre com a carga e os garfos em posi es baixas 300mm do solo.

FIG. 4

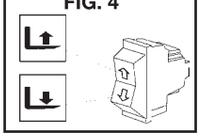

Funcionamento

Para levantar os garfos apertar o botão na parte superior ate a altura desejada, para abaixar apertar o botão na parte inferior. O carrinho de move livremente ate a altura da terra das forcas de 400mm. Outras intervêm dois estabilizadores (rif.7/fig.2) que bloqueiam o aparelho impedindo qualquer movimento horizontal.

MANUTENÇÃO (20.3)

A manutenção deve ser feita por operários especializados e ao menos uma vez por ano.
Nota. Para qualquer manutenção desligar sempre a bateria

TABELA DE MANUTENÇÃO

ELEMENTO	CONTROLE	VALIDADE		
		3 MESES	6 MESES	12 MESES
CHASSIS	Controle elementos		●	
RODAS	Verificar consumo	●		
	Almofadas de suporte	●		
VOLANTE	Controle do jogo	●		
SISTEMA HIDRAULICO	Verificar funcionamento tubos e recordaria	●		
	Nível óleo		●	
	Troca óleo 1,75			●
	Verificar válvula pressão máxima			●
SISTEMA ELETRICO	Verifica funcionamento	●		
	Conexão e cabos	●		
	Botão comando	●		
MOTOR ELETRICO	Controle consumo das escovas		●	
LUBRIFICACAOS	Lubrificar articulações	●		

Atenção: utilizar óleo hidráulico menos óleo de motor ou de freio.
Nota: liberar-se do óleo usado com respeito ao ambiente. Se aconselha de acumular em garrafões o óleo e entregar em uma oficina. Não descarregar óleo na terra ou em lugares não adaptos.

Limpeza do carrinho: Limpar as partes do carrinho, menos as partes elétricas ou eletrônicas, com um pano úmido. Não lavar nunca com jatos de água direta, vapor ou líquidos inflamáveis. Limpar as partes elétricas e eletrônicas com ar comprimido desumidificado a baixa pressão (max 5bar), ou com um pincel não metálico.

PORQUE NÃO FUNCIONA

OS GARFOS NÃO LEVANTAM: (22,2 + X3):

FALTA DE ÓLEO NO TANQUE — Sim → COLOCAR ÓLEO
Não ↓
BATERIA DESCARREGADA — Sim → RECARREGAR A BATERIA (ver pág.22)
Não ↓
GUARNIÇÃO DO CILINDRO USADA — Sim → TROCAR KIT COMPLETO
Não ↓
PROBLEMA RELÊ MOTOR — Sim → VERIFICAR E SUBSTITUIR
Não ↓
ESCOVA MOTOR USADA — Sim → SUBSTITUIR ESCOVAS
Não ↓
SISTEMA ELÉTRICO NÃO FUNCIONA — Sim → VERIFICAR CONEXÕES ELÉTRICAS (BOTÃO COMANDO)
Não ↓
LEVAR O TRANSPALLET PARA A ASSISTÊNCIA MAIS PRÓXIMA

OS GARFOS NÃO ABAIXAM: (29,1):

ELETROVALVULAS COM DEFEITO — Sim → VERIFICAR E SUBSTITUIR
Não ↓
PROBLEMAS NO SISTEMA ELÉTRICO — Sim → VERIFICAR CONEXÕES ELÉTRICAS E BOTÃO DE COMANDO
Não ↓
LEVAR O TRANSPALLET PARA A ASSISTÊNCIA MAIS PRÓXIMA

INDICE PT

SISTEMA AUTOLEVELING.....pag. 6
PROCEDIMENTO DE REGULAÇÃO DA FOTOCÉLULA.....pag. 6
REGULAÇÃO DO TEMPORIZADOR.....pag. 6

1. SISTEMA AUTOLEVELING

O sistema AUTOLEVELING permite de manter à altura de terra constante o material carregado no plano de trabalho das forquilhas, altura fixada pela posição da fotocélula. Esta regulação contínua do plano de trabalho acontece de maneira automática, durante a normal operação de carga ou descarga. Isto permite uma notável economia de tempo, e permite ao operador de dedicar-se completamente à própria tarefa, sem ter que accionar continuamente a bomba do elevador pantógrafo para regular a altura.

O sistema AUTOLEVELING é constituido principalmente pelas seguintes partes (veja a FIG.1 e 2):
1. fotocélula: aparelho sensível à presença de objetos dentro uma certa distância do seu emissor (a distância de sensibilidade pode ser regulada – veja o par.2)
2. indicador acústico: emite um som durante a movimentação automática da máquina, para avisar os operadores em proximidade de prestar a devida atenção às partes em movimento.
3. haste: sustento e guia da caixa que contém a fotocélula
4. temporizador: aparelho que permite de regular o período de tempo entre a ativação da célula fotoelétrica e o movimento da máquina (veja o par.3).
5. seletor subida-descida: interruptor de três posições, que permite de escolher o modo de utilização da máquina: subida automática durante a descarga (posição para cima), utilização manual (posição central), descida automática durante a carga (posição para baixo),
6. punho de regulação: permite de fixar a posição da caixa que contém a célula fotoelétrica

Agindo no seletor (ref. 5 fig. 2) é possível escolher o sentido de movimento da máquina:
- subida, para suspender o plano de trablho na medida que for descarregado
- funcionamento manual: exclui o sistema AUTOLEVELING, permitindo o uso normal da máquina
- descida, para abaixar o plano de trablho na medida que for carregado

O ângulo visual na carga, bem como a altura da célula fotoelétrica podem ser regulados agindo no punho de regulação (ref. 6 fig. 2). A altura pode ser regulada de 400 a 800 mm de terra. O ângulo visual pode ser modificado rodando a caixa que contém a célula fotoelétrica. Não rodar além do limite estabelecido pela tensão da cablagem para não danificar a mesma cablagem.

É possível alèm disto regular a distância de sensibilidade do aparelho agindo na regulação ao interno da caixa (veja o manual de utilização da fotocélula, par.2).

Antes de cada utilização o operador deve certificar-se que a célula fotoelétrica não seja danificada, que esteja orientada na posição correta e que não esteja suja.

Durante o funcionamento da máquina em automático (subida ou descida) o operador encontra-se em uma posição não correta para uma utilização apropriada da máquina, ou seja ao lado das forquilhas e da carga, longe do timão. É necessário então prestar uma atenção particular durante as fases de movimento automático da máquina.
- O operador deve se afastar no momento em que a máquina iniciar o movimento em automático, indicado pelo avisador acústico.
- O material deve ser carregado ou descarregado de maneira homogênea ao longo do comprimento das forquilhas, de modo a manter sempre a máquina em equilibrio, e evitar o perigo de capotamento.
- O operador deve presidiar a máquina durante o seu movimento em automático, e no caso em que se afaste da mesma, deve mudar o seletor de funcionamento para a posição central (funcionamento manual).
- O operador deve além disto certificar-se que nenhum objeto possa cair próximo da célula fotoelétrica, ou cobrir permanentemente a mesma fotocélula.

A descida em automático da máquina termina a uma altura de segurança da terra, para evitar o acidental esmagamento dos pés do operador.

Para abaixar a máquina até o nível mínimo é necessário agir no comando manual.

2. PROCEDIMENTO DE REGULAÇÃO DA FOTOCÉLULA

A regulação da fotocélula é realizada referindo-se a um objeto de fundo, posicionado à distância máxima, em correspondência da qual pode-se encontrar carga nas forquilhas (em proximidade das pontas das forquilhas) e fazendo com que a fotocélula detecte a presença de um objeto na zona compreendida entre esta e o fundo.

Para as instruções de regulação a seguir referir-se à legenda:
1. Botão TEACH
2. Indicadores: indicador de estabilidade (verde), indicador de auto-configuração (vermelho e verde)
3. Indicador de funcionamento (cor de laranja)
4. Seletor TEACH/RUN
5. Seletor L-ON/D-ON
6. Seletor NORMAL/ZONAS

A regulação das fotocélulas compõe-se dos seguintes passos:
- Mudar o seletor de modo para TEACH
- Mudar o seletor de modo NORMAL/ZONAS para NORMAL
- Apertar o botão TEACH em presença do fundo: acende-se o indicador de auto-configuração (vermelho) (2)
- Mudar o seletor de modo para RUN. Seleccionar o modo L-ON ou D-ON (impulso luz ou escuro).

3. REGULAÇÃO DO TEMPORIZADOR

É possível regular o intervalo de tempo que há entre a ativação da fotocélula e a movimentação da máquina intervindo no temporizador (ref. 4 fig.2) através do quadro frontal (fig. 5):
A. Led:
- intermitente lento: alimentação ON, relé OFF
- intermitente rápido: alimentação ON, temporizador activo, relé OFF
- fixo: alimentação ON, relé ON

B. Regulação do atraso
C. Dip Switch: seleção das escalas de tempos e funções

A regulação do atraso é realizada seleccionando primeiro a escala dos tempos (operação para ser desenvolvida antes de alimentar o temporizador) utilizando os primeiro três dip-switch (ref. C fig.5) como mostrado na fig.6, para depois programar o tempo de atraso através do regulador (ref. B fig.5)

PL SPIS TRE CI (1.3)

DANE TECHNICZNE..... str. 22
ZASTOSO ANIE..... str. 22
OPIS ZKA..... str. 23
OZNACZENIA OSTRZEGA CZE..... str. 23
TRANSPORT I ODDANIE DO EKSPLOATACJI..... str. 23
AKUMULATOR..... str. 23
U YTKO ANIE..... str. 24
KONSER ACJA..... str. 25
IDENTYFIKACJA USTEREK..... str. 25

DANE TECHNICZNE

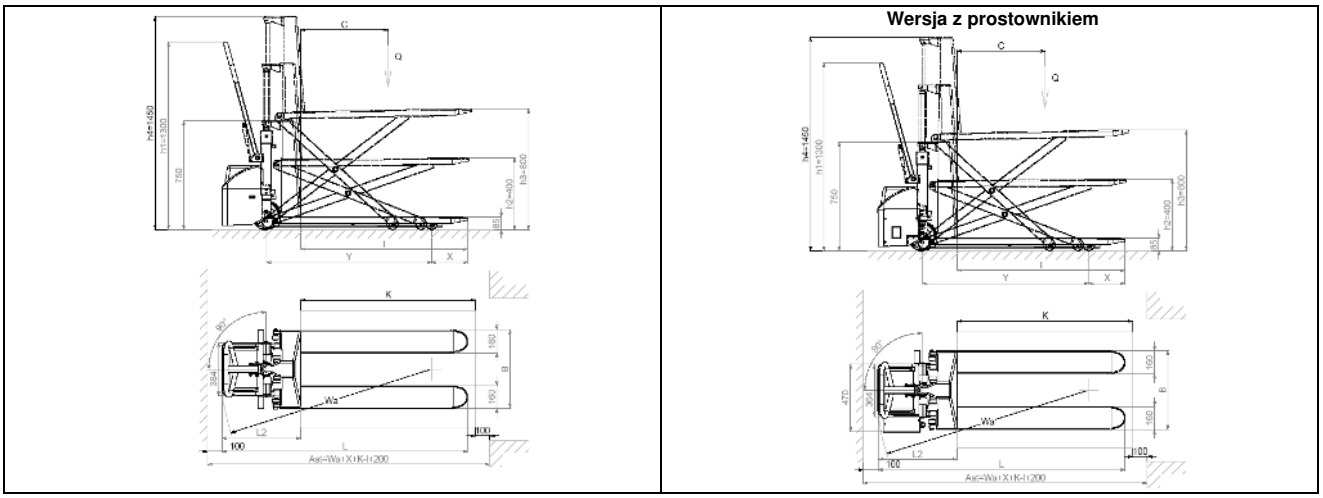

OPIS	1.1	PRODUCENT			PR INDUSTRIAL	PR INDUSTRIAL	PR INDUSTRIAL	PR INDUSTRIAL	PR INDUSTRIAL
	1.2	MODEL			HX10E 1150x540	HX10E 1150x680	HX10E 1525x540	HX10E 1800x540	HX10E 2000x540
	1.3	NAP D			ELEKTRYCZNE	ELEKTRYCZNE	ELEKTRYCZNE	ELEKTRYCZNE	ELEKTRYCZNE
	1.4	SYSTEM KIEROWANIA			PIESZO	PIESZO	PIESZO	PIESZO	PIESZO
	1.5	UD WIG	Q	kg	1000	1000	1000	1000	1000
	1.6	RODEK CI KO CI	c	mm	600	600	762	900	1000
	1.8	ODLEG O OSI K ZA ADUNKU OD PODSTAWY WIDE	x	mm	993	993	1368	1643	1843
	1.9	ROZSTAW OSI	y	mm	1236	1236	1611	1886	2086
A I	2.1	URUCHAMIANIE Z AKUMULATOREM (zob. wiersz 6,5)		kg	139 (144*)	146	235 (240*)	259 (264*)	262 (267*)
	2.2	OBCIĄ ENIE NA OSIACH Z ADUNKIEM, PRZ D/TY		kg	429/710 (434/710*)	434/712 (439/712*)	531/704 (536/704*)	572/687 (577/687*)	584/678 (589/678*)
	2.3	OBCIĄ ENIE NA OSIACH BEZ ADUNKU, PRZ D/TY		kg	111/28 (116/28*)	116/30	155/80 (160/80*)	178/81 (183/81*)	180/82 (185/82*)
RAMA/KO A	3.1	OGUMIENIE			G/P	G/P	G/P	G/P	G/P
	3.2	WYMIARY K PRZEDNICH (x szerokość)			200x50	200x50	200x50	200x50	200x50
	3.3	WYMIARY K TYLNYCH (x szerokość)			80x50	80x50	80x50	80x50	80x50
	3.4	WYMIARY K BOCZNYCH (x szerokość)			-	-	-	-	-
	3.5	ILO K (x NAP D) PRZ D/TY			2/2	2/2	2/2	2/2	2/2
	3.6	ROZSTAW K PRZEDNICH	b10	mm	150	150	150	150	150
	3.7	ROZSTAW K TYLNYCH MIN/MA	b11	mm	447	587	447	447	447
YMIARY	4.4	WYSOKO PODNOSZENIA	h3	mm	715	715	715	715	715
	4.9	WYSOKO DYSZLA W POZYCJI PROWADZENIA MIN/MA	h14	mm	915/1300	915/1300	915/1300	915/1300	915/1300
	4.15	WYSOKO OPUSZCZONYCH WIDE	h13	mm	85	85	85	85	85
	4.19	D UGO CA KOWITA	l1	mm	1690	1690	2065	2340	2540
	4.20	D UGO JEDNOSTKI NAP DOWEJ	l2	mm	540	540	540	540	540
	4.21	SZEROKO CA KOWITA, PRZ D/TY MIN/MA	b1	mm	540	680	540	540	540
	4.22	WYMIARY WIDE	s/e/l	mm	48/160/1150	48/160/1150	48/160/1525	48/160/1800	48/160/2000
	4.25	SZEROKO WIDE MIN/MA	b5	mm	540	680	540	540	540
	4.32	PRZE WIT W PO OWIE ROZSTAWU OSI	m2	mm	21	21	21	21	21
	4.34	KORYTARZ ROBOCZY DLA PALET 00x1200 WZD U NIE	Ast	mm	1948	1948	2273	2548	2748
	4.35	PROMIEŃ SKR TU	Wa	mm	1541	1541	1916	2191	2391
OSI	5.2	PR DKO PODNOSZENIA, Z ADUNKIEM/BEZ ADUNKU		m/s	0,08/0,13	0,08/0,13	0,08/0,13	0,08/0,13	0,08/0,13
	5.3	PR DKO OPUSZCZANIA, Z ADUNKIEM/BEZ ADUNKU		m/s	0,13/0,06	0,13/0,06	0,13/0,06	0,13/0,06	0,13/0,06
SILNIKI ELEKTR Y ZNE	6.2	MOC SILNIKA PODNOSZENIA		kW	1,6	1,6	1,6	1,6	1,6
	6.4	NAPI CIE AKUMULATORA, POJEMNO ZNAMIONOWA C5		V/Ah	12/60	12/60	12/60	12/60	12/60
	6.5	WYMIARY AKUMULATORA		kg	14	14	14	14	14
	9.4	HA AS S YSZALNY PRZED OPERATORA		dB(A)	67	67	67	67	67

G=Guma, P=Poliuretan * Wersja z prostownikiem

1.2	MODEL			HX10E 1150x540 GEL/PLUS	HX10E 1525x540 GEL/PLUS	HX10E 1800x540 GEL/PLUS	HX10E 2000x540 GEL/PLUS
2.1	URUCHAMIANIE Z AKUMULATOREM (zob. wiersz 6,5)		kg	145	241	265	268
2.2	OBCIĄ ENIE NA OSIACH Z ADUNKIEM, PRZ D/TY		kg	435/710	537/704	578/687	590/678
2.3	OBCIĄ ENIE NA OSIACH BEZ ADUNKU, PRZ D/TY		kg	117/28	161/80	184/81	186/82
4.19	D UGO CA KOWITA	l1	mm	1720	2095	2370	2570
4.20	D UGO JEDNOSTKI NAP DOWEJ	l2	mm	570	570	570	570
4.34	KORYTARZ ROBOCZY DLA PALET 00x1200 WZD U NIE	Ast	mm	1978	2303	2578	2778
4.35	PROMIEŃ SKR TU	Wa	mm	1571	1946	2221	2421
6.4	NAPI CIE AKUMULATORA, POJEMNO ZNAMIONOWA C5		V/Ah	12/50	12/50	12/50	12/50
6.5	WYMIARY AKUMULATORA		kg	19	19	19	19

ZASTOSOWANIE (4.2) (PATRZ RYS. 1)

Niniejsze urz dzenie zosta o zaprojekto ane do transportu oraz podnoszenia adunk po ca ko icie p askim terenie bez zabezpieczenia przed uderzeniami z g ry. Plakietka A" (rys.3) podaje maksymaln dopuszczaln no no zka. Dla bezpiecze st a personelu oraz celu unikni cia uszkodze zka nigdy nie nale y przekracza maksymalnej no no ci. Prosimy przestrzega zasad bezpiecze st a u ytko ania i konser acji. szelki monta dodatko ego yposa enia musi by zat ierdzony przez PRODUCENTA.

zek ten mo e by u y any przypadku gdy operator musi cz sto si zatrzymy a i podnosi r cznie adunek, mo e on by u y any zar no jako zek transporto y jak i r nie jako st roboczy, kt ry mo na podnosi . Podnoszenie adunku na dan ysoko zmniejsza niepotrzebny ysi ek i ergonomicznie uspra nia zar no sta e jak i ruchome stano iska robocze. Elektrycznie nap dzane podnoszenie przyspiesza i uspra nia po tarzaj ce si zmiany ysoko ci pracy.

Urz dzenie to yt arza ci nienie akustyczne o mocy 70dB(A), mierzone przy pe nym obci eniu, z i zku z tym zaleca si stoso anie ochrony przed ha asem (s ucha ki, zatyczki do uszu itp.).

OPIS WÓZKA (5.3) (PATRZ RYS. 2)

1 – Rama sta a masztu

Zespa ana konstrukcja, zbudo ana z materia naj y szej jako ci odpornych na szelkie przeci enia, na kt re nara ony jest zek. D ie przednie rolki i boczne stabilizatory g arantuj ysok stabilno poprzez 4 punkty sparcia.

2 – D ignia steruj ca

D ignia steruj ca u y ana jest do ci gni cia zka oraz mane ro ania nim. Gazo a spr yna automatycznie po raca do pozycji piono ej, gdy zostanie z olniona. Jest ona tak skonstruo ana, aby chroni r ce operatora.

3 – Cylinder podnoszenia

Jednostronnego dzia ania, podnosi ram na dan ysoko . U yte materia y chroni operatora przed ryzykiem mechanicznym.

4 – Akumulator

Akumulator jest typu rozrucho ego i jest pod pokry ami at o dost pny (poz.8). Aby na ado a akumulator, nale y pod czy tyczk do gniazda (poz. 11) znajduj cego si na sporniku. (poz.9). Cztery sporniki znajduj ce si na za ieszeniu oraz elastyczny pas zabezpieczaj przed ruchami akumulatora (poz.4). Na plakietce F" (poz.3) znajduj si dane dotycz ce akumulatora.

5 – Ko a steruj ce

D a elastyczne, gumo e ko a steruj ce zape niaj du stero no nie po oduj c nadmiernego obci enia dla operatora.

6 – Rolki podpór

D ie nylono e rolki z o yskami kulko ymi at o unosz znajduj cy si na nich adunek.

7 – Stabilizatory

D a boczne stabilizatory s automatycznie rozsta iane, gdy id y zostan podniesione na ysoko 400mm nad ziemi . Zape niaj du stabilno zka przeci dzia aj c bocznym ahni ciom oraz podnosz ko a steruj ce na ysoko 10 mm od po ierzchni ziemi.

8 – Pokrywy

Zabezpieczaj akumulator przed uderzeniami i mo na je at o zdj , co u at ia konser acj szelkich cz ci znajduj cych si rodku.

9 – Wspomaganie

System hydrauliczny i akumulator s zamonto ane na sporniku. Zosta o ono zaprojekto ane, aby chroni :

A) Stopy operatora
B) Instalacj elektryczn
C) Instalacj hydrauliczn
D) Akumulator

10 – Sterownik hydrauliczny

Zamonto ane s tutaj urz dzenia g arantuj ce bezpiecze st o, np. regulator opuszczania i za r maksymalnego ci nienia.

11 – Gniazdo ado ania

Znajduje si na sporniku i s u y do ado nia akumulatora po pod czeniu do niego prosto nika.

12 – Prostownik

Nale y zatrzyma zek, opu ci id y i pod czy tyczk akumulatora do gniazda (poz.11). ado arka akumulatoro a zosta a tak zaprojekto ana, aby odci dop y pr du po zako czeniu ado ania. Przed przyst pieniem do ado ania nale y u a nie przeczyta niniejsz instrukcje obs ugi.

13 – Gniazdo ado ania

ersja z prosto nikiem(poz.2a).

14 – y cznik g ny

URZ DZENIA G ARANTUJ CE BEZPIECZE ST O (6.9) - (PATRZ RYS.2)

1) Y CZNIK G NY (ODNO NIK 14); 2) ZA R OGRANICZAJ CY PRZEP Y ; 3) ZA R MAKSYMALNEGO CI NIENIA; 4) OS ONY ZDERZAKO E.

OZNACZENIA OSTRZEGAWCZE (13.2) (PATRZ RYS. 3)

Na zku znajduj si nast puj ce plakietki:

A) Plakietka opisuj ca rodzaj pojazdu.
B) Niebezpiecze st o obci cia r k.
C) Symbole skazuj ce funkcje stero nika.
D) Miejsca zaczepienia uprz y.
E) Niebezpiecze st o zmia d enia st p.
F) Akumulator.
G) Plakietka skazuj ca rodek ci ko ci adunku.
H) Przeczytaj instrukcje.

U aga. Zabrania si usu ania lub zamazy ania oznacze ostrzega czych.

TRANSPORT I ODDANIE DO EKSPLOATACJI (14.2)

Miejsca zaczepienia uprz y, oznaczone plakietk D", zosta y zape nione celu transportu zka "(rys.3). Masa zka jest podana na plakietce A"(rys. 3). Przed uruchomieniem zka nale y spra dzi dzia anie szystkich cz ci oraz urz dze g arantuj cych bezpiecze st o.

AKUMULAT0R (16.2)

Instrukcje, pomiary i konserwacja

Przegl d, ado anie i ymieniana akumulatora musi by dokony ana przez specjalnie przeszkolony personel zgodnie z instrukcjami producenta. Palenie papieros oraz przecho y anie substancji at opalnych lub iskrz cych pobli u ado arki akumulatoro ej jest zabronione. Pomieszczenie po inno posiada ydajn entylacj . Pokry y ogni akumulatora po inny by za sze suche i czyste. Rozlany k as nale y natychmiast usun , a ko c ki akumulatora nasmaro a azelin i dokr ci (baterie elo e nie ymagaj obs ugi, ponie a s yposa one elektrolit elo y). Masa i rozmiar akumulatora ma p y na stabilno pojazdu, dlatego przypadku zamonto ania niestandardo ego akumulatora nale y skontakto a si z PRODUCENTEM celu uzyskania autoryzacji.Zabrania si podnosi lub opuszcza id y podczas ado ania akumulatora. Po dokonaniu ymiany akumulatora, zu yty akumulator nale y dostarczy do najbli szego punktu utylizacji.

adowanie akumulatora

Zaleca si ado anie akumulatora po kilku godzinach pracy, przestrzegaj c nast puj cych punkt :

- Usun pokry y (poz.8/rys.2).
- Opu ci id y.

- Odkry elementy akumulatora.
- Po czy tyczk prosto nika do gniazda (poz.11/rys2).
- Przesun prze cznik prosto nika do pozycjo ON".
- Po zako czeniu ado ania akumulatora ado arka odetnie dop y pr du i zapali si lampka STOP. Nale y tedy przesun prze cznik prosto nika do pozycji OFF" i yj tyczk z gniazda.
- Raz tygodniu nale y spra dza poziom elektrolitu.
- Przykry elementy akumulatora i osuszy je.

Wersja z prostownikiem

- Opu ci id y
- o y tyczk prze odu zasilaj cego (punkt 13/rys.2) do gniazda siecio ego
- ado arka czasie ado ania uniemo li ia jak kol iek czynno podnoszenia. Koniec ado ania jest sygnalizo any czeniem si ZIELONEJ DIODY LED. Mo na tedy od czy kabel zasilaj cy i pono nie korzysta z urz dzenia

A NE: Do ado ania akumulatora elo ego ykorzysty a y cznie przeznaczonej do tego ado arki.

OSTRZE ENIE: Nigdy nie roz ado y a ca ko icie akumulatora. Unika cz cio ego ado ania: nadmierne roz ado anie akumulatora spo oduje skr cenie jego okresu y otno ci.

Wymiana akumulatora (17.3)

a) Usun akumulator z uch yt . b) Od czy prze ody od zacisk akumulatora. c) ysu akumulator na ze n trz. d) Zamontuj akumulator zgodnie z po y szymi instrukcjami ykonuj c czynno ci od rotnej kolejno ci, pami taj c o pra id o ym pod czeniu prze od do zacisk akumulatora. **U aga. Nale y u y akumulatora tego samego typu. A NE: K AS SIARKO Y NALE Y STOSO A Z DU OSTRO NO CI , PONIE A JEST SILNIE TOKSYCZNY I KOROZYJNY(ELEKTROLIT AKUMULATORACH ELO YCH JEST R NIE KOROZYJNY Z I ZKU Z TYM STANO CZO ZABRANIA SI OT IERANIA AKUMULATOR). RAZIE KONTAKTU K ASU ZE SK R LUB UBRANIEM NALE Y PRZEMY OBFICIE MYD EM I OD . RAZIE POTRZEBY SKOSULTO A SI Z LEKARZEM!!! U aga. Po dokonaniu ymiany akumulatora, zu yty akumulator nale y dostarczy do najbli szego punktu utylizacji (ponie a akumulatory elo e r nie za iraj o , podlegaj one recyclingo i).**

Przegl d akumulatora

Nale y u a nie przeczyta instrukcj obs ugi i konser acji akumulatora, nast pnie spra dzi , czy nie ma korozji, czy na zaciskach jest obecna azelina (akumulatory elo e nie ymagaj dalszego przegl du) oraz czy poziom elektrolitu ynosi 15 mm po y ej p ytek ogni . razie konieczno ci po inien by uzupe niany od destylo an . celu spra dzenia poziomu na ado ania nale y zmierzy g sto elektrolitu za pomoc g sto ciomierza (areometru).

U YTKO ANIE (18.3)

Niniejszy zek paleto y zosta zaprojekto any do podnoszenia i transportu adunk na paletach oraz standardo ych kontenerach po p askich, g adkich i odpo iednio ytrzyma ych po ierzchniach. czasie jazdy kiero ca musi przestrzega nast puj cych zasad, aby utrzyma bezpieczn odleg o od stref zagro enia (takich jak ramy masztu, id y, a cuchy, rolki masztu, ko a nap do e i stabilizuj ce i inne ruchome cz ci), kt re mog spo odo a zmia d enie r k i/lub st p.

Zasady bezpiecze st a

zka nale y u y a zgodnie z nast puj cymi zasadami:

A) Nie nale y przekracza dopuszczalnej no no ci zka skazanej na plakietce A" (rys.3), ponie a zek nie b dzie stanie podnie takiego adunku i zostanie po a nie uszkodzony.
B) Nie nale y za ado y a ide jednostronnie.
C) adunek na id ach nale y rozmie ci r nomiernie.
D) Nie nale y podnosi adunku znajduj cego si na ko cu ide .
E) Zabrania si transportu i podnoszenia ludzi.
F) Zabrania si chodzenia strefy poruszaj cych si cz ci.
G) Zabrania si dokony ania zmian konstrukcji zka.
H) Zabrania si holo ania zka z id ami uniesionymi po y ej 400mm.
I) Kiero ca musi zna zasady korzystania z niniejszego zka i nosi odpo iednie ubranie.
L) Zabrania si holo ania zka przy u yciu elektrycznych lub mechanicznych rodk transportu; mo na nim porusza tylko przy u yciu r k.
M) Zabrania si u y ania przycisku podnoszenia/opuszczania podczas ado nia akumulatora.
N) Roz czanie lub demonta urz dze g arantuj cych bezpiecze st o jest zabronione.
O) Przed rozpocz ciem pracy kiero ca musi spra dzi czy:
- id y s dobrym stanie
- Akumulator jest na ado any, pra id o o umoco any, a elementy s suche i czyste

P) Kiero ca odpo iedzialny za zek musi zape ni , aby nieupo a nione osoby nie kiero a y zkiem oraz aby nie chodzi y na id y.
Q) przypadku transportu zka przy u yciu indy nale y jecha do niej zkiem id ami skiero anymi do przodu (najpier nale y si upe ni , czy inda posiada ystarczaj cy ud ig).
R) Podczas pracy i parko ania zek nale y chroni przed deszczem i niegiem. Nie nale y u y a zka bardzo ilgotnych strefach.
S) Temperatura, kt rej mo e praco a zek ynosi od -12°C do + 40°C.

U AGA. PRODUCENT NIE PONOSI ODPO IEDZIALNO I ZA B DY I YPADKI SPO ODO ANE ZANIEDBANIEM, NIEUDOLNO CI , INSTALACJ PRZEZ NIE YK ALIFIKO ANYCH TECHNIK LUB NIE A I YM U YTKO ANIEM WÓZKA.

OSTRZE ENIE: zek zosta tak zaprojekto any, aby podczas podnoszenia zmienia s stabilno redukuj c odleg o pomi dzy stabilizatorem a rolkami aduj cymi. Nale y u a a , aby ci ar by a ci ie rozmieszczony na id ach oraz upe ni si , e rodek ci ko ci odpo iada temu zat ierdzonemu przez producenta. Je li ci ar nie jest r nomiernie rozmieszczony i jego rodek ci ko ci r ni si od tego zat ierdzonego, pomimo tego e pier szej fazie podnoszenia zek b dzie yda a si stabilny, to mo e si g a to nie prze r ci , je li rodek ci ko ci przesunie si z linii rolek.

Poruszanie si

zek nale y pro adzi przy u yciu d igni steruj cej (poz.2/rys.2). Nale y pro adzi olno, ponie a g a to ne ruchy mog spo odo a niebezpieczne sytuacje. zek nale y pro adzi z adunkiem i id ami opuszczonymi maksymalnie na ysoko 300mm nad ziemi .

Praca

Aby unie id y nale y nacisn g rn cz przycisku a do momentu osi gni cia danej ysoko ci, aby opu ci id y nale y nacisn doln cz przycisku. zek b dzie si s obodnie porusza do momentu osi gni cia przez id y ysoko ci 400 mm nad ziemi , ponie a tedy

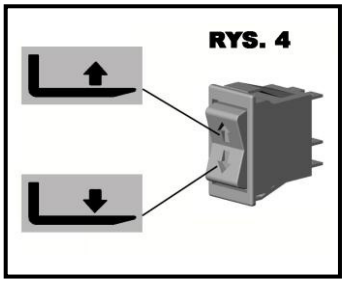

ysu aj si d a boczne stabilizatory (poz.7/rys.2), kt re unieruchamiaj zek i zapobiegaj poziomym ruchom.

KONSERWACJA (20.3)

Konser acji zka po inien dokony a yk alifiko any personel. zek po inien przej generalny przegl d przynajmniej raz do roku.

Uwaga. Nale y roz czy akumulator przed dokonaniem jakichkol iek operacji z i zanych z konser acj .

Okresowa konserwacja

ELEMENT	CZYNNO	CZ STOTLI O		
		Co 3 miesi ce	Co 6 miesi ce	Co 12 miesi ce
RAMA	Spra dzi elementy no ne		X	
KO A	Spra dzi zu ycie Spra dzi zacho anie o ysk i moco anie	X X		
DZ IGNIA STERO ANIA	Spra dzi zacho anie	X		
INSTALACJA HYDRAULICZNA	Spra dzi zacho anie rurek i czy Spra dzi poziom oleju ymieni olej 1.75lt. (32 Cst. 40°C) Spra dzi za r max. ci nienia	X	X	 X X
INSTALACJA ELEKTRYCZNA	Spra dzi zacho anie Spra dzi po czenia i kable Spra dzi przycisk stero nia	X X X		
SILNIK ELEKTRYCZNY	Spra dzi zu ycie szczoteczek		X	
SMARY	Nasmaro cza	X		

Uwaga. Nale y u y a olej hydraulicznych z yj tkiem oleju silniko ego i hamulco ego.
U aga: Podczas usu ania zu ytego oleju nale y przestrzega przepis dotycz cych ochrony rodo iska. Olej po inien by przecho y any beczce, kt ra po inna by p niej dostarczona do najbli szej stacji benzyno ej. Nie sk ado a oleju nieodpo iednich miejscach i nie dopu ci do przedostania si oleju do gleby.

CZYSZCZENIE ZKA: szelkie cz ci zka, z yj tkiem element elektrycznych i elektronicznych nale y czy ci ilgotn szmatk . Nie nale y czy ci zka u y aj c bezpo rednio strumienia ody, pary lub at opalnych substancji. Cz ci elektryczne i elektroniczne po inny by czyszczone przy pomocy lekko spr onego po ietrza (maksymalnie 5 bar) i niemetalo ej szczoteczki.

IDENTYFIKACJA USTEREK

ID Y NIE PODNOSZ SI (22,2+X3):

ZBYT MA O OLEJU	TAK ➡	UZUPE NI ZBIORNIK OLEJU
NIE ⬇		
Y ADO ANY AKUMULATOR	TAK ➡	PATRZ STRONA 18 ADO ANIE AKUMULATORA
NIE ⬇		
ZU YTE CYLINDRYCZNE PODK ADKI	TAK ➡	YMIENI PODK ADKI
NIE ⬇		
ZEPSUTY PRZEKA NIK SILNIKA	TAK ➡	SPRA DZI I YMIENI
NIE ⬇		
ZU YTE SZCZOTKI SILNIKA	TAK ➡	YMIENI SZCZOTKI
NIE ⬇		
ZEPSUTA INSTALACJA ELEKTRYCZNA	TAK ➡	SPRA DZI ELEKTRYCZNE PO CZENIA I PRZYCISK STERO ANIA
NIE ⬇		
ZABIERZ ZEK DO NAJBLI SZEGO CENTRUM SERWISOWEGO		

ID Y NIE OPUSZCZAJ SI (29,1):

USTERKA ZA ORU STERUJ CEGO	TAK ➡	SPRA DZI I YMIENI
NIE ⬇		
USTERKA INSTALACJI ELEKTRYCZNEJ	TAK ➡	SPRA DZI ELEKTRYCZNE PO CZENIA I PRZYCISK STERO ANIA
NIE ⬇		
ZABIERZ ZEK DO NAJBLI SZEGO CENTRUM SERWISOWEGO		

PL SPIS TREŚCI (1.3)

SYSTEM AUTOLEVELING..... str. 7
PROCEDURA USTAWIENIA FOTOKOMÓRKI..... str. 7
USTAWIENIE REGULATORA CZASOWEGO..... str. 7

SYSTEM AUTOLEVELING

System Autoleveling umożliwia utrzymanie na stałej wysokości od podłoża ładunku umieszczonego na płaszczyźnie załadowczej wideł. Wysokość ta zależy od umiejscowienia fotokomórki. Ta stała regulacja wysokości jest przeprowadzana automatycznie podczas normalnej pracy rozładowywania i ładowania. Pozwala to na znaczną oszczędność czasu oraz na to, by operator zajmował się wyłącznie swoim zadaniem, bez potrzeby ciągłego uruchamiania pompy wózka w celu wyregulowania wysokości.

Na system AUTOLEVELING składają się następujące części (zob. RYS.1 i 2)
1.fotokomórka: urządzenie wykrywające obecność obiektów w obrębie określonej odległości od swego nadajnika (odległość może być regulowana – zob. rozdz. 2)
2.sygnalizator dźwiękowy: wydaje dźwięk podczas automatycznego ruchu maszyny, zwracając uwagę znajdujących się w pobliżu operatorów na będące w ruchu części.
3.trzpień: podparcie i prowadnik dla skrzynki z fotokomórką
4.regulator czasowy: urządzenie umożliwiające regulację czasu, który ma upływać między reakcją fotokomórki a ruchem maszyny (zob. rozdz. 3)
5.selektor podnoszenie-opuszczanie: przełącznik trójpozycyjny pozwalający na wybór sposobu użytkowania maszyny: automatyczne podnoszenie w czasie rozładowywania (przełącznik skierowany do góry), obsługa manualna (przełącznik w pozycji środkowej), automatyczne opuszczanie w czasie ładowania (przełącznik skierowany do dołu),
6.pokrętło regulacyjne: pozwala ustawić w określonej pozycji skrzynkę fotokomórki

Naciskając na selektor (punkt 5, rys. 2) można wybrać kierunek ruchu maszyny:
-stopniowe podnoszenie wideł w miarę jak towar jest rozładowywany
-obsługa ręczna: wyłącza system AUTOLEVELING, umożliwiając normalne użytkowanie maszyny
-stopniowe opuszczanie wideł w miarę jak towar jest ładowany

Kąt, pod jakim jest wykrywany ładunek, jak również wysokość, na jakiej jest umieszczona fotokomórka mogą być regulowane (punkt 6 rys.2). Wysokość może być ustawiona na 400 – 800 mm od ziemi. Kąt, pod jakim jest wykrywany ładunek może być zmieniony poprzez obrócenie skrzynki z fotokomórką. Nie należy jej obracać poza granicę narzuconą przez oprzewodowanie, gdyż mogłoby to doprowadzić do uszkodzenia oprzewodowania.

Możliwe jest zmienianie odległości, w obrębie której działa fotokomórka. W tym celu należy zmienić ustawienia wewnątrz skrzynki fotokomórki (zob. podręcznik użytkowania fotokomórki, zob. rozdz. 2).

Przed każdym użyciem maszyny operator musi upewnić się czy fotokomórka nie jest uszkodzona, czy znajduje się w odpowiedniej pozycji i czy nie jest zabrudzona.

W czasie gdy maszyna działa w trybie automatycznym (podnoszenie i opuszczanie automatyczne) operator znajduje się w miejscu niewłaściwym do zwykłej obsługi maszyny – z boku wideł i ładunku, z dala od urządzenia sterowniczego. Jest więc niezbędna szczególna uwaga w czasie ruchu automatycznego maszyny.
-Operator powinien się odsunąć, gdy tylko maszyna rozpocznie fazę ruchu automatycznego, o czym informuje sygnał dźwiękowy.
-Ładunek musi być równomiernie ładowany i rozładowywany wzdłuż wideł tak, by maszyna była stabilna i by nie istniało niebezpieczeństwo, że się wywróci.
-Operator musi nadzorować maszynę w fazie ruchu automatycznego. Jeśli operator musi się oddalić, wówczas konieczne jest ustawienie selektora w pozycji środkowej (obsługa ręczna).
-Operator musi się również upewnić, że żaden przedmiot nie może upaść w pobliżu fotokomórki ani też nie może jej zasłonić.

Automatyczne opuszczanie zatrzymuje się w bezpiecznej odległości od podłoża, tak aby uniemożliwić przypadkowe zgniecenie stóp operatora.
W celu obniżenia płaszczyzny załadowczej do najniższego poziomu trzeba użyć sterowania ręcznego.

PROCEDURA USTAWIENIA FOTOKOMÓRKI

Ustawienia fotokomórki dokonuje się biorąc za punkt odniesienia obiekt znajdujący się w miejscu odpowiadającym najdalszemu punktowi, w którym może się znajdować ładunek na widłach (w pobliżu zakończenia wideł). Dzięki temu komórka będzie wykrywać obiekty znajdujące się pomiędzy nią a owym najdalszym punktem.
Do instrukcji ustawień fotokomórki odnosi się poniższa legenda:
1. Przycisk TEACH
2. Wskaźniki (diody): Wskaźnik stabilności (zielona dioda) Wskaźnik samonastawiania (dioda czerwona i zielona)
3. Wskaźnik działania – maszyna pracuje (dioda pomarańczowa)
4. Przełącznik TEACH/RUN
5. Przełącznik L-ON/D-ON
6. Przełącznik NORMAL/ZONE

Ustawienie fotokomórki odbywa się w następujący sposób:
•Ustawić przełącznik trybu na TEACH
•Ustawić przełącznik NORMAL/ZONE na NORMAL
•Nacisnąć przycisk TEACH, gdy przedmiot służący za punkt odniesienia znajduje się na swoim miejscu: włącza się dioda samonastawiania (czerwona) (2)
•Ustawić przełącznik trybu na RUN. Wybrać tryb L-ON lub D-ON (impuls światło lub ciemność).

Próg (a) zostaje ustawiony przed obiektem będącym punktem odniesienia w odległości równej 20% całkowitej odległości od obiektu. Wyjście jest na ON między czujnikiem a progiem L (a).

USTAWIENIE REGULATORA CZASOWEGO

Jednym z możliwych ustawień jest to, ile czasu ma upływać od chwili reakcji fotokomórki do momentu, gdy maszyna rusza. Do tego celu używamy tablicy przedniej (rys.5) regulatora czasowego (punkt 4, rozdz.1, rys.2):
A. Dioda LED:
- światło przerywane wolne: zasilanie ON, przekaźnik OFF
- światło przerywane szybkie: zasilanie ON, regulacja czasowa w trakcie, przekaźnik OFF
- światło ciągłe: zasilanie ON, przekaźnik ON
B. Ustawienie opóźnienia
C. Przełącznik Dip Switch: wybór przekroju czasu i funkcji

Ustawienie opóźnienia dokonuje się wybierając przekrój czasu (czynność tę należy wykonać przed włączeniem regulatora czasowego) używając w tym celu trzech pierwszych przełączników dip-switch (zob. C, rys.5) tak, jak to pokazano na rys.6, a następnie ustawić długość opóźnienia używając regulatora czasowego (zob. B, rys.5)

RO CUPRINS (1.3)

CARACTERISTICI TEHNICE..... pag. 42
FOLOSIREA APARATULUI..... pag. 42
DESCRIEREA APARATULUI..... pag. 43
PL CU E..... pag. 43
TRANSPORTUL I PUNEREA N FUNC IUNE..... pag. 43
BATERIA..... pag. 43
UTILIZARE..... pag. 44
NTRE INERE..... pag. 45
C UTARE DEFEC IUNI..... pag. 45

CARACTERISTICI TEHNICE

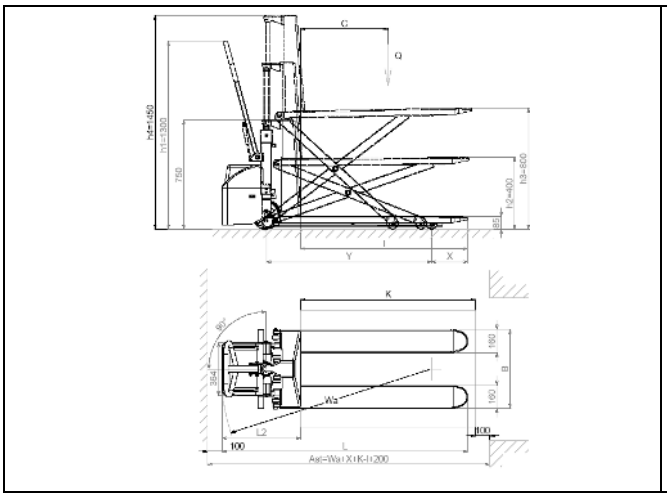

Versiune cu redresor la bord

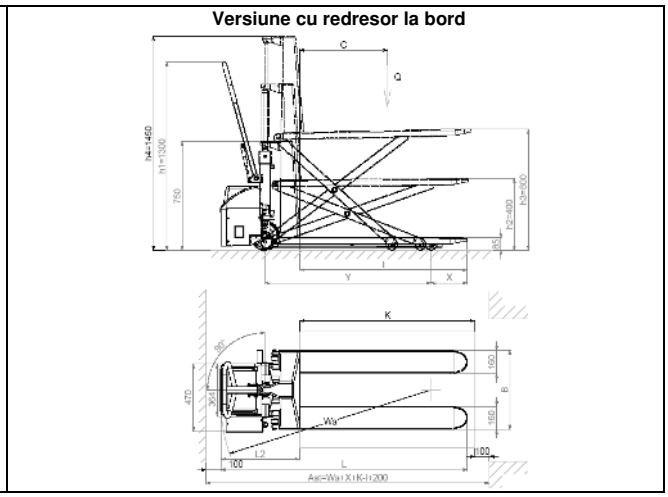

ES RIERE	1.1	COSTRUCTOR			PR INDUSTRIAL	PR INDUSTRIAL	PR INDUSTRIAL	PR INDUSTRIAL	PR INDUSTRIAL
	1.2	MODEL			HX10E 1150x540	HX10E 1150x680	HX10E 1525x540	HX10E 1800x540	HX10E 2000x540
	1.3	PROPULSIE			ELECTRICA	ELECTRICA	ELECTRICA	ELECTRICA	ELECTRICA
	1.4	SISTEM DE GHIDARE			INSOTIRE	INSOTIRE	INSOTIRE	INSOTIRE	INSOTIRE
	1.5	SARCIN MA IM ADMIS	Q	kg	1000	1000	1000	1000	1000
	1.6	BARICENTRU	c	mm	600	600	762	900	1000
	1.8	DISTANŢ A E ROŢI DE NC RCARE LA BAZA URCILOR	x	mm	993	993	1368	1643	1843
	1.9	PAS	y	mm	1236	1236	1611	1886	2086
RE T I	2.1	GREUTATE DE SERVICIU CU BATERIA (vezi rândul 6,5)		kg	139 (144*)	146	235 (240*)	259 (264*)	262 (267*)
	2.2	SARCIN PE A ELE CU SARCIN , ANTERIOR/POSTERIOR		kg	429/710 (434/710*)	434/712 (439/712*)	531/704 (536/704*)	572/687 (577/687*)	584/678 (589/678*)
	2.3	SARCIN PE A ELE R SARCIN , ANTERIOR/POSTERIOR		kg	111/28 (116/28*)	116/30	155/80 (160/80*)	178/81 (183/81*)	180/82 (185/82*)
A R /RO I	3.1	CAUCIUCARE			G/P	G/P	G/P	G/P	G/P
	3.2	DIMENSIUNI ROŢI ANTERIOARE (x lăţime)			200x50	200x50	200x50	200x50	200x50
	3.3	DIMENSIUNI ROŢI POSTERIOARE (x lăţime)			80x50	80x50	80x50	80x50	80x50
	3.4	DIMENSIUNI ROŢI LATERALE (x lăţime)			-	-	-	-	-
	3.5	NUM R DE ROŢI (x MOTRICE) ANTERIOR/POSTERIOR			2/2	2/2	2/2	2/2	2/2
	3.6	BAND DE DEPLASARE ANTERIOAR	b10	mm	150	150	150	150	150
	3.7	BAND DE DEPLASARE POSTERIOAR MIN/MA	b11	mm	447	587	447	447	447
NSI NI	4.4	N LŢIME DE URCARE	h3	mm	715	715	715	715	715
	4.9	N LŢIMEA TIMONEI N POZŢIE DE GHIDARE MIN/MA	h14	mm	915/1300	915/1300	915/1300	915/1300	915/1300
	4.15	N LŢIME URCI COBOR TE	h13	mm	85	85	85	85	85
	4.19	LUNGIME TOTAL	l1	mm	1690	1690	2065	2340	2540
	4.20	LUNGIME UNITE MOTRIC	l2	mm	540	540	540	540	540
	4.21	L ŢIME TOTAL , ANTERIOR/POSTERIOR MIN/MA	b1	mm	540	680	540	540	540
	4.22	DIMENSIUNI FORCI	s/e/l	mm	48/160/1150	48/160/1150	48/160/1525	48/160/1800	48/160/2000
	4.25	L ŢIME ORCI MIN/MA	b5	mm	540	680	540	540	540
	4.32	SPAŢIU LIBER LA JUM TATEA PASULUI	m2	mm	21	21	21	21	21
	4.34	CULOAR DE DEPOZITARE NECESAR PENTRU UN PALET DE 800x1200 LONGITUDINAL	Ast	mm	1948	1948	2273	2548	2748
	4.35	RAZ DE ROTIRE	Wa	mm	1541	1541	1916	2191	2391
PRE OR MAN E	5.2	VITEZ DE URCARE, CU/ R SARCIN		m/s	0,08/0,13	0,08/0,13	0,08/0,13	0,08/0,13	0,08/0,13
	5.3	VITEZ DE COBOR RE, CU/ R SARCIN		m/s	0,13/0,06	0,13/0,06	0,13/0,06	0,13/0,06	0,13/0,06
MOTOA RE ELE TRI E	6.2	POTERE MOTOR DE RIDICARE		kW	1,6	1,6	1,6	1,6	1,6
	6.4	TENSIUNE BATERIE, CAPACITATE NOMINAL C5		V/Ah	12/60	12/60	12/60	12/60	12/60
	6.5	GREUTATE BATERIE		kg	14	14	14	14	14
	8.4	INTESITATE SONOR LA URECHILE OPERATORULUI		dB(A)	67	67	67	67	67

G=Cauciuc, P=Poliuretan * Versiune cu redresor la bord

1.2	MODEL			HX10E 1150x540 GEL/PLUS	HX10E 1525x540 GEL/PLUS	HX10E 1800x540 GEL/PLUS	HX10E 2000x540 GEL/PLUS
2.1	GREUTATE DE SERVICIU CU BATERIA (vezi rândul 6,5)		kg	145	241	265	268
2.2	SARCIN PE A ELE CU SARCIN , ANTERIOR/POSTERIOR		kg	435/710	537/704	578/687	590/678
2.3	SARCIN PE A ELE R SARCIN , ANTERIOR/POSTERIOR		kg	117/28	161/80	184/81	186/82
4.19	LUNGIME TOTAL	l1	mm	1720	2095	2370	2570
4.20	LUNGIME UNITE MOTRIC	l2	mm	570	570	570	570
4.34	CULOAR DE DEPOZITARE NECESAR PENTRU UN PALET DE 800x1200 LONGITUDINAL	Ast	mm	1978	2303	2578	2778
4.35	RAZ DE ROTIRE	Wa	mm	1571	1946	2221	2421
6.4	TENSIUNE BATERIE, CAPACITATE NOMINAL C5		V/Ah	12/50	12/50	12/50	12/50
6.5	GREUTATE BATERIE		kg	19	19	19	19

FOLOSIREA APARATULUI (4.2) (fig.1)

Acest aparat a fost proiectat pentru ridicarea i transportarea greut ilor pe suprafe e plane i f r asperit i; aparatul trebuie nso it de un conduc tor care se deplaseaz pe jos. Pl cu a de identificare “A” (fig.3) semnaleaz capacitatea de ridicare ce nu va trebui dep it niciodat , pentru siguran a personalului i pentru a nu deteriora vehiculul. V sf tuim s respecta i pe deplin at t normele de protec ie a muncii c t i cele privind func ionarea i ntre inerea. Orice montaj, pe aparat, de instrumente sau dot ri accesorie va trebui s fie autorizat de c tre Casa Constructoare. Acest elevator manual este folosit la locurile de munc unde operatorul trebuie s se aplece de mai multe ori pe zi pentru a ridica manual nc rc rc tura; poate fi utilizat at t drept transpallet normal, c t i drept plan de lucru n l abil. Ridic nd nc rc tura la n l imea dorit , se reduce efortul i se mbun t e te ergonomicitatea locului de munc . Ridicarea electric accelereaz i nlesne te schimb rile repetitive ale n l imilor la care se lucreaz .

N.B. acest aparat emite o presiune acustic de 70 de dB (A) m surat , cu nc rc tura ma im , la nivelul operatorului. Pentru utiliz ri intense recomand m a adar utilizarea instrumentelor anti-zgomot (c ti, dopuri, etc.)

DESCRIEREA ELEVATORULUI MANUAL (5.3)

Desenul expune principalele elemente:

1 – Şasiu

Structur sudat , construit cu materiale de prima calitate, cu rezisten adecvat solicit rilor la care este supus aparatul.
Cele dou role anterioare i stabilizatorii laterali asigur o stabilitate apreciabil , pe 4 puncte de sprijin.

2 – Dispozitiv de conducere

Dispozitivul de conducere se folose te la manevrarea aparatului.
Un dispozitiv n form de arc, mpins de gaz, o readuce n pozi ie vertical n mod automat n momentul n care este eliberat din m n .
Construit n a a fel nc t s protejeze m inile operatorului.

3 – Cilindru de ridicare

Beneficiaz de un mod de func ionare cu ac ionare rapid , permi nd ridicarea asiului la n l imea dorit .
Materialele utilizate garanteaz siguran a operatorului fa de riscurile mecanice.

4 – Bateria

Este de tip “baterie cu dispozitiv de pornire”, este localizat n interiorul capotei (ref.8) i este accesibil cu u urin . Pentru a o re nc rca, este suficient s conecta i jack-ul nc rc torului la orificiul de re nc rcare (ref.11) prezent pe suport (ref.9).
Dou gheru e de siguran blochez bateria, evit nd mi c ri periculoare ale acesteia n interiorul capotei.
Pl cu a ”F” (fig.2) expune datele de identificare ale bateriei.

5 – Roți principale

Dou ro i principale din cauciuc elastic asigur o deosebit manevrabilitate, f r eforturi excesive din partea operatorului.

6 – Role de încărcare

Dou role de nailon cu cuzine i pe sfere sus in f r probleme greutatea concentrat deasupra lor.

7 – Stabilizatori

Cei doi stabilizzatori laterali se pozi ioneaz automat de ndat ce fucile dep esc o distan de la sol mai mare de 400 mm. Ofer o stabilitate remarcabil aparatului, mpiedic nd r sturnarea lateral i ridic nd ro ile principale la o n l ime de 10 mm de la sol.

8 – Capotă

Protejeaz bateria de lovituri, poate fi extras cu u urint pentru efectuarea opera iunilor de ntre inere a elementelor pe care le con ine.

9 – Suport

Suportul sus ine mecanismul hidraulic i bateria care sunt fixate deasupra sa.
Este proiectat n a a fel nc t s protejeze:

A) picioarele operatorului
B) sistemul electric
C) sistemul hidraulic
D) bateria

10 – Centrala hidraulică

Pe centrala hidraulic sunt montate dispozitivele de siguran a operatorului, cum ar fi controlul cobor rii i valva de maxim presiune.

11 – Dispozitiv de conectare pentru încărcare

Localizat pe suport, se folose te pentru nc rcarea bateriei; trebuie doar s conecta i jack-ul nc rc torului cu orificiul de re nc rcare.

12 – Încărcător

Conecta i jack-ul nc rc torului cu orificiul de re nc rcare prezent pe suport (ref.11). Aceast opera iune se face nemi c nd aparatul, cu furcile cobor te.
Este proiectat n a a fel nc t s ntrerup alimentarea cu energie electric n mod automat c nd bateria este complet re nc rcat .
Pentru utilizare, urma i cu aten ie instruc iunile de mai jos.

13 – Dispozitiv de conectare pentru încărcare

Versiune cu redresor la bord (fig.2a).

14 – Întrerupător general

DISPOZITIVE DE SIGURAN (6.9) (VEZI FIG.2)

1) NTRERUP TOR GENERAL (REF. 14); 2) SUPAP DE LIMITARE A FLU ULUI; 3) SUPAP DE PRESIUNE MA IM ; 4) AP R TOARE DE PROTEC IE MPOTRIVA LOVITURILOR

PL CU E (13.2) (VEZI FIG. 3)

Pe aparat se pot observa urm toarele pl cu e:

A) Pl cu a de identificare a tipului de vehicul
B) Pl cu a pericol de amputare
C) Simboluri ce indic func iunea comenzilor
D) Pl cu e indicatoare ale punctelor de ag are
E) Pl cu e indicatoare al pericolului de strivire a picioarelor
F) Pl cu a bateriei
G) Pl cu a indicatoare a pozi iei baricentrului
H) I) Pl cu a citi i manualul

NB: Pl cu ele nu trebuie n nici un caz distruse sau eliminate nu trebuie s fie ilegibile.

TRANSPORT I PUNERE N FUNC IUNE (14-15.2)

Pentru a transporta elevatorul manual sunt prev zute puncte de ag are indicate pe pl cu ele “D” (fig. 3), n timp ce greutatea aparatului e indicat pe pl cu a de identificare “A” (fig. 3). nainte de a pune aparatul n func iune, asigura i-v c toate p r ile acestuia sunt n condi ii perfecte, verifica i func ionarea i dispozitivele de siguran .

BATERIA (16.2)

Instruc iuni, m suri de siguran i ntre inere

Controlul, nc rcarea i schimbarea bateriei trebuie efectuate de c tre personalul autorizat, n conformitate cu instruc iunile de folosire furnizate de fabricantul bateriei. Este interzis fumatul i p strarea materialelor inflamabile sau care produc sc ntei n proximitatea elevatorului i a aparatului de nc rcare. nc perea trebuie s fie bine aerisit . Pentru o bun ntre inere, capacele elemen ilor trebuie s fie uscate i curate. Elimina i acidul ie it, unge i clemele cu urub cu vaselin i stringe i-le (bateriile cu gel, av nd electrolitul n form de gel, nu au nevoie de nici un fel de ntre inere). Greutatea i dimensiunile bateriei pot influen a stabilitatea elevatorului; dac monta i o baterie divers de cele standard, v recomand m a adar s cere i CASEI CONSTRUCTOARE autoriza ia necesar . Este interzis ridicarea i cobor rea furcilor n timpul opera iunii de nc rcare. n cazul n care bateria este nlocuit , bateria veche trebuie dus la cel mai aproape punct de re nc rcare.

Re nc rcarea bateriei

V sf tuim s nc rca i bateria la sf r itul orelor de lucru cu elevatorul, respect nd urm toarele instruc iuni:

- nl tura i capacul (ref.8/fig.1)
- Cobor i fucile
- Descoperi i elemen ii bateriei
- Conecta i jack-ul redresorului cu orificiul de nc rcare (ref.11/fig.1) a bateriei
- Pune i n func iune redresorul - pozi ie “ON”
- La sf r itul procesului de nc rcare, nc rc torul ntrerupe alimentarea cu energie electric i se aprinde becule ul “STOP”; trebuie s nchide i (pozi ie OFF) i s deconecta i
- Verifica i o dat pe s ptam n nivelul electrolitului
- nchide i elemen ii bateriei i terge i-i

Versiune cu redresor la bord

- Cobor i furcile
- Introduce i techerul cablului de alimentare (ref.13/fig.2) ntr-o priz de curent
- n timpul fazei de nc rcare, nc rc torul mpiedic orice opera iune de ridicare. Sf r itul fazei de nc rcare este semnalat de LEDUL VERDE. Acum pute i scoate techerul din priz i pute i folosi din nou aparatul

IMPORTANT: pentru re nc rcarea bateriilor cu gel utiliza i doar nc rc toare speciale.

ATEN IE: Nu lasa i niciodat bateria s se descarce complet i evita i nc rc ri incomplete: desc rcarea e cesiv a bateriei nseamn reducerea duratei acesteia.

Înlocuirea bateriei (17.3)

a) Elibera i bateria de blocan i; b) Deconecta i firele de la polii bateriei; c) Extrage i bateria; d) Monta i la loc bateria nou , respect nd pa ii de mai sus n ordine invers , fixa i-o n spa iul destinat acesteia i conecta i-o n mod corect.

NB: folosi i ntotdeauna o baterie nou de acela i tip cu cea substituit .

IMPORTANT: M NUI I CU GRIJ ACIDUL SULFURIC, ESTE TOXIC I COROZIV (ELECTROLITUL BATERIILOR CU GEL ESTE, DE ASEMENEA, COROZIV NU TREBUIE A ADAR S LE DESCHIDE I N NICI UN CAZ) ATAC PIELEA I MBR C MINTEA CE VOR TREBUI EVENTUAL SP LATE CU S PUN I MULT AP . N CAZ DE ACCIDENT, CONSULTA I UN MEDIC!!!

NB: n caz de nlocuire a bateriei, bateria veche trebuie dus la cel mai aproape punct de re nc rcare (datorit prezen ei plumbului inclusiv în bateriile cu gel, în caz de înlocuire, bateriile vechi trebuie reciclate).

Verificarea bateriei

Citi i cu aten ie instruc iunile de folosire i ntre inere a bateriei furnizate de c tre fabricantul acesteia. Asigura i-v c nu este ruginit , c este uns cu vaselin (bateriile cu gel nu au nevoie de alte controale) i c acidul este la 15mm deasupra pl cilor. Dac elemen ii sunt descoperi i, umple i cu ap distilat . M sura i densitatea electrolitului cu un densimetru, pentru a controla nivelul de nc rcare a bateriei.

UTILIZARE (18.3)

- Acest transpallet a fost proiectat pentru ridicarea i transportul greut ilor pe platforme sau n contenitori standardiza i pe suprafe e plane, f r asperit i i cu o rezisten adecvat .
- Conduc torul va trebui s respecte urm toarele instruc iuni de folosire n opera iunea de conducere; va trebui s efectueze variile opera iuni n a a fel nc t s r m n departe de zonele periculoase pentru strivirea m inilor/a picioarelor - cum ar fi montan i, furci, lan uri, scripe i, ro i motoare i stabilizatoare, i orice alt mecanism n mi care.

Norme de siguran

Elevatorul manual trebuie folosit n conformitate cu urm toarele norme:

a) Nu nc rca i elevatorul peste greutatea maxim admis indicat pe pl cu a “A” (fig.3), ntruc t nu va putea ridica o greutate superioar i se va deteriora grav.

b) Nu nc rca i furcile separat.

c) Distribui i uniform nc rc tura pe cele dou furci.

d) Nu ridica i nc rc tura doar cu v rful furcilor.

e) Este interzis transportul i ridicarea persoanelor.

f) Este interzis sta ionarea persoanelor n zonele n care ac ioneaz aparatul sau n zonele de mi care ale p r ilor elevatorului manual.

g) Este interzis modificarea structurii elevatorului manual.

h) Este interzis transportarea elevatorului manual c nd furcile se afl la o n l ime fa de p m nt mai mare de 400 mm.

i) Conduc torul aparatului trebuie s cunoasc instruc iunile de folosire a vehiculului i s poarte haine de lucru adecvate.

l) Este interzis trac iunea elevatorului manual cu mijloace de trac iune electrice sau mecanice; este permis utilizarea doar prin intermediul trac iunii umane.

m) Este interzis ac ionarea tastei de ridicare i cobor re n faza de nc rcare a bateriei.

n) Este interzis scoaterea din func iune sau demontarea dispozitivelor de siguran .

o) nainte de utilizarea elevatorului manual, conduc torul acestuia va trebui s se asigure c :

- Furcile de nc rcare sunt n condi ii perfecte de func ionare.
- Bateria este nc rcat , bine fixat pe suport i cu elemen ii usca i i cura i.

p) Conduc torul, responsabil de elevatorul manual, trebuie s mpiedice persoanelor neautorizate conducerea vehiculului i s evite urcarea pe furci a persoanelor neautorizate.

) Dac elevatorul manual este transportat n ascensor, trebuie s intre cu furcile de nc rcare nainte (asigura i-v mai nt i c ascensorul are greutatea maxim necesar).

r) Elevatorul trebuie s fie ntotdeauna folosit i parcat n zone unde nu bate ploaia, unde nu este z pad i unde gradul de umiditate nu este foarte nalt.

s) Temperatura de utilizare –12°C / +40°C

NB: Casa constructoare nu i asum nici o obliga ie relativ la defec iuni sau accidente cauzate de neglijen , incapacitate, instalare efectuat de tehnicieni neautoriza i i utilizare necorespunz toare a elevatorului manual.

ATEN IE: Transpallet-ul cu pantograf a fost conceput n a a fel nc t, n timpul ridic rii, s - i modifice stabilitatea reduc nd pasul dintre stabilizatori i rolele de nc rcare. Fi i deci aten i s pozi iona i n mod corect greutatea pe furci i asigura i-v c baricentrul greut ii corespunde cu cel declarat de constructor. Cu greut i care nu sunt bine distribuite i cu baricentre diverse de cele indicate, transpallet-ul cu pantograf poate p rea stabil n prima faz a ridic rii dar se poate r sturna pe neprev zute dac centrul de greutate iese din linia rolelor.

Mi care

ndrepta i-v n zona de lucru tr g nd elevatorul cu dispozitivul de conducere (ref.2/fig.2). Schimba i direc ia elevatorului n mod delicat, ntruc t mi c rile bru te pot cauza situa ii periculoase.

Mi ca i ntotdeauna elevatorul cu nc rc tura i furcile n pozi ie joas : max 300 mm. de la sol.

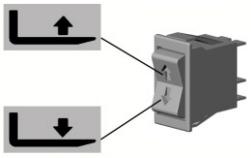

Func ionare

Pentru ridicarea furcilor de nc rcare ap sa i butonul n partea superioar p n la n l imea dorit , iar pentru a cobor furcile, ap sa i butonul n partea inferioar .

Elevatorul manual se mi c liber p n la o n l ime a furcilor fa de p m nt de circa 400 de mm; dincolo de aceast limit , intervin doi stabilizatori laterali (ref.7/fig.2) care blocheaz aparatul mpiedic ndu-i orice mi care orizontal .

INTRETINERE (20.3)

N.B. Intretinerea trebuie efectuata de catre personal specializat si cel putin o data pe an elevatorul trebbie supus unui control general.

N.B. Pentru comanda pieselor de schimb, va rugam sa consulati tabelele anexate la acest certificat.

N.B Pentru a efectua orice tip de intretinere sau control, scoateti bateria din functiune.

FRECVENTA INTRETINERE

ELEMENT	CONTROALE	LA FIECARE		
		3 LUNI	6 LUNI	12 LUNI
STRUCTURA	Control elementi portanti		X	
ROTI	Verificati gradul de uzura	X		
SCHIMBATOR DE DIRECTIE	Cuzineti fixare	X		
SISTEM HIDRAULIC	Verificati functionarea, tuburile si racordurile	X		
	Nivel ulei		X	
	Schimbati uleiul lt. 1,75 (32 Cst. 40C)			X
	Verificati valva de max presiune			X
SISTEM ELECTRIC	Verificati functionarea	X		
	Conexiuni si cabluri	X		
	Buton comanda	X		
MOTOR ELECTRIC	Controlati gradul de uzura a periilor		X	
LUBRIFICARE	Lubrificati articulatiile	X		

ATENTIE: utilizati ulei hidraulic, exclus uleiul de motor si frana

NOTA: uleiul uzat trebuie aruncat in conformitate cu normele de respectare a mediului inconjurator. Va sfatuim sa-l depozitati in recipienti pe care ii puteti lasa, apoi, la centrul de reparatii cel mai apropiat de dumneavostra. Nu aruncati uleiul pe jos sau in zone necorespunzatoare.

SPALAREA ELEVATORULUI: curatati partile aparatului A28, cu exceptia celor electrice si electronice, cu o carpa umeda. Nu spalati in nici un caz cu jeturi directe de apa, vapori si lichide inflamabile. Curatati partile electrice si electronice cu aer comprimat deumidificat la presiune joasa (max 5 bar), sau cu o pensula care sa nu fie de metal.

C UTARE DEFEC IUNI

FURCILE NU RIDIC (22.2):

LIPSE TE ULEIUL	**DA** ➡	UMPLE I REZERVORUL
NU ⬇		
BATERIE DESC RCAT	**DA** ➡	RE NC RCA I BATERIA (vezi pag.8)
NU ⬇		
GARNITURI CILINDRU UZATE	**DA** ➡	NLOCUI I GARNITURILE
NU ⬇		
AVARIE RELEU MOTOR	**DA** ➡	VERIFICA I I NLOCUI I
NU ⬇		
PERII MOTOR UZATE	**DA** ➡	NLOCUI I PERIILE
NU ⬇		
SISTEMUL ELECTRIC DETERIORAT	**DA** ➡	VERIFICA I CONE IUNILE ELECTRICE I TASTA DE COMAND
NU ⬇		
ELECTROVALVA DEFECTAT	**DA** ➡	VERIFICA I I NLOCUI I
NU ⬇		
AVARIE A SISTEMULUI ELECTRIC	**DA** ➡	VERIFICA I CONE IUNI ELECTRICE I TASTELE DE COMAND
NU ⬇		
DUCE I TRANSPALLET-UL LA PUNCTUL DE REPARA IE CARE SE AFL CEL MAI APROAPE DE DVS.		

FURCILE NU COBOAR (29,1):

ELECTROVALVA DEFECTAT	**DA** ➡	VERIFICA I I NLOCUI I
NU ⬇		
AVARIE A SISTEMULUI ELECTRIC	**DA** ➡	VERIFICA I CONE IUNI ELECTRICE I TASTELE DE COMAND
NU ⬇		
DUCE I TRANSPALLET-UL LA PUNCTUL DE REPARA IE CARE SE AFL CEL MAI APROAPE DE DVS.		

RO CUPRINS (1.3)

SISTEMUL AUTOLEVELING..... pag. 12
PROCEDURA DE REGLARE A FOTOCELULEI..... pag. 12
REGLAREA TEMPORIZATORULUI..... pag. 12

SISTEMUL AUTOLEVELING

Sistemul AUTOLEVELING vă permite menținerea constantă a înălțimii față de pământ a materialelor încărcate pe planul de lucru al furcilor, înălțime fixată de poziția fotocelulei. Acest tip de reglaj al planului de lucru se efectuează în mod automat, în timpul operațiunilor normale de încărcare sau descărcare. În acest mod operatorul poate economisi timp util, și se poate dedica propriilor îndatoriri, fără să fie nevoit să acționeze pompa transpallet-ului pantograf pentru a regla înălțimea acestuia.
Sistemul AUTOLEVELING este constituit în principal din următoarele părți (vezi FIG.1 și 2):
1.fotocelulă: aparat sensibil la prezența corpurilor aflate la o anumită distanță fața de emițător (distanța de sensibilitate poate fi reglată – vezi par.2)
2.semnalator acustic: emite un sunet în timpul mișcării automate a aparatului, pentru a aviza operatorii aflați în apropiere că trebuie să fie atenți la părțile aparatului care se află în mișcare.
3.picior: suport de susținere și ghidare a cutiei care conține fotocelula
4.temporizator (timer): aparat ce permite reglarea perioadei de timp care se scurge între activarea fotocelulei și mișcarea mașinii (vezi par.3).
5.selector urcare-coborâre: întrerupător cu trei poziții, care vă dă posibilitatea de a alege modalitatea de utilizare a transpallet-ului: ridicare automată în timpul descărcării (poziție în sus), utilizare manuală (poziție centrală), coborâre automată în timpul încărcării (poziție în jos),
6.mâner de reglare: vă permite să fixați poziția cutiei care conține fotocelula

Acționând selectorul (ref.5 fig.2), este posibilă alegerea direcției mișcării elevatorului:
-ridicare, pentru a înălța planul de lucru pe măsură ce este descărcat
-funcționare manuală: exclude sistemul AUTOLEVELING, permițând utilizarea normală a aparatului
-coborâre, pentru a diminui înălțimea planului de lucru pe măsură ce acesta este încărcat

Unghiul vizual asupra încărcăturii, precum și înălțimea fotocelulei pot fi reglate acționând mânerul de reglare (ref.6 fig.2). Înălțimea poate fi reglată între 400 și 800 de mm de la pământ. Unghiul vizual poate fi modificat rotind cutia fotocelulei. Nu rotați cutia mai mult decât vă permit cablurile, pentru a nu le deteriora.

Este, de asemenea, posibil să reglați distanța de sensibilitate a aparatului reglând parametrii din interiorul cutiei (vezi manual de utilizare a fotocelulei, vezi par.2).

Înainte de fiecare utilizare, operatorul trebuie să se asigure că fotocelula nu este deteriorată, că este orientată în poziția corectă și că nu este murdară.

In timpul funcționării aparatului în modalitate automatică (ridicare sau coborâre), operatorul se află într-o poziție necorespunzătoare cu utilizarea normală a aparatului; mai exact, acesta se află în partea unde sunt furcile și încărcătura, departe de dispozitivul de conducere. Este deci necesară o atenție deosebită în timpul fazelor de mișcare automată a elevatorului.
-Operatorul trebuie să se îndepărteze imediat ce aparatul începe mișcarea automată, anunțată de semnalatorul acustic.
-Materialul trebuie încărcat sau descărcat în mod uniform de-a lungul furcilor, în așa fel incât elevatorul să rămână tot timpul în echilibru, pentru a evita riscul de răsturnare.
-Operatorul trebuie să controleze aparatul în timpul mișcărilor efectuate în modalitate automată, și, în cazul în care se îndepărtează de acesta, trebuie să pună mai întâi selectorul modalității de funcționare în poziție centrală (funcționare manuală).
-De asemenea, operatorul trebuie să verifice că în apropierea fotocelulei nu poate cădea nici un obiect care să acopere permanent fotocelula.

Coborârea automată a aparatului se încheie la o înălțime de siguranță față de sol, pentru a evita strivirea acidentală a picioarelor operatorului.

Pentru a coborî nivelul elevatorului la minim, trebuie să acționați comanda manuală.

PROCEDURA DE REGLARE A FOTOCELULEI

Reglarea fotocelulei se efectuează făcând referință la un obiect/punct fix, poziționat la distanța maximă în corespondența căreia se poate afla încărcătura pe furci (spre extremitatea furcilor, în apropierea vârfului acestora) și permite fotocelulei să releve prezența unui obiect în zona cuprinsă între fotocelulă și punctul fix de referință.
Pentru următoarele instrucțiuni de reglaj, vă rugăm să consultați legenda:

1. Tasta TEACH
2. Leduri: Led de stabilitate (verde) Led de autosetare (roșu și verde)
3. Led de funcționare (portocaliu)
4. Selector TEACH/RUN
5. Selector L-ON/D-ON
6. Selector NORMAL/ZONE

Reglarea fotocelulei se efectuează cu următorii pași:

- Puneți selectorul modalității pe TEACH
- Puneți selectorul NORMAL/ZONE pe NORMAL
- Apăsați tasta TEACH în prezența punctului fix de referința: se aprinde ledul (beculețul) autosetare (roșu) (2)
- Puneți selectorul modalității pe RUN. Selectați modalitatea L-ON sau D-ON (impuls lumină sau întuneric).

Limita (a) este setată în partea anterioară punctului de referință, la o distanță de 20% față de distanța punctului fix de referință. Ieșirea/distanza de relevare este ON între senzor și L (a).

REGLAREA TEMPORIZATORULUI

Puteți regla intervalul de timp ce se scurge între momentul activării fotocelulei și mișcarea aparatului, modificând temporizatorul/timer-ul (ref.4 fig.2), mai exact panoul central al acestuia (fig. 5):
A. Led:
- intermitent lent: alimentare ON, releu OFF
- intermitent rapid: alimentare ON, temporizator în curs de acțiune, releu OFF
- fix: alimentare ON, releu ON

B. Reglarea întârzierii
C. Dip Switch: selectarea scalei de timpi și funcțiuni

Reglarea întârzierii se face selectând mai întâi scala de timpi (operație ce trebuie efectuată înainte de alimentarea temporizatorului) utilizând primii trei dip-switch (ref.C fig.5), ca în fig.6, și setând după aceea timpul de întârziere prin intermediul dispozitivului de reglare (ref. B fig.5)

RU КРАТКОЕ ОПИСАНИЕ (1.3)

ТЕХНИЧЕСКИЕ ДАННЫЕ…….. 26
ЭКСПЛУАТАЦИЯ ПОГРУЗЧИКА…….. 26
ОПИСАНИЕ ПОГРУЗЧИКА…… 27
ТАБЛИЧКИ…….. 27
ТРАНСПОРТИРОВКА И НАСТРОЙКА…….. 27
БАТАРЕЯ…… 27
ЭКСПЛУАТАЦИЯ…….. 28
ОБСЛУЖИВАНИЕ…… 29
ВЫЯВЛЕНИЕ И УСТРАНЕНИЕ НЕДОЛАДОК…… 29

ТЕХНИЧЕСКИЕ ДАННЫЕ

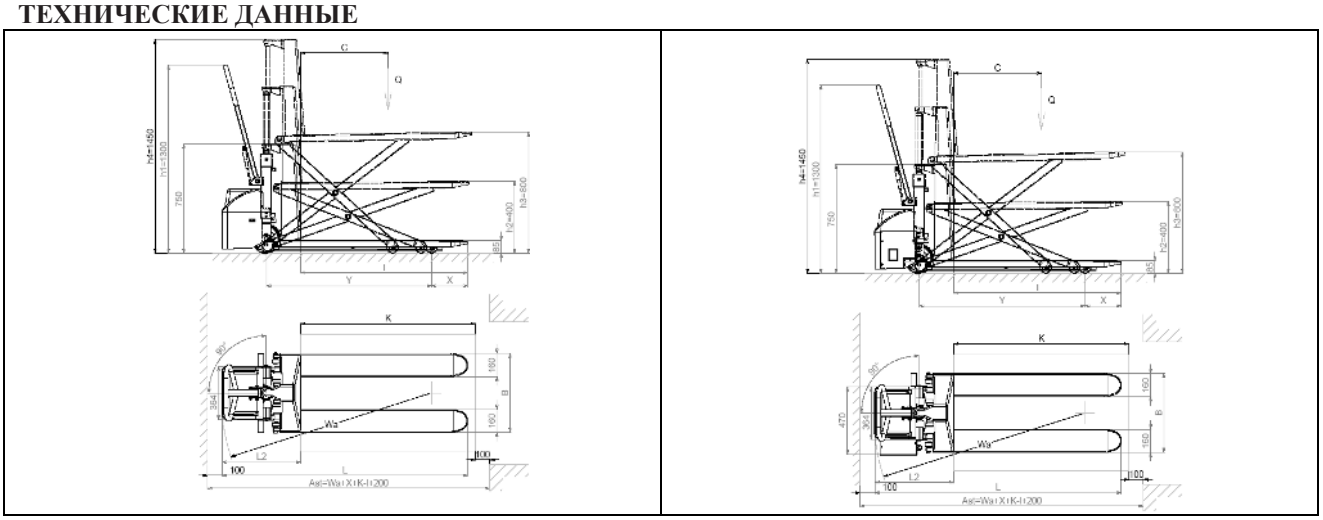

	1.1	ПРОИЗВОДИТЕЛЬ			PR INDUSTRIAL	PR INDUSTRIAL	PR INDUSTRIAL	PR INDUSTRIAL	PR INDUSTRIAL
	1.2	ОДЕЛЬ			HX10E 1150x540	HX10E 1150x680	HX10E 1525x540	HX10E 1800x540	HX10E 2000x540
	1.3	ТЯ А			ЛЕКТРИЧЕСКИЙ	ЛЕКТРИЧЕСКИЙ	ЛЕКТРИЧЕСКИЙ	ЛЕКТРИЧЕСКИЙ	ЛЕКТРИЧЕСКИЙ
	1.4	ТИП ВО ДЕНИЯ			СОПРОВО ДЕНИЕ	СОПРОВО ДЕНИЕ	СОПРОВО ДЕНИЕ	СОПРОВО ДЕНИЕ	СОПРОВО ДЕНИЕ
	1.5	О НОСТЬ	Q	kg	1000	1000	1000	1000	1000
	1.6	ЦЕНТР ТЯ ЕСТИ	c	mm	600	600	762	900	1000
	1.8	РАССТОЯНИЕ ОСИ КОЛЕС НА Р ЗКИ ОТ БАЗ ВИЛ	x	mm	993	993	1368	1643	1843
	1.9	А	y	mm	1236	1236	1611	1886	2086
	2.1	КСПЛ АТАЦИОННАЯ АССА С АКК ЛЯТОРО (см. строку 6,5)		kg	139 (144*)	146	235 (240*)	259 (264*)	262 (267*)
	2.2	НА Р ЗКА НА ОСИ С Р ЗО , ПЕРЕДН./ЗАДН.		kg	429/710 (434/710*)	434/712 (439/712*)	531/704 (536/704*)	572/687 (577/687*)	584/678 (589/678*)
	2.3	НА Р ЗКА НА ОСИ БЕЗ Р ЗА, ПЕРЕДН./ЗАДН.		kg	111/28 (116/28*)	116/30	155/80 (160/80*)	178/81 (183/81*)	180/82 (185/82*)
	3.1	ИН			G/P	G/P	G/P	G/P	G/P
	3.2	РАЗ ЕР ПЕРЕДНИ КОЛЕС (х ширина)			200x50	200x50	200x50	200x50	200x50
	3.3	РАЗ ЕР ЗАДНИ КОЛЕС (х ширина)			80x50	80x50	80x50	80x50	80x50
	3.4	РАЗ ЕР БОКОВ КОЛЕС (х ширина)			-	-	-	-	-
	3.5	КОЛИЧЕСТВО КОЛЕС (х ВЕД ИЕ) ПЕРЕДН./ЗАДН.			2/2	2/2	2/2	2/2	2/2
	3.6	КОЛЕЯ ПЕРЕДНИ КОЛЕС	b10	mm	150	150	150	150	150
	3.7	КОЛЕЯ ЗАДНИ КОЛЕС ИН/ АКС	b11	mm	447	587	447	447	447
	4.4	В СОТА ПОДЪЕ А	h3	mm	715	715	715	715	715
	4.9	В СОТА Р ЛЯ В ПОЛО ЕНИИ ПРАВЛЕНИЯ ИН/ АКС	h14	mm	915/1300	915/1300	915/1300	915/1300	915/1300
	4.15	В СОТА ОП ЕНН ВИЛ	h13	mm	85	85	85	85	85
	4.19	ОБ АЯ ДЛИНА	l1	mm	1690	1690	2065	2340	2540
	4.20	ДЛИНА ТЯ ОВО О БЛОКА	l2	mm	540	540	540	540	540
	4.21	ОБ АЯ ИРИНА, ПЕРЕДН./ЗАДН. ИН/ АКС	b1	mm	540	680	540	540	540
	4.22	РАЗ ЕР ВИЛ	s/e/l	mm	48/160/1150	48/160/1150	48/160/1525	48/160/1800	48/160/2000
	4.25	ИРИНА ВИЛ ИН/ АКС	b5	mm	540	680	540	540	540
	4.32	ПРОСВЕТ НА СЕРЕДИНЕ А А	m2	mm	21	21	21	21	21
	4.34	РАБОЧИЙ ПРО ОД С ПОДДОНО 00x1200 ВДОЛЬ	Ast	mm	1948	1948	2273	2548	2748
	4.35	РАДИ С РАЗВОРОТА	Wa	mm	1541	1541	1916	2191	2391
	5.2	СКОРОСТЬ ПОДЪЕ А, С/БЕЗ Р ЗА		m/s	0,08/0,13	0,08/0,13	0,08/0,13	0,08/0,13	0,08/0,13
	5.3	СКОРОСТЬ ОП СКАНИЯ, С/БЕЗ Р ЗА		m/s	0,13/0,06	0,13/0,06	0,13/0,06	0,13/0,06	0,13/0,06
	6.2	О НОСТЬ ДВИ АТЕЛЯ ПОДЪЕ А		kW	1,6	1,6	1,6	1,6	1,6
	6.4	НАПРЯ ЕНИЕ АКК ЛЯТОРА, НО ИНАЛЬНАЯ О НОСТЬ С5		V/Ah	12/60	12/60	12/60	12/60	12/60
	6.5	АССА АКК ЛЯТОРА		kg	14	14	14	14	14
	8.4	РОВЕНЬ А НА ЕСТЕ ОПЕРАТОРА		dB(A)	67	67	67	67	67

G Резина, P Полиуретан одель с выпрямителем

1.2	ОДЕЛЬ			HX10E 1150x540 GEL/PLUS	HX10E 1525x540 GEL/PLUS	HX10E 1800x540 GEL/PLUS	HX10E 2000x540 GEL/PLUS
2.1	КСПЛ АТАЦИОННАЯ АССА С АКК ЛЯТОРО (см. строку 6,5)		kg	145	241	265	268
2.2	НА Р ЗКА НА ОСИ С Р ЗО , ПЕРЕДН./ЗАДН.		kg	435/710	537/704	578/687	590/678
2.3	НА Р ЗКА НА ОСИ БЕЗ Р ЗА, ПЕРЕДН./ЗАДН.		kg	117/28	161/80	184/81	186/82
4.19	ОБ АЯ ДЛИНА	l1	mm	1720	2095	2370	2570
4.20	ДЛИНА ТЯ ОВО О БЛОКА	l2	mm	570	570	570	570
4.34	РАБОЧИЙ ПРО ОД С ПОДДОНО 00x1200 ВДОЛЬ	Ast	mm	1978	2303	2578	2778
4.35	РАДИ С РАЗВОРОТА	Wa	mm	1571	1946	2221	2421
6.4	НАПРЯ ЕНИЕ АКК ЛЯТОРА, НО ИНАЛЬНАЯ О НОСТЬ С5		V/Ah	12/50	12/50	12/50	12/50
6.5	АССА АКК ЛЯТОРА		kg	19	19	19	19

ЭКСПЛУАТАЦИЯ ПОГРУЗЧИКА (4.2) (см. рис. 1)

Погрузчик разработан для поднятия и транспортировки грузов на идеально ровных поверхностях. Табличка с паспортными данными “A” (рис. 3) указывает грузоподъемность, которую запрещается превышать из соображений безопасности персонала и во избежание повреждения погрузчика. Пожалуйста, соблюдайте указанные правила безопасности, эксплуатации и обслуживания. Установка дополнительного оборудования должна быть одобрена производителем. Данный погрузчик подходит для эксплуатации в рабочих зонах, где оператору приходится часто останавливаться, чтобы поднимать груз вручную; погрузчик можно использовать как обычный транспаллет и как рабочий стол, который можно поднимать. Поднятие груза на необходимую высоту уменьшает приложение усилий и улучшает удобство стационарной и подвижной рабочей позиции. Электроприводное поднятие ускоряет и облегчает смену эксплуатационных высот.

ВНИМ: Данный погрузчик производит звуковое давление в 70 db (A), измеряемое при полной нагрузке в рабочем положении; по этой причине рекомендуется использовать противошумовые устройства (наушники, затычки для ушей и т.д.).

ОПИСАНИЕ ПОГРУЗЧИКА (5.3) (см. рис. 2)

1 – Шасси

Спаянная структура, сконструированная из материалов высшего качества; адекватная устойчивость к нагрузке на погрузчик. Два передних роллера и боковые стабилизаторы гарантируют высокую устойсивость на 4-ех точках опоры.

2 – Манипулятор

Манипулятор используется для буксировки и управления погрузчиком. Газовая пружина автоматически возвращает манипулятор в вертикальное положение при отпускании. Конструкция манипулятора защищает руки оператора.

3 – Подъемный цилиндр

Поднимает шасси на требуемую высоту одним движением. Использованные материалы гарантируют защиту оператора от получения механических повреждений.

4 – Батарея

Батарея стартового типа; доступ к ней облегчен (ссыл.8). Для перезарядки вставьте вилку зарядного устройства в розетку (ссыл.11), расположенную на опорной стойке (ссыл.9). 4 опоры на раме (ссыл. 9), и эластиный бандаж предотвращают смещение батареи (ссыл. 4).
Табличка "F" (рис.3) содержит паспортные данные по аккумуляторной батарее.

5 – Рулевые колеса

Два элестичных рулевых колеса, выполненных из резины, гарантируют маневренность и не требуют приложения чрезмерных усилий со стороны оператора.

6 – Роллеры под грузом

Два нейлоновых роллера на шарикоподшипниках легко несут нагрузку.

7 – Стабилизаторы

Пара боковых стабилизаторов автоматически фиксируют положение, если вилы подняты более чем на 400 мм над поверхностью. Они обечпечивают отличную устойчивость погрузчика, предотвращают боковое опрокидывание и поднимают рулевые колеса на высоту 10 мм над поверхностью.

8 – Покрытие

Защищает батарею от уларов и легко снимается для обеспечения доступа ко всем внутренним компонентам.

9 – Опорная стойка

Секция гидравлики и батарея прикреплены к опорной стойке. Она разработана для защиты:
A) ног оператора
B) электрического оборудования
C) секции гидравлики
D) батареи

10 – Гидропривод

В гидроприводе расположены устройства защиты оператора, например клапан контроля опускания и клапан регулировки максимального давления.

11 – Розетка для перезарядки

Расположена на опорной стойке и используется для перезарядки батареи (с помощью подсоединения вилки зарядного устройства).

12 – Зарядное устройство

При неработающем погрузчике (и опущенных вилах) подсоедините вилку зарядного устройства к розетке для перезарядки (ссыл.11).
Зарядное устройство автоматически прерывает подачу напряжения, когда зарядка батареи закончена. Для эксплуатации следуйте указаниям, данным в руководстве.

13 – Розетка для перезарядки

Модель с выпрямителем (рис.2a).

14 – Главный выключатель

ЗАЩИТНЫЕ УСТРОЙСТВА (6.9) - (см. рис.2)

1) ГЛАВНЫЙ ВЫКЛЮЧАТЕЛЬ (ССЫЛКА 14); 2) КЛАПАН ОГРАНИЧЕНИЯ РАСХОДА; 3) КЛАПАН МАКСИМАЛЬНОГО ДАВЛЕНИЯ; 4) БУФЕР.

ТАБЛИЧКИ (13.2) (см. рис. 3)

На погрузчике размещены следующие таблички технических данных:
A) Табличка с маркировкой типа погрузчика.
B) Табличка: опасность сдвижения.
C) Символы, обозначающие функции управления.
D) Таблички: места крепления.
E) Таблички, указывающие на риск повреждения ног.
F) Аккумуляторная пластина.
G) Табличка: положение центра масс.
H) Табличка: прочти инструкции по эксплуатации.

Вним. Категорически запрещается снимать таблички или портить содержащиеся на них данные.

ТРАНСПОРТИРОВКА И НАСТРОЙКА (14.2)

Для транспортировки используйте точки крепления, указанные табличками "D" (рис.3). Масса погрузчика указана на табличке "A" (рис.3). Перед запуском проверьте работоспособность всех узлов и защитных механизмов.

БАТАРЕЯ (16.2)

Инструкции, меры безопасности и обслуживание

Осмотр, зарядка и замена батареи должны проводиться квалифицированным персоналом согласно инструкциям производителя. Рядом с погрузчиком или зарядным устройством запрещается курить или хранить воспламеняющиеся изделия или предметы, способные давать искры. Зона должна хорошо проветриваться. Колпачки элементов должны быть сухими и чистыми. Удаляйте любые утечки электролита; на клеммы нанесите немного вазелина и затяните их (гелевые батареи не требуют техобслуживания, так как в них гелевый электролит). Масса и размер батареи может повлиять на устойчивость погрузчика; поэтому перед установкой нестандартной батареи рекомендуется обратиться за разрешением к компании-производителю.Запрещается опускать или поднимать вилы во время зарядки. После замены батареи, использованную батарею нужно отправить на ближайшую заправочную станцию.

Перезарядка батареи

Рекомендуется заряжать батарею после нескольких часов эксплуатации погрузчика, выполнив следующие пункты:
• Снимите кожух (ссыл.8/рис.2).
• Опустите вилы.

• Откройте элементы батареи.
• Подсоедините розетку выпрямителя к вилке зарядного устроства (ссыл.11/рис.2).
• Переключите выпрямитель в положение “ON”.
• При полной зарядке батареи, зарядное устройство прервет подачу напряжения и загорится сигнальнапя лампочка “Stop”. Переключите выпрямитель в положение “OFF” и выньте вилку.
• Проверяйте уровень электролита в элементах раз в неделю.
• Закройте элементы батареи и просушите их.

Модель с выпрямителем

• Опустить вилы погрузчика
• Подключить кабель к сети электропитания (поз.13/рис.2)
• Во время зарядки аккумулятор блокирует поднятие. Окончание заряда определяется МИГАНИЕМ ЛАМПОЧКИ ЗЕЛЕНОГО ЦВЕТА. Вытащить вилку из розетки, машина может начать работу.

ВАЖНО: Для перезарядки гелевых батарей используйте только специальное зарядное устройство

ПРЕДУПРЕЖДЕНИЕ: Никогда не разряжайте батарею полностью и не допускайте частичной зарядки: При полной разрядке срок эксплуатации батареи сокращается.

Замена батареи (17.3)

a) Отсоедините держатели батареи. b) Отсоедините кабели от клемм батареи. c) Выдвиньте батарею. d) Выполняя процедуры в обратном порядке соберите батарею, закрепите в гнезде и правильно подсоедините. **Вним. Батарею нужно заменять на батарею такого же типа. ВАЖНО: БУДЬДЕ ОСТОРОЖНЫ В ОБРАЩЕНИИ С СЕРНОЙ КИСЛОТОЙ, ОНА ТОКСИЧНА И КОРРОЗИЙНА (ЭЛЕКТРОЛИТ ГЕЛЕВЫХ БАТАРЕЙ ТАКЖЕ КОРРОЗИВНЫЙ; ПОЭТОМУ КАТЕГОРИЧЕСКИ ЗАПРЕЩАЕТСЯ ОТКРЫВАТЬ БАТАРЕИ); ПРИ ПОПАДАНИИ КИСЛОТЫ НА КОЖУ ИЛИ ОДЕЖДУ ОБИЛЬНО ПРОМЫТЬ ВОДОЙ С МЫЛОМ. ПРИ НЕСЧАСТНЫХ СЛУЧАЯХ НЕМЕДЛЕННО ОБРАТИТЬСЯ К ВРАЧУ!!! Вним. После замены батареи, использованную батарею нужно отправить на ближайшую заправочную станцию (так как гелевые батареи содержат свинец, после замены их нужно отправить на переработку).**

Проверка батареи

Внимательно прочитайте инструкции производителя по эксплуатации и обслуживанию батарей. Убелитесь в отсутствии коррози, наличии вазелина на контактах (более тщательной проверки не требуется для гелевых батарей); уровень электролита должен превышать уровень пластин на 15 мм. Если элементы не покрыты, залейте их дистилированной водой. Замеры электролита производить ареометром для проверки уровня зарядки.

ЭКСПЛУАТАЦИЯ (18.3)

Данный погрузчик предназначен для поднятия и транспортировки грузов на паллетах или в стандартных контейнерах по ровным, гладким и достаточно крепким покрытиях. Поднятие груза на желаемую высоту уменьшает требуемое приложение усилий и улучшает удобство рабочего положения во время остановки/в движении. Водитель должен выполнять следующие инструкции по эксплуатации по время движения, чтобы оставаться приемлемо далеко от опасных зон (мачты, вилы, цепи, полиспасты, приводные и стабилизирующие колеса и другие движующиеся части), где можно получить повреждение рук и/или ног.

Правила безопасности

Эксплуатация погрузчика должна проводиться в соответствии со следующими правилами:

A) Запрещается превышать максимальную грузоподъемность, указанную на табличке технических данных "A" (рис. 3); груз не будет поднят, что вызовет серъезное повреждение погрузчика.
B) Запрещается нагружать вилы с одной стороны.
C) Груз размещать равномерно на обеиз вилах.
D) Не поднимать груз на концах вил.
E) Запрещается транспортировка или поднятие людей.
F) Запрещается заезжать в зоны с движущимися механизмами.
G) Запрещается изменять конструкцию погрузчика.
H) Запрещается буксировать погрузчик если вилы подняты над поверхностью более чем на 400 мм.
I) Водитель должен знать инструкции по эксплуатации погрузчика и носить подходящую спецодежду.
L) Запрещается буксировать погрузчик механическими или электрическими средствами; буксировать лишь вручную.
M) Запрещается использовать кнопку поднятия/опускания во время перезарядки батареи.
N) Запрещается отключать или демонтировать предохранительные устройства.
O) Перед началом работы водитель должен проверить:
- Функциональность рабочего и стояночного тормозов.
- Исправность грузоподъемных вил.
- Заряд батареи, ее крепления; что элементы батареи сухие и чистые.

P) Водитель, ответственный за вилочный погрузчик, не должен допускать несанкционированное использование погрузчика или разрешать персоналу наступать на вилы.
Q) При транспортировке в лифтах въезжать в них нужно оставляя грузовые вилы впереди (сначала убедитесь, что у лифта достаточная грузоподъемность).
R) Погрузчик всегда нужно эксплуатировать или парковать в укрытии от дождя и снега; запрещается эксплуатация во влажных условиях.
S) Эксплуатировать при температуре -12°C/+40°C.

Фирма-производитель не берет на себя ответственность за поломки или несчастные случаи по причине неосторожного обращения, непригодности, сборки неквалифицированным персоналом, ненадлежащей эксплуатации.

ПРЕДУПРЕЖДЕНИЕ: Во время подъема, из-за своего дизайна пантограф модифицирует устойчивость, уменьшая шаг между стабилизатором и грузовыми роллерами. Обратите внимание на правильное размещение груза на вилах и убедитесь, что барицентры груза совпадает с информацией, заявленной производителем. По причине неправильного размещения груза и разницы между реальными и заявленными центрами масс, пантограф может показаться устойчивым в первой фазе поднятия и внезапно перевернуться, если барицентр сместится с линии роллеров.

Движение

Отбуксируйте погрузчик в направлении рабочей зоны (ссыл.2/рис.2). Управляйте медленно; резкие движения могут спровоцировать опасные ситуации. Движение разрешено лишь когда груз и вилы опущены (макс. 300 мм от земли).

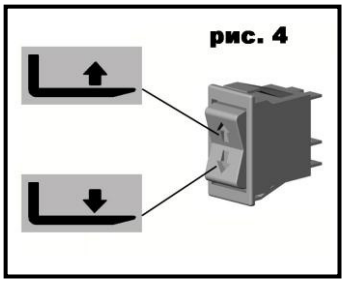

Эксплуатация

Для поднятия грузовых вил нажмите верхнюю часть кнопки до достижения желаемой высоты; для опускания нажмите нижнюю часть кнопки. Погрузчик будет свободно двигаться до достижения

высоты примерно 400 мм от поверхности; после этого задействуются два боковых стабилизатора (ссыл.7/рис.2), блокируя погрузчик и препятствуя горизонтальному движению.

ОБСЛУЖИВАНИЕ (20.3)

Обслужиание должно проводиться квалифицированным персоналом; погрузчик должен подвергаться общему осмотру по крайней мере раз в год.

Вним. Всегда отсоединяйте батарею перед выполнением любых операций по техобслуживанию или осмотров.

Периодическое техобслуживание

ЭЛЕМЕНТ	ПРОВЕРКИ	КАЖДЫЕ		
		3 месяца	6 месяцев	12 месяцев
ШАССИ	Проверка грузоприемных эл-тов		X	
КОЛЕСА	Проверка на износ и амортизацию	X		
	Шарикоподшипники и анкер	X		
УПРАВЛЕНИЕ	Проверка зазора	X		
УЗЕЛ ГИДРАВЛИКИ	Проверка работы труб и их сочленений	X		
	Уровень масла		X	
	Масло Cahnge 1,75 л. (32 Cst. 40°C)			X
	Проверка макс. клапана давления			X
УЗЕЛ ЭЛЕКТРИКИ	Проверка работоспособности	X		
	Соединения и кабели	X		
	Кнопки управления	X		
ЭЛЕКТРОДВИГАТЕЛЬ	Проверка щеток на износ и амортизацию		X	
СМАЗКА	Смазывание сочленений	X		

Вним. Масло для гидравлических систем использовать отдельно от моторного масла и тормозной жидкости.
Вним. При утилизации использованного масла соблюдайте экологические нормы. Масло должно храниться в цилиндрическом контейнере, который затем нужно отправить на ближайшую заправочную станцию. Не проливать масло.

ОЧИСТКА ПОГРУЗЧИКА: Очистку элементов погрузчика производить влажной ветошью, за исключением электрических и электронных компонентов. Запрещается применять прямые струи воды, пар или воспламеняющиеся жидкостью. Очистку электрических и электронных компонентов производить осушенным сжатым воздухом низкого давления (макс. 5 бар), или неметаллической щеткой.

ОБНАРУЖЕНИЕ И УСТРАНЕНИЕ НЕПОЛАДОК

ВИЛЫ НЕ ПОДНИМАЮТСЯ (22,2+X3):

СЛИШКОМ МАЛО МАСЛА	ДА ➡	НАПОЛНИТЬ МАСЛЯНЫЙ БАК
НЕТ ⬇		
БАТАРЕЯ РАЗРЯЖЕНА	ДА ➡	СМ СТР. 22 ПЕРЕЗАРЯДКА БАТАРЕИ
НЕТ ⬇		
ИЗНОС ШАЙБ ЦИЛИНДРА	ДА ➡	ЗАМЕНИТЬ ШАЙБЫ
НЕТ ⬇		
ПОЛОМКА РЕЛЕ ДВИГАТЕЛЯ	ДА ➡	ПРОВЕРИТЬ И ЗАМЕНИТЬ
НЕТ ⬇		
ИЗНОС ЩЕТОК ДВИГАТЕЛЯ	ДА ➡	ЗАМЕНИТЬ ЩЕТКИ
НЕТ ⬇		
ПОВРЕЖДЕНИЕ ЭЛЕКТРОУСТАНОВКИ	ДА ➡	ПРОВЕРИТЬ ЭЛЕКТРИЧЕСКИЕ КОНТАКТЫ И КНОПКИ УПРАВЛЕНИЯ
НЕТ ⬇		
ОТПРАВИТЬ ПОГРУЗЧИК В БЛИЖАЙШИЙ СЕРВИСНЫЙ ЦЕНТР		

ВИЛЫ НЕ ОПУСКАЮТСЯ (29,1):

ПОЛОМКА ГИДРОРАСПРЕДЕЛИТЕЛЯ	ДА ➡	ПРОВЕРИТЬ И ЗАМЕНИТЬ
НЕТ ⬇		
ПОВРЕЖДЕНИЕ ЭЛЕКТРОУСТАНОВКИ	ДА ➡	ПРОВЕРИТЬ ЭЛЕКТРИЧЕСКИЕ КОНТАКТЫ И КНОПКИ УПРАВЛЕНИЯ
НЕТ ⬇		
ОТПРАВИТЬ ПОГРУЗЧИК В БЛИЖАЙШИЙ СЕРВИСНЫЙ ЦЕНТР		

RU КРАТКОЕ ОПИСАНИЕ (1.3)

СИСТЕМА АВТОВЫРАВНИВАНИЯ…… 8
ПОРЯДОК НАСТРОЙКИ ФОТОЭЛЕМЕНТОВ ……..…….. 8
НАСТРОЙКА ТАЙМЕРА …… 8

СИСТЕМА АВТОВЫРАВНИВАНИЯ

Система АВТОВЫРАВНИВАНИЯ позволяет удерживать на необходимой высоте груз, расположенный на вилах погрузчика, высота подъема фиксируется при помощи фотоэлемента. Во время погрузочно-разгрузочных работ происходит постоянное автоматическое выравнивание рабочей поверхности машины. Эта функция позволяет значительно экономить время оператора, поскольку нет больше необходимости постоянно приводить в действие насос пантографа, регулирующего высоту подъема.

Механизм системы АВТОВЫРАВНИВАНИЯ состоит из следующих компонентов (см. РИС.1 и 2):
1.фотоэлемент: прибор, чувствительный к наличию объектов в радиусе действия передатчика, (радиус излучения регулируется – см. пар.2)
2.акустический сигнал: приводится в действие во время автоматического движения машины и предупреждает находящихся вблизи людей о движущемся грузе.
3.шток: поддерживает и позволяет регулировать высоту коробки с фотоэлементом
4.таймер: механизм, позволяющий регулировать интервал времени между вспышкой фотоэлемента и началом движения машины (см. пар.3).
5.переключатель спуск/подъем: переключатель с тремя позициями, позволяющими выбрать режим работы погрузчика: автоматический подъем во время разгрузочных работ (направление вверх), ручной режим (центральная позиция), автоматический спуск во время погрузочных работ (переключатель направлен вниз),
6.регулирующий винт: предназначен для фиксации коробки с фотоэлементом

Переключатель (поз.5 рис.2) позволяет выбрать направление движения погрузчика:
-подъем, во время разгрузки рабочая площадка постепенно поднимается
-ручное управление: исключает систему АВТОВЫРАВНИВАНИЯ, оборудование используется в нормальном (не автоматическом) режиме
-спуск, рабочая площадка постепенно опускается во время погрузочных работ

Угол обозрения груза, как и высота фотоэлемента регулируются при помощи винта (поз.6 рис.2). Регулируемая высота – от 400 до 800 мм от уровня земли. Угол обозрения меняется, вращая коробку фотоэлемента вокруг оси штока. Поворачивая коробку, необходимо следить за тем, чтобы кабельное соединение не натягивалось до упора, это может повредить соединительные кабеля.

Кроме того, можно регулировать радиус действия фотоэлемента, производя настройку внутри коробки с механизмом (см. инструкцию по эксплуатации фотоэлементов, пар. 2).

Перед началом пусковых работ оператор должен убедиться в отсутствии загрязнений и повреждений фотоэлемента и правильности его направления.

Во время автоматического движения механизма оператор может находиться в традиционной для ручного управления позиции, т.е. со стороны груза, расположенного на вилах, далеко от рычага управления. Это неправильная позиция. Когда погрузчик работает в автоматическом режиме, необходимо быть особо осторожным и соблюдать следующие правила безопасности.
-Немедленно отойти на безопасное расстояние, как только появится акустический сигнал и произойдет запуск в автоматическом режиме работы.
-Для поддержания равновесия механизма и избежания его опрокидывания груз должен быть равномерно размещен по всей длине вил.
-Необходимо постоянно следить за процессом работы машины в автоматическом режиме. Уходя с рабочего места, оператор должен зафиксировать переключатель в центральном положении (ручной режим)
-Следить за тем, чтобы посторонние предметы не закрывали фотоэлемент и не находились в радиусе его действия.

В автоматическом режиме погрузочная поверхность опускается не ниже установленной точки безопасности для предупреждения возможного травмирования ног оператора.

Чтобы опустить погрузочную площадку до минимального уровня, необходимо перейти на ручной режим управления.

ПОРЯДОК НАСТРОЙКИ ФОТОЭЛЕМЕНТОВ

Настройка фотоэлементов производится, взяв за точку отсчета фоновый объект, расположенный на максимальном расстоянии от предполагаемого груза на вилах погрузчика (поблизости от кончика вил), фотоэлемент выделит предмет, находящийся между ним и фоном.
В данной инструкции приведены пояснения к рисунку:

1. Кнопка TEACH
2. Индикаторы: Индикатор стабильности (зеленый) Индикатор самонастройки (красный и зеленый)
3. Индикатор рабочего режима (оранжевый)
4. Переключатель TEACH/RUN
5. Переключатель L-ON/D-ON
6. Переключатель NORMAL/ZONE

Для настройки фотоэлемента произвести следующие операции:

- Поставить переключатель в положение TEACH
- Поставить переключатель NORMAL/ZONE в положение NORMAL
- Нажать кнопку TEACH при наличии фона: должен включиться индикатор самонастройки (красный) (2)
- Поставить переключатель в положение RUN. Выбрать режим L-ON или D-ON (импульс при свете или без света).

Предел (а) устанавливается перед фоном на расстоянии, которое равняется 20% всего расстояния от фона. Выход - ON между сенсором и L (а).

НАСТРОЙКА ТАЙМЕРА

Интервал времени между вспышкой фотоэлемента и началом движения машины устанавливается при помощи таймера (поз.4 рис.2) посредством фронтальной шкалы (рис. 5):
A. Индикатор:
- медленный интервал: питание ON, реле OFF
- быстрый интервал: питание ON, таймер задействован, реле OFF
- постоянный: питание ON, реле ON
B.Настройка замедления
C. Dip-переключатель: выбор шкалы времени и функций

Для настройки замедления необходимо сперва выбрать шкалу времени (эта операция производится перед включением таймера), используя первые три dip-переключателя (поз.C рис.5). как это показано на рис.6, после установить время замедления при помощи регулятора (поз. B рис.5)

INNEHÅLL (1.3)

TEKNISKA EGENSKAPER.......sid. 37
BRUK AV MASKINEN.......sid. 37
BESKRIVNING AV MASKINEN.......sid. 37/38
SÄKERHETSANORDNINGAR.......sid. 38
BRICKOR.......sid. 38
TRANSPORT OCH MONTERING.......sid. 38
BATTERI.......sid. 38
ANVÄNDNING.......sid. 38/39
UNDERHÅLL.......sid. 39
FELSÖKNING.......sid. 40

TEKNISKA EGENSKAPER

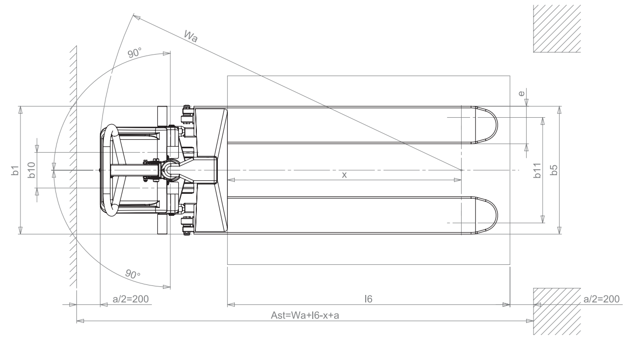

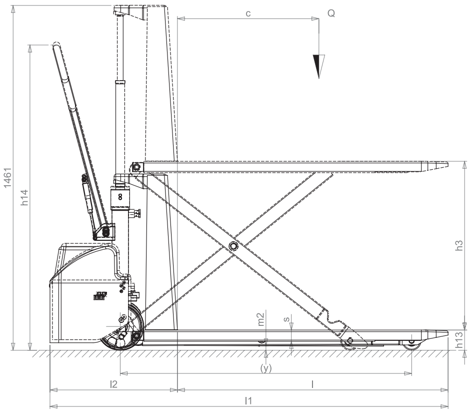

BESKRIVNING	1.1	TILLVERKARE			PR INDUSTRIAL	PR INDUSTRIAL	PR INDUSTRIAL	PR INDUSTRIAL	PR INDUSTRIAL
	1.2	MODELL			HX10E 1150x540	HX10E 1150x680	HX10E 1525x540	HX10E 1800x540	HX10E 2000x540
	1.3	DRIVKRAFT			ELEKTRISK	ELEKTRISK	ELEKTRISK	ELEKTRISK	ELEKTRISK
	1.4	KÖREGENSKAPER			MEDFÖLJANDE	MEDFÖLJANDE	MEDFÖLJANDE	MEDFÖLJANDE	MEDFÖLJANDE
	1.5	BÄRFÖRMÅGA	Q	kg	1000	1000	1000	1000	1000
	1.6	BARICENTRUM	c	mm	600	600	762	900	1000
	1.8	AVSTÅND MELLAN LASTHJULSAXEL OCH GAFFELBASEN	x	mm	993	993	1368	1643	1843
	1.9	TAKT	y	mm	1236	1236	1611	1886	2086
VIKTER	2.1	MASSA I DRIFT MED BATTERI (se rad 6,5)		kg	139 (144*)	146	235 (240*)	259 (264*)	262 (267*)
	2.2	LAST PÅ AXLARNA MED LAST, FRÄMRE/BAKRE		kg	429/710 (434/710*)	434/712 (439/712*)	531/704 (536/704*)	572/687 (577/687*)	584/678 (589/678*)
	2.3	LAST PÅ AXLARNA UTAN LAST, FRÄMRE/BAKRE		kg	111/28 (116/28*)	116/30	155/80 (160/80*)	178/81 (183/81*)	180/82 (185/82*)
RAM/HJUL	3.1	DÄCKUTRUSTNING			G/P	G/P	G/P	G/P	G/P
	3.2	DIMENSIONER FRÄMRE HJUL (Ø x bredd)			200x50	200x50	200x50	200x50	200x50
	3.3	DIMENSIONER BAKRE HJUL (Ø x bredd)			80x50	80x50	80x50	80x50	80x50
	3.4	DIMENSIONER SIDOHJUL (Ø x bredd)			-	-	-	-	-
	3.5	ANTAL HJUL (x=DRAGFORDON) FRÄMRE/BAKRE			2/2	2/2	2/2	2/2	2/2
	3.6	FRÄMRE VAGNBREDD	b_{10}	mm	150	150	150	150	150
	3.7	BAKRE VAGNBREDD (MIN/MAX***)	b_{11}	mm	447	587	447	447	447
DIMENSIONER	4.4	LYFTNINGSHÖJD	h_3	mm	715	715	715	715	715
	4.9	RODER HÖJD UNDER STYRNING MIN/MAX	h_{14}	mm	915/1300	915/1300	915/1300	915/1300	915/1300
	4.15	HÖJD MED SÄNKTA GAFFLAR	h_{13}	mm	85	85	85	85	85
	4.19	TOTAL LÄNGD	l_1	mm	1690	1690	2065	2340	2540
	4.20	DRIVENHETENS BREDD	l_2	mm	540	540	540	540	540
	4.21	TOTAL BREDD (FRÄMRE/BAKRE MIN/MAX***)	b_1	mm	540	680	540	540	540
	4.22	GAFFEL DIMENSIONER	s/e/l	mm	48/160/1150	48/160/1150	48/160/1525	48/160/1800	48/160/2000
	4.25	GAFFEL BREDD (MIN/MAX***)	b_5	mm	540	680	540	540	540
	4.32	AVSTÅND MELLAN GAFFLAR OCH GOLV I HALVFART	m_2	mm	21	21	21	21	21
	4.34	STUVNINGSKORRIDOR FÖR PALLET 800x1200 PÅ LÄNGDEN	A_{st}	mm	1948	1948	2273	2548	2748
	4.35	SVÄNGRADIE	W_a	mm	1541	1541	1916	2191	2391
PRESTATIONER	5.2	LYFTNINGSFART, MED/UTAN LAST		m/s	0,08/0,13	0,08/0,13	0,08/0,13	0,08/0,13	0,08/0,13
	5.3	SÄNKNINGSFART, MED/UTAN LAST		m/s	0,13/0,06	0,13/0,06	0,13/0,06	0,13/0,06	0,13/0,06
ELEKTRISKA MOTORER	6.2	DRIVKRAFT LYFTMOTOR		kW	1,6	1,6	1,6	1,6	1,6
	6.4	BATTERI SPÄNNING NOMINELL KAPACITET		V/Ah	12/60	12/60	12/60	12/60	12/60
	6.5	BATTERI MASSA		kg	14	14	14	14	14
	8.4	BULLERNIVÅ FÖR FÖRAREN		dB(A)	67	67	67	67	67

* Version med likriktare ombord

1.2	MODELL			HX10E 1150x540 GEL/PLUS	HX10E 1525x540 GEL/PLUS	HX10E 1800x540 GEL/PLUS	HX10E 2000x540 GEL/PLUS
2.1	MASSA I DRIFT MED BATTERI (se rad 6,5)		kg	145	241	265	268
2.2	LAST PÅ AXLARNA MED LAST, FRÄMRE/BAKRE		kg	435/710	537/704	578/687	590/678
2.3	LAST PÅ AXLARNA UTAN LAST, FRÄMRE/BAKRE		kg	117/28	161/80	184/81	186/82
4.19	TOTAL LÄNGD	l1	mm	1720	2095	2370	2570
4.20	DRIVENHETENS BREDD	l2	mm	570	570	570	570
4.34	STUVNINGSKORRIDOR FÖR PALLET 800x1200 PÅ LÄNGDEN	Ast	mm	1978	2303	2578	2778
4.35	SVÄNGRADIE	Wa	mm	1571	1946	2221	2421
6.4	BATTERI SPÄNNING NOMINELL KAPACITET		V/Ah	12/50	12/50	12/50	12/50
6.5	BATTERI MASSA		kg	19	19	19	19

BRUK AV MASKINEN (4.2) (SE FIG.1)

Denna maskin har utvecklats för transport och lyftning av laster på släta golv utan ojämnheter, och följs till fots av föraren. Identifikationsbrickan "A" (fig.3) indikerar lastningskapaciteten, vilken aldrig, för personalens säkerhet och för att inte skada fordonet, får överskridas. Vänligen observera noggrant föreskrifterna rörande säkerhet , användning och underhåll av maskinen. All montering av extrautrustning på maskinen måste godkännas av tillverkaren. Denna truck kan med fördel användas på arbetsplatser där

användaren ofta måste lyfta laster manuellt. Den kan användas både som vanlig transpallet eller som ett lyftbart arbetsbord. Genom att lyfta lasten till önskad höjd undviks onödig ansträngning och ergonomin på både fasta och rörliga arbetsstationer förbättras. Elektriskt driven lyftning påskyndar och underlättar upprepade förändringar av arbetshöjd.

Denna maskin utger ett akustiskt tryck av 70dB (A) uppmätt i operatörens nivå och med full last, vid ett intensivt bruk, rekommenderas därför, användning av bullerskydd (hörselskydd, öronproppar etc.).

BESKRVNING AV MASKINEN (5.3) (SE FIG.2)

1-Chassis

Svetsad struktur, konstruerad av material av högsta kvalitet med adekvat motståndskraft mot de lyft som trucken är avsedd för.

2-Styre

Styret tjänar till att dra och manövrera trucken. En drivfjäder av gas återställer styret i vertikal position då det släpps. Styret är konstruerat för att skydda förarens händer.

3-Lyftcylinder

Med en enda rörelse lyfts truckens chassis till önskad höjd. Materialen som använts vid konstruktionen garanterar användarens säkerhet vid mekaniska fel.

4-Batteri

Batteriet ar ett startbatteri och är lättillgängligt placerat inuti skyddskåpan (ref. 8). För att ladda batteriet, stick i batteriladdarens kontakt i laddningsuttaget (ref. 11) placerat på stödet (ref. 9). 4 stödpunkter som erhållits på underlaget (ref. 9), och en elastisk rem förhindrar att batteriet glider ur plats (ref. 4). Brickan "F" (fig.3) visar batteriets identifieringsdata.

5-Styrhjul

Två styrhjul av elastiskt gummi garanterar en manövrering utan ansträngning från användarens sida.

6-Lastvalsar
Två valsar av nylon med kullager bär lasten med tyngden koncentrerad på dem.
7-Stabilisatorer
De två sidostabilisatorerna fälls automatiskt ut när gafflarna överstiger en höjd på 400 mm över marken. De ger utmärkt stabilitet till trucken eftersom de hindrar att trucken tippar åt sidan och lyfter också styrhjulen till en höjd på cirka 10 mm över marken.
8-Skyddskåpa
Skyddar batteriet från stötar och kan lätt tas bort för att komma åt delarna innanför kåpan.
9-Stöd
På detta är den hydrauliska utrustningen samt batteriet fästa. Har konstruerats för att skydda: A) Användarens fötter. B) Det elektriska systemet. C) Det hydrauliska systemet. D) Batteriet.
10-Hydraulisk växel
På denna är säkerhetsanordningen för att skydda användaren monterade, d.v.s sänkningskontroll och säkerhetsventil för maximalt tryck.
11-Laddningsuttag
Placerat på stödet och används för att ladda batteriet. Vid laddning sticks batteriets stickpropp in i laddningsuttaget.
12-Batteriladdare
Batteriladdaren har konstruerats så att den automatiskt avbryter tillförseln av elektrisk ström när batteriet är fulladdat. Läs noga igenom instruktionerna i denna manual innan användning.
13-Laddningsuttag
Version med likriktare ombord (fig. 2a)
14-Huvudströmbrytare

SÄKERHETSANORDNINGAR (6.9) (SE FIG. 2)
1) HUVUDSTRÖMBRYTARE (REF.14); 2) BEGRÄNSNINGSVENTIL; 3) MAXIMAL TRYCKSVENTIL; 4) STÖTSKYDD;

BRICKOR (13.2) (SE FIG.3)
På maskninen finns följande brickor: A) Bricka for att identifiera typen av fordon. B) Varningsbricka för kapningsrisk. C) Symboler som visar manöverfunktioner.
D) Brickor som visar fästpunkter. E) Varningsbrickor som visar att fötter kan klämmas fast. F) Batteribricka G) Bricka som indikerar bärcentrets position.
H) Skylt som uppmanar att läsa manualen.
Observera: brickorna får under inga omständigheter avlägsnas eller göras oläsliga.

TRANSPORT OCH MONTERING (14.2)
För att transportera trucken, använd fästpunkterna indikerade på brickorna ”D” (fig. 2). Maskinens tyngd visas på identifikations-brickan ”A” (fig. 2). Innan maskinen startas, kontrollera att alla delar, inklusive säkerhetsanordningarna, är i perfekt kondition.

BATTERI (16.2)
Instruktioner, säkerhetsmått och underhåll
Inspektion, laddning och utbyte av batteriet måste utföras av auktoriserad personal och tillverkarens instruktioner måste följas.Det är förbjudet att röka eller placera lättantändligt eller gnistframkallande material i närheten av trucken och laddaren. Rummet måste vara väl genomvädrat ochkomponenternas proppar måste hållas torra och rena. Torka bort syra som kan ha läckt ut, bred på lite vaselin på kabelfästena och skruva åt dem (eftersom elektrolyten i gelbatterierna är i gelform behövs inga ingrepp för underhåll). Batteriernas vikt och storlek kan påverka truckens stabilitet. Det är därför rekommenderat att kontakta tillverkaren för godkännande om ett batteri av annan typ än standardbatteriet skall monteras. Det är också förbjudet att höja eller sänka gaffl arna under laddning. Vid utbyte av batteri, lämna det gamla till närmaste bensinstation.

Laddning av batteriet
Det är rekommenderat att ladda batteriet efter att ha använt trucken i några timmar. Följ dessa punkter vid laddning.
• Ta bort skyddskåpan (ref. 8/fi g. 2).
• Sänk gaffl arna.
• Avtäck batteriets komponenter.
• Koppla samman likriktarens stickpropp med batteriets laddningsuttag (ref. 11/fi g. 2).
• Sätt på likriktaren, position ”ON”.
• När batteriet är fulladdat avbryter batteriladdaren elektricitetstillförseln och”stop”-lampan tänds. Stäng av likriktaren (position “OFF”) och dra ur kontakten.
• Kontrollera elettrolit–nivån en gång i veckan.
• Täck över batteriets komponenter och torka dem.

Version med likriktare ombord (fig. 2a)
• Sänk ned gafflarna
• För in stickproppen (ref.13/fig.2) i ett vägguttag
• Under laddningsfasen förhindrar batteriladdaren alla lyftåtgärder. När laddningen är avslutad lyser den GRÖNA LYSDIODEN. Nu kan man ta ut stickproppen och använda maskinen igen
VIKTIGT: för att ladda om gelbatterier får endast specifika batteriladdare användas.
VARNING: Ladda aldrig ur batteriet helt och undvik ofullbordade laddningar: om batterierna laddas för hårt reduceras deras livslängd.

Byte av batteri (17.3)
a) Lossa batteriet från låsningsmekanismen.
b) Koppla bort kablarna från batteriets poler.
c) Dra ut batteriet.
d) Montera tillbaka batteriet genom att följa ovanstående anvisningar i omvänd ordning, skjut in det i rätt position och koppla ihop det korrekt.
(Observera: ersätt alltid det gamla batteriet med ett batteri av samma typ).
VIKTIGT: HANDSKAS FÖRSIKTIGT MED SULFURSYRAN. DEN ÄR GIFTIG OCH FRÄTANDE (ELEKTROLYTEN I GELBATTERIERNA ÄR OCKSÅ KORRODERANDE, DE FÅR DÄRFÖR ABSOLUT INTE ÖPPNAS). TVÄTTA HUD ELLER KLÄDER MED TVÅL OCH MYCKET VATTEN OM DE KOMMIT I KONTAKT MED SYRAN. KONTAKTA LÄKARE VID OLYCKSHÄNDELSER!!
Notera: vid utbyte av batteri, lämna det gamla batteriet till närmaste bensinstation (på grund av att gelbatterierna innehåller bly, måste de vid utbyte lämnas på återvinningsstation).

Kontrollera batteriet
Läs noggrannt igenom batteritillverkarens instruktioner för användning och underhåll. Kontrollera att det inte finns någon erosion, att det finns vaselin (gelbatterierna behöver inga ytterligare kontroller) och att syran når 15 mm över plattorna. Om komponenterna inte täcks, fyll på med destillerat vatten. Mät elettrolitnivåns densitet med en densimeter för att kontrollera laddnings-nivån.

ANVÄNDNING (18.3)
Denna transpallet är gjord för att lyfta och transportera laster på pallar på jämna, platta och motståndskraftiga golv.
Trucken måste användas enligt följande regler: För att hålla sig på rimligt avstånd från de farliga zonerna (såsom stolpar, gafflar, kedjor, drivhjul, drag- och stabilisatorhjul samt övriga rörliga delar) som kan orsaka att händer och/eller fötter krossas måste föraren utföra följande användningsinstruktioner i förarpositionen.
Säkerhetsregler
Trucken måste användas enligt följande regler:
A) Lasta inte trucken tyngre än dess maximala lastkapacitet, indikerad på brickan ”A” (fig. 3). Vid för tung last är inte trucken kapabel att lyfta lasten och skadas allvarligt.
B) Lasta inte gafflarna ensidigt.
C) Fördela lasten jämnt över gafflarna.

D) Lyft inte lasten med gafflarnas spets.
E) Det är förbjudet att transportera eller lyfta människor.
F) Det är förbjudet att vistas i området kring gafflarna eller andra rörliga delar.
G) Det är förbjudet att genomföra förändringar på truckens konstruktion.
H) Det är förbjudet att förflytta trucken när gafflarna befinner sig på en höjd över 400 mm över marken.
I) Maskinens förare måste känna till fordonets användaregenskaper och måste bära lämplig klädsel.
L) Det är förbjudet att bogsera trucken med elektriska eller mekansika bogsermedel. Trucken får endast flyttas för hand.
M) Det är förbjudet att använda knappen för höjning och sänkning när batteriet laddas.
N) Det är förbjudet att inaktivera eller montera bort säkerhetsmekanismerna.
O) Innan arbete påbörjas måste truckens förare kontrollera:
• att truckens gafflar är i perfekt kondition.
• att batteriet är laddat, ordentligt fastsatt och att komponenterna är torra och rena.
P) Föraren, som är ansvarig för trucken, måste förbjuda obehöriga att köra fordonet och se till att utomstående inte kliver upp på gafflarna eller fotstödet.
Q) Om trucken fraktas i hissar skall den föras in med gafflarna först (försäkra Er om att hissen klarar av truckens vikt).
R) Trucken måste alltid användas och parkeras skyddad från regn eller snö. Trucken får under inga omständigheter användas på mycket fuktiga platser.
S) Brukstemperatur -12°C / + 40°C
Observera: Tillverkaren tar inget ansvar vid skador eller olyckor orsakade av vårdslöshet, icke auktoriserade teknikers oförmåga eller felaktigt användande av trucken.
VARNING: Denna pantografa transpallet modifierar sin stabilitet under lyftet genom att minska på avståndet mellan stabilisatorn och lastvalsarna. Var därför noga med att fördela vikten på rätt sätt över gafflarna och försäkra Er om att viktens bärcenter motsvarar det av tillverkaren föreskrivna. Om vikten inte fördelas riktigt och har olika bärcenter än de föreskrivna så kan denna pantografa transpallet verka stabil i första fasen av lyftet men kan sedan plötsligt tippa över om bärcentret förflyttas från valsspåren.

Förflyttning

Dra trucken mot arbetsplatsen med hjälp av styret (ref. 2/fig. 2). Styr långsamt eftersom häftiga rörelser kan förorsaka farliga situationer. Flytta endast trucken då last och gafflar är sänkta till max 300 mm över marken.

FIG. 4

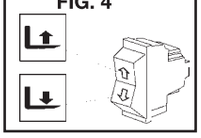

Arbete

För att lyfta lastgafflarna, tryck på den övre delen av knappen tills önskad höjd är nådd. Tryck på den nedre delen av knappen för att sänka dem. Trucken rör sig obehindrat tills gafflarna når en höjd på cirka 400 mm över marken, varefter de båda sidostabilisatorerna, som blockerar maskinen och hindrar horisontell förflyttning, aktiveras (ref.7/fig.2).

UNDERHÅLL (20.3)

OBSERVERA: Underhåll och översyn av maskinen måste utföras av specialiserad personal och minst en gång per år måste trucken genomgå en allmän kontroll.
NOTERA. Koppla alltid bort batteriet innan några underhållsåtgärder eller inspektioner påbörjas.

KONTINUERLIGT UNDERHÅLL

KOMPONENT	KONTROLL	PERIOD		
		3 månader	6 månader	12 månader
Stomme	Kontrollera bärande komponenter		●	
Hjul	Granska slitage	●		
	Lager och	●		
Styrinrättning	Fastsättning	●		
Hydraulisk installation	Kontrollera glapprummet	●		
	Granska funktion, rör och skarvar Oljenivå		●	
	Byt olja 1,75 lit. (32 Cst, 40° C)			●
	Kontrollera maxtryckventil			●
Elektrisk installation	Kontrollera funktion	●		
	Anslutningar och kablar	●		
	Strömbrytare	●		
Elektrisk motor	Kontrollera slitage på borstar		●	
Smörjning	Smörj sammanfogning ar/skarvar	●		

VARNING: Använd hydraulisk olja förutom motor- och bromsolja.
NOTERA: Vänligen respektera miljön då Ni gör Er av med använd olja. Oljan bör förvaras i dunkar som sedan lämnas till närmaste bensinstation. Töm inte ut olja i naturen eller på andra olämpliga platser.

- RENGÖRING AV TRUCKEN: Rengör truckens delar, förutom de elektriska och elektroniska, med en fuktig trasa. Rengör inte med direkta vattenstänk, ånga eller lättantändliga vätskor. De elektriska och elektroniska delarna skall rengöras med tryckluft på lågt tryck (max 5 bar), eller med en borste, dock inte av metall.

FELSÖKNING

GAFFLARNA LYFTS INTE (22,2 + X3):

OLJA FATTAS → JA → FYLL BEHÅLLAREN

NEJ ↓

BATTERIET URLADDAT → JA → LADDA BATTERIET (SE SID. 38)

NEJ ↓

CYLINDERNS PACKNINGAR UTSLITNA → JA → BYT YT PACKNINGAR

NEJ ↓

TRASIG MOTORRELÄ → JA → KONTROLLERA OCH BYT UT

NEJ ↓

SLITNA MOTORBORSTAR → JA → BYT UT BORSTAR

NEJ ↓

ELEKTRISK INSTALLATION SKADAD → JA → KONTROLLERA ELEKTRISKA ANSLUTNINGAR OCH STRÖMBRYTARE

NEJ ↓

LÄMNA ER TRANSPALLET TILL NÄRMASTE SERVICECENTER

GAFFLARNA SÄNKS INTE (29,1):

DEFEKT ELVENTIL → JA → KONTROLLERA OCH BYT UT

NEJ ↓

TRASIG ELEKTRISK INSTALLATION → JA → KONTROLLERA ELEKTRISKA ANSLUTNINGAR OCH STRÖMBRYTARE

NEJ ↓

LÄMNA ER TRANSPALLET TILL NÄRMASTE SERVICECENTER

INNEHÅLL

SV

AUTOLEVELING-SYSTEM.....pag. 10
REGLERING AV FOTOCELLEN.....pag. 10
REGLERING AV TIMERN.....pag. 10

1. AUTOLEVELING-SYSTEM

AUTOLEVELING-systemet tillåter att hålla materialet som lastas på gafflarnas arbetsbord på en konstant höjd från marken, som bestäms av fotocellen. Den kontinuerliga justeringen av arbetsbordet sker automatiskt under de normala av- och pålastningsåtgä'8arderna. Detta innebär en betydlig tidsbesparing och tillåter operatören att ägna sig åt sitt arbete utan att behöva aktivera pumpen hela tiden för att justera saxlyftens höjd.

AUTOLEVELING-systemet består huvudsakligen av följande delar (se FIG.1 och 2):
1. fotocell: apparat som är känslig för föremål inom ett visst avstånd från dess sändare (känslighetsavståndet kan regleras – se punkt 2)
2. ljudsignalapparat: meddelar med en ljudsignal att operatörerna ska se upp med de rörliga delarna under maskinens automatiska rörelser.
3. stång: stöd och styranordning för lådan som innehåller fotocellen
4. timer: apparat som tillåter att reglera tiden mellan aktiveringen av fotocellen och maskinens rörelse (se punkt 3).
5. väljare stigning-nedgång: brytare med tre lägen, som tillåter att välja driftsättet för maskinen: automatisk stigning under avlastning (läge uppåt), manuell drift (mittläge), automatisk nedgång under pålastning (läge nedåt),
6. reglerknopp: tillåter att reglera fotocellådans position

Genom att använda väljaren (ref.5 fig.2) kan man välja maskinens rörelseriktning:
- stigning, för att lyfta upp arbetsbordet allt efter som det lastas av
- manuell drift: utesluter AUTOLEVELING-systemet och tillåter maskinens normala drift
- nedgång, för att sänka ned arbetsbordet allt efter som det lastas på

Lastningens visuella vinkel samt fotocellens höjd kan justeras genom att använda reglerknoppen (ref.6 fig.2). Höjden kan regleras från 400 till 800 mm från marken. Den visuella vinkeln kan ändras genom att vrida på fotocellens låda. Vrid inte över gränsen som utgörs av kablarnas spänning för att inte skada kablarna.

Dessutom är det möjligt att reglera apparatens känslighetsavstånd genom att använd reglaget inuti lådan (se fotocellens handbok, se punkt 2).

Före varje användning ska operatören säkerställa att fotocellen inte är skadad, att den har riktats i rätt läge och att den inte är smutsig.

Under maskinens automatiska funktion (stigning eller nedgång) befinner sig operatören i ett ofördelaktigt läge för att använda maskinen, d.v.s. på lastningsgafflarnas sida, långt borta från styrdonet. Därför är det nödvändigt att vara speciellt försiktig under maskinens automatiska rörelser.
- Operatören bör förflytta sig längre bort så fort maskinen börjar sin automatiska rörelse, vilket meddelas av ljudsignalapparaten.
- Materialet ska lastas på och av jämnt längs med gafflarnas hela längd för att maskinen ska hållas i balans och för att undvika stjälpningsrisken.
- Operatören bör övervaka maskinen under de automatiska rörelserna och i fall operatören lämnar maskinen, måste funktionsväljaren ställa i mittläge (manuell drift).
- Operatören ska dessutom säkerställa att inget föremål kan falla i närheten av fotocellen eller alternativt ska fotocellen täckas över.

Maskinens nedgång i automatik avslutas på en säkerhetshöjd från markytan för att undvika att operatörens fötter krossas.

För att sänka ned maskinen till miniminivån måste man använda manuell styrning.

2. REGLERING AV FOTOCELLEN

Regleringen av fotocellen utförs genom att välja en fast punkt, som är på maksimiavståndet på vilket lasten kan befinna sig på gafflarna (i närheten av gafflarnas spets). Då känner fotocellen av föremål som finns i området mellan den och den fasta punkten.

Se bildtexten när du läser följande regleringsanvisningar:
1. Knapp TEACH
2. Varningslampor: Lampa stabilitet (grön) Lampa självinställning (röd och grön)
3. Funktionslampa (orange)
4. Väljare TEACH/RUN
5. Väljare L-ON/D-ON
6. Väljare NORMAL/ZONE

Fotocellen regleras på följande sätt:
- Ställ funktionsväljaren på TEACH
- Ställ funktionsväljaren NORMAL/ZONE på NORMAL
- Tryck på knappen TEACH när referenspunkten är vald: lampan för självinställning tänds (röd) (2)
- Ställ funktionsväljaren på RUN. Välj funktionssättet L-ON eller D-ON (impuls ljus eller mörker).

Tröskeln (a) ställs in framför den fasta punkten på ett avstånd på 20% av den fasta punktens avstånd. Utgången är ON mellan sensorn och L (a).

3. REGLERING AV TIMERN

Det är möjligt att reglera tiden mellan aktiveringen av fotocellen och maskinens rörelse genom att använda timern (ref.4 fig.2) med hjälp av dess frampanel (fig. 5):
A. Led:
- blinkar långsamt: strömförsörjning ON, relä OFF
- blinkar snabbt: strömförsörjning ON, timern i gång, relä OFF
- fast: strömförsörjning ON, relä ON

B. Reglering av fördröjning
C. Dip-brytare: val av tidsskalor och funktioner

Fördröjningen regleras genom att först välja tidsskalan (ska utföras innan strömmen kopplas till timern) genom att använda de tre första dip-brytarna (ref.C fig.5) enligt fig.6, och sedan ställa in fördröjningen med hjälp av reglaget (ref. B fig.5)

FI YHTEENVETO (1.3)

TEKNISET OMINAISUUDET....SIVU 45
KONEEN KAYTTÖTARKOITUS....SIVU 45
KONEEN KUVAUS....SIVU 45/46
VARNOSTNE ZAŠČITE....SIVU 46
KILVET....SIVU 46
KULJETUS JA KAYTT NOTTO....SIVU 46
AKKU....SIVU 46
KÄYTTÖ....SIVU 46/47
HUOLTO....SIVU 47
VIKOJEN ETSINTÄ....SIVU 48

TEKNISET OMINAISUUDET

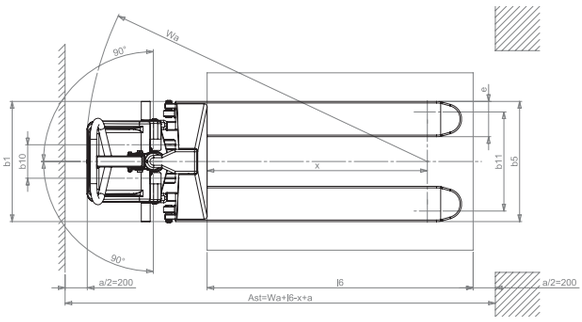

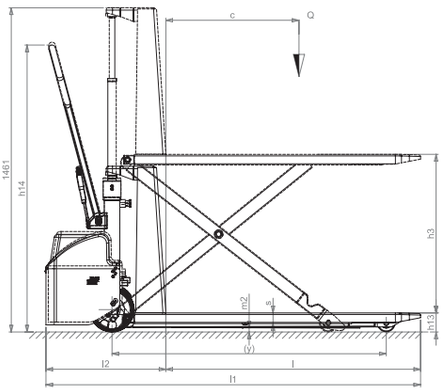

KUVAUS	1.1	VALMISTAJA			PR INDUSTRIAL	PR INDUSTRIAL	PR INDUSTRIAL	PR INDUSTRIAL	PR INDUSTRIAL
	1.2	MALLI			HX10E 1150x540	HX10E 1150x680	HX10E 1525x540	HX10E 1800x540	HX10E 2000x540
	1.3	PROPULSIO			SÄHKÖ	SÄHKÖ	SÄHKÖ	SÄHKÖ	SÄHKÖ
	1.4	OHJAUSJÄRJESTELMÄ			TALUTTETAVA TRUKKI	TALUTTETAVA TRUKKI	TALUTTETAVA TRUKKI	TALUTTETAVA TRUKKI	TALUTTETAVA TRUKKI
	1.5	KANTOKYKY	Q	kg	1000	1000	1000	1000	1000
	1.7	PAINOPISTE	c	mm	600	600	762	900	1000
	1.8	KUORMAPYÖRIEN AKSELIVÄLI HAARUKAN ALUSTASTA	x	mm	993	993	1368	1643	1843
	1.9	AKSELIVÄLI	y	mm	1236	1236	1611	1886	2086
PAINOT	2.1	KÄYTTÖMASSA AKUN KANSSA (katso rivi 6,5)		kg	139 (144*)	146	235 (240*)	259 (264*)	262 (267*)
	2.2	AKSELIEN KUORMITUS KUORMAN KANSSA, ETU/TAKA		kg	429/710 (434/710*)	434/712 (439/712*)	531/704 (536/704*)	572/687 (577/687*)	584/678 (589/678*)
	2.3	AKSELIEN KUORMITUS ILMAN KUORMAA, ETU/TAKA		kg	111/28 (116/28*)	116/30	155/80 (160/80*)	179/81 (183/81*)	180/82 (185/82*)
RUNKORENKAAT	3.1	RENKAAT			G/P	G/P	G/P	G/P	G/P
	3.2	ETURENKAIDEN MITAT (Ø x leveys)			200x50	200x50	200x50	200x50	200x50
	3.3	TAKARENKAIDEN MITAT (Ø x leveys)			80x50	80x50	80x50	80x50	80x50
	3.4	SIVURENKAIDEN MITAT (Ø x leveys)			-	-	-	-	-
	3.5	ETU/TAKARENKAIDEN LUKUMÄÄRÄ (x=VETOYKSIKKÖ)			2/2	2/2	2/2	2/2	2/2
	3.6	ETURENKAIDEN VÄLI	b_{10}	mm	150	150	150	150	150
	3.7	TAKARENKAIDEN VÄLI (MIN/MAX***)	b_{11}	mm	447	587	447	447	447
MITAT	4.1	NOSTOKORKEUS	h_3	mm	715	715	715	715	715
	4.9	OHJAUSPYÖRÄN KORKEUS OHJAUSASENNOSSA MIN/MAX	h_{14}	mm	915/1300	915/1300	915/1300	915/1300	915/1300
	4.15	LASKETTUJEN HAARUKOIDEN KORKEUS	h_{13}	mm	85	85	85	85	85
	4.19	KOKONAISPITUUS	l_1	mm	1690	1690	2065	2340	2540
	4.20	VETOYKSIKÖN PITUUS	l_2	mm	540	540	540	540	540
	4.21	KOKONAISLEVEYS (ETU/TAKA MIN/MAX***)	b_1	mm	540	680	540	540	540
	4.22	HAARUKOIDEN MITAT	s/e/l	mm	48/160/1150	48/160/1150	48/160/1525	48/160/1800	48/160/2000
	4.25	HAARUKOIDEN LEVEYS (MIN/MAX***)	b_5	mm	540	680	540	540	540
	4.7	VAPAATILA AKSELIVÄLIN PUOLIVÄLISSÄ	m_2	mm	21	21	21	21	21
	4.34	PITKITTÄINEN LIIKKUMATILA 800X1200 KOKOISELLE LAVALLE	A_{st}	mm	1948	1948	2273	2548	2748
	4.35	OHJAUSSÄDE	W_a	mm	1541	1541	1916	2191	2391
NOSTO NOPEUS KUORMALLA / ILMAN	4.2	NOSTO NOPEUS KUORMALLA JA ILMAN		m/s	0,08/0,13	0,08/0,13	0,08/0,13	0,08/0,13	0,08/0,13
	4.3	LASKU NOPEUS KUORMALLA JA ILMAN		m/s	0,13/0,06	0,13/0,06	0,13/0,06	0,13/0,06	0,13/0,06
MOOTTORIN TEHO / AKUN JÄNNITE / AKUN PAINO	5.2	NOSTOMOOTTORIN TEHO		kW	1,6	1,6	1,6	1,6	1,6
	5.6	AKKUJÄNNITE, NIMELLISTEHO		V/Ah	12/60	12/60	12/60	12/60	12/60
	5.5	AKUN PAINOT		kg	14	14	14	14	14
	7.1	MELUISUUS KÄYTTÄJÄN KORVIEN TASOLLA		dB(A)	67	67	67	67	67

* Tasasuuntaajalla varustettu versio

	1.2	MALLI			HX10E 1150x540 GEL/PLUS	HX10E 1525x540 GEL/PLUS	HX10E 1800x540 GEL/PLUS	HX10E 2000x540 GEL/PLUS
	2.1	KÄYTTÖMASSA AKUN KANSSA (katso rivi 6,5)		kg	145	241	265	268
	2.2	AKSELIEN KUORMITUS KUORMAN KANSSA, ETU/TAKA		kg	435/710	537/704	578/687	590/678
	2.3	AKSELIEN KUORMITUS ILMAN KUORMAA, ETU/TAKA		kg	117/28	161/80	184/81	186/82
	4.19	KOKONAISPITUUS	l1	mm	1720	2095	2370	2570
	4.20	VETOYKSIKÖN PITUUS	l2	mm	570	570	570	570
	4.34	PITKITTÄINEN LIIKKUMATILA 800X1200 KOKOISELLE LAVALLE	Ast	mm	1978	2303	2578	2778
	4.35	OHJAUSSÄDE	Wa	mm	1571	1946	2221	2421
	5.6	AKKUJÄNNITE, NIMELLISTEHO		V/Ah	12/50	12/50	12/50	12/50
	5.5	AKUN PAINOT		kg	19	19	19	19

KONEEN KÄYTTÖTARKOITUS (4.2) (KATSO KUVA 1)

Tämä kone on suunniteltu kuormien nostamiseen ja kuljettamiseen täysin tasaisilla alustoilla. Ajaja käytt konetta kävellen. Tunnistuskilpi A (kuva 3) osoittaa nostokapasiteetin, jota ei työntekijöiden turvallisuuden säilyttämiseksi ja ajoneuvon pitämiseksi vahingoittumattomana saa koskaan ylitt. Pyydämme Teitä noudattamaan koneen turvallisuus, käyttö- ja huolto-ohjeita ehdottoman tarkasti. Minkä tahansa lisävarustuksen asentaminen koneeseen edellytt Valmistajan valtuutusta. Tätä trukkia voidaan käytt työalueilla, joilla työskentelijä on pakotettu usein pysähtym n nostaakseen manuaalisesti kuormia; sitä voidaan käytt sekä normaalisti trukkina että myös nostettavissa olevana työalustana. Kuorman nostaminen vaadittuun korkeuteen vähent tapeettomia ponnistuksia ja parantaa kiinteän ja liikkuvan työpaikan ergonomisuutta. Sähköinen kuormien nosto nopeuttaa ja helpottaa toistuvia työkorkeuden muutoksia.

HUOMAA: Käyttäjän korkeudelta täydellä kuormituksella mitattu nenpaine on 70 dB(A); täten jos konetta käytet n usein, suosittelemme käyttäm n kuulosuojaimia (korvakuulokkeet, korvatulpat jne).

KONEEN KUVAUS (5.3) (KATSO KUVA 2)

1 - Alusta

Rakenne on valmistettu juottamalla korkealaatuisista materiaaleista ja täten se on riittävän vastustuskykyinen paineelle, jonka alaiseksi trukki joutuu. Kaksi etupyör ja sivuilla olevat vakauttajat takaavat 4 tukipisteen vakauden.

2 - Ohjaustanko

Ohjaustankoa käytet n trukin työnt n ja ohjaukseen. Ohjaustanko palaa automaattisesti yläasentoon, kun se vapautetaan. Tämä on suunniteltu käyttäjän käsien suojaamiseksi.

3 - Nostosylinteri

Nostaa alustan tarvittavaan korkeuteen yhdellä ainoalla liikkeellä. Käytetyt materiaalit takaavat käyttäjän turvallisuuden mekaanisten vikojen kannalta.

4 – Akku

Akku on tyypilt n starttiakku ja se sijaitsee suojalaatikon (numero 8) sisällä, joka on helposti avattavissa. Akun uudelleenlataamiseksi yhdistä akkulaturin pistoke latauspistorasiaan (numero 11), joka sijaitsee kannatinosalla (numero 9). Tuen päälle ulosvedetyt neljä kannatinta (viite 9) ja joustava hihna estävät akun kaikki liikkeet (viite 4). Kilvestä “F” (kuva 3) käyvät ilmi akun tunnistetiedot.

5 – Ohjaavat pyörät
Kaksi joustavaa, kumista pyör takaavat ohjattavuuden siten, ettei käyttäjälle aiheudu liikaa rasitusta.
6 - Kuormapyörät
Kaksi rullalaakereilla varustettua nailonpyör kantavat helposti niille asetetun kuorman.
7 - Vakauttajat
Kaksi sivuilla sijaitsevaa vakauttajaa asettuvat käytt n automaattisesti, kun haarukat ovat yli 400 mm korkeudella maasta. Ne antavat trukille erittäin hyvän vakauden estäen kaatumisen sivulle ja nostaen ohjaavat pyörät 10 mm korkeudelle maasta.
8 - Akun suojalaatikko
Suojaa akkua iskuilta; voidaan helposti irrottaa sen sisällä olevien osien huoltamista varten.
9 - Kannatinosa
Kannatinosaan on kiinnitetty hydraulinen laitteisto ja akku. Se on suunniteltu suojaamaan: A) Käyttäjän jalkoja B) Sähkölaitteita C) Hydraulisia laitteita D) Akkua
10 – Hydraulinen keskus
Hydrauliseen keskukseen on asennettu turvalaitteet käyttäjän suojaamiseksi eli laskun kontrollointi ja maksimipaineventiili.
11 – Latauspistorasia
Sijaitsee kannatinosalla; käytet n akun uudelleenlataukseen, jolloin se yhdistet n akkulaturin pistokkeeseen.
12 - Akkulaturi
Akkulaturin on suunniteltu siten, että se keskeytt virran toimituksen automaattisesti, kun akku on täysin latautunut. Käytt varten seuraa tarkoin seuraavia tämän käsikirjan ohjeita.
13 - Latauspistorasia
Tasasuuntaajalla varustettu versio (kuva 2a)
14 - Pääkatkaisin

TURVALLISUUSLAITTEET (6.9) (KATSO KUVA 2)
1) PÄÄKATKAISIN (VIIT. 14); 2) VIRTAUSVENTTIILI; 3) PAINEENRAJOITUSVENTTIILI; 4) SUOJAPUSKURIT;

KILVET(13.2) (KATSO KUVA 3)
Koneessa ovat näkyvissä seuraavat kilvet: A) Kilpi ajoneuvon tyypin tunnistamiseen B) Leikkausvaarasta kertova kilpi C) Symbolit, jotka osoittavat kontrollitoiminnot
D) Valjaiden kiinnityskohdat osoittava kilpi E) Jalkojen vahingoittumisen vaarasta kertova kilpi F) Akkukilpi G) Painopisteen kohdan osoittava kilpi H)Laatta “lue kirjasta”
HUOMAA: Kilpiä ei pidä miss n tapauksessa poistaa tai muuttaa lukukelvottomiksi.

KULJETUS JA KÄYTT NOTTO (14.2)
Trukin kuljettamiseksi käytä valjaita varten asetettuja kohtia, jotka on osoitettu D-kilvillä (kuva 2). Koneen paino on osoitettu tunnistuskilvessä A (kuva 2). Ennen koneen käynnistystä tarkista, että kaikki sen osat, turvalaitteet mukaanluettuina ovat täydellisessä kunnossa työskentelyä varten.

AKKU (16.2)
Ohjeet, turvatoimet ja huolto
Akun tarkastuksen, latauksen ja vaihdon voi tehdä vain valtuutettu ammattilainen, joka noudattaa valmistajan ohjeita. Tupakointi ja helposti syttyvien, kipinöitä synnyttävien materiaalien pito trukin tai akkulaturin lähellä on kielletty. Ympäristö täytyy pitää hyvin ilmastoituna. Osien kannet täytyy pitää kuivina ja puhtaina. Poista kaikki ulosvuotanut happo, levitä hiukan vaseliinia päätteille, jonka jälkeen tiukenna ne(koska geeliakkujen elektrolyytti on geeliytyneessä muodossa, niitä ei tarvitse erikseen huoltaa). Akun paino ja koko voi vaikuttaa trukin vakauteen. Täten jos trukkiin asennetaan standardeista poikkeava akku, on suositeltavaa ottaa yhteys VALMISTAJAAN vaadittavan valtuutuksen saamiseksi. Haarukoiden nosto ja lasku uudelleenlatauksen aikana on kielletty. Kun akku vaihdetaan, toimita vanha akku lähimmälle huoltoasemalle.

Akun lataus
On suositeltavaa ladata akku joka päivä käytön jälkeen noudattaen seuraavia ohjeita:
• Irrota akun suojalaatikko (numero 8/ kuva 2).
• Laske haarukat.
• Paljasta akun osat
• Yhdistä akkulaturin pistoke akun latauspistorasiaan (numero 11/kuva 2)
• Siirrä akkulaturi ON-asentoon
• Kun akku on täysin ladattu, akkulaturi keskeytt virran toimituksen, ja STOP-valo syttyy. Tällöin sammuta (OFF-asento) ja vedä pistoke ulos.
• Tarkista osien elektrolyyttitaso kerran viikossa.
• Sulje akun osat ja kuivaa ne.

Tasasuuntaajalla varustettu versio (fig. 2a)
• Laske alas haarukat
• Aseta virransyöttöjohdon pistoke (rif.13/fig.2) pistorasiaan
• Latausvaiheen aikana akkulaturi estää kaikki nostotoimenpiteet. VIHREÄ LED palaa merkkinä siitä, että lataus on valmis. Nyt pistoke voidaan irrottaa pistorasiasta ja konetta voidaan taas käyttää
TÄRKEÄÄ: geeliakkujen lataamiseen tulee käyttää ainoastaan siihen erityisesti tarkoitettuja akkulatureita.
VAROITUS: Älä koskaan käytä akkua täysin loppuun ja vältä osittaista uudelleenlatausta: jos akkujen annetaan tyhjentyä liikaa, niiden käyttöikä lyhentyy.

Akun vaihto (17.3)
a) Irrota akku suojuksistaan
b) Irrota kaapelit akun navoista
c) Vedä akku ulos
d) Asenna uusi akku paikalleen nouodattaen ylläolevia ohjeita päinvastaisessa järjestyksessä eli aseta uusi akku paikalleen ja yhdistä se oikein.
(HUOMAA: Uuden akun täytyy olla aina samantyyppinen kuin korvattava akku).
TÄRKEÄÄ: KÄYTÄ RIKKIHAPPOA VAROVAISESTI, SE ON MYRKYLLISTÄ JA KORROOSIOTA AIHEUTTAVAA (GEELIAKKUJEN ELEKTROLYYTTI ON YHTÄ LAILLA SYÖVYTTÄVÄÄ, JOTEN AKKUJA EI MISSÄÄN TAPAUKSESSA SAA AVATA). JOS IHO TAI VAATTEET JOUTUVAT KOSKETUKSIIN TÄMÄN HAPON KANSSA, PESE NE SAIPPUALLA JA RUNSAALLA VEDELLÄ. ONNETTOMUUSTAPAUKSISSA OTA YHTEYS LÄÄKÄRIIN!!!
HUOMAA: Akun vaihdon jälkeen toimita käytetty akku lähimmälle huoltoasemalle (myös geeliakut on kierrätettävä, koska ne sisältävät lyijyä).

Akun tarkastus
Lue huolella akun valmistajan käyttö- ja huolto-ohjeet. Tarkasta, ettei ruostetta esiinny, että navoilla on vaseliinia (geeliakkuja ei tarvitse tarkistaa muuten), ja että happoa on 15 mm anodien yläpuolella. Jos akun osat eivät ole peitossa, kaada niiden päälle tislattua vettä. Mittaa elektrolyyttitiheys tiheysmittarilla akun lataustason varmistamiseksi.

KÄYTTÖ (18.3)
Tämä kuljetin on suunniteltu taakkojen kuljetukseen ja nostoon laitteella tai säiliöissä tasaisella lattialla, suorapohjaisilla ja riittävän lujilla.
ITrukkia on käytettävä seuraavien ohjeiden mukaisesti:
Ajajan täytyy toimia ajaessaan seuraavien ohjeiden mukaan siten, että hän pysyttelee suhteellisen kaukana vaarallisilta alueilta (kuten mastot, haarukat, ketjut, väkipyörät, ajo- ja vakautuspyörät tai mikä muu tahansa liikkuva osa), joilla kädet ja/tai jalat voivat musertua:
Turvallisuusohjeet
Trukkia on käytettävä seuraavien ohjeiden mukaisesti:
A) Älä lastaa trukkia yli A-kilvessä (kuva 3) osoitetun maksimikuorman, koska trukki ei pysty tätä nostamaan ja täten aiheutuu paljon vahinkoa.
B) Älä kuormita haarukoita toispuolisesti.
C) Jaa kuorma tasaisesti kummallekin haarukalle.

D) Älä nosta kuormaa haarukoiden päillä.
E) Ihmisten kuljetus tai nosto on kielletty.
F) Ajo alueille, joilla on liikkeessä olevia osia, on kielletty.
G) Muutosten tekeminen trukin rakenteeseen on kielletty.
H) Trukin hinaaminen, silloin kun haarukat ovat yli 400 mm korkeudella maasta, on kielletty.
I) Koneen ajajan täytyy tuntea ajoneuvon käyttöohjeet ja käytt sopivaa vaatetusta.
L) Trukin hinaaminen vetämällä sitä sähköisin tai mekaanisin keinoin on kielletty; sitä saa liikuttaa ainoastaan ihmisvoimin.
M) Nosto/lasku-painikkeen käyttäminen, kun akku on latauksessa, on kielletty.
N) Turvalaitteiden käytöstäpoisotto tai irrottaminen on ehdottomasti kielletty.
O) Ennen työn aloitusta trukin ajajan täytyy tarkastaa
• että lastaushaarukat ovat moitteettomassa kunnossa
• että akkun on ladattu, hyvin kiinnitetty ja sen osat täysin kuivat ja puhtaat
P) Haarukkatrukista vastuullinen ajaja ei saa antaa henkilöiden, joilla ei ole siihen lupaa, ajaa trukkia tai astua haarukoiden päälle.
Q) Jos trukkia kuljetetaan hississä, se täytyy ajaa hissiin haarukat edellä (sitä ennen täytyy varmistua siitä, että hissillä on riittävä kantokyky).
R) Trukin käyttö tai parkkeeraus täytyy aina tapahtua suojassa sateelta ja lumelta eikä sitä saa käytt hyvin kosteilla alueilla.
S) Käyttölämpötila -12 °C / +40 °C

HUOMAA: VALMISTAJA EI VASTAA VIOISTA TAI ONNETTOMUUKSISTA, JOTKA JOHTUVAT HUOLIMATTOMUUDESTA, OSAAMATTOMUUDESTA, EPÄPÄTEVIEN HENKILÖIDEN TEKEMISTÄ ASENNUKSISTA JA TRUKIN VÄÄRÄSTÄ KÄYTÖSTÄ.

HUOMIO: Koska kone on pantografi-trukki, se mukauttaa nostamisen aikana vakauttaan vähentäen välimatkaa vakauttajien ja kuormapyörien välillä. Kiinnitä täten huomiota painon asettamiseen oikealla tavalla haarukoille ja varmista, että kuorman painopiste on yhteneväinen valmistajan ilmoittaman kanssa. Jos painoja ei ole jaettu oikein, ja painopisteet poikkeavat valmistajan ilmoittamista, pantografi-trukki voi noston ensivaiheessa näytt vakaalta, mutta voi kaatua yllättäen , jos painopiste liikkuu kuormapyörien linjan yli.

Liikuttaminen

Hinaa trukkia ohjaustangon (numero 2/kuva 2) avulla kohti työskentelyaluetta. Ohjaa trukkia hitaasti, koska äkkinäiset liikkeet voivat aiheuttaa vaaratilanteita. Liikuta konetta ainoastaan kuorma ja haarukat alhaalla, maksimissaan 300 mm korkeudella maasta.

Työskentely

Kuormahaarukoiden nostamiseksi paina painikkeen ylemp osaa kunnes haluttu korkeus on saavutettu ja samoin niiden laskemiseksi paina painikkeen alempaa osaa. Trukki liikkuu vapaasti kunnes haarukat saavuttavat noin 400 mm korkeuden maasta, jonka jälkeen kaksi sivuilla olevaa vakauttajaa (numero 7/kuva 2) alkavat toimia jähmettäen koneen ja estäen kaiken sivuttaisen liikkeen.

FIG. 4

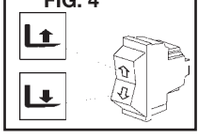

HUOLTO (20.3)

Huomaa: Huollon täytyy tapahtua ammattihenkilön toimesta, ja vähint n kerran vuodessa trukille täytyy tehdä yleishuolto .
Huomaa myös: Ennen minkä tahansa huollon tai tarkastuksen tekemistä katkaise aina yhteys akkuun.

HUOLTOTÖIDEN AJANKOHDAT

OSA	TARKASTUSKOHTEET	JOKA		
		3 KK	6 KK	12 KK
ALUSTA	Tarkasta kuormankantoon liittyvät osat.		●	
PYÖRÄT	Tarkasta kuluminen ja repeämät.	●		
	Rullalaakerit ja kiinnitys	●		
OHJAUS	Tarkasta liikkumavara.	●		
HYDRAULINEN JÄRJESTELMÄ	Tarkasta letkujen ja liitosten toiminta.	●		
	Öljytaso		●	
	Vaihda öljyt 1,75 l (32 Cst. 40°C).			●
	Tarkasta maksimipaineventtiili.			●
SÄHKÖINEN JÄRJESTELMÄ	Tarkasta toiminta	●		
	Yhteydet ja kaapelit	●		
	Kontrollipainike	●		
SÄHKÖMOOTTORI	Tarkasta harjojen kuluminen ja repeämät		●	
VOITELU	Voitele liitokset	●		

HUOMAA: Käytä hydraulista öljyä, ei miss n tapauksessa moottori- tai jarruöljyä.
Huomaa myös: Käytettyä öljyä hävitettäessä ota huomioon ympäristö. Öljy pitäisi varastoida säili n, joka myöhemmin pitäisi toimittaa lähimmälle huolto-asemalle. Älä kaada öljyä maaper n tai epäsopiviin paikkoihin.

TRUKIN PUHDISTUS: Puhdista trukin osat kostealla liinalla lukuunottamatta sähköisiä ja elektronisia osia. Älä käytä suoraa vesisuihkua, höyryä tai helpostisyttyviä nesteitä. Puhdista sähkö- ja elektroniset osat kostealla matalapaineisella (maksimissaan 5 bar) paineilmalla tai ei-metallisella harjalla.

VIKOJEN ETSINTÄ

HAARUKAT EIVÄT NOUSE (22,2 + X3):

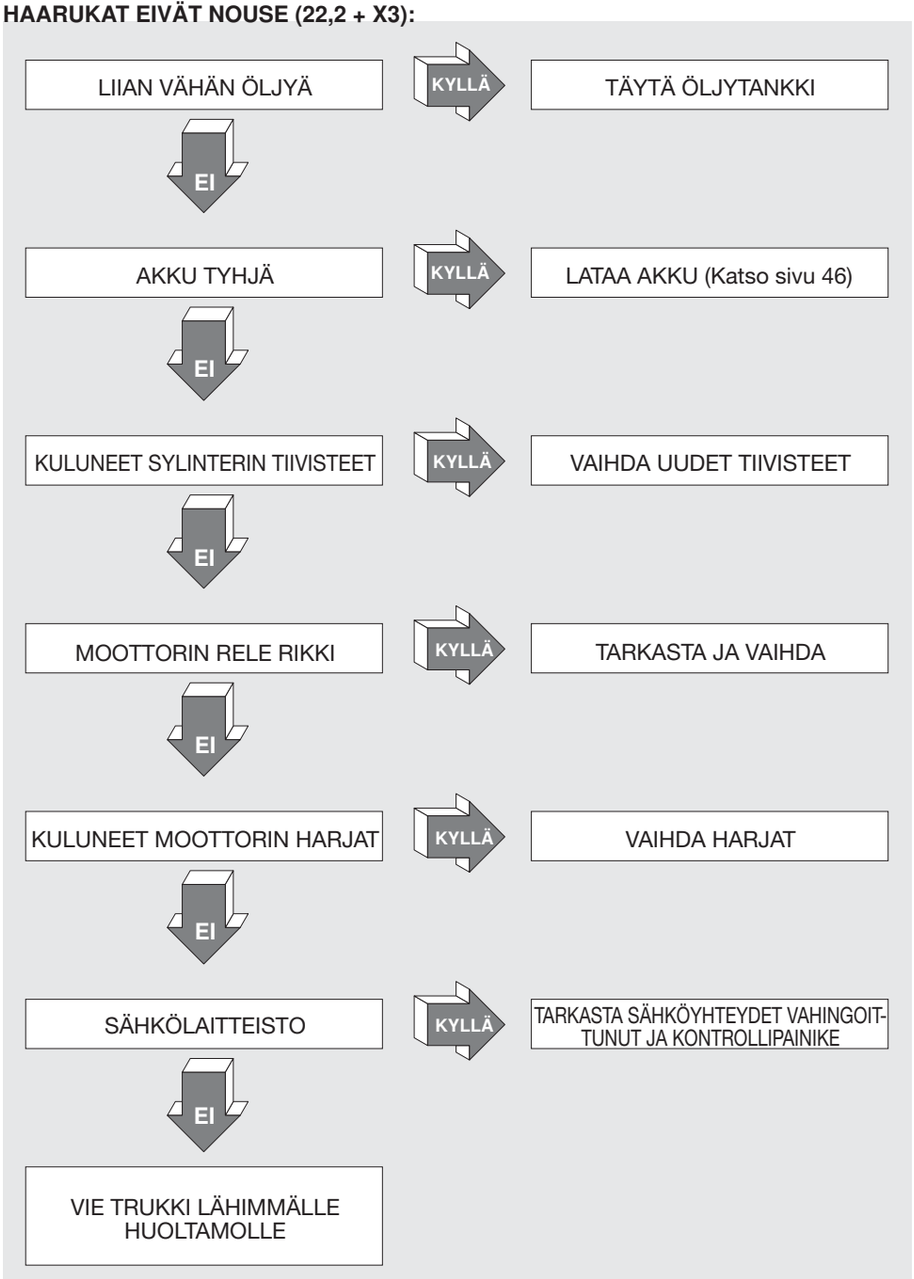

HAARUKAT EIVÄT LASKEUDU (29,1):

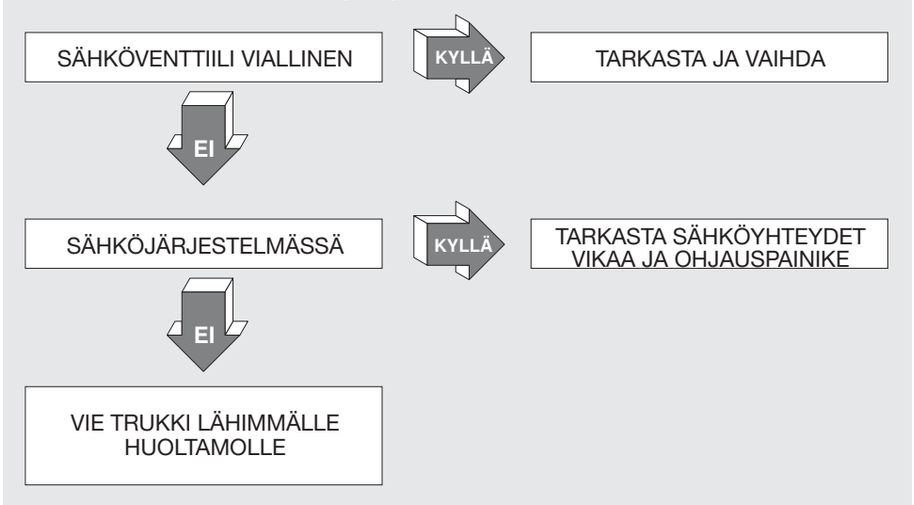

FI

YHTEENVETO

AUTOLEVELING-JÄRJESTELMÄ .....pag. 12
VALOKENNON SÄÄTÖTOIMENPITEET.....pag. 12
AJASTIMEN SÄÄTÖ .....pag. 12

1. AUTOLEVELING-JÄRJESTELMÄ

AUTOLEVELING-järjestelmän avulla materiaalin korkeus haarukoiden työpöydällä voidaan pitää jatkuvasti samana. Korkeuden määrää valokennojen asento. Tämä työtason jatkuva säätö tapahtuu automaattisesti normaalin lastaus-tai purkutyön aikana. Tämä mahdollistaa huomattavan ajan säästön ja antaa koneenkäyttäjälle mahdollisuuden omistautua kokonaan tehtävälleen, jolloin saksinostolavan pumppua ei tarvitse jatkuvasti käynnistää korkeuden säätöä varten.

AUTOLEVELING-järjestelmä koostuu pääasiassa seuraavista osista (ks. KUVA.1 ja 2):
1. valokenno: laite, joka tunnistaa sen lähettimestä tietyllä etäisyydellä olevat esineet (herkkyysetäisyyttä voidaan säätää – ks. kapp.2)
2. äänimerkinantolaite: ilmoittaa koneenkäyttäjille liikkuvien osien vaarasta antamalla äänimerkin koneen automaattisen liikkeen aikana.
3. varsi: valokennon sisältävän laatikon tuki ja ohjain
4. ajastin: laite, jonka avulla voidaan säätää aika, joka kuluu valokennon aktivoinnista koneen liikkeeseen (ks. kapp.3).
5. valitsin nousu-lasku: kolmiasentoinen katkaisija, jonka avulla voidaan valita koneen toimintatapa: automaattinen nousu tyhjennyksen aikana (yläasento), käsikäyttö (keskiasento), automaattinen alas lasku lastauksen aikana (ala-asento),
6. säätönuppi: mahdollistaa valokennon sisältävän laatikon asennon säädön.

Valitsimen (viite 5 kuva 2) avulla on mahdollista valita koneen liikkeen suunta:
- nousu, nostaa ylös työtasoa sitä mukaan, kun se tyhjennetään
- Käsikäyttö: sulkee pois AUTOLEVELING-järjestelmän ja mahdollistaa koneen normaalin käytön
- lasku, laskee alas työtason sitä mukaan, kun sitä lastataan

Lastauksen näkyvyyskulmaa sekä valokennon korkeutta voidaan säätää säätönupin (viite 6 kuva 2) avulla. Korkeutta voidaan säätää 400 - 800 mm maasta. Näkyvyyskulmaa voidaan muuttaa kääntämällä laatikkoa, joka sisältää valokennon. Älä käännä sitä kaapeleiden kireyden salliman rajan yli, jotta kaapelit eivät vahingoitu.

Lisäksi on mahdollista säätää laitteen herkkyyden etäisyyttä säätämällä laatikon sisäpuolella olevia säätimiä (katso valokennon käyttöohje, ks. kapp.2).

Ennen jokaista käyttökertaa koneenkäyttäjän tulee varmistaa, että valokenno ei ole vahingoittunut, että se on suunnattu oikeaan asentoon ja että se ei ole likainen.

Koneen automaattitoiminnan aikana (nousu tai lasku) koneenkäyttäjä on epäihanteellisessa asennossa koneen käyttöä varten, t.s. lastaushaarukoiden puolella, kaukana ohjauslaitteesta. Koneen automaattisten liikkeiden aikana tulee tämän takia olla erityisen varuillaan.
- Koneenkäyttäjän tulee asettua välittömästi kauemmas, kun kone aloittaa automaattiset liikkeet, josta äänimerkinantolaite ilmoittaa.
- Materiaali tulee lastata tai tyhjentää tasaisesti koko haarukoiden pituudelta, jotta kone pysyy koko ajan vakaana ja vältetään kaatumisriski.
- Koneenkäyttäjän tulee valvoa konetta sen automaattisten liikkeiden aikana ja jos koneenkäyttäjä poistuu koneelta, toimintavalitsin tulee asettaa keskiasentoon (käsikäyttö).
- Koneenkäyttäjän tulee lisäksi varmistaa, että mikään esine ei putoa valokennon läheisyyteen tai asettaa pysyvä peite valokennon päälle.

Koneen automaattinen alastulo päättyy turvakorkeudelle maasta koneenkäyttäjän jalkojen litistymisriskin välttämiseksi.

Kone lasketaan alas minimitasoon käsiohjauksella.

2. VALOKENNON SÄÄTÖTOIMENPITEET

Valokennoa säädetään käyttämällä viitteenä kiinteätä pistettä, joka sijaitsee haarukoilla olevan kuorman maksimietäisyydellä (haarukoiden kärjen läheisyydessä). Tällöin valokenno havaitsee valokennon ja kiinteän pisteen välissä olevan esineen.

Säätöohjeita varten katso kuvatekstit:
1. Painike TEACH
2. Merkkivalot: Vakauden merkkivalo (vihreä) Itseasetuksen merkkivalo (punainen ja vihreä)
3. Toiminnan merkkivalo (oranssi)
4. Valitsin TEACH/RUN
5. Valitsin L-ON/D-ON
6. Valitsin NORMAL/ZONE

Valokennon säätö tapahtuu seuraavalla tavalla:
- Aseta toimintatavan valitsin asentoon TEACH
- Aseta toimintatavan valitsin NORMAL/ZONE asentoon NORMAL
- Paina painiketta TEACH kun viitepiste on valittu: itseasetuksen merkkivalo syttyy (punainen) (2)
- Aseta toimintatavan valitsin asentoon RUN. Valitse toimintatapa L-ON o D-ON (valoimpulssi tai pimeä).

Kynnys (a) asetetaan viitepisteen edessä 20% etäisyydellä viitepisteestä. Ulostulo on ON tuntoelimen ja L välillä (a).

3. AJASTIMEN SÄÄTÖ

On mahdollista säätää valokennon aktivoimisen ja koneen liikkeiden välinen aika käyttämällä ajastimen (viite 4 kuva 2) etupaneelia (kuva 5):
A. Led:
- vilkkuu hitaasti: virransyöttö ON, rele OFF
- vilkkuu nopeasti: virransyöttö ON, ajastin käynnissä, rele OFF
- kiinteä: virransyöttö ON, rele ON

B. Viiveen säätö
C. Dip-kytkin: aika-asteikkojen ja toimintojen valinta

Viivettä säädetään valitsemalla ensin aika-asteikko (tämä toimenpide suoritetaan ennen, kuin ajastimeen syötetään virtaa) käyttämällä ensimmäistä kolmea dip-kytkintä (viite C kuva 5) kuvan 6 osoittamalla tavalla ja sen jälkeen asetetaan viive säätimen avulla (viite B kuva 5)

SK OBSAH (1.3)

TECHNICKÉ ÚDAJE..... str. 30
POUŽITIE STROJA..... str. 30
POPIS VOZÍKA..... str. 31
ŠTÍTKY..... str. 31
PREPRAVA A ZOSTAVENIE..... str. 31
BATÉRIA..... str. 31
POUŽITIE..... str. 32
ÚDRŽBA..... str. 33
ODSTRÁNENIE PORÚCH..... str. 33

TECHNICKÉ ÚDAJE

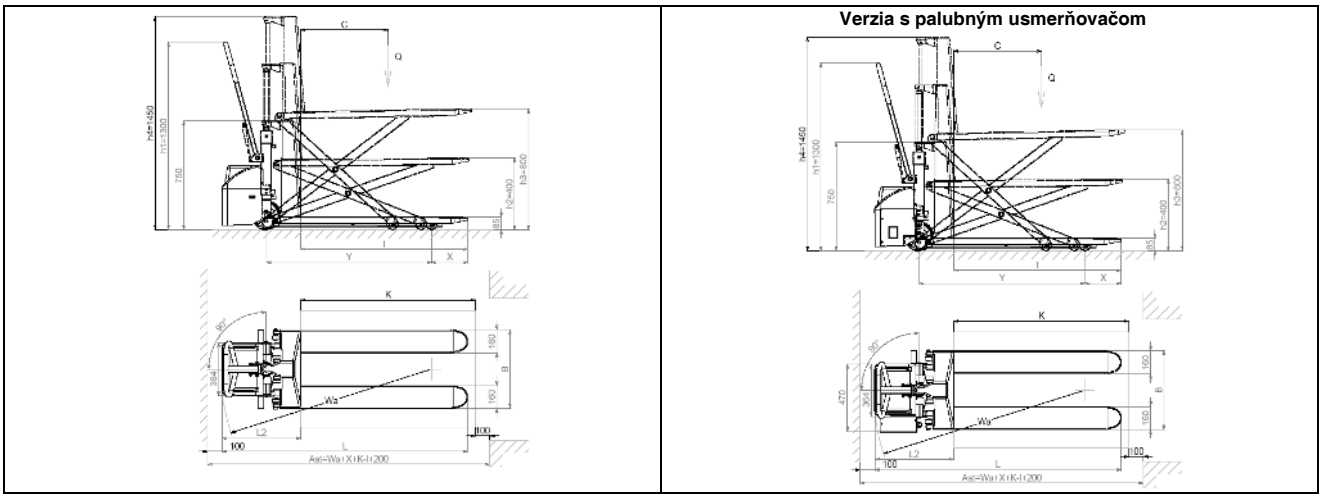

POPIS	1.1	VÝROBCA			PR INDUSTRIAL	PR INDUSTRIAL	PR INDUSTRIAL	PR INDUSTRIAL	PR INDUSTRIAL
	1.2	MODEL			HX10E 1150x540	HX10E 1150x680	HX10E 1525x540	HX10E 1800x540	HX10E 2000x540
	1.3	POHON			ELECTRICKÝ	ELECTRICKÝ	ELECTRICKÝ	ELECTRICKÝ	ELECTRICKÝ
	1.4	SYSTÉM RIADENIA			POJAZDNY	POJAZDNY	POJAZDNY	POJAZDNY	POJAZDNY
	1.5	NOSNOS	Q	kg	1000	1000	1000	1000	1000
	1.6	A ISKO	c	mm	600	600	762	900	1000
	1.8	NÁKLADOVÁ VZDIALENOS OSI OD ZÁKLADNE VIDLICE	x	mm	993	993	1368	1643	1843
	1.9	RÁZVOR	y	mm	1236	1236	1611	1886	2086
HMOTNOSTI	2.1	PREVÁDZKOVÁ HMOTNOS S BATÉRIOU (vi riadok 6,5)		kg	139 (144*)	146	235 (240*)	259 (264*)	262 (267*)
	2.2	OSOVÉ ZA A ENIE S NÁKLADOM, VPREDU/VZADU		kg	429/710 (434/710*)	434/712 (439/712*)	531/704 (536/704*)	572/687 (577/687*)	584/678 (589/678*)
	2.3	OSOVÉ ZA A ENIE BEZ NÁKLADU, VPREDU/VZADU		kg	111/28 (116/28*)	116/30	155/80 (160/80*)	178/81 (183/81*)	180/82 (185/82*)
RÁM/KOLESÁ	3.1	PNEUMATIKY			G/P	G/P	G/P	G/P	G/P
	3.2	ROZMERY PREDN CH KOLIES (x šírka)			200x50	200x50	200x50	200x50	200x50
	3.3	ROZMERY ZADN CH KOLIES (x šírka)			80x50	80x50	80x50	80x50	80x50
	3.4	ROZMERY BO N CH KOLIES (x šírka)			-	-	-	-	-
	3.5	PO ET KOLIES (x HNACIA JEDNOTKA) VPREDU/VZADU			2/2	2/2	2/2	2/2	2/2
	3.6	ROZCHOD KOLIES VPREDU	b10	mm	150	150	150	150	150
	3.7	ROZCHOD KOLIES VZADU MIN/MAX	b11	mm	447	587	447	447	447
ROZMERY	4.4	V ŠKA ZDVIHU	h3	mm	715	715	715	715	715
	4.9	V ŠKA RIADIACEJ RUKOV TE V POLOHE RIADENIA MIN/MA	h14	mm	915/1300	915/1300	915/1300	915/1300	915/1300
	4.15	V ŠKA SPUSTEN CH VIDLÍC	h13	mm	85	85	85	85	85
	4.19	CELKOVÁ D KA	l1	mm	1690	1690	2065	2340	2540
	4.20	D KA HNACEJ JEDNOTKY	l2	mm	540	540	540	540	540
	4.21	CELKOVÁ ŠÍRKA, VPREDU/VZADU MIN/MA	b1	mm	540	680	540	540	540
	4.22	ROZMERY VIDLÍC	s/e/l	mm	48/160/1150	48/160/1150	48/160/1525	48/160/1800	48/160/2000
	4.25	ŠÍRKA VIDLÍC MIN/MA	b5	mm	540	680	540	540	540
	4.32	SVETLOS V STREDE RÁZVORU	m2	mm	21	21	21	21	21
	4.34	PRIESTOR PRE POZD NE ULO ENIE PALIET 00 1200	Ast	mm	1948	1948	2273	2548	2748
	4.35	POLOMER OTÁ ANIA	Wa	mm	1541	1541	1916	2191	2391
VÝKON	5.2	R CHLOS ZDVIHU, NALO EN /NENALO EN		m/s	0,08/0,13	0,08/0,13	0,08/0,13	0,08/0,13	0,08/0,13
	5.3	R CHLOS SP Š ANIA, NALO EN /NENALO EN		m/s	0,13/0,06	0,13/0,06	0,13/0,06	0,13/0,06	0,13/0,06
ELEKTRICKÉ MOTORY	6.2	VÝKON MOTORA PRE ZDVIHNUTIE		kW	1,6	1,6	1,6	1,6	1,6
	6.4	NAPÄTIE BATÉRIE, MENOVITÁ KAPACITA C5		V/Ah	12/60	12/60	12/60	12/60	12/60
	6.5	HMOTNOS BATÉRIE		kg	14	14	14	14	14
	8.4	HLU NOS PRE UCHO PRACOVNÍKA OBSLUHY		dB(A)	67	67	67	67	67

G Guma, P Polyuretán Verzia s palubn m usmer ovačom

1.2	MODEL			HX10E 1150x540 GEL/PLUS	HX10E 1525x540 GEL/PLUS	HX10E 1800x540 GEL/PLUS	HX10E 2000x540 GEL/PLUS
2.1	PREVÁDZKOVÁ HMOTNOS S BATÉRIOU (vi riadok 6,5)		kg	145	241	265	268
2.2	OSOVÉ ZA A ENIE S NÁKLADOM, VPREDU/VZADU		kg	435/710	537/704	578/687	590/678
2.3	OSOVÉ ZA A ENIE BEZ NÁKLADU, VPREDU/VZADU		kg	117/28	161/80	184/81	186/82
4.19	CELKOVÁ D KA	l1	mm	1720	2095	2370	2570
4.20	D KA HNACEJ JEDNOTKY	l2	mm	570	570	570	570
4.34	PRIESTOR PRE POZD NE ULO ENIE PALIET 00 1200	Ast	mm	1978	2303	2578	2778
4.35	POLOMER OTÁ ANIA	Wa	mm	1571	1946	2221	2421
6.4	NAPÄTIE BATÉRIE, MENOVITÁ KAPACITA C5		V/Ah	12/50	12/50	12/50	12/50
6.5	HMOTNOS BATÉRIE		kg	19	19	19	19

POUŽITIE STROJA (4.2) (POZRI OBR. 1)

Tento stroj je určený na prepravu a dvíhanie nákladov na dokonale rovných podlahách bez vystupujúcich hrbolcov pri vedení pešo kráčajúcim vodičom. Identifikačný štítok "A" (Obr. 3) uvádza nosnosť, ktorá sa nesmie nikdy prekročiť kv li bezpečnosti personálu a aby nedošlo k poškodeniu vozidla. Dodržujte prosím do písmena bezpečnostné predpisy ako aj pokyny pre použitie a údržbu. Namontovanie akéhoko vek prídavného zariadenia na vozík musí byť autorizované výrobcom. Tento vozík možno použiť v pracovných priestoroch, kde sa od obsluhy často vyžaduje manuálne spúšťanie a dvíhanie nákladu a možno ho použiť ako normálny vozík na prepravu paliet alebo ako pracovný st l, ktorý možno zdvíhať. Zdvihnutie nákladu do potrebnej výšky odstraňuje zbytočnú námahu a ergonomicky zlepšuje fixné ako aj mobilné pracoviská. Elektricky poháňaný zdvih urých uje a u ahčuje opakované zmeny výšky obrobku.

Výstraha: Tento stroj vytvára akustický tlak 70 dB(A), nameraný pri plnom zaťažení v pracovnej polohe a z tohto dôvodu sa odporúča používať primeranú ochranu proti hluku (náušníky, ušné zátky a pod.).

POPIS STROJA (5.3) (POZRI OBR. 2)

1 – Šasi

Spájkovaná konštrukcia, zhotovená z vysokokvalitných materiálov s primeranou odolnosťou proti namáhaniu, ktorému je vozík vystavený. Dve predné operné kladky a dve postranné stabilizačné kolesá zaručujú vysokú stabilitu na 4 operných bodoch.

2 – Riadiace oje

Riadiace oje sa používa na ťahanie a manévrovanie s vozíkom. Plynová pružina automaticky vracia oje do vertikálnej polohy po jeho uvo není. Je tak riešené, aby chránilo ruky obsluhy.

3 – Zdvíhací valec

Pri jednosmernom pohybe zdvíha šasi do požadovanej výšky. Použité materiály zaručujú obsluhe bezpečnosť pred mechanickými rizikami.

4 – Batéria

Batéria je štartovacieho typu a je ahko prístupná pod krytom (poz.8). Pri dobíjaní je potrebné zasunúť zástrčku nabíjačky do nabíjacej zásuvky (poz.11) umiestnenej na ráme (poz.9). 4 uchýtky použité na jej upevnenie (poz. 9), a pružný pás zabraňujú akémuko vek pohybu batérie (poz. 4). Na štítku "F" (obr.3) sú uvedené identifikačné údaje batérie.

5 – Riadiace kolesá

Dve kolesá z pružnej gumy umožňujú manévrovanie bez vynaloženia prílišnej námahy obsluhujúceho.

6 – Nosné kladky

Dve nylonové kladky s guličkovými ložiskami ahko znášajú zaťaženie, ktoré na ne p sobí.

7 – Stabilizátory

Dve postranné stabilizátory sa automaticky polohujú, ke sa vidlica zdvihne do výšky 400 mm od zeme. Tieto dávajú vozíku ve kú stabilitu a bránia bočnému prevráteniu a zdvihnu riadiace kolesá do výšky 10 mm nad zem.

8 – Kryt

Chráni batériu od nárazov a možno ho jednoducho odstrániť počas údržby všetkých súčastí pod ním.

9 – Rám

Na ráme je upevnená hydraulika a batéria. Je riešený tak, aby ochraňoval:

A) Nohy operátora
B) Elektrickú inštaláciu
C) Hydraulickú inštaláciu
D) Batériu

10 – Ovládanie hydrauliky

Tu sú inštalované bezpečnostné zariadenia pre obsluhu t. j. ovládač spúšťania a ventil maximálneho tlaku.

11 – Nabíjacia zásuvka

Je umiestnená na ráme a použíja sa na dobíjanie batérie jej pripojením na zástrčku nabíjačky batérií.

12 – Nabíjačka batérie

Pri odstavenom vozíku a spustenej vidlici zapojte zástrčku nabíjačky batérie do zásuvky dobíjania (poz.11). Nabíjačka automaticky preruší napájanie elektrickým prúdom akonáhle je batéria dobitá na plnú kapacitu. Pri jej použití pozorne dodržujte inštrukcie tohto manuálu.

13 – Nabíjacia zásuvka

Verzia s palubným usmerňovačom(obr.2a).

14 – Hlavný vypínač

BEZPEČNOSTNÉ PRVKY (6.9) - (POZRI OBR. 2)

1) HLAVNÝ VYPÍNAČ (REF.14); 2) VENTIL NA OBMEDZENIE TOKU; 3) VENTIL MA IMÁLNEHO TLAKU; 4) OCHRANA PROTI NÁRAZOM.

ŠTÍTKY (13.2) (POZRI OBR. 3)

Na stroji možno nájsť nasledovné štítky:

A) Štítok označujúci typ vozidla.
B) Štítok vystríhajúci pred rizikom pricviknutia.
C) Symboly označujúce funkcie ovládania.
D) Štítky označujúce miesta na zdvíhanie.
E) Štítky vystríhajúce pred možnosťou pricviknutia nohy.
F) Štítok batérie.
G) Štítok označujúci stred ťažiska nákladu.
H) Štítok s inštrukciami.

Poznámka. Štítky sa nesmú v žiadnom prípade odstrániť a musia zostať vždy čitate né.

PREPRAVA A ZOSTAVENIE (14.2)

Na prepravu vozíka použite 4 zdvíhacie body označené štítkami typu "D" (obr.3). Váha vozíka je uvedená na identifikačnom štítku typu "A" (obr.3). Pred spustením stroja skontrolujte, či sú všetky jeho súčasti, vrátane bezpečnostných zariadení v prevádzkyschopnom stave.

BATÉRIA (16.2)

Inštrukcie, bezpečnostné opatrenia a údržba

Kontrolu, dobíjanie a výmenu batérie musí vykonávať iba oprávnená osoba dodržujúca inštrukcie výrobcu. Je zakázané fajčiť alebo skladovať hor avé látky alebo iskry sp sobujúce predmety v blízkosti vozíka a nabíjačky batérií. Prietor uskladnenia vozíka musí byť dobre vetraný. Zátky článkov sa musia udržiavať suché a čisté. Odstráňte všetky zvyšky unikajúcej kyseliny, na vývody naneste vrstvu vazelíny a dotiahnite ich (gelové batérie nevažadujú žiadnú údržbu, lebo sa dodávajú s gelovým elektrolytom). Váha a ve kosť batérií m že ovplyvniť stabilitu vozíka a preto v prípade montáže neštandardnej batérie konzultujte možnosť jej použitia s VÝROBCOM, ktorý vydá prípadne povolenie montáže.Je zakázané zdvíhať alebo spúšťať vidlicu počas operácie dobíjania. Po výmene batérie odvezte starú batériu na najbližšiu benzínovú čerpaciu stanicu.

Dobíjanie batérie

Dopuručuje sa dobíjanie batérie po nieko kých hodinách použitia vozíka, rešpektujúc nasledovné kroky :

• Odstráňte kryt (obv.8/obr.2).

• Spusťte vidlicu.
• Odskrutkujte zátky článkov.
• Zapojte zásuvku usmerňovača do zástrčky nabíjačky batérií (odv.11/obr.2).
• Zapnite vypinač nabíjačky do polohy “ON”.
• Ke bude batéria úplne nabitá nabíjačka preruší nabíkanie a rozvieti sa výstražné svetlo nabíjačky “Stop” . Potom vypnite nabíjačku do polohy “OFF” a odpojte zástrčku.
• Raz do týždňa skontrolujte hladinu elektrolytu v článkoch.
• Zaskrutkujte zázky článkov batérie a utrite ich dosucha.

Verzia s palubným usmerňovačom

• Presuňte vidlice smerom nadol
• Vložte zástrčku napájacieho kábla (bod 13/obr.2) do elektrickej zásuvky
• Počas fázy dobíjania nabíjačka batérií neumožňuje vykonávať žiadne operácie spojené so zdvíhaním. Ukončenie dobíjania bude oznámené ZELENOU KONTROLKOU LED. Potom m žete odpojiť zástrčku a op tovne použiť stroj.

UPOZORNENIE: Pri dobíjaní gelových batérií používajte výlučne špeciálnu nabíjačku.

VÝSTRAHA: Nikdy nenachajte barériu celkom vybiť a vystríhajte sa neúplného dobitia: Ak dovolíte prílišné vybíjanie batérie, skráti sa tým výrazne jej životnosť.

Výmena batérie (17.3)

a) Uvo nite úchyty batérie. b) Odpojte káble z vývodov batérie. c) Vysuňte a vyberte batériu. d) Opačným postupom nainštalujte novú batériu, dobre ju nasa te a správne zapojte pod a polarity. Poznámka: Nová batéria musí byť presne toho istého typu ako tá ktorú nahrádza. **UPOZORNENIE! S KYSELINOU SÍROVOU MANIPULUJTE OPATRNE; JE TOXICKÁ A KORÓZNA (AJ GELOVÝ ELEKTROLYT BATÉRIE JE KORÓZNY; PRETO JE PRÍSNE ZAKÁZANÉ OTVÁRA BATÉRIU) AK SA DOSTANE TÁTO KYSELINA DO STYKU S POKOŽKOU ALEBO ŠATAMI OKAMŽITE JU D KLADNE OPLÁCHNITE MYDLOVOU VODOU, V PRÍPADE ÚRAZU ALEBO NEHODY OKAMŽITE VYH ADAJTE LEKÁRA!!! Poznámka. Po výmene batérie odvezte použitú starú batériu na najbližšiu čerpaciu stanicu (Ke že aj gelové batérie obsahujú olovo, po ich výmene ich musíte dať recyklovať).**

Kontrola batérie

Pozorne si prečítajte inštrukcie výrobcu o použití a údržbe batérie. Skontrolujte, či nie sú skorodované vývody, či je na p loch nanesené dostatočné množstvo vazeliny (pri gelových batériách sa nevyžaduje žiadna iná kontrola) a či je hladina kyseliny 15 mm nad doskami. Ak sú dosky obnažené dolejte destilovanú vodu. Zmerajte hustotu elektrolytu hustomerom, aby ste skontrolovali stav nabitia batérie.

POUŽITIE (18.3)

Tento stroj je určený na zdvíhanie a prepravu nákladov na palete alebo normalizovaných kontajnerov na rovnej, hladkej a dostatočne pevnej podlahe. Vodič musí riadiť vozík pod a inštrukcií a musí ho ovládať z takej polohy, aby si zachoval dostatočný odstup od nebezpečných súčastí (ako je veža, vidlica, reťaze, kladky, hnacie a operné kolesá a ostatné pohyblivé súčasti), ktoré m žu sp sobiť poranenie rúk alebo n h.

Bezpečnostné predpisy

Vozík sa musí používať pod a nasledovných predpisov:
A) Nikdy nazaťažujte vozík nákladom prekračujúcim dovolenú nosnosť uvedenú na štítku “A” (Obr.3), pretože vozík ho nedokáže zdvihnúť a m že d jsť aj k vážnemu poškodeniu mechanizmov vozíka.
B) Vidlicu nikdy nezaťažujte jednostranne.
C) Náklad rozložte rovnomerne na obe vidlice.
D) Nehvíhajte náklad na špičke vidlice.
E) Je zakázané vozíkom prepravovať alebo zdvíhať udí.
F) Je zakázané vstupovať do priestoru v ktorom práve prebieha manipulácia.
G) Je zakázané robiť akéko vek úpravy na konštrukcii vozíka.
H) Je zakázané ťahať vozík, ak má vidlicu vyššie ako 400mm od zeme.
I) Vodič stroja musí ovládať inštrukcie týkajúce sa používania vozidla a musí mať oblečený vhodný odev.
L) Je zakázané hýbať vozík elektrickými alebo mechanickými prostriedkami; možno ho pohybovať iba ručne.
M) Je zakázané použiť tlačítko na zdvíhanie a spúšťanie počas dobíjania batérie.
N) Bezpečnostné zariadenia sa nesmú deaktivovať alebo demontovať.
O) Pred začatím práce vodič vozíka musí skontrolovať či:
- Sú nosné vidlice v dobrom stave.
- Je batéria dobitá, dobre upevnené a či sú jej články suché a čisté.
P) Vodič zodpovedný za vysokozdvižný vozík nesmie dovoliť nepovolaným osobám riadiť vozík alebo stavať sa na vidlicu.
Q) Ak sa vozík prepravuje vo výťahu musí sa doň vždy vchádzať s vidlicou vpredu (najprv sa musí presvedčiť, či má výťah dostatočnú nosnosť).
R) Vozík sa m že používať alebo parkovať iba tam, kde je chránený pred daž om a snehom a v žiadnom prípade sa nesmie používať vo ve mi vlhkých priestoroch.
S) Teplota použitia -12°C/+40°C

POZNÁMKA: VÝROBCA NEZODPOVEDÁ ZA PRÍPADY ZLYHANIA ALEBO ÚRAZU V DÔSLEDKU NEDBALOSTI, NEZNALOSTI, INŠTALÁCIE NEKVALIFIKOVANÝM PERSONÁLOM ALEBO NESPRÁVNEHO POUŽITIA VOZÍKA.

VÝSTRAHA V d sledku pantografovej konštrukcie vozíka sa počas dvíhania mení jeho stabilita kv li zmenšovaniu vzdialenosti medzi stabilizačnými a nosnými kolesami. Venujte pozornosť správnemu rozloženiu záťaže na vidlici a presvedčte sa, či stred ťažiska nákladu zodpovedá ťažisku stanovenému výrobcom. Ak je záťaž nie umiestnená rovnomerne a jej ťažisko sa značne odchy uje od stanoveného bodu, vozík sa m že zdať v prvej fáze zdvíhania stabilný, ale potom sa m že náhle prevrátiť, akonáhle sa ťažisko nákladu priliž vychýli od bodu ťažiska vozíka.

Pohyb

Vozík zatiahnite do pracovnej oblasti pomocou riadiaceho oja (odv.2/obr.2). Ria te pomaly, pretože prudké pohyby m žu sp sobiť nebezpečné situácie. So strojom sa premiestňujte iba ak je náklad a vidlica spustená maximálme 300mm od zeme.

Pracovný postup

Na zdvíhanie vidlice tlačte hornú časť ovládača pokia sa náklad nezdvihne do požadovanej výšky a na spustenie nákladu tlačte dolnú časť ovládača. Vozík sa m že vo ne pohybovať pokia sa vidlica nachádza vo výške cca 400mm od zeme ale potom sa uvedú do činnosti dve postranné stabilizátory (odv.7/obr.2), ktoré zablokujú stroj a zabránia jeho horizontálnemu pohybu.

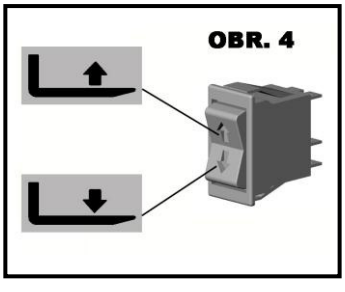

ÚDRŽBA (20.3)

Údržbu smie vykonávať iba špecializovaný personál a minimálne raz do roka s musí na vozíku spraviť generálna kontrola.
Poznámka: Pred vykonaním akýchko vek údržbárskych prác a kontrol vždy odpojte batériu.

Periodická údržba

PRVOK	KONTROLA	KAŽDÉ		
		3 Mesiace	6 Mes.	12 Mes.
ŠASI	Sakontrolujte nosné prvky		X	
KOLESÁ	Skontrolujte opotrebenie a popraskanie Gu kové ložiská a ukotvenie	X X		
RIADENIE	Skontrolujte v u	X		
HYDRAULICKÝ SYSTÉM	Skontrolujte potrubie a spoje Hladinu oleja Vymeňte olej 1,75 lt. (32 Cst. 40°C) Skontrolujte ventil max. tlaku	X	X	 X X
ELEKTRICKÝ SYSTÉM	Skontrolujte funkčnosť Spoje a káble Ovládacie tlačítka	X X X		
ELEKTRICKÝ MOTOR	Skontrolujte opotrebenie a polámanie kefiek		X	
MAZANIE	Namažte spoje	X		

Poznámka: Používajte hydraulický olej a nie motorový alebo brzdový olej:
Poznámka. Pri výmene oleja berte oh ad na prostredie. Olej sa má vypúšťat do suda, ktorý sa neskôr odvezie na najbližšiu čerpaciu stanicu. Nikdy nevypúšťajte olej na zem alebo na nevhodných miestach.

ČISTENIE VOZÍKA: Súčasti vozíka, okrem elektrických a elektronických prvkov utrite vlhkou handrou. Nepoužívajte primy prúd vody, pary alebo hor avé kvapaliny. Elektrické a elektronické prvky čistite odvodneným stračeným vzdzchom (max. tlak 5 bar), alebo s nekovovou kefou.

ODSTRA OVANIE ZÁVAD

VIDLICA SA NEZDVÍHA (22,2+X3):

MÁLO OLEJA	**ANO** ➡	DOPLŇTE OLEJOVÚ NÁDRŽ
NIE ⬇		
VYBITÁ BATÉRIA	**ANO** ➡	POZRI STR. 26 DOBÍJANIE BATÉRIE
NIE ⬇		
OPOTREBENÉ TESNENIE VALCA	**ANO** ➡	VYMEŇTE TESNENIE
NIE ⬇		
VADNÉ RELÉ MOTORA	**ANO** ➡	SKONTROLUJTE A VYMEŇTE
NIE ⬇		
OPOTREBENÉ KEFKY MOTORA	**ANO** ➡	VYMEŇTE KEFKY
NIE ⬇		
POŠKODENÁ ELECTRICKÁ INŠTALÁCIA	**ANO** ➡	CHECK ELECTRICAL CONNECTIONS AND CONTROL BUTTON
NIE ⬇		
ODVEZTE VOZÍK DO NAJBLIŽŠIEHO SERVISU		

VIDLICA SA NESPÚŠ A (29,1):

VADNÝ VENTIL SOLENOIDU	**ANO** ➡	SKONTROLUJTE A VYMEŇTE
NIE ⬇		
VADNÁ ELEKTRICKÁ INŠTALÁCIA	**ANO** ➡	SKONTROLUJTE ELECTRICKÉ SPOJE A TLAČÍTKA OVLÁDANIA
NIE ⬇		
ODVEZTE VOZÍK DO NAJBLIŽŠIEHO SERVISU		

SK OBSAH (1.3)

SYSTÉM AUTOLEVELING..... str. 9
POSTUP PRI NASTAVENÍ FOTOBUNKY..... str. 9
NASTAVENIE ČASOVÉHO SPÍNAČA..... str. 9

SYSTÉM AUTOLEVELING

Systém AUTOLEVELING umožňuje udržiavať materiál, ktorý bol naložený na pracovnú plošinu vidlíc v stálej výške od zeme, a to vo výške zadanej na základe polohy fotobunky. Táto neustála regulácia pracovnej plošiny prebieha automatickým spôsobom počas bežného nakladania alebo vykladania, čo významným spôsobom šetrí operátorovi čas a umožňuje mu plne sa venovať svojim povinnostiam bez toho, že by musel neustále obsluhovať pumpu elektrického paletového vozíka za účelom regulácie výšky vozíka.

Hlavné časti systému AUTOLEVELING sú nasledovné (viď obr.1 a 2):
1.fotobunka: zariadenie, ktoré citlivo reaguje na prítomnosť telies do určitej vzdialenosti od svojho vysielača (citlivosť vzdialenosti môže byť nastavená – viď odstavec 2)
2.akustický hlásič: počas automatického pohybu stroja vydáva zvuk, čím upozorňuje operátorov nachádzajúcich sa v jeho blízkosti na to, aby venovali pozornosť pohyblivým častiam.
3.stojan: podpora a vodiaca tyč skrine, ktorá obsahuje fotobunku
4.časový spínač: zariadenie, ktoré umožňuje nastaviť časové rozpätie medzi aktiváciou fotobunky a pohybom stroja (viď odstavec 3).
5.prepínač zdvíhanie-klesanie: trojpolohový prepínač, ktorý umožňuje zvoliť si spôsob využitia stroja: automatické zdvíhanie počas vykladania (poloha nahor), manuálne využitie (poloha v strede), automatické klesanie počas nakladania (poloha nadol),
6.regulačné kolečko: umožňuje nastavenie polohy skrine, ktorá obsahuje fotobunku

Pomocou prepínača (viď bod 5 na obr.2) si môžete zvoliť smer pohybu stroja:
-zdvíhanie, pre postupné zdvíhanie pracovnej plošiny za účelom jeho vyloženia
-manuálna prevádzka: vyradí systém AUTOLEVELING, čím umožní bežné využitie stroja
-klesanie, pre postupné zníženie pracovnej plošiny za účelom jeho naloženia

Zorný uhol naloženia a výšku fotobunky môžete nastaviť tak, že aktivujete regulačné kolečko (bod 6 na obr.2). Výšku môžete nastaviť v rozmedzí od 400 do 800 mm od zeme. Zorný uhol môžete upraviť natočením skrine, ktorá obsahuje fotobunku. Skriňu neotáčajte viac ako povoľuje limit napnutých káblov, aby ste ich nepoškodili.

Okrem toho môžete nastaviť citlivosti zariadenia na vzdialenosť pomocou regulácie vo vnútri skrine (viď návod na použitie fotobunky, viď odstavec 2).

Pred každým použitím stroja sa operátor musí uistiť o tom, či fotobunka nie je poškodená, zašpinená a či je nastavená v správnej polohe.

Počas automatickej prevádzky stroja (zdvíhanie alebo klesanie) sa operátor nachádza v nesprávnej polohe pre stanovené využitie stroja, resp. na strane vidlíc a nákladu a ďaleko od riadenia. Je preto potrebné byť neustále v strehu počas fáz automatického pohybu stroja.
-Operátor sa musí vzdialiť akonáhle stroj začne pracovať automatickým spôsobom, čo je oznámené akustickým hlásičom.
-Materiál musí byť naložený alebo vyložený rovnomerným spôsobom pozdĺž dĺžky vidlíc tak, aby bol stroj vždy vyvážený a nedošlo k jeho prevrhnutiu.
-Operátor musí počas automatickej prevádzky neustále dozerať na stroj a v prípade, že sa od neho vzdiali, musí uviesť trojpolohový prepínač do strednej polohy (manuálna prevádzka).
-Operátor sa musí tiež uistiť o tom, že v blízkosti fotobunky nemôže spadnúť žiadny predmet alebo ju natrvalo prekryť.

Automatické klesanie stroja sa ukončí v bezpečnej výške od zeme, čím sa zabráni neúmyselnému stlačeniu nôh operátora.

Pre zníženie stroja na minimálnu úroveň uveďte do činnosti manuálne ovládanie.

POSTUP PRI NASTAVENÍ FOTOBUNKY

Fotobunka sa nastavuje s ohľadom na predmet v pevnom referenčnom bode, ktorý je umiestnený v maximálnej vzdialenosti, pri ktorej je možné vyhľadať náklad na vidliciach (v blízkosti špičky vidlíc), a ktorá umožňuje, aby fotobunka zaznamenala prítomnosť predmetu v oblasti medzi ňou a pevným referenčným bodom.
Pri nastavení fotobunky použite uvedenú legendu:

1. Tlačidlo TEACH
2. Kontrolky: Kontrolka pre stabilitu (zelená) Kontrolka pre automatické nastavenie (červená a zelená)
3. Kontrolka pre prevádzku (oranžová)
4. Prepínač TEACH/RUN
5. Prepínač L-ON/D-ON
6. Prepínač NORMAL/ZONE

Nastavenie fotobunky pozostáva z nasledujúcich krokov:

- Presuňte prepínač režimu do polohy TEACH
- Presuňte prepínač režimu NORMAL/ZONE do polohy NORMAL
- Stlačte tlačidlo TEACH v prítomnosti pozadia: rozsvieti sa kontrolka pre automatické nastavenie (červená) (2)
- Presuňte prepínač režimu do polohy RUN. Vyberte režim L-ON alebo D-ON (impulz svetlo alebo tma).

Prah (a) musí byť nastavený pred pevným referenčným bodom vo vzdialenosti, ktorá sa rovná 20% vzdialenosti pevného referenčného bodu. Výstup je ON medzi prepínačom a L (a).

NASTAVENIE ČASOVÉHO SPÍNAČA

Časový interval medzi aktiváciou fotobunky a pohybom prístroja môžete nastaviť tak, že budete pôsobiť na časový spínač (bod 4 na obr.2) prostredníctvom jeho predného panelu (obr. 5):
A. Led:
- pomalé blikanie: napájanie ON, relè OFF
- rýchle blikanie: napájanie ON, prebieha časovanie, relè OFF
- neprerušené svetlo: napájanie ON, relè ON
B. Nastavenie oneskorenia
C. Dip Switch: výber časovej škály a funkcií

Oneskorenie sa nastavuje tak, že si najskôr vyberiete časovú škálu (operácia, ktorú musíte vykonať pred zapnutím časového spínača) použijúc prvé tri dip-switch (bod C na obr.5) tak, ako je to uvedené na obr.6, a potom pomocou regulátora nastavte dobu oneskorenia (bod B obr.5)

SL VSEBINA (1.3)

TEHNIČNI PODATKI..... str. 34
UPORABA NAPRAVE..... str. 34
OPIS PALETNEGA VOZIČKA..... str. 35
PLOŠČICE..... str. 35
TRANSPORT IN SISTEM..... str. 35
AKUMULATOR..... str. 35
UPORABA..... str. 36
VZDRŽEVANJE..... str. 37
ODPRAVLJANJE MOTENJ..... str. 37

TEHNIČNI PODATKI

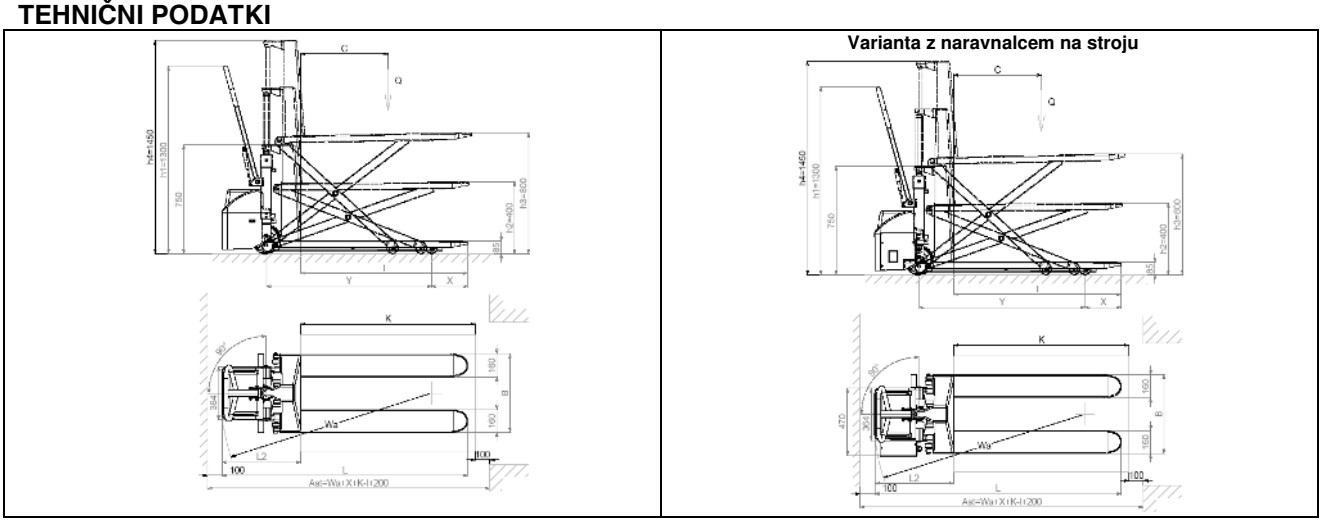

OPIS	1.1	KONSTRUKTOR			PR INDUSTRIAL	PR INDUSTRIAL	PR INDUSTRIAL	PR INDUSTRIAL	PR INDUSTRIAL
	1.2	MODEL			HX10E 1150x540	HX10E 1150x680	HX10E 1525x540	HX10E 1800x540	HX10E 2000x540
	1.3	POGON			ELEKTRI NA	ELEKTRI NA	ELEKTRI NA	ELEKTRI NA	ELEKTRI NA
	1.4	SISTEM UPRAVLJANJA			PREMI NI	PREMI NI	PREMI NI	PREMI NI	PREMI NI
	1.5	NOSILNOST	Q	kg	1000	1000	1000	1000	1000
	1.6	TE IŠ E	c	mm	600	600	762	900	1000
	1.8	RAZDALJA MED OSJO NOSILNIH KOLES IN OPORO VILIC	x	mm	993	993	1368	1643	1843
	1.9	KORAK	y	mm	1236	1236	1611	1886	2086
TE A	2.1	TE A PRI DELOVANJU Z BATERIJO (glej vrstico 6,5)		kg	139 (144*)	146	235 (240*)	259 (264*)	262 (267*)
	2.2	OBREMENITEV OSI S TOVOROM, SPREDAJ/ZADAJ		kg	429/710 (434/710*)	434/712 (439/712*)	531/704 (536/704*)	572/687 (577/687*)	584/678 (589/678*)
	2.3	OBREMENITEV OSI BREZ TOVORA, SPREDAJ/ZADAJ		kg	111/28 (116/28*)	116/30	155/80 (160/80*)	178/81 (183/81*)	180/82 (185/82*)
O RO EKOLESA	3.1	PNEVMATIKE			G/P	G/P	G/P	G/P	G/P
	3.2	DIMENZIJE SPREDNJIH KOLES (x širina)			200x50	200x50	200x50	200x50	200x50
	3.3	DIMENZIJE ZADNJIH KOLES (x širina)			80x50	80x50	80x50	80x50	80x50
	3.4	DIMENZIJE STRANSKIH KOLES (x širina)			-	-	-	-	-
	3.5	ŠTEVILO KOLES (x POGONSKO) SPREDAJ/ZADAJ			2/2	2/2	2/2	2/2	2/2
	3.6	SPREDNJI KOLOTEK	b10	mm	150	150	150	150	150
	3.7	ZADNJI KOLOTEK MIN/MAX	b11	mm	447	587	447	447	447
IMENZI E	4.4	DVI NA VIŠINA	h3	mm	715	715	715	715	715
	4.9	VIŠINA KRMILA V POLO AJU ZA UPRAVLJANJE MIN/MA	h14	mm	915/1300	915/1300	915/1300	915/1300	915/1300
	4.15	VIŠINA SPUŠ ENIH VILIC	h13	mm	85	85	85	85	85
	4.19	CELOTNA DOL INA	l1	mm	1690	1690	2065	2340	2540
	4.20	DOL INA POGONSKE ENOTE	l2	mm	540	540	540	540	540
	4.21	CELOTNA ŠIRINA, SPREDAJ/ZADAJ MIN/MA	b1	mm	540	680	540	540	540
	4.22	DIMENZIJE VILIC	s/e/l	mm	48/160/1150	48/160/1150	48/160/1525	48/160/1800	48/160/2000
	4.25	ŠIRINA VILIC MIN/MA	b5	mm	540	680	540	540	540
	4.32	PROSTA RAZDALJA PRI POL KORAKA	m2	mm	21	21	21	21	21
	4.34	KORIDOR ZA NATOVARJANJE PALET 1000x1200 - VZDOL NO	Ast	mm	1948	1948	2273	2548	2748
	4.35	RADIJ OBRA ANJA	Wa	mm	1541	1541	1916	2191	2391
ZMO L IVO ST	5.2	HITROST DVIGANJA, S TOVOROM/BREZ TOVORA		m/s	0,08/0,13	0,08/0,13	0,08/0,13	0,08/0,13	0,08/0,13
	5.3	HITROST SPUŠ ANJA, S TOVOROM/BREZ TOVORA		m/s	0,13/0,06	0,13/0,06	0,13/0,06	0,13/0,06	0,13/0,06
ELEKT RI NI MOTO R I	6.2	MO MOTORJA ZA DVIGANJE		kW	1,6	1,6	1,6	1,6	1,6
	6.4	NAPETOST BATERIJE, NAZIVNA KAPACITETA C5		V/Ah	12/60	12/60	12/60	12/60	12/60
	6.5	TE A BATERIJE		kg	14	14	14	14	14
	8.4	HRUPNOST NA UŠESU OPERATERJA		dB(A)	67	67	67	67	67

G=Guma, P=Poliuretan * Varianta z naravnalcem na stroju

1.2	MODEL			HX10E 1150x540 GEL/PLUS	HX10E 1525x540 GEL/PLUS	HX10E 1800x540 GEL/PLUS	HX10E 2000x540 GEL/PLUS
2.1	TE A PRI DELOVANJU Z BATERIJO (glej vrstico 6,5)		kg	145	241	265	268
2.2	OBREMENITEV OSI S TOVOROM, SPREDAJ/ZADAJ		kg	435/710	537/704	578/687	590/678
2.3	OBREMENITEV OSI BREZ TOVORA, SPREDAJ/ZADAJ		kg	117/28	161/80	184/81	186/82
4.19	CELOTNA DOL INA	l1	mm	1720	2095	2370	2570
4.20	DOL INA POGONSKE ENOTE	l2	mm	570	570	570	570
4.34	KORIDOR ZA NATOVARJANJE PALET 1000x1200 - VZDOL NO	Ast	mm	1978	2303	2578	2778
4.35	RADIJ OBRA ANJA	Wa	mm	1571	1946	2221	2421
6.4	NAPETOST BATERIJE, NAZIVNA KAPACITETA C5		V/Ah	12/50	12/50	12/50	12/50
6.5	TE A BATERIJE		kg	19	19	19	19

UPORABA NAPRAVE (4.2) (GLEJ SLIKO 1)

Ta naprava je bila zasnovana za prevoz in dviganje tovora na ravnih tleh brez izboklin. Identifikacijska ploščica A (slika 3) označuje nosilnost, katere zaradi varnosti osebja in nevarnosti poškodbe vozila, ne smete nikoli preseči. Upoštevajte predpise o varnosti, uporabi in vzdrževanju. Kakršnekoli namestitve dodatne opreme na napravo mora dovoliti proizvajalec. Ta paletni voziček lahko uporabljate na delovnem področju, kjer je uporabnik pogosto primoran zaustaviti, da ročno dvigne tovor. Uporablja se lahko kot normalni ročni paletni voziček ali kot delovna miza, katero lahko dvignete. Dviganje tovora do želene višine zmanjša nepotreben napor in ergonomsko izboljša položaj stoječe ali premikajoče naprave. Električni pogon za dviganje pospeši in olajša ponavljajoče spremembe delovnih tež.

Opomba: Ta naprava proizvaja zvočni tlak 70 dB(A), merjeno pri polni obremenitvi v delovnem položaju. Zato priporočamo uporabo zaščite za sluh (glušnike, čepe za ušesa itd.).

OPIS NAPRAVE (5.3) (GLEJ SLIKO 2)

1 - Šasija
Varjena konstrukcija, izdelana iz vrhunskih materialov s primerno odpornostjo na napor, kateremu je naprava podvržena.
Prednji nosilni kolesi in zadnja stabilizatorja zagotavljajo visoko stabilnost na 4 točkah podpore.

2 - Krmilni drog
Krmilni drog se uporablja za vleko in manevriranje vozička. Plinska vzmet ga samodejno potisne v navpični položaj, ko ga izpustimo. Zasnovan je tako, da zaščiti roke operaterja.

3 - Dvižni cilinder
Z enostavnim gibom dvigne šasijo do želene višine. Uporabljeni materiali zagotavljajo varno delo operaterja, zaščiteno pred mehanskimi nevarnostmi.

4 - Akumulator
Naprava je opremljena s startnim akumulatorjem. Je enostavno dostopen (8). Za polnjenje vtaknite vtič polnilnika v polnilno vtičnico(11), ki je nameščena na podpori (9). 4 podpore na okvirju(9) in elastični trak preprečujejo premikanje akumulatorja(4). Plošča F (slika 3) prikazuje identifikacijske podatke akumulatorja.

5 - Krmilna kolesa
Dvoje elastičnih koles zagotavlja manevrirnost brez prekomernega pritiska na operaterja.

6 - Nosilna kolesa
Dve najlonski kolesi s krogličnimi ležaji brez težave nosijo tovor.

7 - Stabilizatorji
Dva stranska stabilizatorja se samodejno postavita, ko vilice presežejo višino 400mm od tal. Nudita dobro stabilnost viličarju, preprečujeta prevrnitev in dvigneta krmilna kolesa do višine 10 mm nad tlemi.

8 - Pokrov
Ščiti akumulator pred udarci in ga lahko brez težav snamete za vzdrževalna dela notranjih sestavnih delov.

9 - Podpora
Hidravlična instalacija in akumulator sta pritrjena na podporo. Zasnovana je za zaščito:
A) Nog operaterja
B) Električne instalacije
C) Hidravlične instalacije
D) Akumulatorja

10 - Upravljanje hidravlike
Tukaj so nameščene varnostne naprave operaterja tj. nadzor spusta in ventil za maksimalni pritisk.

11 - Polnilna vtičnica
Nameščena na podpori in se uporablja za polnjenje akumulatorja, tako da jo povežete z vtičem polnilnika akumulatorja.

12 - Polnilnik akumulatorja
Pri zaustavljenem vozičku in spuščenih vilicah povežite vtič polnilnika baterije s polnilno vtičnico(11). Zasnovan je za samodejno prekinitev dovoda električnega toka, ko je akumulator napolnjen. Glede uporabe sledite navodilom za uporabo.

13 - Polnilna vtičnica
Varianta z naravnalcem na stroju (slika 3).

14 - Glavno stikalo

VARNOSTNE NAPRAVE (6.9) - (GLEJ SLIKO 2)

1) GLAVNO STIKALO (GL. 14); 2) REGULACIJSKI VENTIL; 3) VENTIL MAKSIMALNEGA TLAKA; 4) ZAŠČITE PRED UDARCI

PLOŠČICE (13.2) (GLEJ SLIKO 3)

Na napravi se nahajajo naslednje ploščice:
A) Ploščica, ki označuje vrsto vozila.
B) Ploščica za nevarnost poškodb.
C) Simboli, ki označujejo upravljalne elemente.
D) Ploščica, ki označuje priključne točke.
E) Ploščica, ki opozarja na poškodbe nog.
F) Ploščica akumulatorja.
G) Ploščica, ki nakazuje na položaj težišča.
H) Ploščica, ki napeljuje na navodila za uporabo.
Opomba: Ploščic v noben primeru ne smete odstraniti ali jih narediti nečitljive.

TRANSPORT IN SISTEM (14.2)

Za premikanje viličarja uporabite priključne točke, označene s ploščico D (slika 3). Teža naprave je zapisana na identifikacijski ploščici A (slika 3). Pred zagonom preverite, ali so vsi sestavni deli, vključno z varnostnimi napravami, v brezhibnem stanju.

AKUMULATOR (16.2)

Navodila, varnostna opozorila in vzdrževanje
Pregledi, polnjenje in zamenjava akumulatorja se mora izvesti s strani pooblaščenega strokovnjaka v skladu z navodili za uporabo. V bližini paletnega viličarja ali akumulatorja se ne sme kaditi in ne približujte vnetljivega materiala ali sredstev, ki se iskrijo. Območje delovanja mora biti dobro zračeno. Kapice polov morajo biti suhe in čiste. Odstranite morebitno kislino, ki se je izlila in na priključke namažite vazelin, ter jih privijte (gel generatorjev ni treba vzdrževati, saj vsebujejo gel elektrolit). Teža in velikost akumulatorja lahko vpliva na stabilnost paletnega viličarja, zato, če je nameščen nestandardni akumulator, priporočamo, da vzpostavite stik s PROIZVAJALCEM za odobritev.Med postopkom polnenja ne smete dvigati ali spuščati vilic. Po zamenjavi akumulatorja, starega odpeljite do najbližje bencinske črpalke.

Polnjenje akumulatorja
Priporočamo, da po večurni uporabi paletnega viličarja, pri polnjenju upoštevate naslednje točke:
- Odstranite pokrov (8/slika2).
- Znižajte vilice.
- Odkrijte elemente akumulatorja.
- Povežite vtičnico s polnilnim vtičem akumulatorja (11/slika 2).

- Stikalo usmernika pomaknite na ON .
- Ko je akumulator napolnjen, bo polnilnik zaustavil dotok in zasvetila se bo STOP lučka. Stikalo usmernika pomaknite na položaj OFF in snemite vtič.
- Tedensko preverjajte nivo elektrolita v elementih.
- Pokrijte elemente akumulatorja in jih posušite.

Varianta z naravnalcem na stroju

- spustiti vilice
- priključiti napajalni kabel (rif. 13/slika 2) z vtičnico
- med polnjenjem akumulatorja polnilec onemogoča vsakršno dviganje. Konec polnjenja je prikazana s zeleno diodo LED. Zdaj je mogoče odklopiti napajalni kabel in ponovno uporabiti stroj.

POMEMBNO: Za polnjenje gel akumulatorjev uporabljajte izključno posebne polnilnike.

POZOR: Akumulatorja nikoli popolnoma ne izpraznite in preprečite delno polnjenje: ne pustite, da bi se akumulatorji preveč spraznili. To skrajša njihovo življenjsko dobo.

Zamenjava akumulatorja (17.3)

a) Akumulator snemite iz držala. b) Snemite kable iz priključkov akumulatorja. c) Izvlecite akumulator. d) V obratnem vrstnem redu akumulator ponovno sestavite, ga zavarujte v držalu in ga pravilno povežite s kabli. Opomba**: Nov akumulator mora biti vedno enakega tipa, kot prejšnji. POMEMBNO: BODITE PAZLJIVI PRI DELU Z ŽVEPLENO KISLINO. JE STRUPENA IN JEDKA (ELEKTROLIT GEL AKUMULATORJA JE PRAV TAKO JEDEK, ZATO JE STROGO PREPOVEDANO ODPRETI AKUMULATOR). ČE PRIDE KOŽA ALI OBLEKA V STIK Z NJO, IZPERITE Z OBILICO MILA IN VODE. V PRIMERU NESREČ TAKOJ OBIŠČITE ZDRAVNIKA!!! Opomba: Po zamenjavi akumulatorja, starega odpeljite do najbližje bencinske črpalke (ker so tudi gel akumulatorji osvinčeni, jih reciklirajte oz. oddajte v reciklirni center).**

Preverjanje akumulatorja

Previdno preberite navodila za uporabo in vzdrževanje proizvajalca. Preverite, da ni prišlo do korozije in da se na polih nahaja vazelin (gel akumulatorjev ni potrebno dodatno preverjati) ter da je nivo kisline 15 mm nad ploščicami. Če elementi niso več pokriti, dolijte destilirano vodo. Gostoto elektrolita izmerite z denzimetrom, da ugotovite nivo polnitve.

UPORABA (18.3)

Ta viličar je zasnovan za dvigovanje in transport tovora na paleti ali standardiziranem zabojniku na ravnih, gladkih in primerno ojačanih tleh. Voznik mora upoštevati naslednja navodila za uporabo, da ne pride v bližino nevarnih predmetov (stebrov, vilic, verig, škripcev, vozilnih in nosilnih koles in katerihkoli ostalih premičnih delov), ki lahko povzročijo poškodbe rok in/ali nog.

Varnostna navodila

Viličar se mora uporabljati v skladu z naslednjimi navodili:

A) Tovor ne sme preseči maksimalne nosilnosti viličarja v skladu s tipsko ploščico A (slika 3), saj ga viličar ne bo zmogel dvigniti in se bo pri tem resno poškodoval.
B) Vilic ne natovorite neenakomerno.
C) Tovor razporedite enakomerno na obe vilici.
D) Tovora ne dvigujte s koncem vilic.
E) Na vilicah ne smete dvigovati ali prevažati ljudi.
F) Prepovedan je vstop na območje, kjer se nahajajo premikajoči deli.
G) Na viličarju ni dovoljeno izvajati nobenih sprememb.
H) Viličarja ni dovoljeno vleči, če so vilice od tal dvignjene za več kot 400 mm.
I) Voznik viličarja mora poznati navodila za uporabo in mora nositi primerno obleko.
L) Viličarja ne smete vleči z električnimi ali mehanskimi sredstvi. Lahko ga premikate izključno z rokami.
M) Med polnjenjem akumulatorja ne smete uporabiti gumba za dvigovanje/spuščanje.
N) Varnostnih naprav ne smete deaktivirati ali odstraniti.
O) Pred pričetkom dela mora voznik opraviti naslednje preglede:
- Preveriti nakladalne vilice na brezhibnost.
- Preveriti, ali je akumulator napolnjen, dobro pritrjen in da so vsi elementi popolnoma suhi in čisti.
P) Uporabnik viličarja nepooblaščenim osebam ne sme dovoliti voziti viličarja ali stopiti na vilice.
Q) Če z viličarjem peljete v dvigalo: vstopite z vilicami obrnjenimi naprej (najprej preverite, ali poseduje dvigalo primerno nosilnost).
R) Viličar mora biti vedno uporabljen ali parkiran zaščiteno pred dežjem in snegom. V nobenem primeru se ne sme uporabljati v zelo vlažnih področjih.
S) Temperaturno območje delovanja: -12 °C/ +40 °C.

OPOMBA: PROIZVAJALEC NE ODGOVARJA ZA POSLEDICE OKVAR ALI POŠKODB, ČE SO JIH IZZVALI NEMARNOST, NESPOSOBNOST, NAMESTITEV S STRANI NEKVALIFICIRANEGA TEHNIKA ALI NEPRIMERNA UPORABA VILIČARJA.

POZOR: Zaradi svoje oblike viličar med dvigovanjem spreminja svojo stabilnost tako, da zmanjšuje razdaljo med stabilizatorjem in nosilnimi kolesi. Poskrbite, da bo tovor na vilicah vedno pravilno nameščen in zagotovite, da je težišče tovora primerno, glede na zahteve proizvajalca. Če tovori niso enakomerno razporejeni in imajo neprimerna težišča, se lahko zgodi, da bo viličar najprej izgledal stabilno, a se bo kasneje ob premiku težišča med dviganjem nenadoma prevrnil.

Prevoz

Viličarja s pomočjo krmilnega droga usmerjajte proti delovnem področju (2/slika 2). Krmilite počasi, saj lahko nagli gibi izzovejo nevarne situacije. Napravo premikajte samo, ko so vilice in tovor spuščeni na največ 300mm od tal.

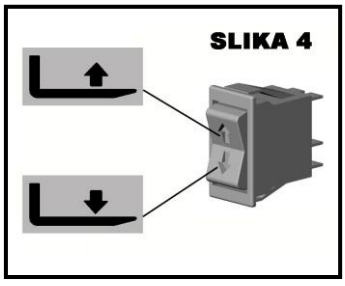

Delovanje

Če želite vilice dvigniti, pritisnite zgornji del gumba, dokler ne dosežete želeno višino. Če jih želite spustiti, pritisnite spodnji del gumba. Pri tem se bo viličar normalno premikal vse dokler ne dosežete višine 400mm od tal. Zatem se aktivirata dva stranska stabilizatorja (7/slika 2), zablokirata napravo in preprečita kakršnokoli vodoravno premikanje.

VZDRŽEVANJE(20.3)

Vzdrževalna dela lahko izvede izključno specializiran tehnik. Naprava se mora vsaj enkrat letno kompletno preveriti.
Opomba: Pred vzdrževalnimi deli ali pregledi vedno ločite akumulator od naprave.

Redno vzdrževanje

SESTAVNI DEL	PREVERITE	NA		
		3 Mesece	6 Mesecev	12 Mesecev
ŠASIJA	Preverite nosilne elemente		X	
KOLESA	Preverite, ali so obrabljena Preverite nosilce in pritrditev	X X		
KRMILJENJE	Preverite delovanje	X		
HIDRAVLIČNI SISTEM	Preverite cevi in spoje Preverite nivo olja Zamenjajte olje 1,75 L (32 Cst. 40 °C) Preverite ventil za max. pritisk	X	X	 X X
ELEKTRIČNA NAPELJAVA	Preverite delovanje Preverite priključke in kable Preverite kontrolni gumb	X X X		
ELEKTROMOTOR	Preverite obrabo ščetk		X	
MAZANJE	Namažite spoje	X		

Opomba: Uporabite hidravlično olje, ne motornega ali zavornega olja.
Opomba: Olje odstranite na okolju prijazen način. Hranite ga v posodah, ki jih kasneje odpeljite do najbližje bencinske črpalke. Olja ne odstranite v tla ali na neprimerna mesta.

ČIŠČENJE PALETNEGA VILIČARJA: Vse dele, razen električnih in elektronskih delov, očistite z vlažno krpo. Ne uporabljajte neposrednega curka vode, pare ali vnetljivih sredstev. Električne in elektronske dele očistite z razvlaženim kompresiranim zrakom nizkega pritiska (max. 5 bar) ali z nekovinsko ščetko.

ODPRAVLJANJE MOTENJ

VILICE SE NE DVIGNEJO (22,2+X3):

PREMALO OLJA	**JA** ➡	NAPOLNITE REZERVOAR ZA OLJE
NE ⬇		
PRAZEN AKUMULATOR	**JA** ➡	GLEJ STRAN 30 POLNJENJE AKUMULATORJA
NE ⬇		
OBRABLJENO TESNILO DVIŽNEGA CILINDRA	**JA** ➡	ZAMENJAJTE TESNILO
NE ⬇		
ZLOMLJEN RELE NA MOTORJU	**JA** ➡	PREVERITE IN ZAMENJAJTE
NE ⬇		
OBRABLJENE ŠČETKE MOTORJA	**JA** ➡	ZAMENJJATE ŠČETKE
NE ⬇		
POŠKODOVANO ELEKTRIČNO OMREŽJE	**JA** ➡	PREVERITE ELEKTRIČNE POVEZAVE IN KONTROLNI GUMB
NE ⬇		
VILIČARJA ODPELJITE DO NAJBLIŽJEGA SERVISNEGA CENTRA		

VILICE SE NE SPUSTIJO (29.1):

POKVARJEN AVTOMASTKI KONTROLNI VENTIL	**JA** ➡	PREVERITE IN ZAMENJAJTE
NE ⬇		
SLABA ELEKTRIČNA NAPELJAVA	**JA** ➡	PREVERITE ELEKTRIČNE PRIKLJUČKE IN KONTROLNI GUMB
NE ⬇		
VILIČARJA ODPELJITE DO NAJBLIŽJEGA SERVISNEGA CENTRA		

SL VSEBINA (1.3)

SISTEM AUTOLEVELING..... str. 10
UPORABA NAPRAVE..... str. 10
REGULACIJA TIMERJA..... str. 10

SISTEM AUTOLEVELING

S sistemom AUTOLEVELING ostaja material, ki ga naložite na vilice, na stalni nadzemni višini, ki jo določa položaj fotocelice. Ta konstantna regulacija delovne površine poteka avtomatsko med običajnim postopkom nalaganja oziroma odlaganja. To omogoča znaten prihranek na času in dovoljuje operaterju, da se popolnoma posveča svoji nalogi, ker ni primoran neprestano poganjati črpalke škarjastega paletnega vozička, da bi naravnal njegovo višino.

AUTOLEVELING sistem sestavljajo sledeči deli (glej sliki 1 in 2):
1.fotocelica: naprava, občutljiva na prisotnost teles na določeni razdalji od njenega oddajnika (doseg je mogoče določiti – glej par.2)
2.zvočni signal: oddaja signal med avtomatskim premikanjem stroja in s tem obvešča operaterje v bližini, naj pazijo na premikajoče se dele.
3.stojalo: opora in vodnik škatle, v kateri se nahaja fotocelica
4.timer: naprava, s katero je mogoče določiti časovno obdobje med aktivacijo fotocelice in premikom stroja (glej par.3).
5.selektor za dvig in spust: stikalo s tremi položaji, s katerim je mogoče izbrati obratovalni modus stroja: avtomatski dvig med raztovarjanjem (gornji položaj), ročno obratovanje (srednji položaj), avtomatski spust med natovarjanjem (spodnji položaj),
6.regulacijska glavica: z njo je mogoče določiti položaj škatle, v kateri se nahaja fotocelica

S pritiskom na selektor (ref.5 slika 2) je možno izbrati smer, v katero se bo stroj premaknil:
-dvig: delovna površina se med raztovarjanjem sproti dviguje
-ročno obratovanje: izklopi sistem AUTOLEVELING in omogoča normalno upravljanje stroja
-spust: delovna površina se med natovarjanjem sproti spušča

Zorni kot na tovor in višino fotocelice je možno regulirati s pritiskom na regulacijsko glavico (ref.6 slika.2). Višino je mogoče določiti od 400 do 800mm od tal. Zorni kot je mogoče spremeniti z obračanjem škatle, v kateri se nahaja fotocelica. Obrat preko meje, ki jo določa napetost kablov, ni priporočljiv, drugače se kabli lahko poškodujejo.

Doseg naprave je mogoče določiti preko naravnanja regulacije v notranjosti škatle (glej navodila za uporabo fotocelice, glej par.2).

Pred uporabo mora operater preveriti, da fotocelica ni poškodovana, da je orientirana v pravo smer in da ni umazana.

Med avtomatskim obratovanjem stroja (dvig ali spust) je operater v položaju, ki ni ustrezen za normalno uporabo stroja, in sicer na strani vilic in tovora, stran od krmila. Zato je potrebna posebna pozornost med avtomatskim premikanjem stroja.
-Operater se mora oddaljiti takoj, ko se stroj začne avtomatsko premikati, na kar ga opozori zvočni signal.
-Material je treba natovoriti oziroma raztovoriti enakomerno po dolžini vilic. Tako je stroj neprestano v ravnotežju in ni nevarnosti, da bi se prevrnil.
-Operater mora nadzorovati avtomatsko premikanje stroja. Če se mora oddaljiti od stroja, mora nastaviti selektor za obratovalni modus na srednji položaj (ročno obratovanje).
-Operater mora tudi preveriti, da noben predmet ne more pasti v bližino fotocelice oziroma ne more trajno zakriti fotocelice .

Avtomatski spust stroja se zaključi na varnostni višinski razdalji od zemlje, da ne bi po nezgodi zmečkalo operaterjevih nog.

Za spust stroja na minimalni nivo je potrebno uporabiti ročno upravljanje.

POSTOPEK ZA NASTAVITEV FOTOCELICE

Pri nastavitvi fotocelice se je treba nanašati na katerikoli predmet v ozadju, ki naj bo na maksimalni razdalji, na kateri se lahko nahaja tovor na vilicah (ob koncu vilic). Tako bo fotocelica zaznala predmet, ki se nahaja na območju med njo in ozadjem.
Pri branju sledečih navodil za regulacijo si pomagajte z legendo:

1. Gumb TEACH
2. Kontrolne luči: Kontrolna luč za stabilnost (zelene barve) Kontrolna luč za avtomatsko nastavitev (rdeče in zelene barve)
3. Kontrolna luč za delovanje (oranžne barve)
4. Selektor TEACH/RUN
5. Selektor L-ON/D-ON
6. Selektor NORMAL/ZONE

Postopek regulacije fotocelice poteka v sledečih fazah:

- Naravnajte selektor modusa na TEACH
- Naravnajte selektor modusa NORMAL/ZONE na NORMAL
- Pritisnite gumb TEACH v prisotnosti ozadja: prižgala se bo kontrolna luč za avtomatsko nastavitev (rdeče barve) (2)
- Naravnajte selektor modusa na RUN. Izberite modus L-ON ali D-ON (impulz na svetlobo ali temo).

Prag (a) se določi pred ozadjem na razdalji, ki znaša 20% razdalje ozadja. Izhod je ON med senzorjem in L (a).

REGULACIJA TIMERJA

Z nastavitvijo timerja (rif. 4 slika 2) je mogoče regulirati časovni interval med aktivacijo fotocelice in premikom stroja. Poseči je treba na prednji pano timerja (slika 5):
A. Svetleča dioda (LED):
- počasno utripanje: napajanje ON, rele OFF
- hitro utripanje: napajanje ON, nastavitev časa v teku, rele OFF
- stalna luč: napajanje ON, rele ON
B. Regulacija zakasnitve
C. Dip Switch: selekcija časovnih skal in funkcij

Zakasnitev nastavite tako, da najprej izberete časovno skalo (to je treba storiti pred pogonom timerja). Za to se je treba poslužiti prvih treh stikal 'dip-switch' (ref. C slika 5), kot je prikazano na sliki 6, nato pa določiti čas zakasnitve s pomočjo regulatorja (ref. B slika.5)

TR ÖZET (1.3)

TEKNİK ÖZELLİKLER..... say.50
MAKİNENİN KULLANIMI..... say.50
MAKİNE İLE İLGİLİ AÇIKLAMA..... say.51
GÜVENLİK DONANIMLARI..... say.51
LEVHALAR..... say.51
NAKLİYE VE ÇALIŞTIRMA..... say.51
AKÜ..... say.51/52
KULLANIM..... say.52
BAKIM..... say.53
ARIZA ARAMA..... say.53

TEKNİK ÖZELLİKLER

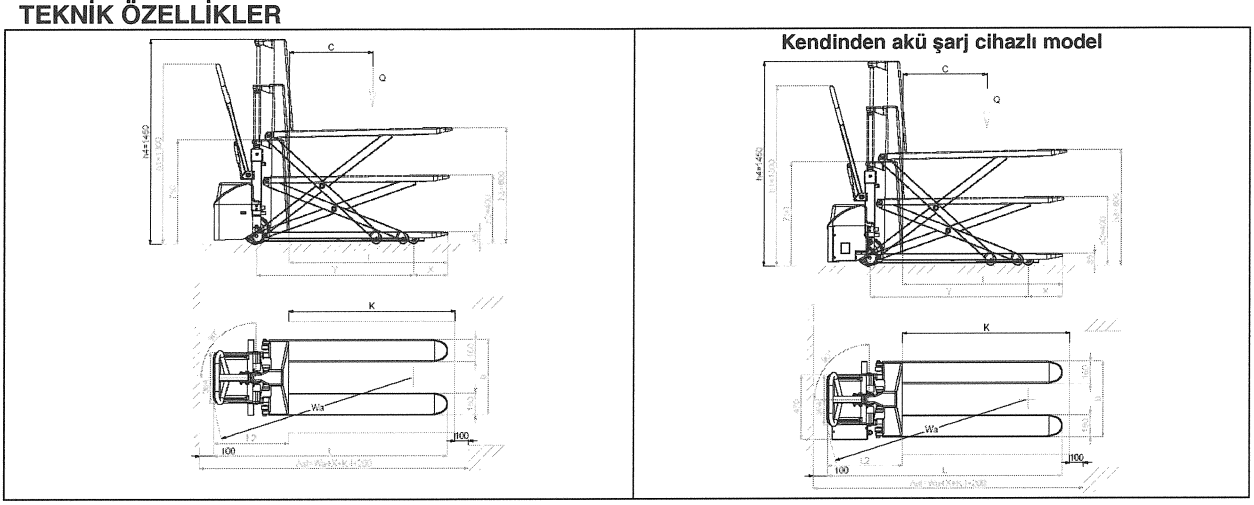

AÇIKLAMA	1.1	ÜRETİCİ			PR INDUSTRIAL	PR INDUSTRIAL	PR INDUSTRIAL	PR INDUSTRIAL	PR INDUSTRIAL
	1.2	MODEL			HX10E 1150x540	HX10E 1150x680	HX10E 1525x540	HX10E 1800x540	HX10E 2000x540
	1.3	SÜRÜŞ			MANUEL	MANUEL	MANUEL	MANUEL	MANUEL
	1.4	SÜRÜŞ SİSTEMİ			YAYA EŞLİKLİ	YAYA EŞLİKLİ	YAYA EŞLİKLİ	YAYA EŞLİKLİ	YAYA EŞLİKLİ
	1.5	YÜK KAPASİTESİ	Q	kg	1000	1000	1000	1000	1000
	1.6	YÜK MERKEZİ	c	mm	600	600	762	900	1000
	1.8	ÇATAL TABANINDAN YÜK TEKERLEKLERİ EKSENİ MESAFESİ	x	mm	993	993	1368	1643	1843
	1.9	DİNGİL MESAFESİ	y	mm	1236	1236	1611	1886	2086
AĞIRLIKLAR	2.1	ÇALIŞMA KÜTLESİ		kg	139 (144*)	146	235 (240*)	259 (264*)	262 (267*)
	2.2	YÜKLÜ EKSENLER ÜZERİNDEKİ YÜK, ÖN/ARKA		kg	429/710 (434/710*)	434/712 (439/712*)	531/704 (536/704*)	572/687 (577/687*)	584/678 (589/678*)
	2.3	YÜKSÜZ EKSENLER ÜZERİNDEKİ YÜK, ÖN/ARKA		kg	111/28 (116/28*)	116/30	155/80 (160/80*)	178/81 (183/81*)	180/82 (185/82*)
TAŞIYICI TEKERLEKLER	3.1	LASTİKLER			G/P	G/P	G/P	G/P	G/P
	3.2	ÖN TEKERLEKLERİN BOYUTLARI (Ø x genişlik)			200x50	200x50	200x50	200x50	200x50
	3.3	ARKA TEKERLEKLERİN BOYUTLARI (Ø x genişlik)			80x50	80x50	80x50	80x50	80x50
	3.4	YAN TEKERLEKLERİN BOYUTLARI (Ø x genişlik)			-	-	-	-	-
	3.5	ÖN/ARKA TEKERLEK SAYISI (x=HAREKET)			2/2	2/2	2/2	2/2	2/2
	3.6	ÖN TEKERLEKLER ARASI GENİŞLİK	b10	mm	150	150	150	150	150
	3.7	ARKA TEKERLEKLER ARASI GENİŞLİK	b11	mm	447	587	447	447	447
BOYUTLAR	4.1	KALDIRMA YÜKSEKLİĞİ	h3	mm	715	715	715	715	715
	4.2	MIN/MAX SÜRÜŞ POZİSYONUNDA DÜMEN KOLU YÜKSEKLİĞİ	h14	mm	915/1300	915/1300	915/1300	915/1300	915/1300
	4.3	ALÇALTILAN ÇATALLARIN YÜKSEKLİĞİ	h13	mm	85	85	85	85	85
	4.4	TOPLAM UZUNLUK	l1	mm	1690	1690	2065	2340	2540
	4.5	HAREKET BİRİMİ UZUNLUĞU	l2	mm	540	540	540	540	540
	4.6	TOPLAM GENİŞLİK	b1	mm	540	680	540	540	540
	4.7	ÇATAL BOYUTLARI	s/e/l	mm	48/160/1150	48/160/1150	48/160/1525	48/160/1800	48/160/2000
	4.8	ÇATAL GENİŞLİĞİ	b5	mm	540	680	540	540	540
	4.9	DİNGİL MESAFESİ MERKEZİNDE YERDEN YÜKSEKLİK	m2	mm	21	21	21	21	21
	4.10	BOYLAMASINA 800x1200 PALET İÇİN GEÇİŞ YOLU GENİŞLİĞİ	Ast	mm	1948	1948	2273	2548	2748
	4.11	DÖNÜŞ YARIÇAPI	Wa	mm	1541	1541	1916	2191	2391
PERFORMANS VE VERİLER	5.1	YÜKLÜ/YÜKSÜZ, KALDIRMA HIZI		m/s	0,08/0,13	0,08/0,13	0,08/0,13	0,08/0,13	0,08/0,13
	5.2	YÜKLÜ/YÜKSÜZ, İNDİRME HIZI		m/s	0,13/0,06	0,13/0,06	0,13/0,06	0,13/0,06	0,13/0,06
ELEKTRİKLİ MOTORLAR	6.2	KALDIRMA MOTORU GÜCÜ		kW	1,6	1,6	1,6	1,6	1,6
	6.3	AKÜ VOLTAJI, NOMİNAL KAPASİTE C5		V/Ah	12/60	12/60	12/60	12/60	12/60
	6.4	AKÜ KÜTLESİ		kg	14	14	14	14	14
DİĞER	8.1	OPERATÖR KULAĞINDAKİ GÜRÜLTÜLÜLÜK SEVİYESİ		dB(A)	67	67	67	67	67

* Kendinden akü şarj cihazlı model

				HX10E 1150x540 GEL/PLUS	HX10E 1525x540 GEL/PLUS	HX10E 1800x540 GEL/PLUS	HX10E 2000x540 GEL/PLUS
1.2	MODEL						
2.1	ÇALIŞMA KÜTLESİ		kg	145	241	265	268
2.2	YÜKLÜ EKSENLER ÜZERİNDEKİ YÜK, ÖN/ARKA		kg	435/710	537/704	578/687	590/678
2.3	YÜKSÜZ EKSENLER ÜZERİNDEKİ YÜK, ÖN/ARKA		kg	117/28	161/80	184/81	186/82
4.4	TOPLAM UZUNLUK	l1	mm	1720	2095	2370	2570
4.5	HAREKET BİRİMİ UZUNLUĞU	l2	mm	570	570	570	570
4.10	BOYLAMASINA 800x1200 PALET İÇİN GEÇİŞ YOLU GENİŞLİĞİ	Ast	mm	1978	2303	2578	2778
4.11	DÖNÜŞ YARIÇAPI	Wa	mm	1571	1946	2221	2421
6.3	AKÜ VOLTAJI, NOMİNAL KAPASİTE C5		V/Ah	12/50	12/50	12/50	12/50
6.4	AKÜ KÜTLESİ		kg	19	19	19	19

MAKİNENİN KULLANIMI (4.2) (BKZ. ŞEK.1)

Bu makine, ayakta olan sürücü eşliğinde, düz ve herhangi bir pürüzlülüğün olmadığı zeminlerin üzerinde yük birimlerinin kaldırılması ve taşınması için tasarlanmıştır. Kimlik levhası "A" (şek.3) personelin emniyeti ve aracın zarar görmemesi için asla aşılmaması gereken kaldırma kapasitesini gösterir. Kazaları önleyici kurallara ve çalışma ve bakım ile ilgili talimatlara sıkı bir şekilde bağlı kalınmalıdır. Makine üzerine herhangi bir ekipman monte etmek için Üretici Firmadan izin alınmalıdır. Bu araba operatörün el ile yükleri kaldırmak için bükülmesi gereken ve bunu gün içinde birden fazla kez yapması gereken iş yerlerinde, gerek normal transpalet olarak gerekse kaldırılabilir çalışma tezgahı olarak kullanılabilir. Yük istenen yüksekliğe kaldırılarak gereksiz zorlamalar azaltır ve duran veya hareketli çalışma alanının ergonomikliğini iyileştirir. Elektrikli kaldırma çalışma yüksekliklerinin tekrarlı bir şekilde değiştirilmesini hızlandırır ve kolaylaştırır.

Ö.N. bu makine tamamen yüklü iken operatör seviyesinde 70 dB(A) ölçülen akustik basınç yayar, bu nedenle yoğun kullanımlar için gürültü önleyici araçların (kulaklıklar, tıkaçlar, vb.) kullanılması tavsiye edilir.

MAKİNE İLE İLGİLİ AÇIKLAMA (5.3) (BKZ. ŞEK.2)

1) - Şasi
Arabaya uygulanan baskılara uygun dirence sahip birinci kalite malzeme ile üretilen, kaynaklı yapı. İki adet ön rulo ve yan dengeleyiciler 4 dayanma noktasında büyük bir denge sağlar.
2) - Dümen kolu
Dümen kolu arabayı çekmeye ve manevra yapmaya yarar. Bir gazlı yay dümen kolu serbest bırakıldığında onu otomatik olarak dikey pozisyonuna getirir. Operatörün ellerini koruyacak şekilde üretilmiştir.
3) - Kaldırma silindiri
Tek etkili işleyiş, şasiyi istenen yüksekliğe kaldırmayı sağlar. Kullanılan malzemeler mekanik risklere karşı operatörün güvenliğini temin eder.
4) - Akü
Akü çalıştırmalı tiptir, kolay erişilebilir bir kasa (ref.8) içinde bulunur. Aküyü doldurmak için şarj cihazı kablosunu destek (ref.9) elemanının üzerinde yer alan şarj prizine (ref.11) sokmak yeterlidir. Destek elemanı (ref.9) üzerinden elde edilen 4 dayanak ve bir elastik kayış aküye (ref.4) yapılan her türlü hareketi engeller. Levha "F" (şek.3) akü kimlik bilgilerini gösterir.
5) - Yönlendirici tekerlekler
Elastik kauçuktan iki adet yönlendirici tekerlek operatörün aşırı güç göstermesine gerek kalmadan manevra yapabilmesini sağlar.
6) - Yük ruloları
Bilyalı rulmanlara sahip iki adet naylon rulo, üzerlerine yüklenen yükü destekler.
7) - Dengeleyiciler
İki yanal dengeleyici, çatallar tabandan 400 mm'nin üzerindeki yüksekliğe çıkar çıkmaz otomatik olarak konumlanır. Yana doğru devrilmeyi önleyerek ve yönlendirici tekerlekleri tabandan 10 mm yüksekliğe kaldırarak arabaya son derece yüksek dengelilik sunar.
8) - Kasa
Aküyü darbelere karşı korur, kasanın içinde yer alan tüm organların bakımı için kolay şekilde çıkartılabilir.
9) - Destek elemanı
Bu parçanın üzerine hidrolik tesisat ve akü sabitlenmiştir. Aşağıdakileri korumak üzere tasarlanmıştır: A) operatör ayakları B) elektrik tesisatı C) hidrolik tesisat D) akü
10) - Hidrolik güç ünitesi
Bu güç ünitesinin üzerine, operatör için güvenlik donanımları, inme ve maksimum basınç vanası kontrol cihazları monte edilmiştir.
11) - Şarj prizi
Destek elemanı üzerine yerleştirilmiştir, aküyü şarj etmeye yarar; akü şarj kablosunu prize bağlamak yeterlidir.
12) - Akü şarj cihazı
Akü tamamen dolduğunda otomatik olarak akım dağılımını kesecek şekilde tasarlanmıştır. Kullanımı için aşağıdaki talimatlara dikkatli bir şekilde uyunuz.
13) - Şarj prizi
Kendinden akü şarj cihazlı model (şek. 2a)
14) - Genel şalter

GÜVENLİK DONANIMLARI (6.9) (BKZ. ŞEK. 2)
1) GENEL ŞALTER (REF. 14); 2) AKIŞ SINIRLANDIRICI VANA; 3) MAKSİMUM BASINÇ VANASI; 4) DARBE ÖNLEYİCİ KORUYUCULAR;

LEVHALAR (13.2) (BKZ. ŞEK.3)
Makine üzerinde aşağıdaki levhalar görülebilir: A) Araç tipi kimlik levhası B) Kesme tehlikesi levhası C) Komut işlevlerini gösteren semboller D) Kablaj noktalarını gösteren levhalar E) Ayakların ezilme tehlikesi levhaları F) Akü levhası G) Yük merkezi pozisyonunu gösteren levha H) Hafif kılavuz levhaları
Ö.N. Levhalar asla çıkartılmamalı veya okunmaz duruma getirilemez.

NAKLİYE VE ÇALIŞTIRMA (14.2)
Arabayı taşımak için levha "D" (şek.3) üzerinde belirtilen bağlama noktaları öngörülmüştür, makinenin ağırlığı ise kimlik levhası "A" (şek.3) üzerinde belirtilmektedir. Makineyi işletmeye almadan önce, tüm parçaların mükemmel durumda olduğunu kontrol edin, işleyişi ve güvenlik donanımlarını denetleyin.

AKÜ (16.2)
Talimatlar, güvenlik önlemleri ve bakım
Akünün kontrol edilmesi, şarj edilmesi ve değiştirilmesi üreticinin kendisi tarafından belirtilen kullanım talimatları izlenerek yetkili personel tarafından gerçekleştirilmelidir.
Arabanın ve ekipmanlarının yanında sigara içmek, tutuşkan veya kıvılcım yaratan malzemeleri kullanmayın. Ortam iyi şekilde havalandırılmalıdır. İyi bir bakım işlemi gerçekleştirmek için öğe tıkaçları kuru ve temiz olmalıdır. Dışarı çıkan asiti temizleyin, kıskaçlar üzerine biraz vazelin sürün ve kıskaçları sıkın (jelleştirilmiş formda elektrolitlere sahip olan jel aküler herhangi bir bakım müdahalesi gerektirmez). Akü ağırlığı ve boyutları arabanın dengeliliğini etkileyebilir dolayısıyla standardın dışında farklı bir akü monte edilmesi halinde bunun için ÜRETİCİ FİRMAya danışılması tavsiye edilir. Şarj işlemleri sırasında çatalları kaldırmak veya indirmek yasaktır. Akünün değiştirilmesi durumunda eski aküyü en yakın servise bırakın.
Akünün şarj edilmesi
Arabanın kullanma saatlerinden sonra aşağıdaki maddelere dikkat ederek aküyü şarj etmeniz tavsiye edilir:
- Kasayı çıkartın (ref.8/şek.2)
- Çatalları indirin
- Akü öğelerinin üzerini açın
- Akü şarj cihazı fişini akünün şarj prizine (ref. 11/şek.2) sokun
- Akü şarj cihazını "ON" pozisyonunda açın
- Şarj sonunda akü şarj cihazı akım dağıtımını keser ve "STOP" lambası yanar, ardından kapatın (OFF cihazı) ve prizi çıkartın
- Haftada bir kez elektrolit seviyesini denetleyin

Akü öğelerini kapatın ve kurutun

Kendinden akü şarj cihazlı model (şek. 2a)
• Çatalları indirin
• Besleme kablosu fişini (ref.13/şek.2) bir cereyan prizine sokun
• Şarj etme fazı sırasında şarj cihazı her kaldırma işlemini engeller. Doldurma sonu YEŞİL LED ile gösterilir. Bu aşamada fiş çıkartılabilir ve makine yeniden kullanılabilir
ÖNEMLİ: jel aküleri şarj etmek için yalnızca belirtilen akü şarj cihazlarını kullanın.
DİKKAT: Aküyü asla tamamen boşaltmayın ve tam olmayan şarj etme işlemlerinden kaçının: akülerin aşırı boşaltılması ömrünü kısaltır.

Aküyü değiştirme (17.3)

a) Aküyü durdurma elemanlarından çözün;
b) Kabloları akü kutuplarından sökün;
c) Aküyü çıkartın;
d) Aküyü bu işlemleri ters yönde takip ederek yeniden takın, yeni yuvasına sabitleyin ve düzgün bir şekilde bağlantılarını gerçekleştirin.
ÖN: her zaman değiştirilen akü ile aynı tipte akü takın.
ÖNEMLİ: SÜLFÜRİK ASİTİ DİKKATLİ BİR ŞEKİLDE KULLANIN, TOKSİK VE KOROZİFTİR (JEL AKÜ ELEKTROLİTLERİ DE AYNI ŞEKİLDE KOROZİFTİR, BU NEDENLE KESİNLİKLE AÇIK OLMAMALIDIRLAR); CİLDE VE GİYSİLERE BULAŞABİLİR, GEREKLİ OLMASI HALİNDE CİLT VE GİYSİLER BOL SABUN VE SU İLE YIKANMALIDIR. KAZA OLMASI DURUMUNDA BİR HEKİME BAŞVURUNUZ!!!
ÖN: akü değiştirme durumunda eski aküyü en yakın servise teslim edin (kurşun içerdiği için jel aküler de, değiştirme durumunda, geri dönüştürülmelidir).

Aküyü kontrol etme
Akü üreticisi tarafından hazırlanan kullanım ve bakım talimatlarını dikkatli bir şekilde okuyun. Korozyon oluşumu olmadığını, vazelin bulunduğunu (jel aküler ekstra kontrol gerektirmez) ve asidin plakanın 15mm üstüne ulaştığını kontrol edin. Eğer öğelerin üzeri örtülmemiş ise damıtık su ile doldurun. Yük seviyesini kontrol etmek için bir yoğunluk ölçer ile elektrolit yoğunluğunu ölçün.

KULLANIM (18.3)

Bu transpalet palet üzerindeki yüklerin ve normal kapların düz, pürüzsüz ve yeterli dayanıklılığa sahip zeminler üzerinde kaldırılması ve taşınması için tasarlanmıştır. Sürücü sürüş pozisyonunda aşağıdaki talimatları yerine getirmelidir; yani direkler, çatallar, zincirler, kasnaklar, hareket tekerlekleri ve dengeleyiciler ile diğer her türlü hareket eden organ gibi el ve/veya ayakların ezilme tehlikesi olan riskli bölgelerden makul bir uzaklıkta durmalıdır.
Güvenlik standartları
Araba aşağıdaki standartlara uygun olarak kullanılmalıdır:
A) Arabayı levha "A"da (şek.3) belirtilen maksimum kapasitesinin üzerinde yüklemeyin, çünkü bu seviyede bir yükü kaldıramaz ve araba çok fazla zarar görür.
B) Çatalları tek taraflı olarak yüklemeyin.
C) Yükü iki çatal üzerine eşit bir şekilde dağıtın.
D) Yükü çatal uçları ile kaldırmayın.
E) Kişilerin taşınması ve kaldırılması yasaktır.
F) Hareket halindeki parçaların bulunduğu bölgelerde durmak yasaktır.
G) Araba yapısında değişiklik yapmak yasaktır.
H) Çatallar tabandan 400 mm'nin üzerinde yükseklikte iken arabayı sürmek yasaktır.
I) Makine kullanıcısı araçla ilgili kullanım talimatlarını bilmeli ve uygun kıyafetleri giymelidir.
L) Arabayı elektrikli veya mekanik çekiciler ile sürmek yasaktır; yalnızca insan çekişi ile kullanıma izin verilmiştir.
M) Aküyü şarj etme fazı sırasında çıkma ve inme düğmesine basmak yasaktır.
N) Güvenlik donanımlarını devre dışı bırakmak veya sökmek yasaktır.
O) Çalışmaya başlamadan önce araba sürücüsü aşağıdaki kontrol etmelidir:
- Yük çatalları mükemmel durumda olmalıdır.
- Akünün dolu olduğunu, iyice sabitlendiğini ve öğelerin tamamen kuru ve temiz olduğunu.
P) Arabadan sorumlu olan kullanıcı aracın sürüşünden sorumlu olmayan kişilerin aracı kullanmasına ve yabancıların çatalların üzerine çıkmasına engel olmalıdır.
Q) Eğer arabanın asansörde taşınması gerekiyorsa yük çatalları önde olmalıdır (daha önceden asansörlerin yeterli taşıma kapasitesine sahip olduğundan emin olun).
R) Araba daima yağmura, kara maruz kalmayan ve fazla nemli olmayan bölgelerde kullanılmalı ve park edilmelidir.
S) Kullanım sıcaklığı: -12°C / +40°C
Ö.N. Üretici firma, ihmal, yetersizlik, kalifiye olmayan teknisyenler tarafından kurulum ve arabanın uygunsuz kullanımından kaynaklanan bozukluklar veya kazalar ile ilgili hiçbir sorumluluk üstlenmez.
DİKKAT: Transpalet pantograf tiptedir, kaldırma sırasında dengeleyiciler ve yük ruloları arasındaki dingil mesafesini değiştirerek kendi stabilitesini değiştirir. Bu nedenle ağırlık çatalların üzerine düzgün bir şekilde yerleştirilmeli ve yük merkezi üretici tarafından belirtilene karşılık gelmelidir. İyi dağıtılmayan ağırlıklar ve belirtilenden farklı yük merkezleri ile çalışıldığında pantograf transpalet ilk kaldırma fazında dengeli görünebilir ancak eğer yük merkezi rulo hattının dışına çıkarsa aniden devrilebilir.

Hareket ettirme
Arabayı dümen kolu (ref.2/şek.2) ile çekerek çalışma yönüne gidin. Sert hareketler tehlikeli durumlara neden olabileceğinden dönüşleri yavaş bir şekilde gerçekleştirin. Daima yük ile ve çatallar tabandan maks. 300 mm yükseklikte durumda hareket edin.
Çalışma
Yük çatallarını kaldırmak için üst kısımdaki düğmeyi istenen yüksekliğe çıkana kadar basın, indirmek için ise alt kısımdaki düğmeye basın. Araba yerden yaklaşık 400 mm yüksekliğe kadar serbest olarak hareket eder, bu yükseklik aşıldığında makineyi kilitleyerek her türlü yatay hareketini engelleyen iki yan dengeleyici (ref.7/şek.2) müdahale eder.

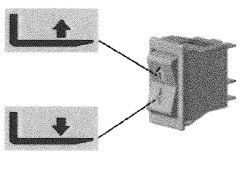

BAKIM (20.3)

ÖN: Bakım uzman personel tarafından gerçekleştirilmeli ve araba en az yılda bir kez genel kontrolden geçirilmelidir.
NOT. Herhangi bir bakım veya denetleme işlemi gerçekleştirmek için daima aküyü sökün.

Bakım periyotları

ÖĞE	KONTROLLER	SÜRE SONU		
		3 ay	6 ay	12 ay
ÇERÇEVE	Taşıyıcı öğeleri kontrol edin		X	
TEKERLEKLER	Eskimişlik durumunu kontrol edin	X		
	Rulmanlar ve ankraj	X		
DİREKSİYON	Gevşekliğini kontrol edin	X		
HİDROLİK TESİSAT	Rakorları, boruları ve işleyişini kontrol edin	X		
	Yağ seviyesi		X	
	Yağı değiştirin l. 1,75 (32 Cst. 40C)			X
	Maks. basınç vanasını denetleyin			X
ELEKTRİK TESİSATI	İşleyişini kontrol edin	X		
	Bağlantılar ve kablolar	X		
	Komut düğmesi	X		
ELEKTRİKLİ MOTOR	Fırçaların eskimişlik durumunu kontrol edin		X	
GRESLEME	Eklem bölgelerini yağlayın	X		

DİKKAT: Motor ve fren yağları hariç, hidrolik yağ kullanın.
NOT: kullanılan yağı çevreye saygı duyarak bertaraf edin. Teslim edilecek yağ varillerini, ardından, en yakın servise bırakmanız tavsiye edilir. Yağı toprağa veya uygun olmayan yerlere boşaltmayın.

- ARABANIN TEMİZLENMESİ: elektrikli ve elektronik parçalar hariç arabanın parçalarını nemli bir bez ile temizleyin.
Asla doğrudan su jetleri, buhar ve tutuşabilir sıvılar ile yıkamayın. Elektrikli ve elektronik parçaları düşük basınçlı (max 5 bar) nemi alınmış bir sıkıştırılmış hava ile veya metalik olmayan bir küçük fırça ile temizleyin.

ARIZA ARAMA

ÇATALLAR KALKMIYOR (22.2 + X3)

YAĞ EKSİK — EVET → HAZNEYİ DOLDURUN
HAYIR
AKÜ BOŞ — EVET → AKÜYÜ ŞARJ EDİN (SAY.6)
HAYIR
SİLİNDİR CONTALARI ESKİMİŞ — EVET → CONTALARI DEĞİŞTİRİN
HAYIR
MOTOR ARIZASI — EVET → KONTROL EDİN VE DEĞİŞTİRİN
HAYIR
MOTOR FIRÇALARI ESKİMİŞ — EVET → FIRÇALARI DEĞİŞTİRİN
HAYIR
ELEKTRİK TESİSATI HASARLI — EVET → ELEKTRİK BAĞLANTILARINI VE KOMUT DÜĞMESİNİ DENETLEYİN
HAYIR
TRANSPALETİ EN YAKIN TEKNİK DESTEĞE GÖTÜRÜN

ÇATALLAR İNMİYOR (29.1)

ARIZALI ELEKTROVALF — EVET → KONTROL EDİN VE DEĞİŞTİRİN
HAYIR
ELEKTRİK TESİSATI ARIZASI — EVET → ELEKTRİK BAĞLANTILARINI VE KOMUT DÜĞMESİNİ KONTROL EDİN
HAYIR
TRANSPALETİ EN YAKIN TEKNİK DESTEĞE GÖTÜRÜN

TR ÖZET (1.3)

AUTOLEVEL
SİSTEMİ..... say. 14
FOTOSEL AYARLAMA İŞLEMİ..... say. 14
ZAMANLAYICININ AYARLANMASI..... say. 14

AUTOLEVELING SİSTEMİ

AUTOLEVELING sistemi çatalların çalışma tezgahı üzerine yüklenen malzemeyi yerden belirli bir yükseklikte, fotosel pozisyonu tarafından sabitlenen yükseklikte muhafaza etmeyi sağlar. Sürekli gerçekleşen bu çalışma tezgahı ayarlaması, normal yükleme ve boşaltma işleri sırasında, otomatik olarak gerçekleşir. Böylece kayda değer miktarda zaman tasarrufu yapılarak, operatörün daima pantograf transpaletin yüksekliğini ayarlamak için pompa ile işlem yapmak zorunda kalmayarak kendini yalnızca kendi işine adayabilmesini sağlar.

AUTOLEVELING sistemi temel olarak aşağıdaki kısımlardan meydana gelir (bkz ŞEK. 1 ve 2):
1.fotosel: yayıcısından belirli bir mesafe içinde bulunan cismin varlığını algılayan cihaz (hassasiyet mesafesi ayarlanabilir - bkz par.2)
2.sesli ikaz sistemi: makinenin otomatik hareketi sırasında yakında bulunan operatörleri hareket eden parçalara karşı dikkatli olmaları için ikaz etmek amaçlı bir ses çıkarır.
3.gövde: fotoseli içeren kutu desteği ve kılavuzu
4.zamanlayıcı: fotoselin etkinleştirilmesi ile makinenin hareketi arasındaki zaman aralığını ayarlamayı sağlayan cihaz (bkz. par.3).
5.kalkma-inme selektörü: makinenin kullanım modunu seçmeyi sağlayan üç pozisyonlu şalter: boşaltım sırasında otomatik kalkma (yukarı yönde pozisyon), manuel kullanım (orta pozisyon), yükleme sırasında otomatik inme (aşağı yönde pozisyon),
6.ayar topuzu: fotoseli taşıyan kutunun pozisyonunu sabitlemeyi sağlar

Selektör (ref.5 şek.2) ile makinenin hareket yönü seçilebilir:
-kalkma, boşaltılan çalışma düzlemini kademeli olarak kaldırmak için
-manuel çalışma: AUTOLEVELING sistemini devre dışı bırakarak, makinenin normal kullanımına izin verir
-inme, yüklenen çalışma düzlemini kademeli olarak indirmek için

Yükün görsel açısı ve ayrıca fotoselin yüksekliği ayar topuzu (ref.6 şek.2) ile ayarlanabilir. Yükseklik yerden 400'den 800 mm'e kadar ayarlanabilir. Görsel açı fotoseli taşıyan kutu döndürülerek değiştirilebilir. Kablo sistemine zarar vermemek için kablonun gerginlik limitini aşacak kadar çevirmeyin.

Ayrıca kutunun içindeki ayar cihazı ile cihazın hassasiyet mesafesi de ayarlanabilir.

Her kullanımdan önce, operatör, fotoselin hasar görmemiş olduğundan, düzgün pozisyona yönlendirilmiş olduğundan ve kirlenmemiş olduğundan emin olmalıdır.

Makinenin otomatik çalışması sırasında (kalkma veya inme) operatör makinenin kanonik kullanımı için yanlış olan bir pozisyonda, yani çatallar kenarından ve yük kenarından, direksiyondan uzak mesafede olabilir. Bu nedenle makinenin otomatik hareketi sırasında çok dikkatli olunmalıdır.
-Operatör, sesli sinyal ile ikaz edilen makinenin otomatik hareketi başlar başlamaz uzaklaşmalıdır.
-Malzeme, makinenin dengesini daima muhafaza etmek ve böylece devrilme riskinden kaçınmak için çatalların uzunluğu boyunca eşit olarak yüklenmeli veya boşaltılmalıdır.
-Operatör otomatik hareketi sırasında makineyi gözetlemelidir ve makineden uzaklaşması durumunda çalışma selektörünü orta pozisyona ayarlamalıdır (manuel çalışma).
-Operatör ayrıca fotoselin yakınına düşebilecek veya fotoseli tamamen örtebilecek bir nesne olmadığından emin olmalıdır..

Makinenin otomatik çalışmadaki inme hareketi, operatörün ayaklarının kazayla ezilmesini önlemek için, tabandan bir güvenlik mesafesinde sonlanır.

Makine minimum seviyeye kadar manuel komut aracılığıyla alçaltılmalıdır.

FOTOSEL AYARLAMA İŞLEMİ

Fotosel, çatalların üzerindeki yüke karşılık gelen bir maksimum mesafeye yerleştirilen geri alanlı bir nesne referans alınarak ayarlanır, fotoselin kendisi ile geri alan arasında kalan bölgede bir nesne olduğunu algılaması sağlanmalıdır.
Sonraki ayarlama talimatları için lejanta başvurun:
1. TEACH düğmesi
2. Lambalar: Dengelilik lambası (yeşil) Otomatik ayarlama lambası (kırmızı ve yeşil)
3. Çalışma lambası (turuncu)
4. TEACH/RUN selektörü
5. L-ON/D-ON selektörü
6. NORMAL/ZONE selektörü

Fotoseli ayarlama işlemi aşağıdaki adımlarda açıklanmaktadır :
- Mod selektörünü TEACH üzerine getirin
- NORMAL/ZONE modu selektörünü NORMAL üzerine getirin
- Geri alan varlığında TEACH düğmesine basın: otomatik ayarlama lambası (kırmızı) (2) yanar
- Mod selektörünü RUN üzerine getirin L-ON veya D-ON modunu seçin (ışık veya karanlık vuruşu).

Eşik (a) geri alan mesafesinin %20'sine denk bir mesafeye karşılık gelecek şekilde geri alan önüne ayarlanmalıdır. Sensör ile L (a) arasında çıkış ON durumdadır.

ZAMANLAYICININ AYARLANMASI

Fotoselin etkinleştirilmesi ile makinenin hareketi arasında geçen zaman aralığı, ön panosu (şek.5) aracılığıyla zamanlayıcı (ref.4 şek.2) üzerinde işlem yaparak ayarlanabilir
A. Led:
- aralıklı yavaş: besleme ON, röle OFF
- aralıklı hızlı: besleme ON, zamanlama devam ediyor, röle OFF
- sabit: besleme ON, röle ON
B. Gecikme ayarlaması
C. Dip Anahtarı: sürelerin ve işlevlerin ölçek seçimi

Gecikme ayarlaması ilk önce süre ölçeği seçilerek (zamanlayıcının güç beslemesini açmadan önce gerçekleştirilmesi gereken işlem) şek.6'da gösterildiği gibi ilk üç dip anahtarını kullanarak (ref.C şek.5), ardından regülatör aracılığıyla gecikme süresini ayarlayarak (ref. B şek.5) gerçekleştirilir.

PRAMAC
SERVICE AND PARTS

Spare Parts Catalogue

HX10E-L.540+Auto Levelling

Handling systems | **Scherenhubwagen**

Valid for machine code: **EF042000500**

Revision: **0 (6/2007)**

Copyright 2014 Pramac Group, All Rights Reserved.

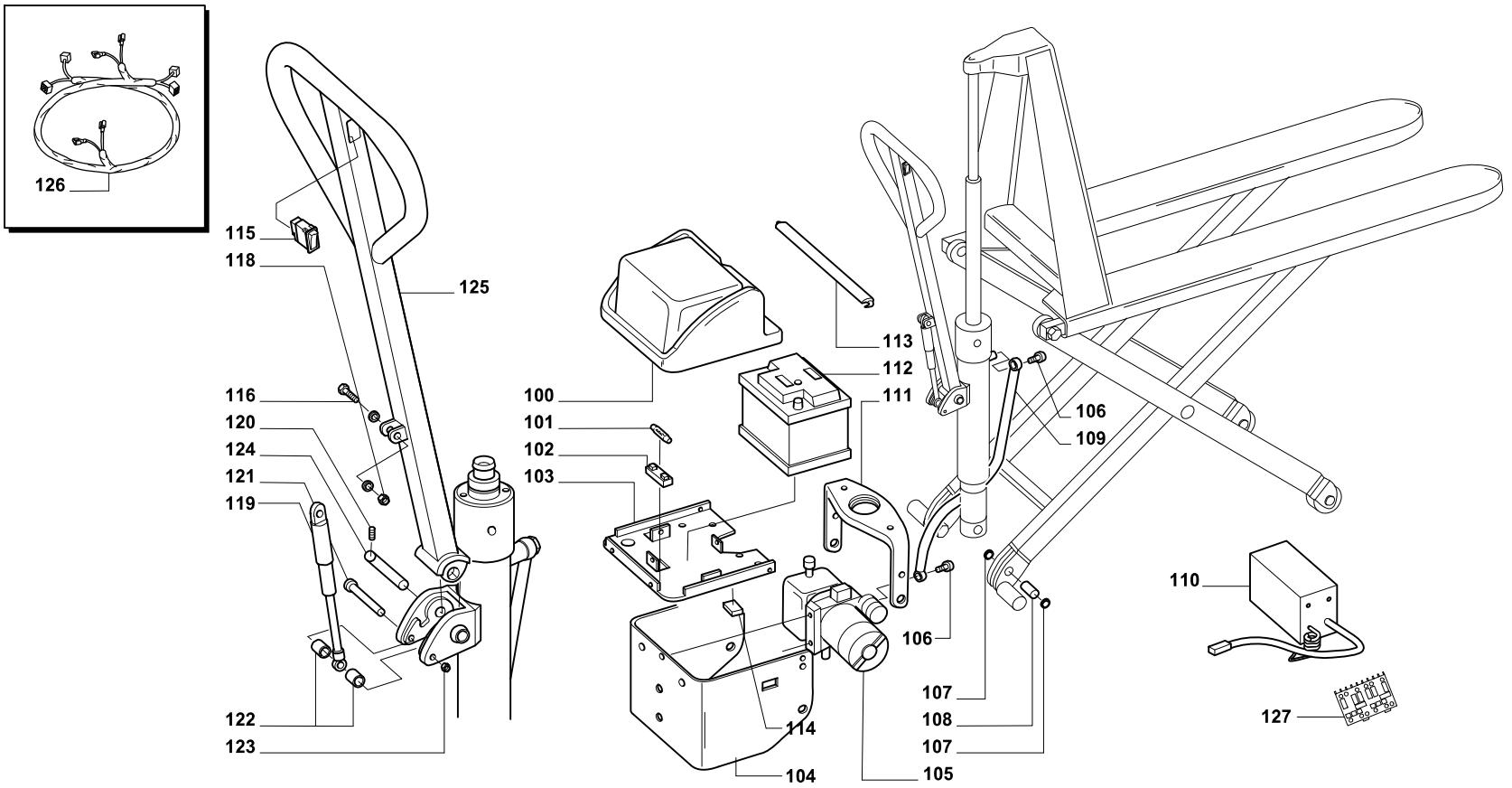
126
115
118
125
116
120
124
121
119
122
123
100
101
102
103
113
112
111
106
109
106
107
108
107
105
114
104
110
127

Position		Part Number	Description	Notes
100	⚠	**S000017906**	Deckel	Gültig für Produkte mit der Seriennummer ab LLI0008117
101		**G077540**	Sicherung 160a Schmelz-(halter G070603)	-
102		**G070603**	Sicherungshalter 160amp (sich.g077540)	-
103		**V09377-9005**	Chassis Batterie	-
104		**V09376-PRAMAC**	Abdeckung	-
105	⚠	**G081023**	Hydr. Pumpe Kpl. Hx10e	Gültig für Produkte mit der Seriennummer bis LLI0008366
	⚠	**G081039**	Hydraulikpumpe Hx10e	Gültig für Produkte mit der Seriennummer ab LLI0008366
106		**G084006**	Schraube (dichtscheibe G096103)	-
107		**G042120**	Seeger-ring 22x18,5x1mm	-
108		**S0041015002**	Bolzen 55mm	-
109		**G083025**	"rohr 1/4""x1/4""(L=0,72m)"	-
110	⚠	**G099300039**	Ladegerät Hl10e/hx10e	Gültig für Produkte mit der Seriennummer bis LLI0040159
	⚠	**G008807**	Ladegerät Hx10e 12v 6a + Sb50 Stecker Grau	Gültig für Produkte mit der Seriennummer ab LLI0040159
111		**S0042010061**	Gelenkkranz (540)	-
112		**G099300019**	Batterie Hl10e/hx10e 12v/60ah(befüllt)	-
113		**G000201**	Riemen Hx10e	-
114		**G071098**	Stecker F.ladegerät Hl10e (50a Anderson)	-
115		**G075203**	Schalter Hl/hx10e (heben-senken)	-
116		**G022013**	Schraube	-
118		**G034401**	Mutter M8 Alt G034308	-
119		**G001712**	Gasdruckfeder Hx10e	-
120		**G044302**	Federbüchse 6873 D4x20	-
121		**G022245**	Schraube	-
122		**S0042215024**	Distanzstück	-
123		**G034401**	Mutter M8 Alt G034308	-
124		**S000017505**	Bolzen	-
125		**V000017007-9005**	Deichsel Hx10e	-
126		**S000017015**	Verkabelung Hx10e	-
127	⚠	**PTB00015**	Platine Ladegerät Hx10e	Gültig für Produkte mit der Seriennummer ab LLI0040159
	⚠	**PTB00003**	Platine Ladegerät Hl/hx	Gültig für Produkte mit der Seriennummer bis LLI0040159

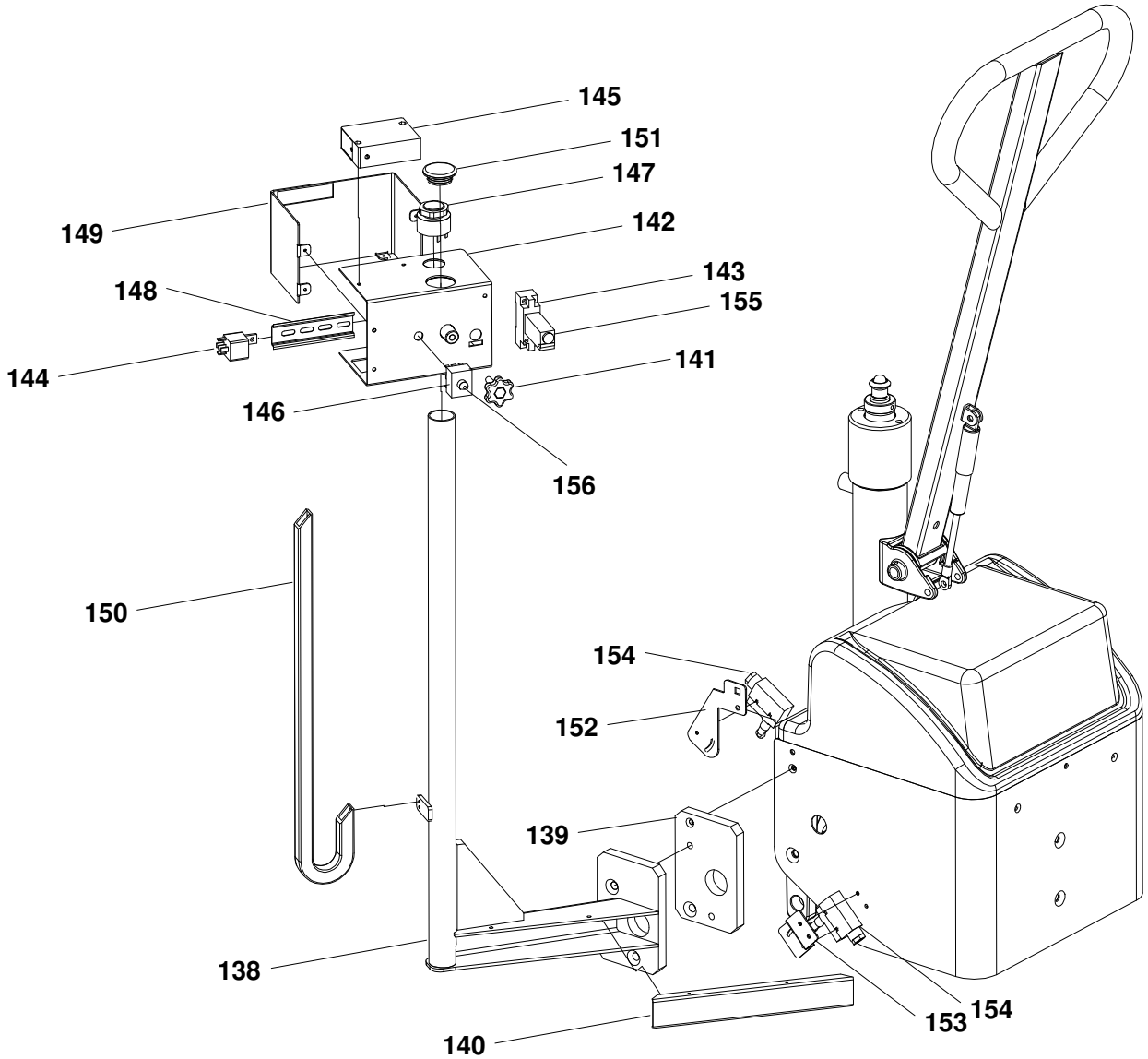
145
151
147
149
142
148
143
155
144
141
146
156
150
154
152
139
138
153
154
140

Position	Part Number	Description	Notes
138	**V000092001-9005**	Arm Hx Autolevel Painted	-
139	**V000092072-9005**	Arm Holder Bracket Hx Autolevel Painted	-
140	**V09493-9005**	Arm Cover Hx Autolevel Painted	-
141	**G026110**	Pomello Esalobato Ø40 Con Fil.maschio M8x35	-
142	**V000092003-9005**	Scatola Hx Autolevel Verniciata	-
143	**G079581**	Zoccolo Portarele' 2 Vie (pes 15/2) 9482	-
144	**G079583**	Relais 12v 30/20 A	-
145	**G079584**	Sensor 12-24v E3gml79g	-
146	**G079586**	Wahlschalter 12 Polig Alt G075302	-
147	**G079587**	Avvisatore Elettronico 3/28v Kpe-650	-
148	**G079588**	Barra Omega 30x7,5 Lungh.110	-
149	**V09494-9005**	Coperchio Scatola Hx Autolevel Verniciata	-
150	**G062033**	Kabelführung	-
151	**G051113**	Cap For Hole D30	-
152	**G09495**	High Stop Switch Bracket Hx10e 1150 Autolevel	-
153	**G09496**	Piastrina Fine Corsa Basso Hx Autolevel	-
154	**G075006**	Mikroschalter	-
155	**G079582**	Minirele' Temporizzato 85.02.0.012	-
156	**G079585**	Cappuccio Antiacqua B3 T 18/1	-

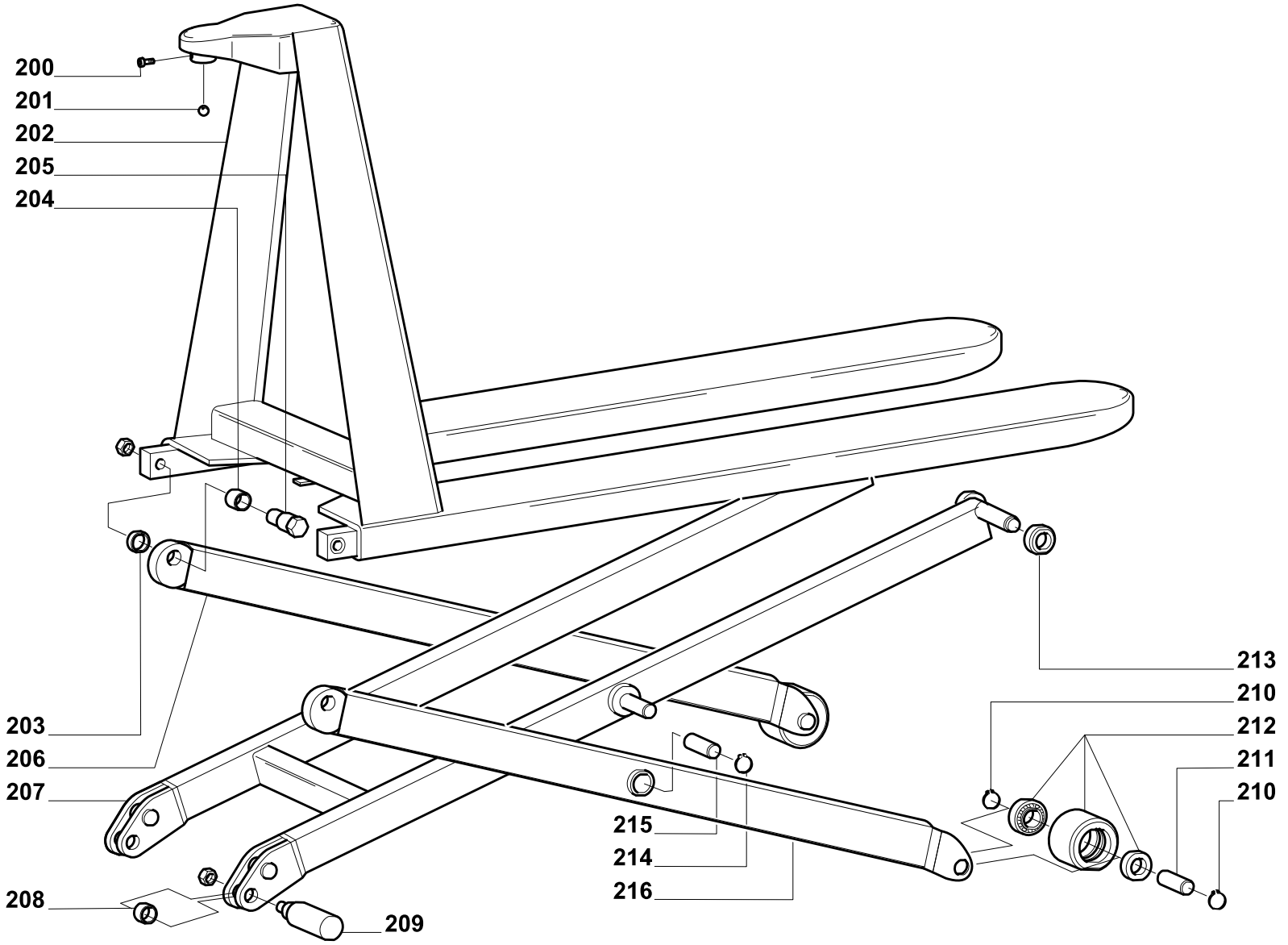
200
201
202
205
204
203
206
207
208
209
215
214
216
213
210
212
211
210

Position	Part Number	Description	Notes
200	**G022132**	Schraube Alt G022307/g022604	-
201	**G016119**	Kugel	-
202	**V000017004-PRAMAC**	Rahmen Hl/hx10e/m Grün Alt V0041210032	-
203	**S0041218009**	Distanzscheibe Weiss (kunststoff)hl+hx	-
204	**G016395**	Bronzelager	-
205	**S0041215026**	Exzenter	-
206	**S0041210036**	Arm Links	-
207	**S0041210038**	Pfosten	-
208	**S0041016003**	Distanzstück	-
209	**S000017045**	Stabilisator Hx10m/e	-
210	**G042120**	Seeger-ring 22x18,5x1mm	-
211	**S0041215025**	Bolzen 70mm	-
212	**S0041210042**	Last-rolle Hl Nylon 80x50	-
	S0042070113	Last-rolle Hl Nylon-poly 80x50 O.st.kern	-
213	**S0041218008**	Rolle	-
214	**G042122**	Seeger-ring	-
215	**G016304**	Büchse 22x26x50	-
216	**S0041210034**	Arm Rechts	-

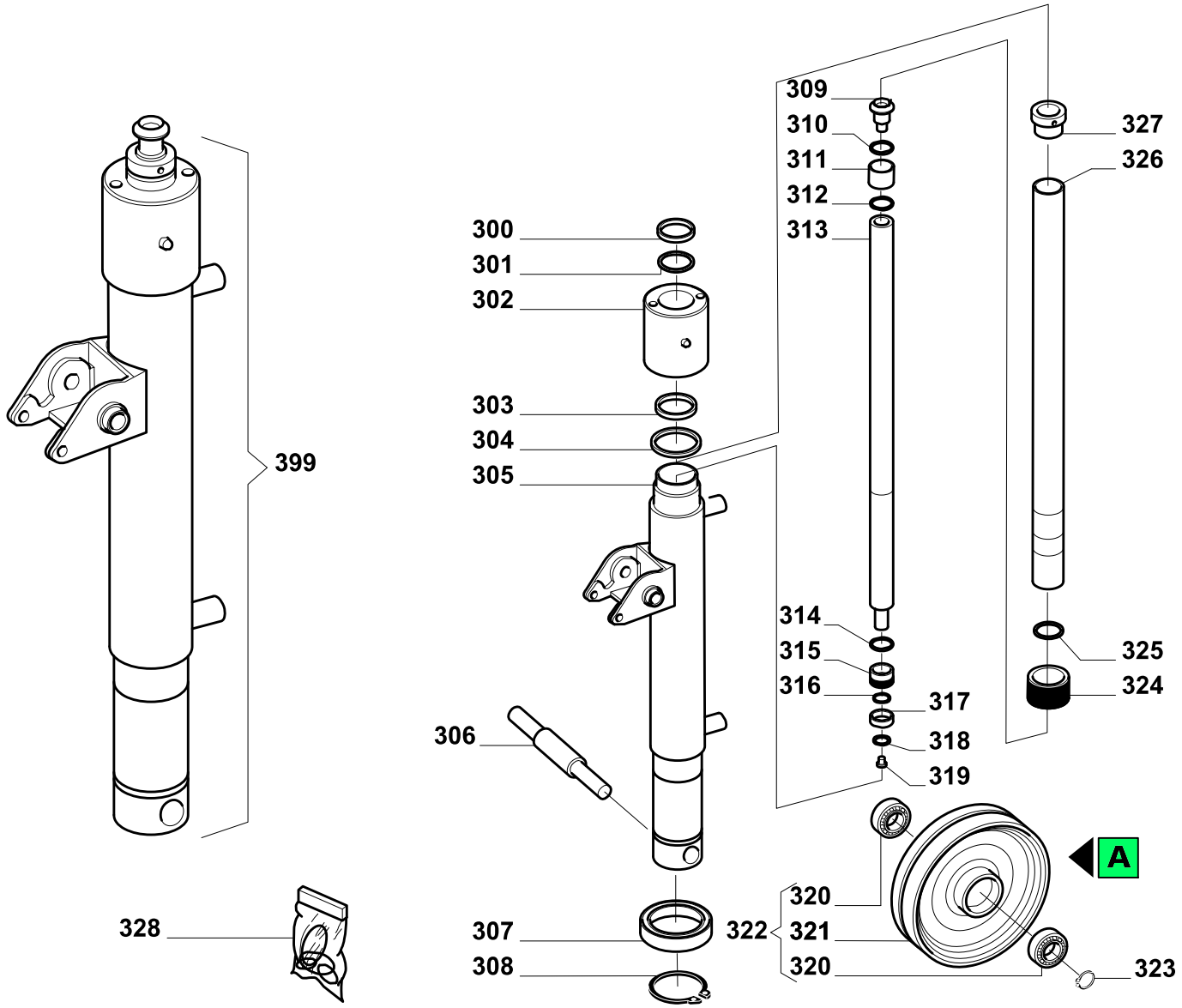
309
310
311
312
313
327
326
300
301
302
303
304
305
399
314
315
316
317
318
319
325
324
306
A
320
322
321
320
323
328
307
308

Position	Part Number	Description	Notes
300	**G098117**	Dichtung	-
301	**G095034**	O-ring	-
302	**S0042212010**	Hülse	-
303	**G098019**	Dichtung	-
304	**G095035**	O-ring	-
305	**S000017008**	Zylinder Hx10e (kpl.s000017006)	-
306	**S0004015015**	Achse (bis Serie 711102)	-
307	**G010220**	Lager 6012 Rs 60x95x18	-
308	**G042160**	Seeger-ring 7435 E 60	-
309	**S0042015008**	Kugelsitz	-
310	**G042325**	Seeger Sw 25 Oversized (x Hl10e)	-
311	**S0042216016**	Distanzstück	-
312	**G042325**	Seeger Sw 25 Oversized (x Hl10e)	-
313	**S0042213007**	Stange D25mm	-
314	**G095018**	O-ring Ø 25.07x2.62 Nbr 70	-
315	**S0042211006**	Führungshülse	-
316	**G095030**	O-ring Ø 17.86x2.62 Nbr 70	-
317	**G098004**	Dichtung	-
318	**G041904**	Beilagscheibe	-
319	**G022024**	Schraube	-
320	**G010401**	Lager 6204 2rs	-
322	**S0002010169**	Lenk-rad-gummi (nylon S0004010186)	-
323	**G042120**	Seeger-ring 22x18,5x1mm	-
324	**S0042211007**	Paar~ Halbringe	-
325	**S0042218005**	Ring	-
326	**S0042216007**	Kolbenstange D38mm	-
327	**S0042211005**	Hülse	-
328	**G090014**	Dichtsatz Hl/hx10e	-
399	**S000017006**	Zylinder Kpl. Hx10e	-

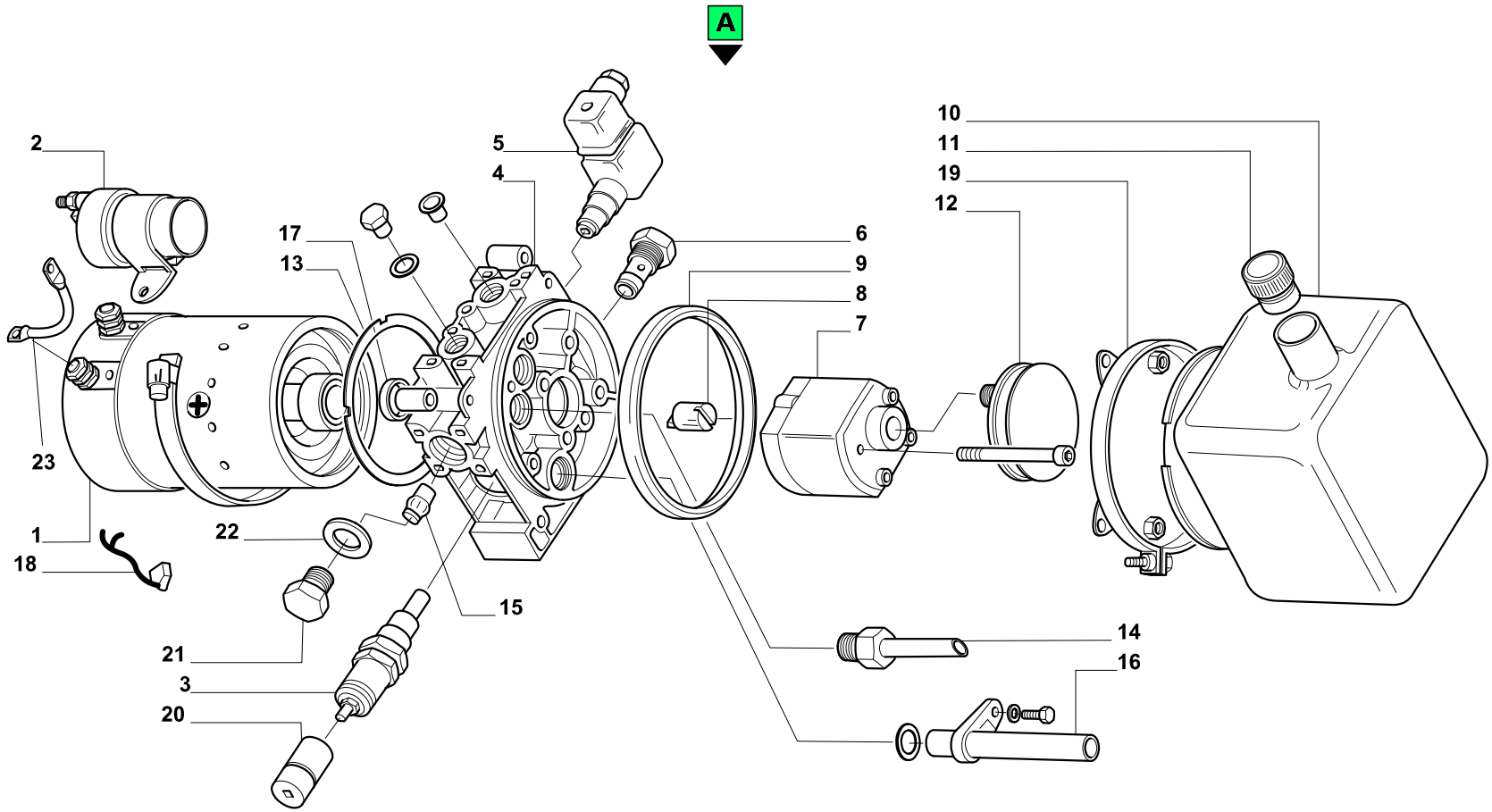
A
2
5
4
10
11
19
12
17
13
6
9
8
7
23
1
18
22
15
14
16
21
3
20

Position		Part Number	Description	Notes
1	⚠	**PCY24011500**	Elektromotor 12v (hydraulik Tx10)	Gültig für Produkte mit der Seriennummer ab LLI0008366
	⚠	**G082201**	Elektromotor	Gültig für Produkte mit der Seriennummer bis LLI0008366
2	⚠	**G082180**	Relais 12v 80a	Gültig für Produkte mit der Seriennummer bis LLI0008366
	⚠	**PCY46113400**	Relais 12v 150a (80a = G082180)	Gültig für Produkte mit der Seriennummer ab LLI0008366
3		**G082203**	Ventil Hx10e Überdruck	-
4		**PCY71013004**	Steuergehäuse	-
5		**G082205**	Ventil Ablass 12v Hx10e	-
6		**PCY20020400**	Ventil (gleich Wie G082206)	-
7		**PCY17050006**	Hydraulikpumpe Hx/gx	-
8		**G082208**	Verbindung	-
9		**PCY61212400**	O-ring	-
10		**PCY61214000**	Tank Hx10e	-
11		**PCY49153500**	Verschlußstopfen	-
12		**PCY49151300**	Ölfilter	-
13		**PCY61200100**	Dichtung Hydr.hx10e	-
14		**PCY60714600**	Schlauch	-
15		**PCY20000004**	Ventil	-
16		**PCY91002015**	Schlauch	-
17		**PCY60507900**	Distanzring	-
18	⚠	**G082218**	Kohlen (satz 4 St.)	Gültig für Produkte mit der Seriennummer bis LLI0008366
	⚠	**PCY00004056**	Kohlebürste (satz)	Gültig für Produkte mit der Seriennummer ab LLI0008366
19		**PCY25004800**	Spannring	-
20		**PCY60309200**	Verschluss	-
21		**PCY49149900**	Verschlußschraube	-
22		**PCY42107000**	Scheibe	-
23		**PLH1690471**	Halter Kohlebürsten	-
999	⚠	**G081023**	Hydr. Pumpe Kpl. Hx10e	Gültig für Produkte mit der Seriennummer bis LLI0008366
	⚠	**G081039**	Hydraulikpumpe Hx10e	Gültig für Produkte mit der Seriennummer ab LLI0008366

PRAMAC
SERVICE AND PARTS

Spare Parts Catalogue

HX10E-L.540+Auto Levelling

Handling systems | **High lift palletruck**

Valid for machine code: **EF042000500**

Revision: **0 (6/2007)**

Copyright 2014 Pramac Group, All Rights Reserved.

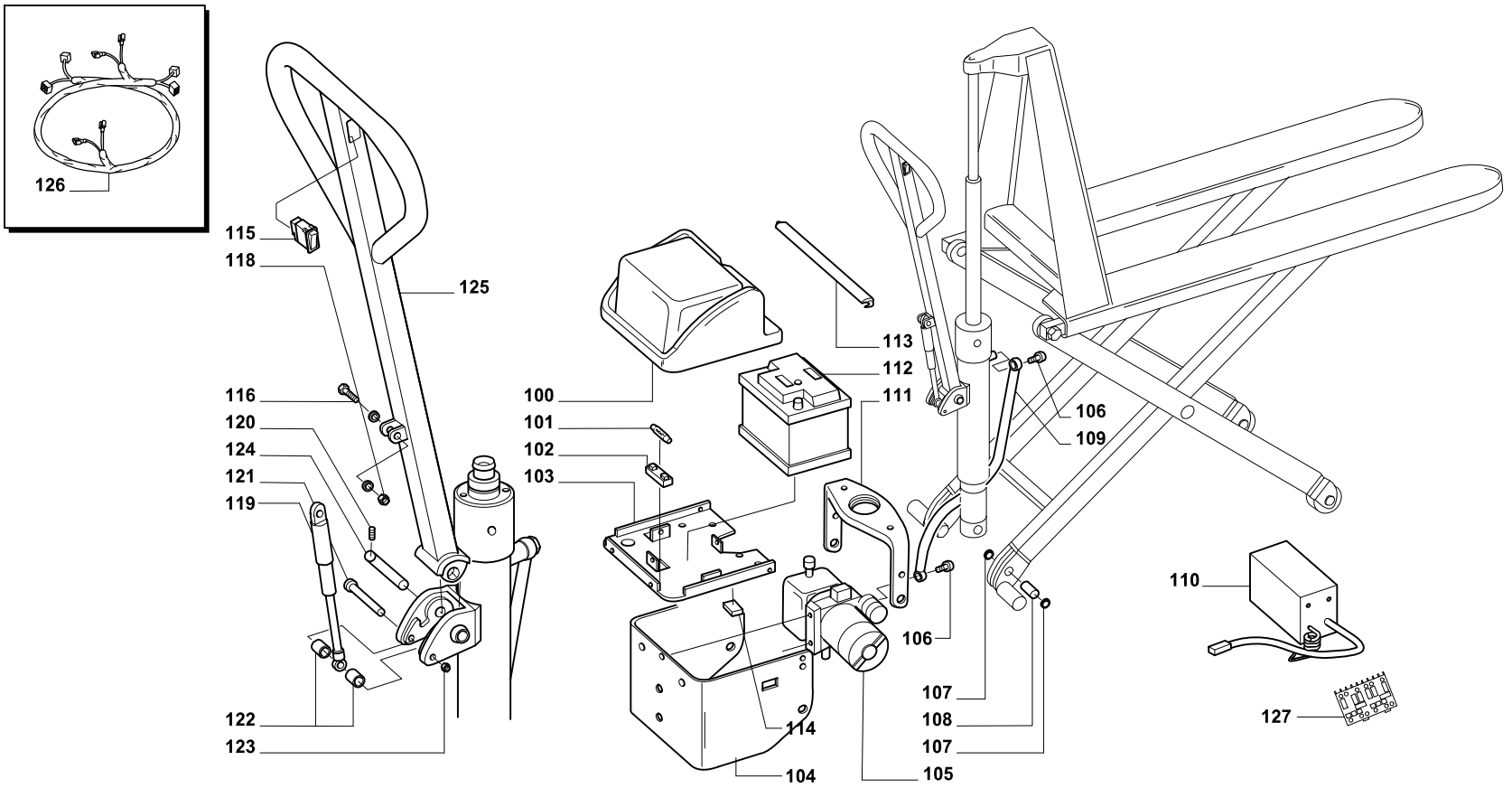
126
115
118
125
116
120
124
121
119
122
123
100
101
102
103
113
112
111
106
109
106
107
108
107
105
114
104
110
127

Position		Part Number	Description	Notes
100	⚠	**S000017906**	Battery Cover Hx10e '09	Valid for products with serial numbers from LLI0008117
101		**G077540**	Fuse 160a (rfm Reghel)	-
102		**G070603**	Fuse Holder X Fuse 160amp	-
103		**V09377-9005**	Battery Holder Skid Hx10e Painted Black Ral.9005	-
104		**V09376-PRAMAC**	Protection Strip L540 Green Pramac Painted	-
105	⚠	**G081023**	Hydraulic Unit S2010131.000 X Hx10e Ms2-a-v2c-f6-pf7-meny4-tpv1.5-fy	Valid for products with serial numbers until LLI0008366
	⚠	**G081039**	Hydraulic Unit S2010260.000 X Hx10e '09 Ms2-a-v2c-f6-pf10-mftey4-tpy1,5-fy	Valid for products with serial numbers from LLI0008366
106		**G084006**	Screw Perforate (4 Holes) 1/4" L Gambo 25 -0,5/0 Ch19	-
107		**G042120**	Outer Seeger 7435 E 20	-
108		**S0041015002**	Pin Cross Hl10m/ped.l-k20 Burnished	-
109		**G083025**	Tube R1at 1/4"	-
110	⚠	**G099300039**	Battery Charger Complete 10a-12v Xhl10e	Valid for products with serial numbers until LLI0040159
	⚠	**G008807**	High Frequency Battery Charger Hx10e 12v 6a + Sb50 Grey Connector	Valid for products with serial numbers from LLI0040159
111		**S0042010061**	Cross Hl10e (l.540) Machined	-
112		**G099300019**	Battery 60ah 12v	-
113		**G000201**	Battery Elastic Webbing Hx10e	-
114		**G071098**	Connector 50a (anderson)	-
115		**G075203**	Handle Pushbutton Switch Hl10e	-
116		**G022013**	Screw Hex-head 5739 65 8.8 M8x30 Zn	-
118		**G034401**	Low-profile Self-locking Nut 7474 M 8 Zn	-
119		**G001712**	Gas Spring 198.236.40-gf2 Vapsint	-
120		**G044302**	Elastic Peg 6873 D 4x20	-
121		**G022245**	Screw Hex-head 5737 65 8.8 M8x85 Zn	-
122		**S0042215024**	Gas Spring Spacer Hl10e	-
123		**G034401**	Low-profile Self-locking Nut 7474 M 8 Zn	-
124		**S000017505**	Handle Pin Hx10e	-
125		**V000017007-9005**	Handle Hx10e Painted Black Ral.9005	-
126		**S000017015**	Electric Wiring Hx10e	-
127	⚠	**PTB00015**	Board High Frequency Cbhd1 Rectifier 6a 12v + Hx10e Sb50g	Valid for products with serial numbers from LLI0040159
	⚠	**PTB00003**	Scheda Elettronica Per Raddriz.	Valid for products with serial numbers until LLI0040159

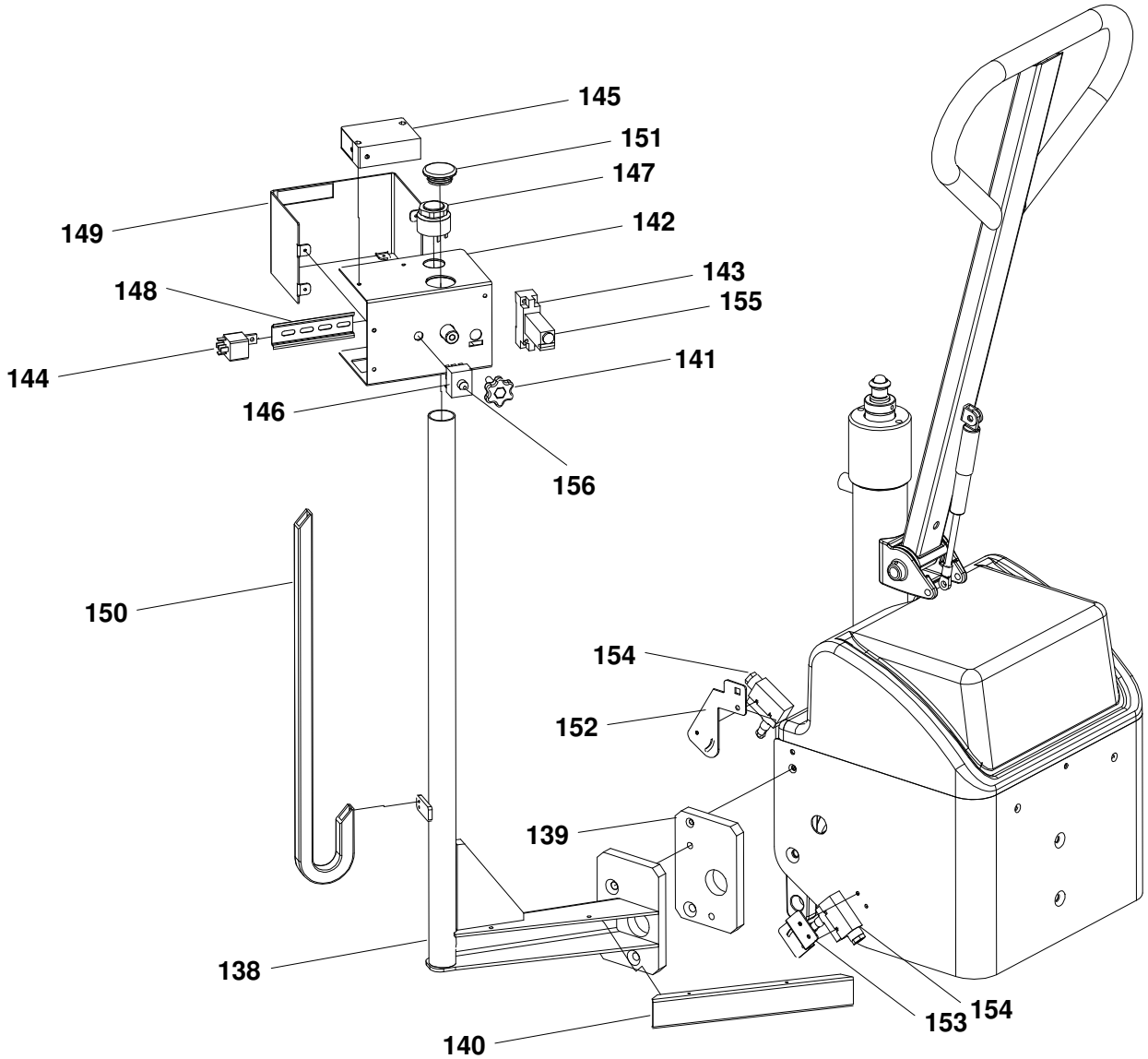
145
151
147
149
142
148
143
155
144
141
146
156
150
154
152
139
138
153
154
140

Position	Part Number	Description	Notes
138	**V000092001-9005**	Arm Hx Autolevel Painted	-
139	**V000092072-9005**	Arm Holder Bracket Hx Autolevel Painted	-
140	**V09493-9005**	Arm Cover Hx Autolevel Painted	-
141	**G026110**	Pomello Esalobato Ø40 Con Fil.maschio M8x35	-
142	**V000092003-9005**	Scatola Hx Autolevel Verniciata	-
143	**G079581**	Zoccolo Portarele' 2 Vie (pes 15/2) 9482	-
144	**G079583**	Rele' 12v 1 30/20a 12.040.000	-
145	**G079584**	Fotocellula 12-24v E3gml79g	-
146	**G079586**	Commutatore 3 Vie S3f-c	-
147	**G079587**	Avvisatore Elettronico 3/28v Kpe-650	-
148	**G079588**	Barra Omega 30x7,5 Lungh.110	-
149	**V09494-9005**	Coperchio Scatola Hx Autolevel Verniciata	-
150	**G062033**	Catena Portacavi Lungh.580 Rif.e08.10.028.0 + Set Di Attacchi 080.10.12	-
151	**G051113**	Cap For Hole D30	-
152	**G09495**	High Stop Switch Bracket Hx10e 1150 Autolevel	-
153	**G09496**	Piastrina Fine Corsa Basso Hx Autolevel	-
154	**G075006**	Microswitch Rolle	-
155	**G079582**	Minirele' Temporizzato 85.02.0.012	-
156	**G079585**	Cappuccio Antiacqua B3 T 18/1	-

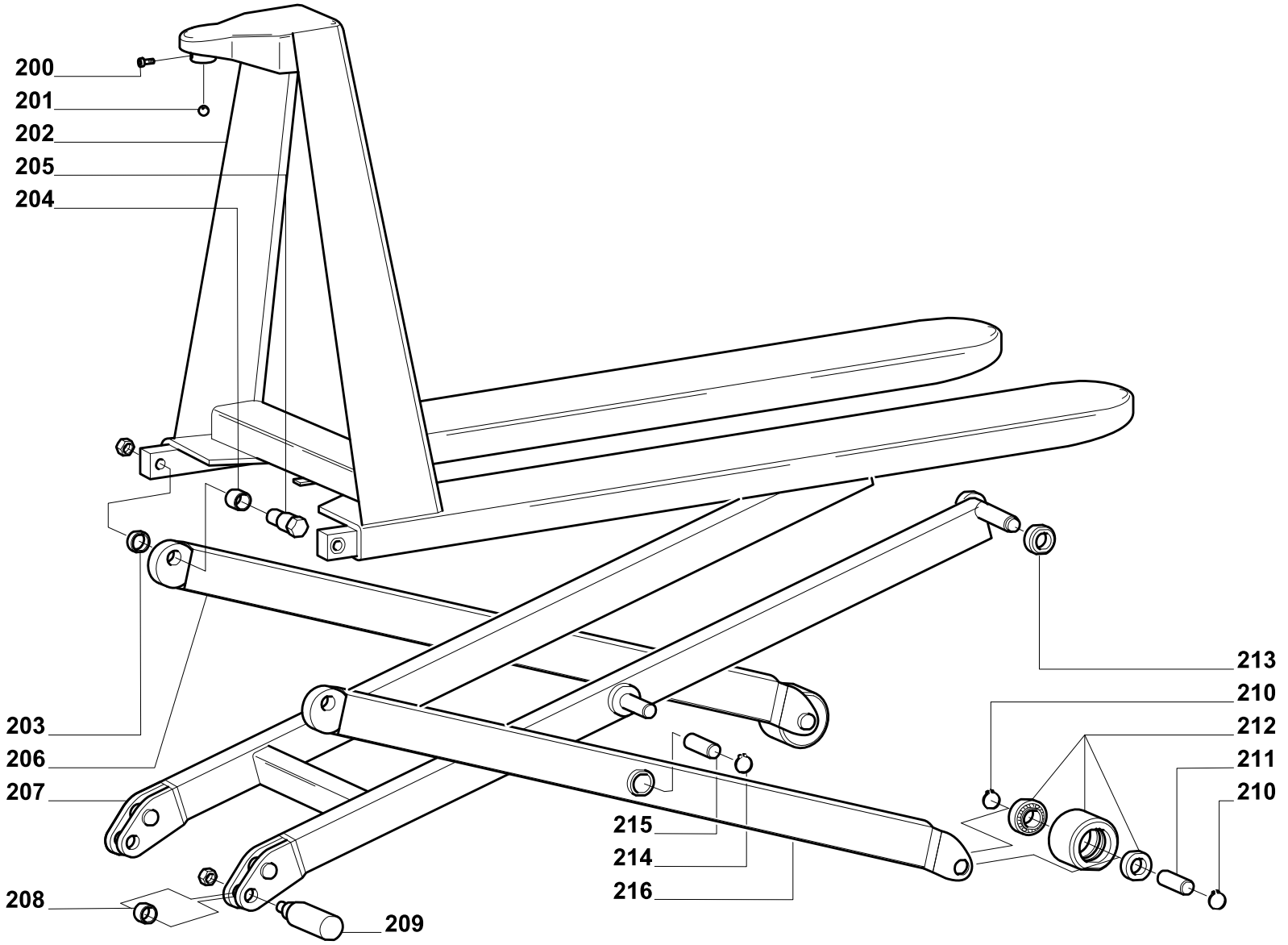
200
201
202
205
204
203
206
207
208
209
215
214
216
213
210
212
211
210

Position	Part Number	Description	Notes
200	**G022132**	Allen Screw 5931-67 8.8 M8x8 Zn	-
201	**G016119**	Ball 5/8" (mm15,875) Ball 3	-
202	**V000017004-PRAMAC**	Frame Hx10m/e L.540 Green Painted Pramac	-
203	**S0041218009**	Arms Spacer Hl10m/e	-
204	**G016395**	Self-lubricating Bushing Fe 22x26x28	-
205	**S0041215026**	Adjusting Cam Hl10e Burnished	-
206	**S0041210036**	Left Side Arm Painted Hl10e	-
207	**S0041210038**	Vertical Rod Hl10m/hl10e 540 Painted	-
208	**S0041016003**	Cam Spacer Hl10m/e	-
209	**S000017045**	Stabilizing Eccentric Hx10m/e '10	-
210	**G042120**	Outer Seeger 7435 E 20	-
211	**S0041215025**	Roller Pin Hl10e Burnished	-
212	**S0041210042**	Nylon Roller D80x50 + Bearing	-
	S0042070113	Injected Polyurethane Roller D80x50 + Bearings	-
213	**S0041218008**	Guide Roller Hl10e	-
214	**G042122**	Outer Seeger 7435 E 22	-
215	**G016304**	Self-lubricating Bushing Fe 22x26x50	-
216	**S0041210034**	Right Side Arm Painted Hl10e	-

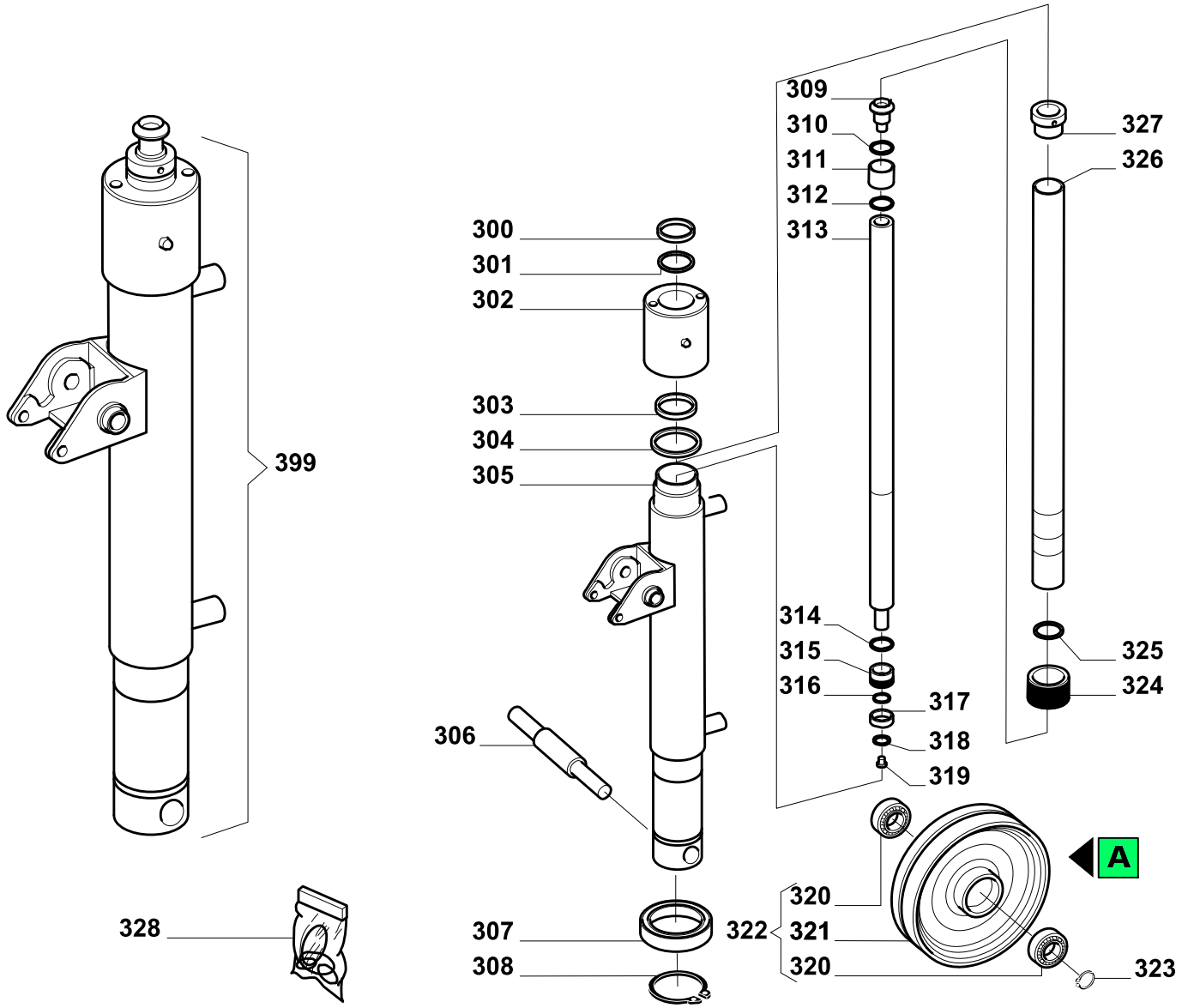
309
310
311
312
313
327
326
300
301
302
303
304
305
399
314
315
316
317
318
319
325
324
306
A
320
322
321
320
323
328
307
308

Position	Part Number	Description	Notes
300	**G098117**	Rod Wiper 38-46.6-5.3	-
301	**G095034**	O-ring Ø 37.77x2.62 Nbr 70	-
302	**S0042212010**	Cylinder Bushing Hl10e	-
303	**G098019**	Rod-piston U Symmetric Seal Polyurethane 38-50-9	-
304	**G095035**	O-ring Ø 55.56x3.53 Nbr 70	-
305	**S000017008**	Cylinder Hx10e Welded	-
306	**S0004015015**	Wheel Axle Gs/hl10e	-
307	**G010220**	Bearing 6012 Rs(60-95-18)	-
308	**G042160**	Outer Seeger 7435 E 60	-
309	**S0042015008**	Ball Guide Hl10m-hl10e	-
310	**G042325**	Seeger Sw 25 Oversized (x Hl10e)	-
311	**S0042216016**	Second Stage Spacer Hl10e New	-
312	**G042325**	Seeger Sw 25 Oversized (x Hl10e)	-
313	**S0042213007**	Second Stage Hl10e New	-
314	**G095018**	O-ring Ø 25.07x2.62 Nbr 70	-
315	**S0042211006**	Second Stage Guide Hl10e	-
316	**G095030**	O-ring Ø 17.86x2.62 Nbr 70	-
317	**G098004**	Rod-piston U Symmetric Seal Polyurethane 18-30-8	-
318	**G041904**	Plain Washer 6592 10.5x21 Zn	-
319	**G022024**	Screw Hex-head 5739 65 8.8 M8x10 Zn	-
320	**G010401**	Bearing 6204 2rs (20-47-14)	-
322	**S0002010169**	Ruota Gomma D200 (model No. Ea200bh-65a Lifter) +cuscinetti	-
323	**G042120**	Outer Seeger 7435 E 20	-
324	**S0042211007**	Semi-ring Couple Hl10e	-
325	**S0042218005**	Ring A38 Uni 7433-75 (x Hl10e)	-
326	**S0042216007**	First Stage Hl10e	-
327	**S0042211005**	Slide Guide Bushing Hl10e	-
328	**G090014**	Gasket Set Hl10e	-
399	**S000017006**	Cylinder Hx10e Painted	-

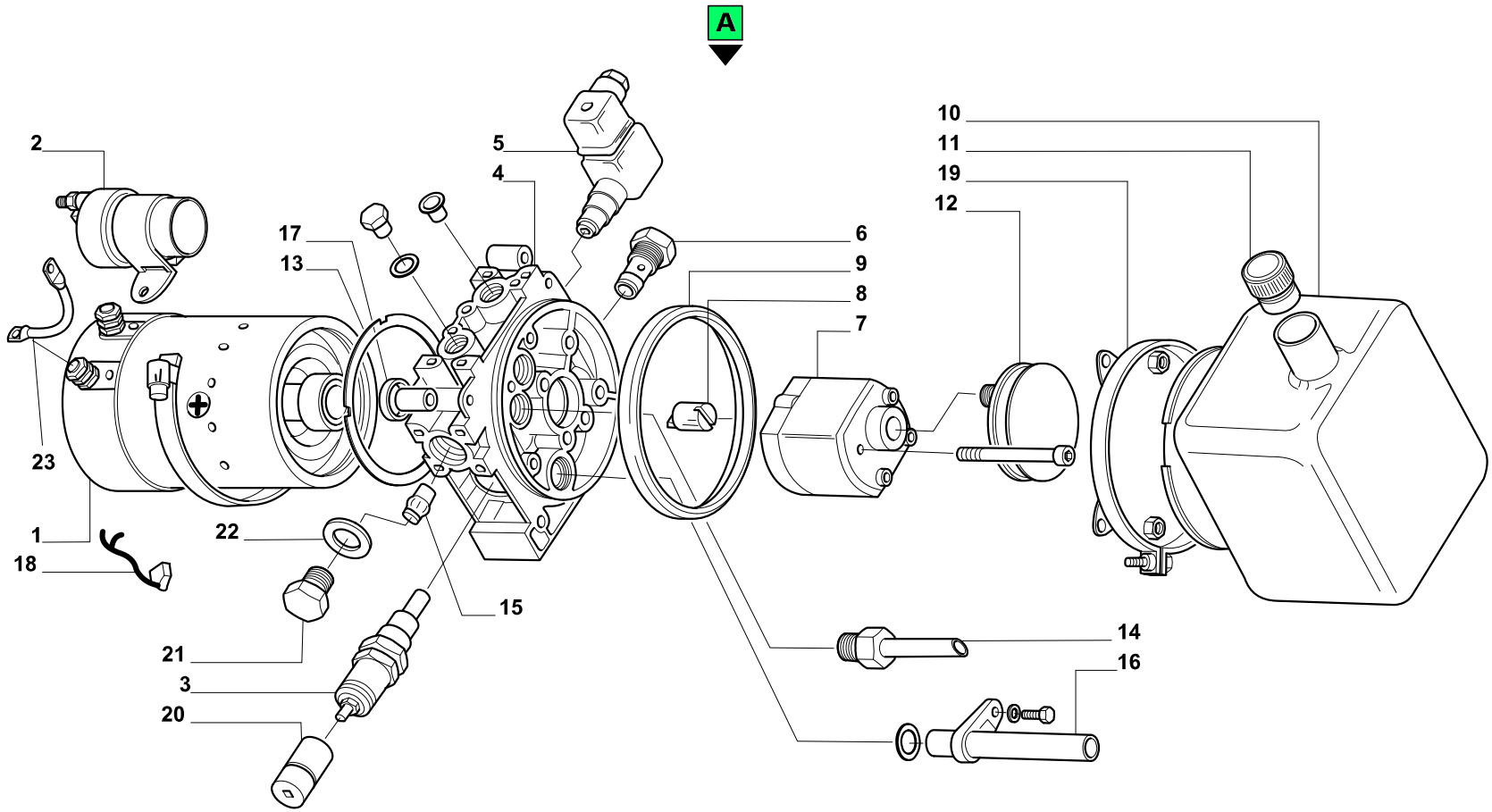
A
2
5
4
10
11
19
12
17
13
6
9
8
7
23
1
18
22
15
14
16
21
3
20

Position		Part Number	Description	Notes
1	⚠	**PCY24011500**	Motore 12v. Per Centralina Tx10	Valid for products with serial numbers from LLI0008366
	⚠	**G082201**	Motor "eb" 1.6kw 12vcc (01008097)	Valid for products with serial numbers until LLI0008366
2	⚠	**G082180**	Relay 12v. 80 Ah	Valid for products with serial numbers until LLI0008366
	⚠	**PCY46113400**	Relay 12v 150a	Valid for products with serial numbers from LLI0008366
3		**G082203**	Relief Valve 150-300 Bar X Mc	-
4		**PCY71013004**	Hydraulic Unit Body H	-
5		**G082205**	Electrovalve Ev22 "a" 12vcc Nc Xhl10e	-
6		**PCY20020400**	Hydraulic Unit Retention Valve Hx	-
7		**PCY17050006**	Hydraulic Unit Pump Hx	-
8		**G082208**	Pen Type Joint For "mc" Electric Motor 2	-
9		**PCY61212400**	Hydraulic Unit O-ring Hx	-
10		**PCY61214000**	Hydraulic Unit Tank H	-
11		**PCY49153500**	Hydraulic Unit Cap H	-
12		**PCY49151300**	Filter For Hydraulic Unit H	-
13		**PCY61200100**	Gasket For Hydraulic Unit H	-
14		**PCY60714600**	Exhausting Pipe For Hydraulic Unit H	-
15		**PCY20000004**	Valve For Hydraulic Unit H	-
16		**PCY91002015**	Tube For Hydraulic Unit H	-
17		**PCY60507900**	Spacer For Hydraulic Unit H	-
18	⚠	**G082218**	Brushes Kit Hl10e	Valid for products with serial numbers until LLI0008366
	⚠	**PCY00004056**	Brush Kit Gx/10/12 Tx12	Valid for products with serial numbers from LLI0008366
19		**PCY25004800**	Band For Hydraulic Unit H	-
20		**PCY60309200**	Protective Cap For Hydraulic Unit H	-
21		**PCY49149900**	Hydraulic Unit Cap H	-
22		**PCY42107000**	Washer For Hydraulic Unit H	-
23		**PLH1690471**	Brush Holder Hx10e	-
999	⚠	**G081023**	Hydraulic Unit S2010131.000 X Hx10e Ms2-a-v2c-f6-pf7-meny4-tpv1.5-fy	Valid for products with serial numbers until LLI0008366
	⚠	**G081039**	Hydraulic Unit S2010260.000 X Hx10e '09 Ms2-a-v2c-f6-pf10-mftey4-tpy1,5-fy	Valid for products with serial numbers from LLI0008366

PRAMAC
SERVICE AND PARTS

Spare Parts Catalogue

HX10E-L.540+Auto Levelling

Handling systems | **Transpalette haute levée**

Valid for machine code: **EF042000500**

Revision: **0 (6/2007)**

Copyright 2014 Pramac Group, All Rights Reserved.

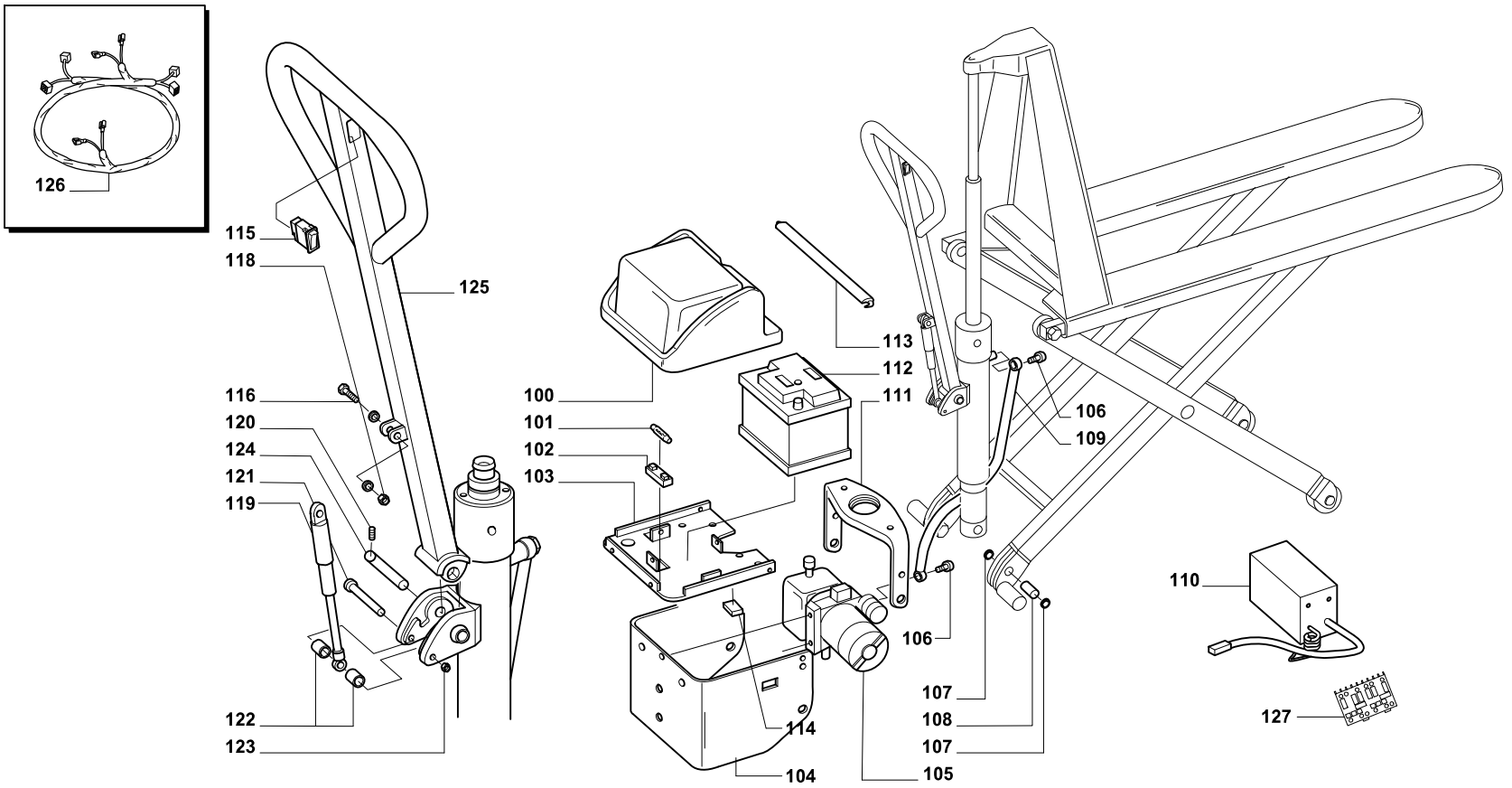
126
115
118
125
116
120
124
121
119
122
123
100
101
102
103
113
112
111
106
109
106
107
108
107
105
114
104
110
127

Position		Part Number	Description	Notes
100	⚠	**S000017906**	Couvercle Batterie Hx10e 2010 Avec Arret D'urgence	Valable à partir du numéro de série LLI0008117
101		**G077540**	Fusible 160a (rfm Reghel)	-
102		**G070603**	Porte-fusible X Fusible 160amp	-
103		**V09377-9005**	Support Batterie Hx10e Standard Ral 9005	-
104		**V09376-PRAMAC**	Carter De Protection Moteur Hx10e	-
105	⚠	**G081023**	Groupe Hydraulique S2010131.000 X Hx10e Ms2-a-v2c-f6-pf7-meny4-tpv1.5-fy	Valable jusqu'au numéro de série LLI0008366
	⚠	**G081039**	Groupe Hydraulique Complet Hx10e S2010260.000 '09 Ms2-a-v2c-f6-pf10-mftey4-tpy1,5-fy	Valable à partir du numéro de série LLI0008366
106		**G084006**	Vis Perfore (4 Trous) 1/4" L Gambo 25 -0,5/0 Ch19	-
107		**G042120**	Bague D'arrêt 7435 E 20	-
108		**S0041015002**	Goujon De La Croix	-
109		**G083025**	Flexible Hydraulique R1at 1/4 Occ.1/4 - 1/4 Et Gaine Ressort L=700 Hx10e	-
110	⚠	**G099300039**	Chargeur Complet 10a-12v Hl10e Hx10evoir Code G008807	Valable jusqu'au numéro de série LLI0040159
	⚠	**G008807**	Chargeur De Batterie Hx10e Ex G099300039	Valable à partir du numéro de série LLI0040159
111		**S0042010061**	Croix 540mm Hl10/e	-
112		**G099300019**	Batterie 60a-12v Hl10e Hx10e (l240 X L170 X H190mm)	-
113		**G000201**	Tirant Elastique Batterie Hx10e	-
114		**G071098**	Prise Connection 50a (anderson)	-
115		**G075203**	Poussoir Poignee Hl10e	-
116		**G022013**	Vis Th M8x30 Zn 5739 65 8.8	-
118		**G034401**	Ecrou Bas De Securite 7473 M 8 Zn	-
119		**G001712**	Ressort Gaz 198.236.40-gf2 Vapsint Voir G001722	-
120		**G044302**	Prise Elastique 6873 D 4x20	-
121		**G022245**	Vis Te 5737 65 8.8 M8x85 Zn	-
122		**S0042215024**	Entretoise	-
123		**G034401**	Ecrou Bas De Securite 7473 M 8 Zn	-
124		**S000017505**	Pivot De Timon Pour Hx10e	-
125		**V000017007-9005**	Timon Pour Hx10e	-
126		**S000017015**	Faisceau Electrique Hl10e Ex S0042210039	-
127	⚠	**PTB00015**	Board High Frequency Cbhd1 Rectifier 6a 12v + Hx10e Sb50g	Valable à partir du numéro de série LLI0040159
	⚠	**PTB00003**	Carte Electronique De Chargeur Hx	Valable jusqu'au numéro de série LLI0040159

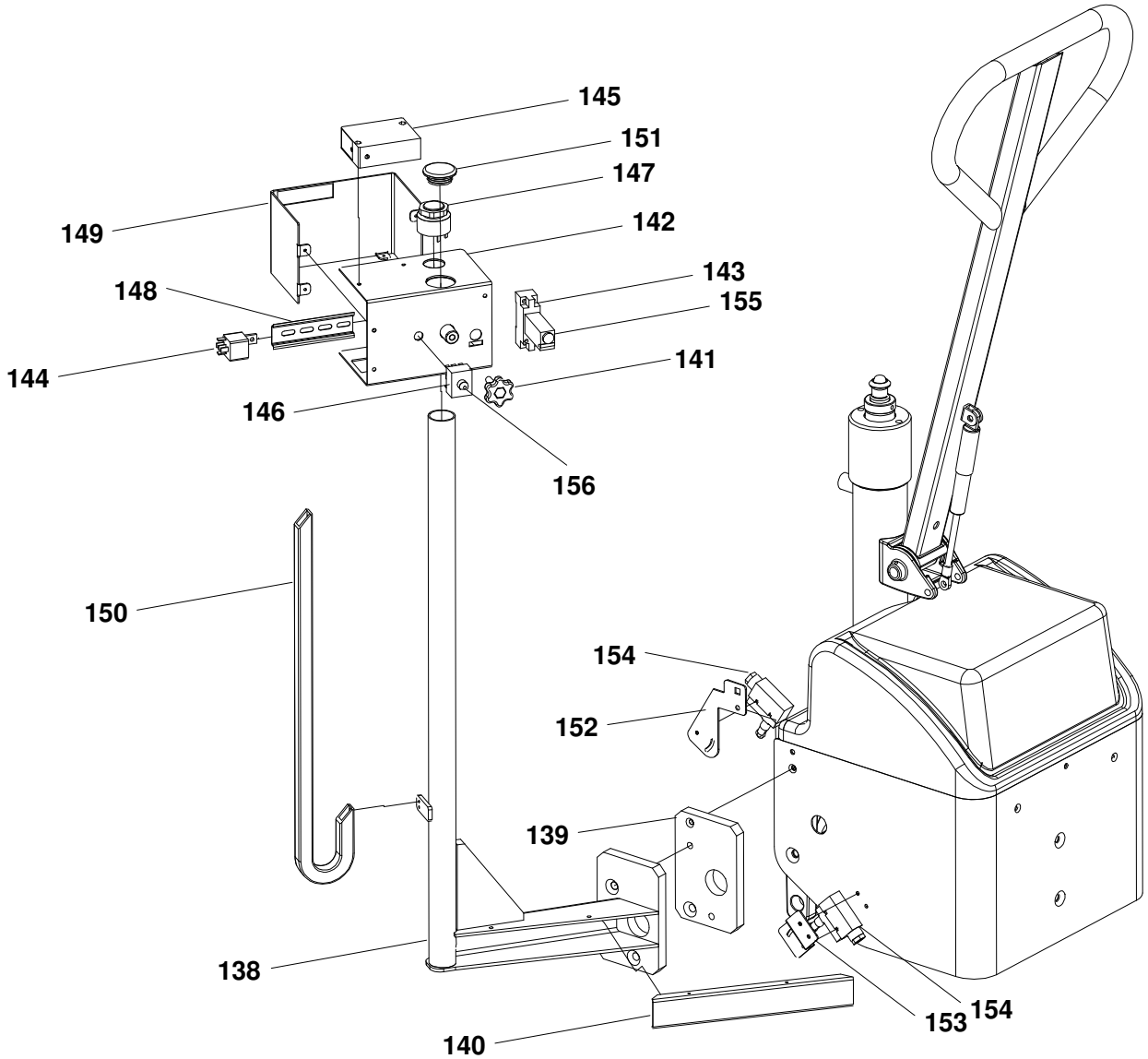
145
151
147
149
142
148
143
155
144
141
146
156
150
154
152
139
138
153
154
140

Position	Part Number	Description	Notes
138	**V000092001-9005**	Arm Hx Autolevel Painted	-
139	**V000092072-9005**	Arm Holder Bracket Hx Autolevel Painted	-
140	**V09493-9005**	Arm Cover Hx Autolevel Painted	-
141	**G026110**	Manette De Serrage Ø40 M8x35	-
142	**V000092003-9005**	Boitier Hx Autolevel	-
143	**G079581**	Zoccolo Portarele' 2 Vie (pes 15/2) 9482	-
144	**G079583**	Relais 12v 1 Inverseur 30/20a 12.040.000	-
145	**G079584**	Cellule Photo-electrique 12-24v E3gml79g	-
146	**G079586**	Interrupteur 3 Positions Hx10e Auto Level	-
147	**G079587**	Avvisatore Elettronico 3/28v Kpe-650	-
148	**G079588**	Barra Omega 30x7,5 Lungh.110	-
149	**V09494-9005**	Couvercle Boitier Hx Autolevel	-
150	**G062033**	Guide Cable Electrique Plastique Hx10e Long 580 Ref.08.10.028.0 + Attache Rapide 080.10.12	-
151	**G051113**	Cap For Hole D30	-
152	**G09495**	High Stop Switch Bracket Hx10e 1150 Autolevel	-
153	**G09496**	Piastrina Fine Corsa Basso Hx Autolevel	-
154	**G075006**	Microinterrupteur A Petite Roue	-
155	**G079582**	Minirele' Temporizzato 85.02.0.012	-
156	**G079585**	Capuchon Anti Eau Hx Auto Level	-

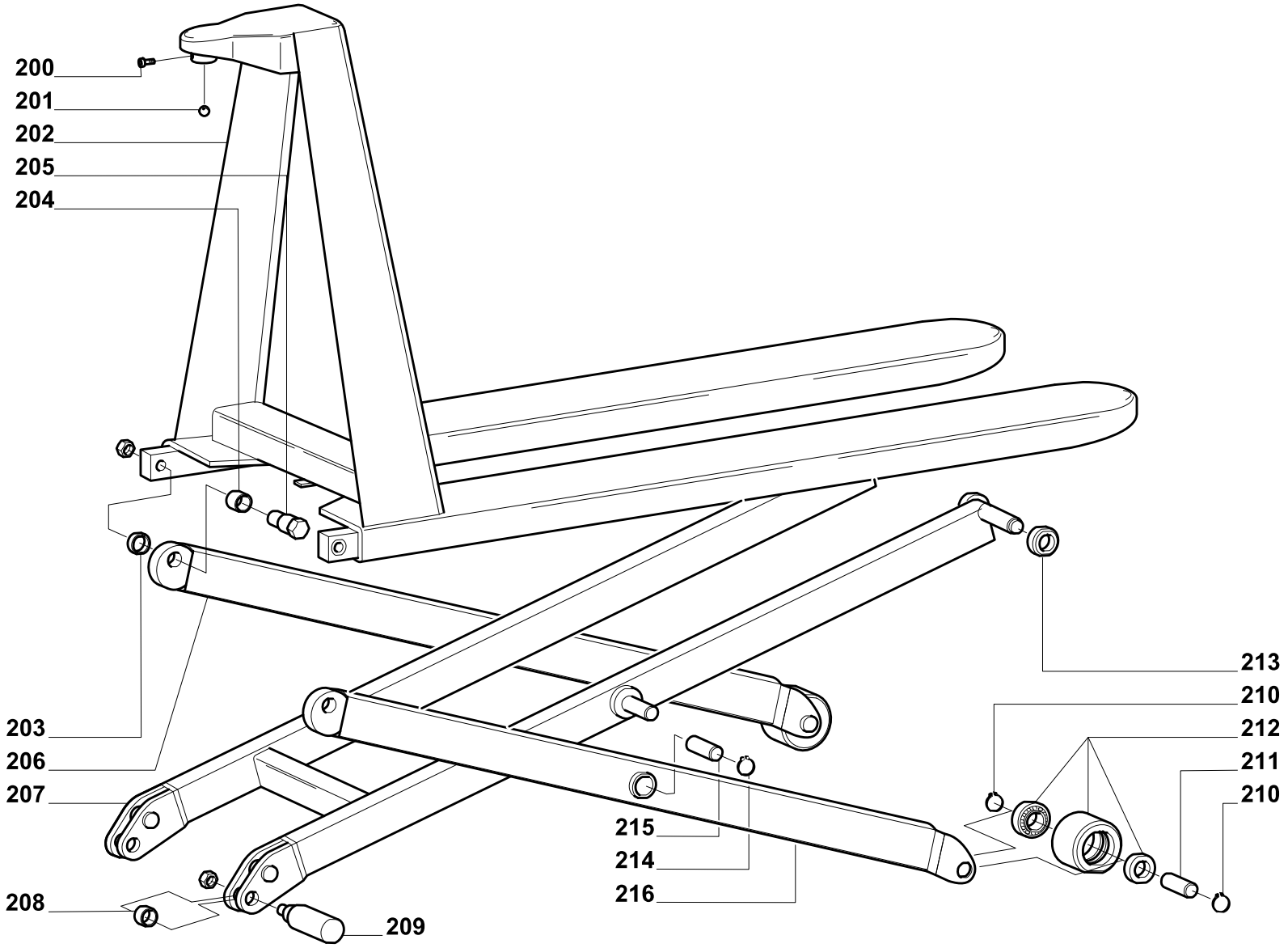
200
201
202
205
204
203
206
207
208
209
215
214
216
213
210
212
211
210

Position	Part Number	Description	Notes
200	**G022132**	Vis Tcei 5931-67 8.8 M8x8 Zn	-
201	**G016119**	Bille 5/8" (15,875mm)	-
202	**V000017004-PRAMAC**	Chassis Hx10m/e L540 Verni Vert Pramac	-
203	**S0041218009**	Entretoise	-
204	**G016395**	Douille	-
205	**S0041215026**	Came	-
206	**S0041210036**	Bras Gauche	-
207	**S0041210038**	Montant Hl-hx L540	-
208	**S0041016003**	Entretoise	-
209	**S000017045**	Stabilisateur Hx10m Ex S0041015003	-
210	**G042120**	Bague D'arrêt 7435 E 20	-
211	**S0041215025**	Pivot	-
212	**S0041210042**	Galet + Roulement 80x50 Nylon Pour Hl-hx10e/m Voir S0042070113	-
	S0042070113	Galet + Roulement 80x50 Polyu Pour Hl-hx10 M/e	-
213	**S0041218008**	Rouleau	-
214	**G042122**	Bague D'arrêt 7435 E 22	-
215	**G016304**	Douille De Jonction Montant Et Bras De Hx10 M/e	-
216	**S0041210034**	Bras Droit	-

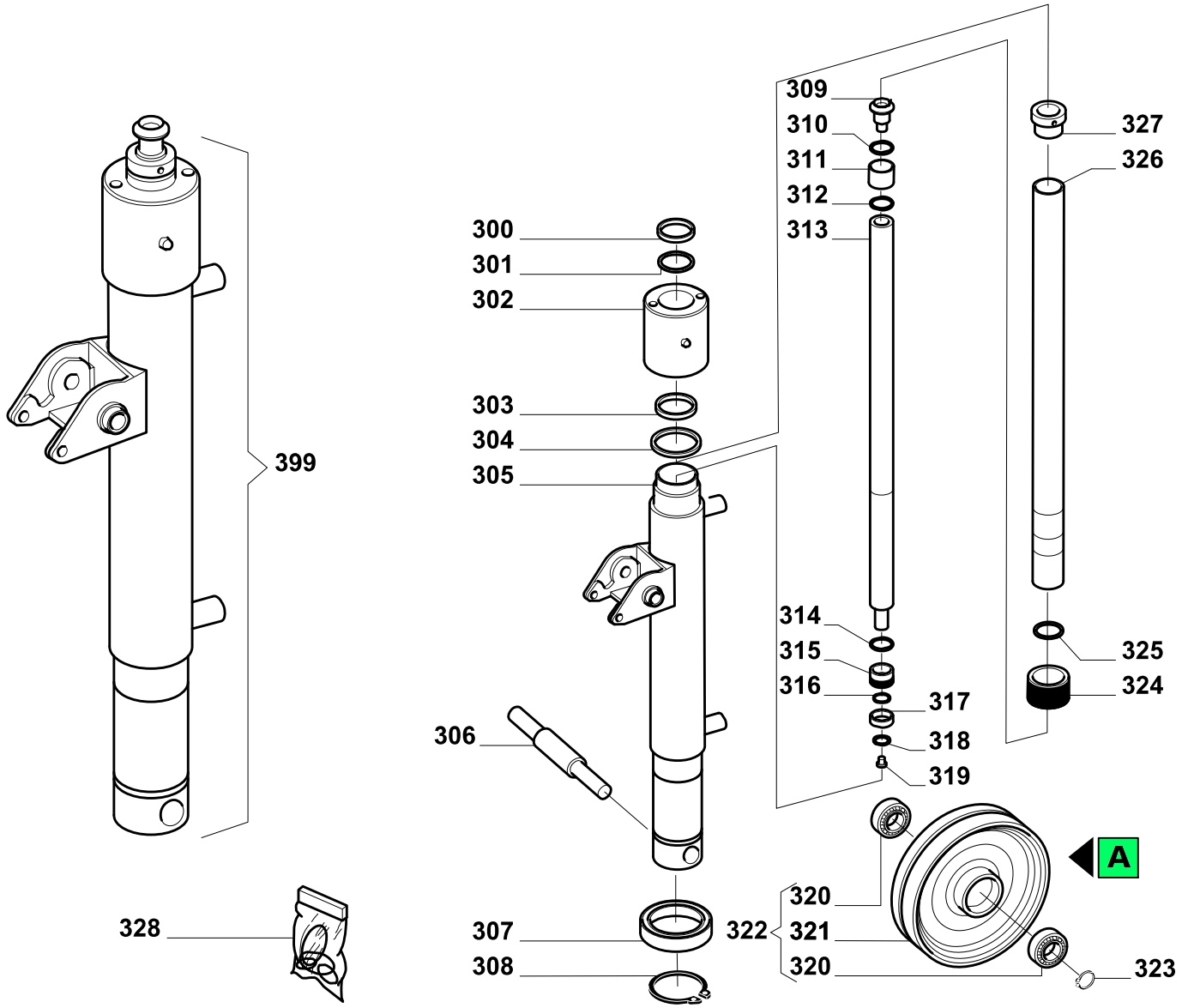
309
310
311
312
313
327
326
300
301
302
303
304
305
399
314
315
316
317
318
319
325
324
306
A
320
322
321
320
323
328
307
308

Position	Part Number	Description	Notes
300	**G098117**	Rod Wiper 38-46.6-5.3	-
301	**G095034**	O-ring Ø 37.77x2.62 Nbr 70	-
302	**S0042212010**	Culasse Verin Hl10e	-
303	**G098019**	Rod-piston U Symmetric Seal Polyurethane 38-50-9	-
304	**G095035**	O-ring Ø 55.56x3.53 Nbr 70	-
305	**S000017008**	Cylindre Pour Hx10e	-
306	**S0004015015**	Axe De Roue Gs/hl10e	-
307	**G010220**	Roulement 6012 Rs(60-95-18)	-
308	**G042160**	Bague D'arrêt 7435 E 60	-
309	**S0042015008**	Guide De Bille	-
310	**G042325**	Seeger Sw 25 Oversized (x Hl10e)	-
311	**S0042216016**	Entretoise	-
312	**G042325**	Seeger Sw 25 Oversized (x Hl10e)	-
313	**S0042213007**	Second Verin Hl10e New	-
314	**G095018**	O-ring Ø 25.07x2.62 Nbr 70	-
315	**S0042211006**	Guide	-
316	**G095030**	O-ring Ø 17.86x2.62 Nbr 70	-
317	**G098004**	Rod-piston U Symmetric Seal Polyurethane 18-30-8	-
318	**G041904**	Rondelle Plate 6592 10.5x21 Zn	-
319	**G022024**	Vis Te 5739 65 8.8 M8x10 Zn	-
320	**G010401**	Roulement 6204 2rs (20-47-14)	-
322	**S0002010169**	Roue Gomme D200 (ea200bh-65a Lifter) +roulements	-
323	**G042120**	Bague D'arrêt 7435 E 20	-
324	**S0042211007**	Demi-anneau	-
325	**S0042218005**	Bague	-
326	**S0042216007**	Tige De Verrin Hl10e	-
327	**S0042211005**	Douille Tige De Verin Hl10e	-
328	**G090014**	Pochette De Joint Hl10e/hx10e	-
399	**S000017006**	Cylindre Complet De Hx10e	-

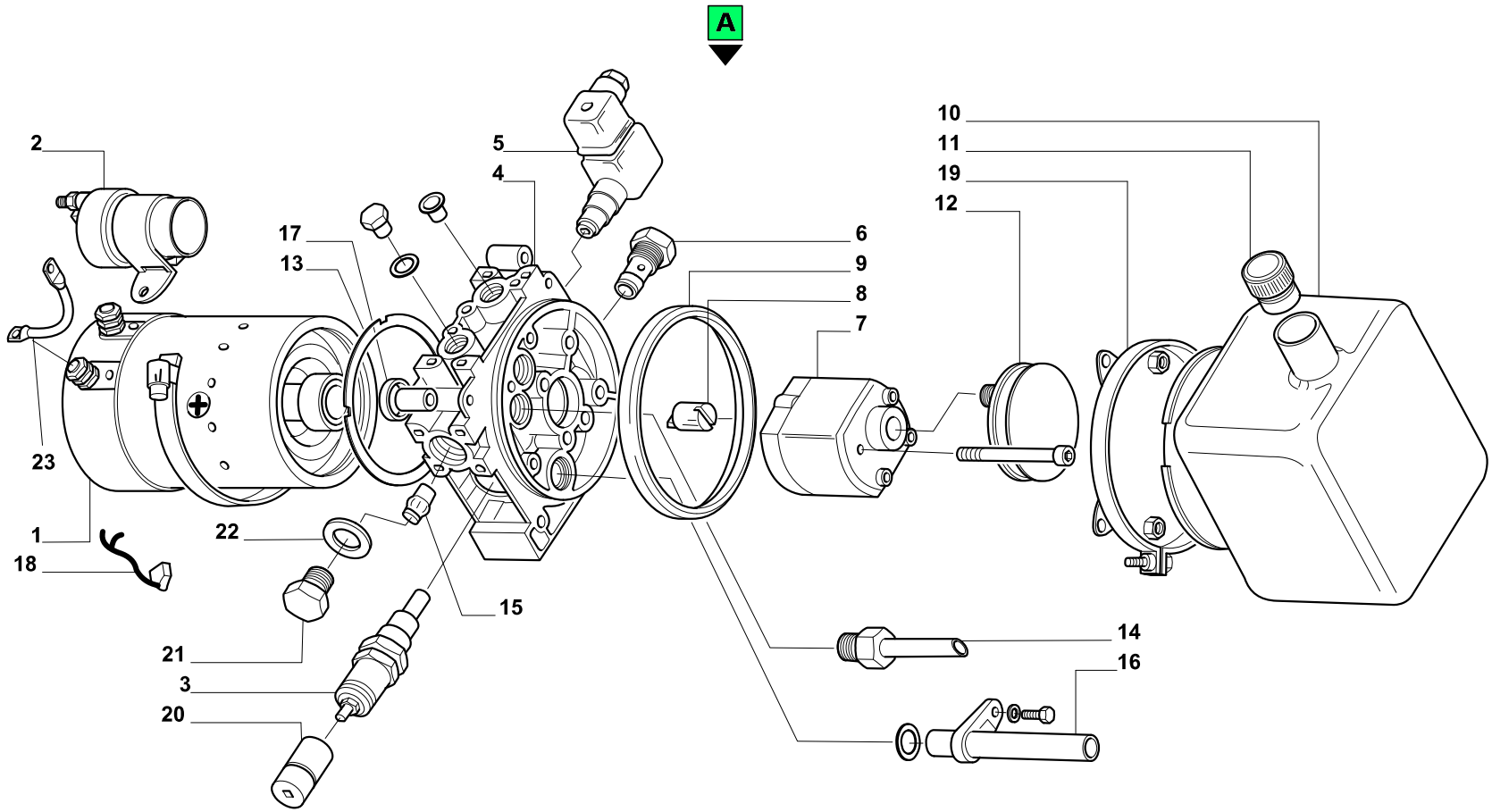
A
2
5
4
10
11
19
12
17
13
6
9
8
7
23
1
18
22
15
14
16
21
3
20

Position		Part Number	Description	Notes
1	⚠	**PCY24011500**	Moteur 12v. Pour Centrale Tx10	Valable à partir du numéro de série LLI0008366
	⚠	**G082201**	"moteur ""eb"" 1.6kw 12vcc (01008097)"	Valable jusqu'au numéro de série LLI0008366
2	⚠	**G082180**	Relais 12v 80a Iskra (hydr-app 46113200)	Valable jusqu'au numéro de série LLI0008366
	⚠	**PCY46113400**	Relais 12v 150a Hx10e A Partir Du N° De Serie Lli0008366	Valable à partir du numéro de série LLI0008366
3		**G082203**	Valve De Max 150-300 Bar X Mc	-
4		**PCY71013004**	Corps De Groupe Hydraulique Hx10e	-
5		**G082205**	Electrovalve Ev22 A 12vcc Nc Hl10e Hx10e	-
6		**PCY20020400**	Valve De Retenue Ef. C7-3* Gx Tx Rx Qx22	-
7		**PCY17050006**	Pompe Hydraulique "f" Phc1-1.7 Cm Dx+v (gx12) /g (voir Pcy17050006010)	-
8		**G082208**	"joint De Plaque Pour ""mc"" Moteur Electrique 2"	-
9		**PCY61212400**	Joint Torique Pour Centrale Hydraulique	-
10		**PCY61214000**	Reservoir Centrale Hydraulique Hx10e	-
11		**PCY49153500**	Bouchon De Réservoir Hydraulique Hx	-
12		**PCY49151300**	Filtre Pour Pompe Hydraulique Hx10e	-
13		**PCY61200100**	Joint Pompe Hydraulique	-
14		**PCY60714600**	Exhausting Pipe For Hydraulic Unit H	-
15		**PCY20000004**	Valve Hydraulique Qx22 Et Hx10e	-
16		**PCY91002015**	Tube For Hydraulic Unit H	-
17		**PCY60507900**	Entretoise	-
18	⚠	**G082218**	Kit De 4 Balais Pour Moteur E6 Xhl10e	Valable jusqu'au numéro de série LLI0008366
	⚠	**PCY00004056**	Kit Balais Pour Cetrale Hydro Nm (à Partir Du N°2003hg001451)	Valable à partir du numéro de série LLI0008366
19		**PCY25004800**	Collier De Serrage Centrale Hydraulique H 84312000	-
20		**PCY60309200**	Protection De Clapet De Pression	-
21		**PCY49149900**	Hydraulic Unit Cap H	-
22		**PCY42107000**	Joint Pour Pompe Hydraulique Hx 10e	-
23		**PLH1690471**	Brush Holder Hx10e	-
999	⚠	**G081023**	Groupe Hydraulique S2010131.000 X Hx10e Ms2-a-v2c-f6-pf7-meny4-tpv1.5-fy	Valable jusqu'au numéro de série LLI0008366
	⚠	**G081039**	Groupe Hydraulique Complet Hx10e S2010260.000 '09 Ms2-a-v2c-f6-pf10-mftey4-tpy1,5-fy	Valable à partir du numéro de série LLI0008366

PRAMAC
SERVICE AND PARTS

Spare Parts Catalogue

HX10E-L.540+Auto Levelling

Handling systems | **Transpaleta pantografo**

Valid for machine code: **EF042000500**

Revision: **0 (6/2007)**

Copyright 2014 Pramac Group, All Rights Reserved.

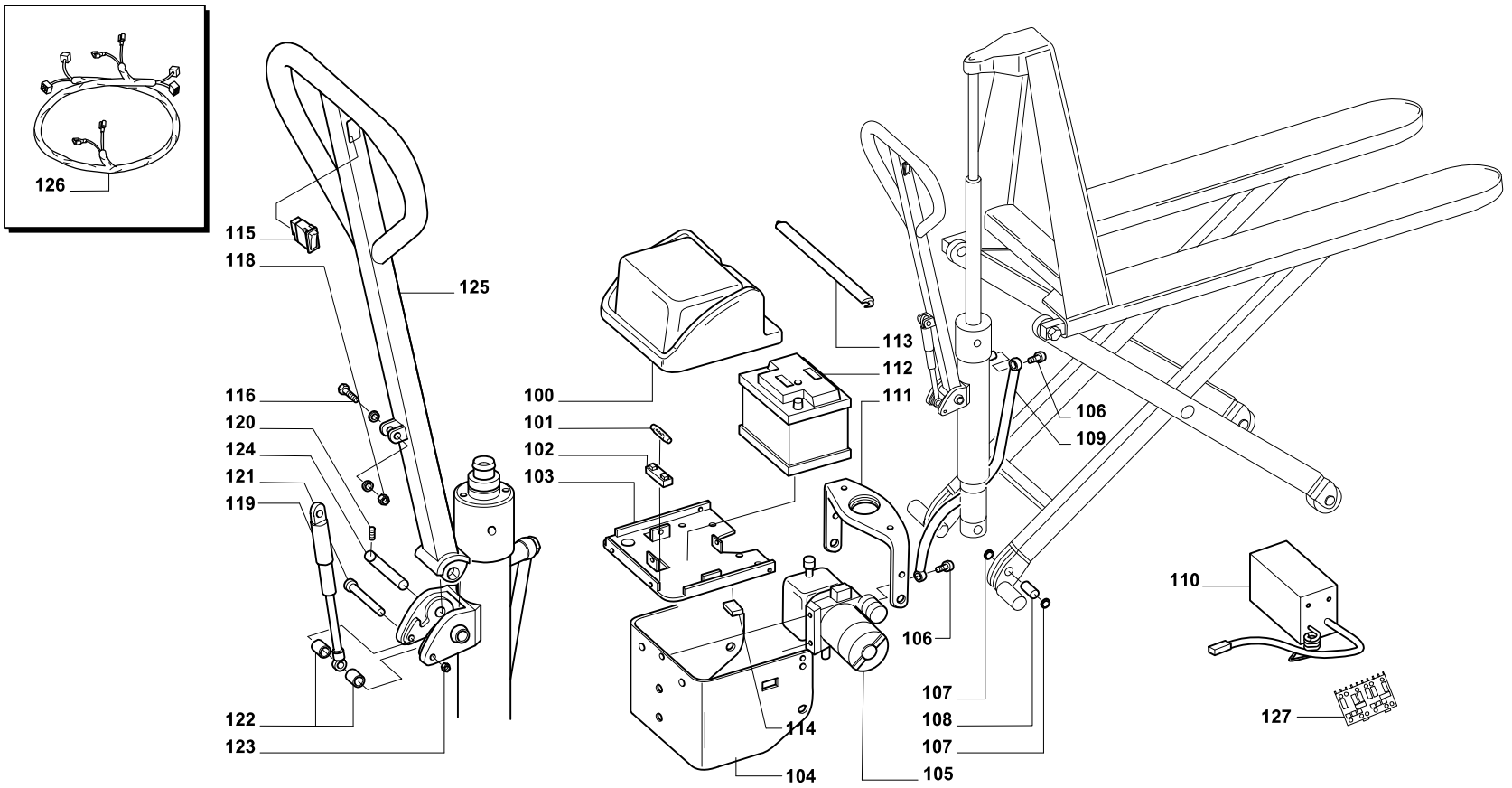
126
115
118
125
116
120
124
121
119
122
123
100
101
102
103
113
112
111
106
109
106
107
108
107
105
114
104
110
127

Position		Part Number	Description	Notes
100	⚠	**S000017906**	Battery Cover Hx10e '09	Valido para maquinas con matricula del LLI0008117
101		**G077540**	Fusible 160a (rfm Reghel)	-
102		**G070603**	Portafusible: Fusible 160amp	-
103		**V09377-9005**	Base Puerta Bat.hx10e Pint.negro Ral 9005	-
104		**V09376-PRAMAC**	Banda Proteccion L540 Pint.verde Pramac	-
105	⚠	**G081023**	Centralita S2010131.000 X Hx10e Ms2-a-v2c-f6-pf7-meny4-tpv1.5-fy	Valido para maquinas con matricula hasta el LLI0008366
	⚠	**G081039**	Hydraulic Unit S2010260.000 X Hx10e '09 Ms2-a-v2c-f6-pf10-mftey4-tpy1,5-fy	Valido para maquinas con matricula del LLI0008366
106		**G084006**	Tornillo Pinchada, 4 Agujeros, 1/4" L Tallo 25 -0,5/0 Ch19	-
107		**G042120**	Anillo Seeger Externo 7435 E 20 Clip Fijacion Rueda Din 471-e D.20	-
108		**S0041015002**	Pasador Cruceta Hl10m/ped.l-k20 Bruñido	-
109		**G083025**	Tubo R1at 1/4"	-
110	⚠	**G099300039**	Cargador 10a-12v- Hl10e	Valido para maquinas con matricula hasta el LLI0040159
	⚠	**G008807**	High Frequency Battery Charger Hx10e 12v 6a + Sb50 Grey Connector	Valido para maquinas con matricula del LLI0040159
111		**S0042010061**	Cruceta Hl10e (l.540) Labrada	-
112		**G099300019**	Bateria 60ah-12v	-
113		**G000201**	Correa Elastica Bateria Hx10e	-
114		**G071098**	Conector 50 Amperios	-
115		**G075203**	Pulsante Hl10e	-
116		**G022013**	Tornillo Hex 6.8 Din 933 M8 X 30 Zin	-
118		**G034401**	Tuerca Autoblocante Perfil Bajo Din 985 M8 Zn	-
119		**G001712**	Resorte Gas 198.236.40-gf2 Vapsint	-
120		**G044302**	Enchufe Elastico 6873 D 4x20	-
121		**G022245**	Tornillo Te 5737 65 8.8 M8x85 Zn	-
122		**S0042215024**	Espaciador Resorte Gas Hl10e	-
123		**G034401**	Tuerca Autoblocante Perfil Bajo Din 985 M8 Zn	-
124		**S000017505**	Pasador Manilla Hx10e	-
125		**V000017007-9005**	Manilla Hx10e Pint. Negro Ral 9005	-
126		**S000017015**	Cableado Electrico Hx10e	-
127	⚠	**PTB00015**	Board High Frequency Cbhd1 Rectifier 6a 12v + Hx10e Sb50g	Valido para maquinas con matricula del LLI0040159
	⚠	**PTB00003**	Scheda Elettronica Per Raddriz.	Valido para maquinas con matricula hasta el LLI0040159

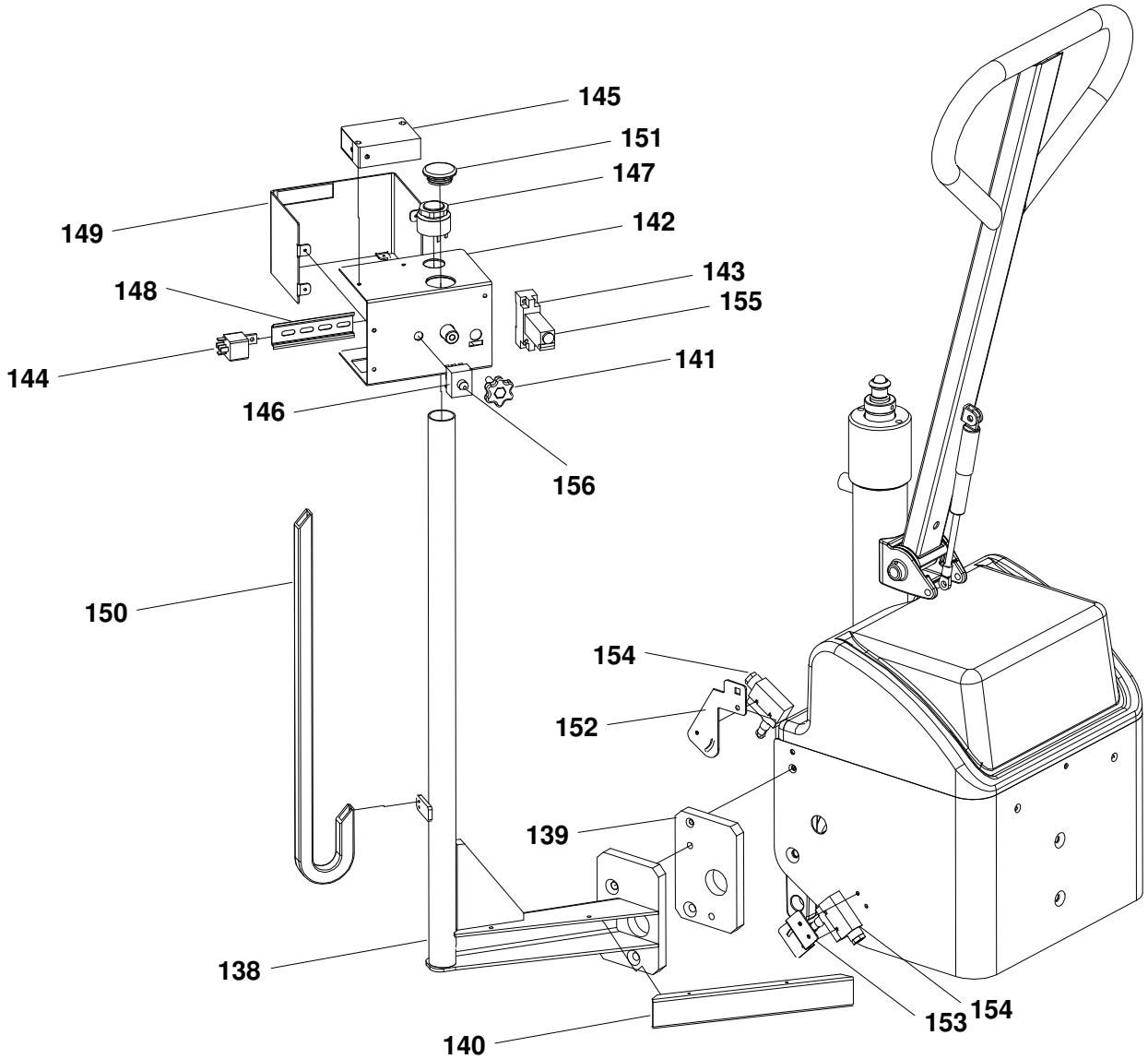
145
151
147
149
142
148
143
155
144
141
146
156
150
154
152
139
138
153
154
140

Position	Part Number	Description	Notes
138	**V000092001-9005**	Arm Hx Autolevel Painted	-
139	**V000092072-9005**	Arm Holder Bracket Hx Autolevel Painted	-
140	**V09493-9005**	Arm Cover Hx Autolevel Painted	-
141	**G026110**	Pomello Esalobato Ø40 Con Fil.maschio M8x35	-
142	**V000092003-9005**	Scatola Hx Autolevel Verniciata	-
143	**G079581**	Zoccolo Portarele' 2 Vie (pes 15/2) 9482	-
144	**G079583**	Rele' 12v 1 Scambio 30/20a 12.040.000	-
145	**G079584**	Fotocellula 12-24v E3gml79g	-
146	**G079586**	Commutatore 3 Vie S3f-c	-
147	**G079587**	Avvisatore Elettronico 3/28v Kpe-650	-
148	**G079588**	Barra Omega 30x7,5 Lungh.110	-
149	**V09494-9005**	Coperchio Scatola Hx Autolevel Verniciata	-
150	**G062033**	Catena Portacavi Lungh.580 Rif.e08.10.028.0 + Set Di Attacchi 080.10.12	-
151	**G051113**	Tapon Cubreorificios D30	-
152	**G09495**	High Stop Switch Bracket Hx10e 1150 Autolevel	-
153	**G09496**	Piastrina Fine Corsa Basso Hx Autolevel	-
154	**G075006**	Microinterruptor A Rotella	-
155	**G079582**	Minirele' Temporizzato 85.02.0.012	-
156	**G079585**	Cappuccio Antiacqua B3 T 18/1	-

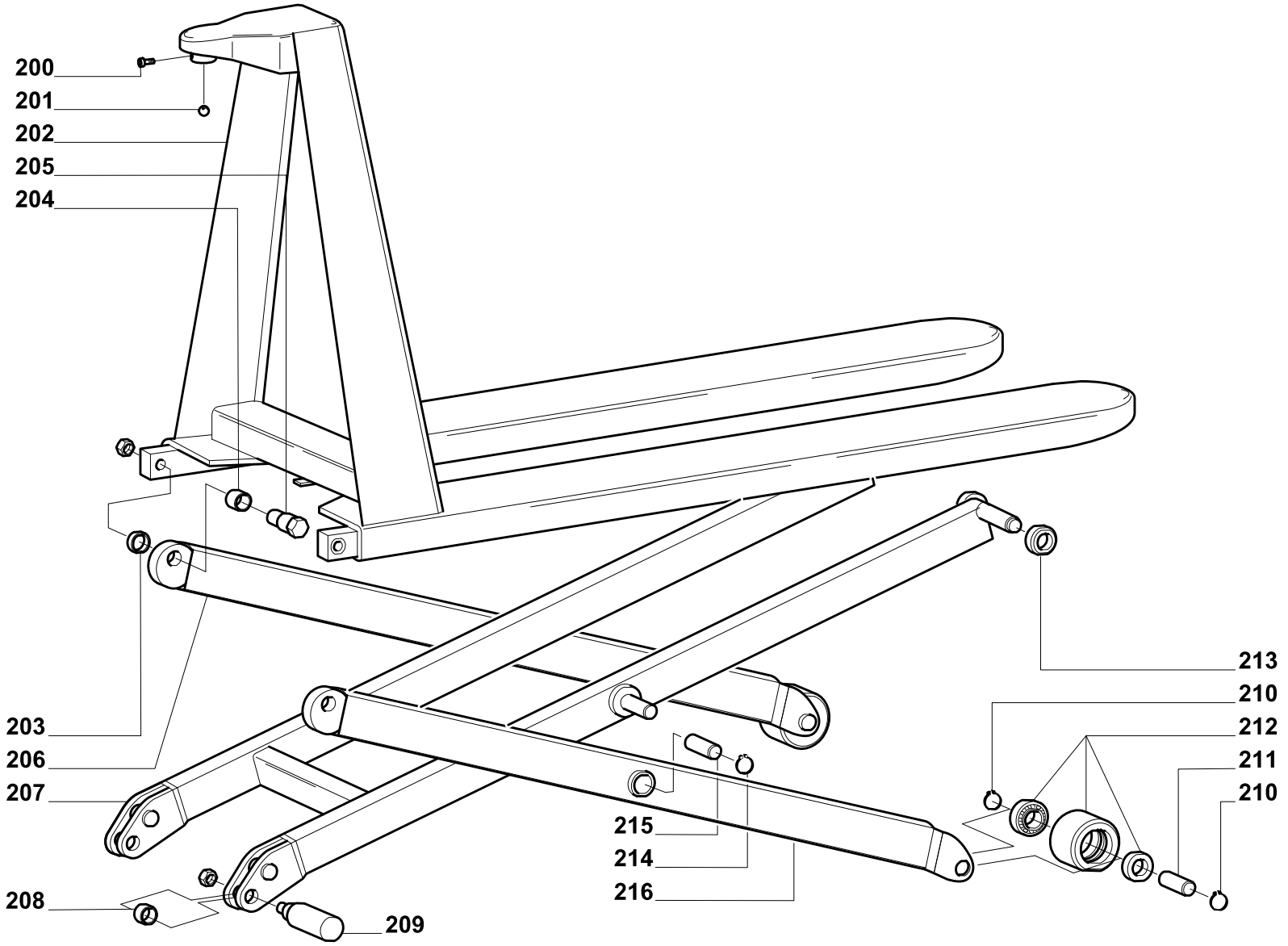
200
201
202
205
204
203
206
207
208
209
215
214
216
213
210
212
211
210

Position	Part Number	Description	Notes
200	**G022132**	Tornillo Tcei 912-67 8.8 M8x8 Zn	-
201	**G016119**	Bola 5/8" (mm15,875) Bola 3	-
202	**V000017004-PRAMAC**	Bancada Hx10m/e L.540 Pint.verde Pramac	-
203	**S0041218009**	Espaciador Brazos Hl10m/e	-
204	**G016395**	Boccola Autolubricante	-
205	**S0041215026**	Excentrica Registro Hl10e Bruñido	-
206	**S0041210036**	Brazo Izq Painted Hl10e	-
207	**S0041210038**	Montante Hl10m/hl10e 540 Painted	-
208	**S0041016003**	Espaciador Excentrica Hl10m/e	-
209	**S000017045**	Stabilizing Eccentric Hx10m/e '10	-
210	**G042120**	Anillo Seeger Externo 7435 E 20 Clip Fijacion Rueda Din 471-e D.20	-
211	**S0041215025**	Pasador Rodillo Hl10e Bruñido	-
212	**S0041210042**	Rodillo Nylon D80x50 + Cojinetes	-
	S0042070113	Rodillo Poly.i D80x50 + Cojinetes	-
213	**S0041218008**	Rodillo Guia Hl10e	-
214	**G042122**	Seeger Externo 7435 E 22	-
215	**G016304**	Buje Autolub. Fe 22x26x50	-
216	**S0041210034**	Brazo Dcho Painted Hl10e	-

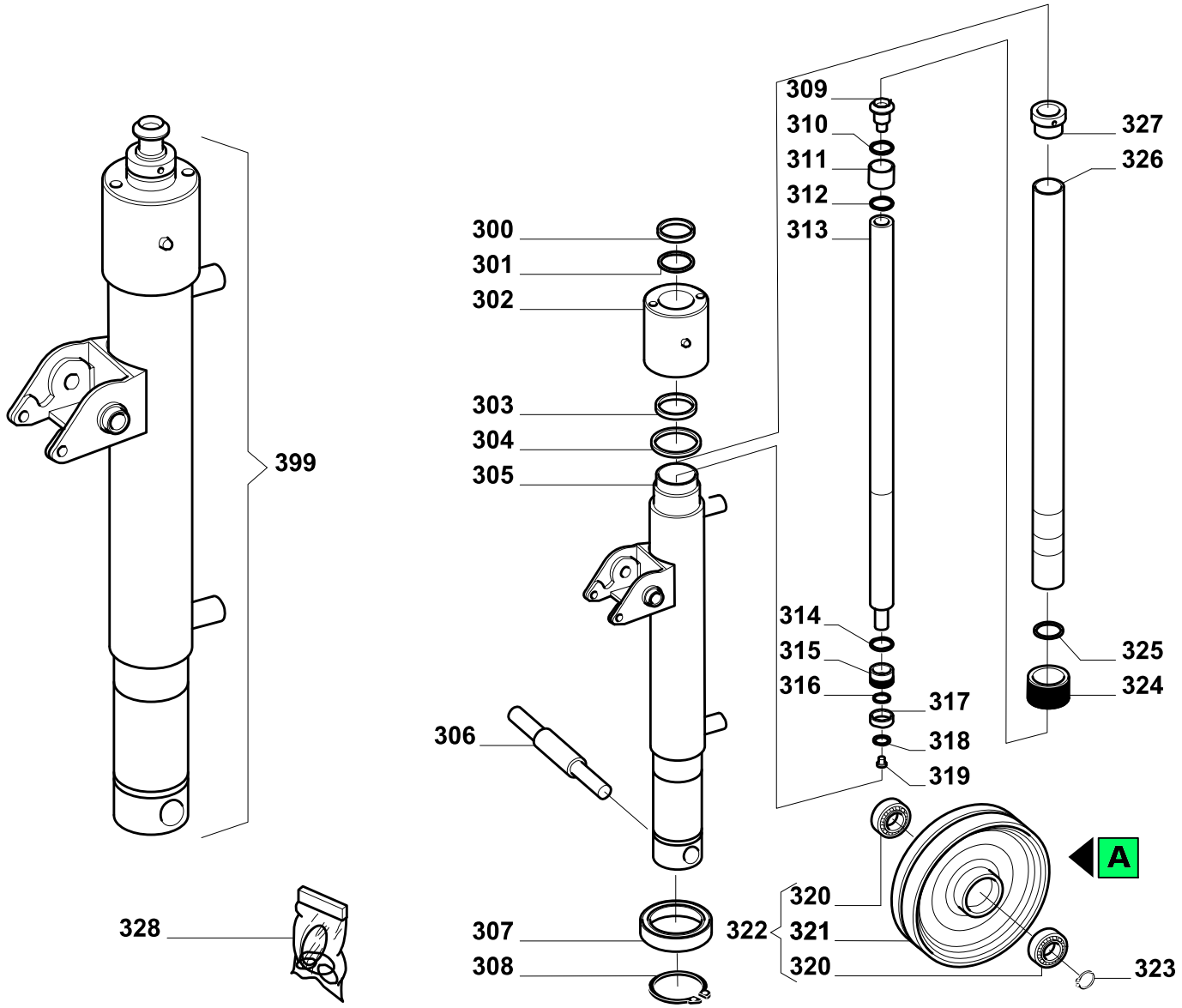
309
310
311
312
313
327
326
300
301
302
303
304
305
399
314
315
316
317
318
319
325
324
306
A
320
322
321
320
323
328
307
308

Position	Part Number	Description	Notes
300	**G098117**	Rod Wiper 38-46.6-5.3	-
301	**G095034**	O-ring Ø 37.77x2.62 Nbr 70	-
302	**S0042212010**	Buje Cilindro Hl10e	-
303	**G098019**	Rod-piston U Symmetric Seal Polyurethane 38-50-9	-
304	**G095035**	O-ring Ø 55.56x3.53 Nbr 70	-
305	**S000017008**	Cilindro Hx10e Soldado	-
306	**S0004015015**	Eje Ruedas Gs/hl10e	-
307	**G010220**	Cojinete 6012 Rs (60-95-18)	-
308	**G042160**	Anillo Seeger Externo 7435 E 60	-
309	**S0042015008**	Guiabola Hl10m-hl10e	-
310	**G042325**	Seeger Sw 25 Oversized (x Hl10e)	-
311	**S0042216016**	Espaciador Segundo Vastago Hl10e New	-
312	**G042325**	Seeger Sw 25 Oversized (x Hl10e)	-
313	**S0042213007**	Segundo Vastago Hl10e New	-
314	**G095018**	O-ring Ø 25.07x2.62 Nbr 70	-
315	**S0042211006**	Guia Segundo Vastago Hl10e	-
316	**G095030**	O-ring Ø 17.86x2.62 Nbr 70	-
317	**G098004**	Rod-piston U Symmetric Seal Polyurethane 18-30-8	-
318	**G041904**	Arandela Plana Din 125 M10x20x2	-
319	**G022024**	Tornillo Hex. 8.8 Din 933 M8x10 Zn	-
320	**G010401**	Cojinete 6204 2rs (20-47-14)	-
322	**S0002010169**	Ruota Gomma D200 (model No. Ea200bh-65a Lifter) +cuscinetti	-
323	**G042120**	Anillo Seeger Externo 7435 E 20 Clip Fijacion Rueda Din 471-e D.20	-
324	**S0042211007**	Pareja Semianillos Hl10e	-
325	**S0042218005**	Anillo A38 Uni 7433-75 (x Hl10e)	-
326	**S0042216007**	Primer Vastago Hl10e	-
327	**S0042211005**	Buje De Guia Hl10e	-
328	**G090014**	Kit Guarnicion Hl10e	-
399	**S000017006**	Cilindro Hx10e Painted	-

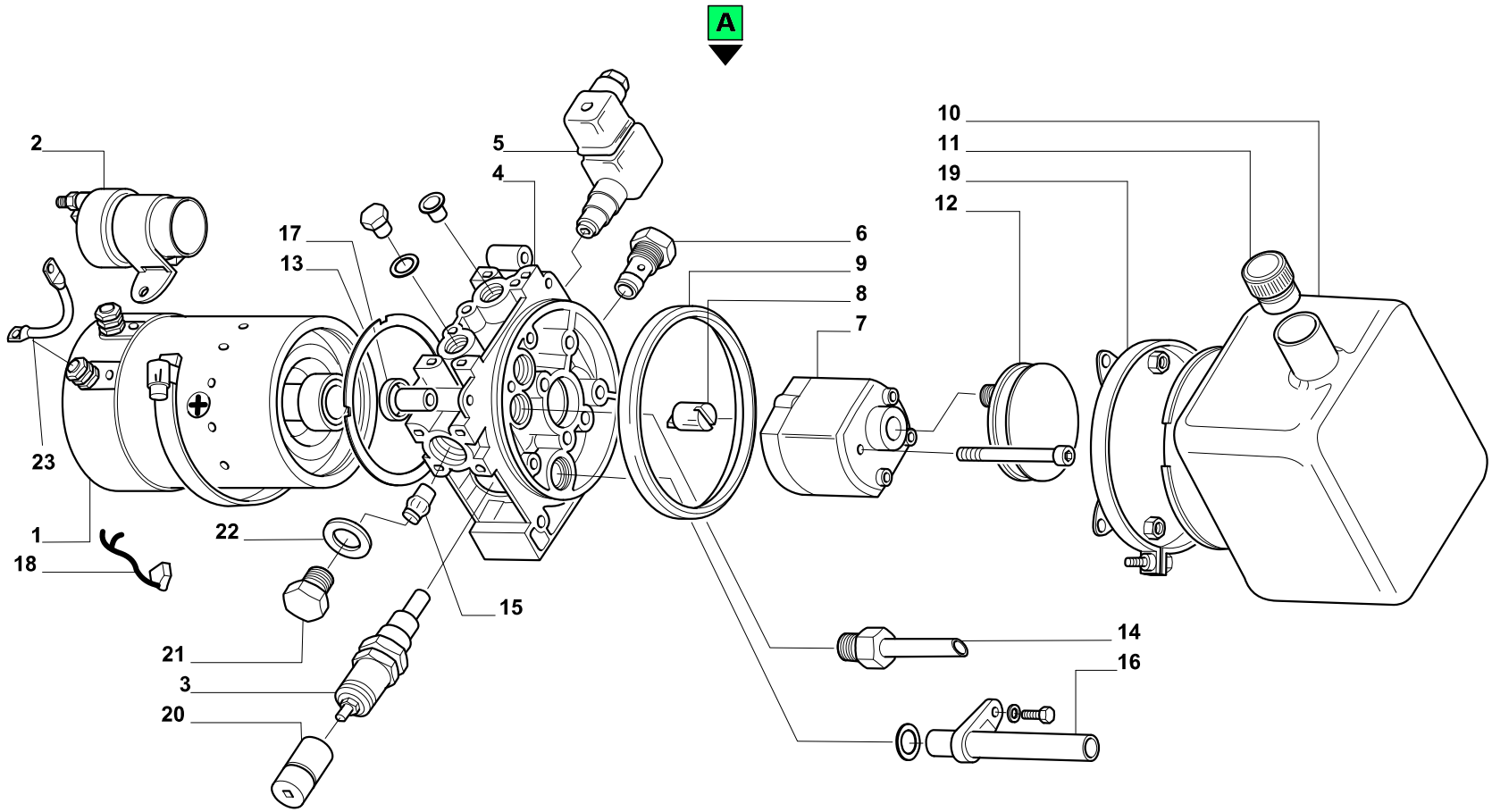
A
2
5
4
10
11
19
12
17
13
6
9
8
7
23
1
18
22
15
14
16
21
3
20

Position		Part Number	Description	Notes
1	⚠	**PCY24011500**	Motore 12v. Per Centralina Tx10	Valido para maquinas con matricula del LLI0008366
	⚠	**G082201**	Motor "eb" 1.6kw 12vcc (01008097)	Valido para maquinas con matricula hasta el LLI0008366
2	⚠	**G082180**	Rele' 12v. 80 Ah	Valido para maquinas con matricula hasta el LLI0008366
	⚠	**PCY46113400**	Relay 12v 150a	Valido para maquinas con matricula del LLI0008366
3		**G082203**	Valvula De Max 150-300 Bar X Mc	-
4		**PCY71013004**	Cuerpo Centralita H	-
5		**G082205**	Valvula Bomba Hidraulica Hl10e Ev22 "a" 12vcc Nc Xhl10e	-
6		**PCY20020400**	Valvula Reten Centralita Hx *a*ref. C7-3* Cod.20020400	-
7		**PCY17050006**	Bomba Centralita Hx	-
8		**G082208**	Junta De Peña X "mc" Motor Electrico 2	-
9		**PCY61212400**	Junta Torica Centralita Hx	-
10		**PCY61214000**	Deposito Centralita H	-
11		**PCY49153500**	Tapon X Centralita H	-
12		**PCY49151300**	Filtro X Centralita H	-
13		**PCY61200100**	Junta X Centralita H	-
14		**PCY60714600**	Tubo Escape X Centralita H	-
15		**PCY20000004**	Valvula X Centralita H	-
16		**PCY91002015**	Tubo X Centralita H	-
17		**PCY60507900**	Espaciador X Centralita H	-
18	⚠	**G082218**	Kit Escobilla Hl10e	Valido para maquinas con matricula hasta el LLI0008366
	⚠	**PCY00004056**	Kit Spazzole Centr. Gx/10/12 Tx12	Valido para maquinas con matricula del LLI0008366
19		**PCY25004800**	Banda X Centralita H	-
20		**PCY60309200**	Tapon Proteccion X Centralita H	-
21		**PCY49149900**	Tapon X Centralita H	-
22		**PCY42107000**	Arandela X Centralita H	-
23		**PLH1690471**	Brush Holder Hx10e	-
999	⚠	**G081023**	Centralita S2010131.000 X Hx10e Ms2-a-v2c-f6-pf7-meny4-tpv1.5-fy	Valido para maquinas con matricula hasta el LLI0008366
	⚠	**G081039**	Hydraulic Unit S2010260.000 X Hx10e '09 Ms2-a-v2c-f6-pf10-mftey4-tpy1,5-fy	Valido para maquinas con matricula del LLI0008366