Art.-Nr.
13011-KK

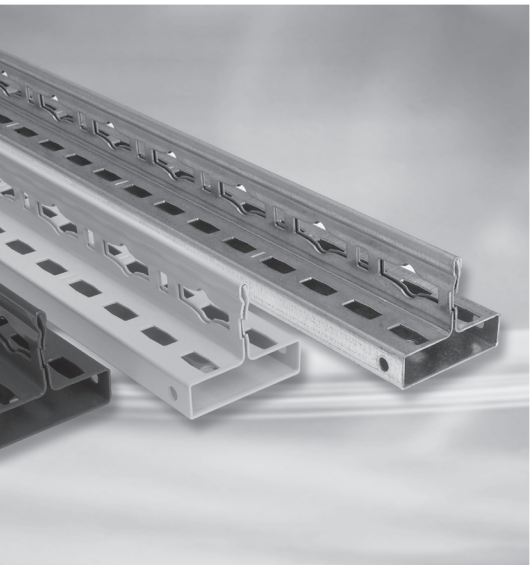

Montageanleitung **Stecksystem**

Assembly instructions **clip system**

Instructions de montage **système à accrocher**

Montagehandleiding **inhaaksysteem**

KAISER+KRAFT

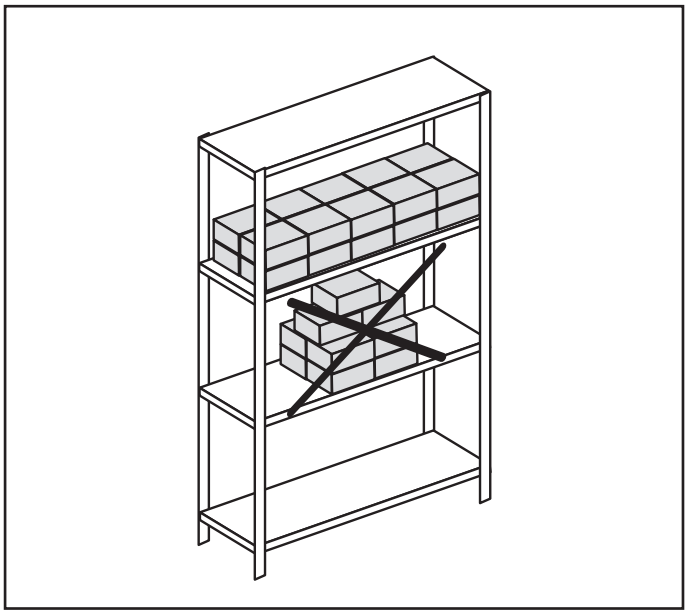

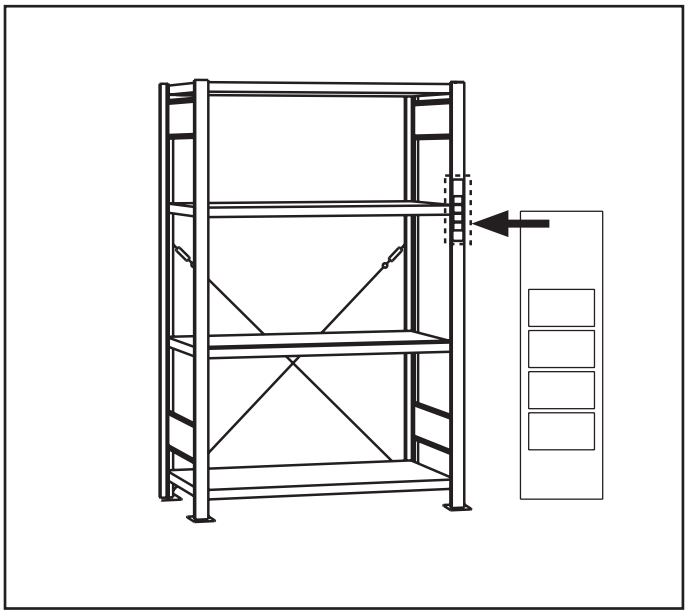

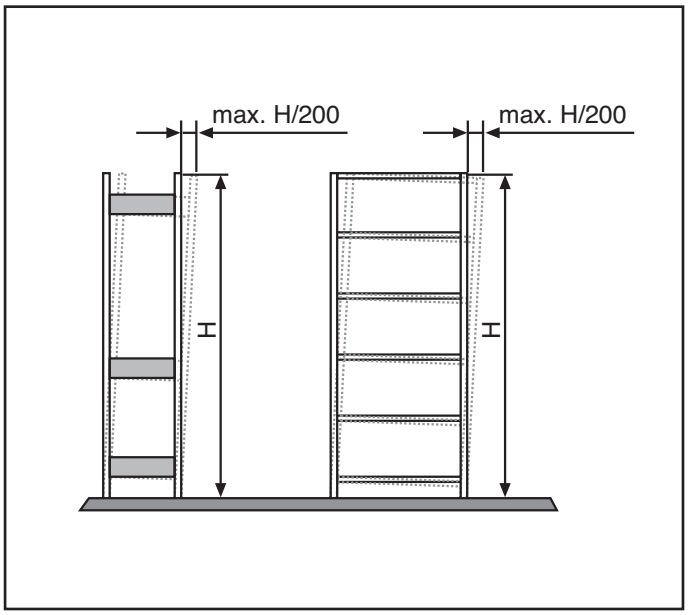
max. H/200
max. H/200
H
H

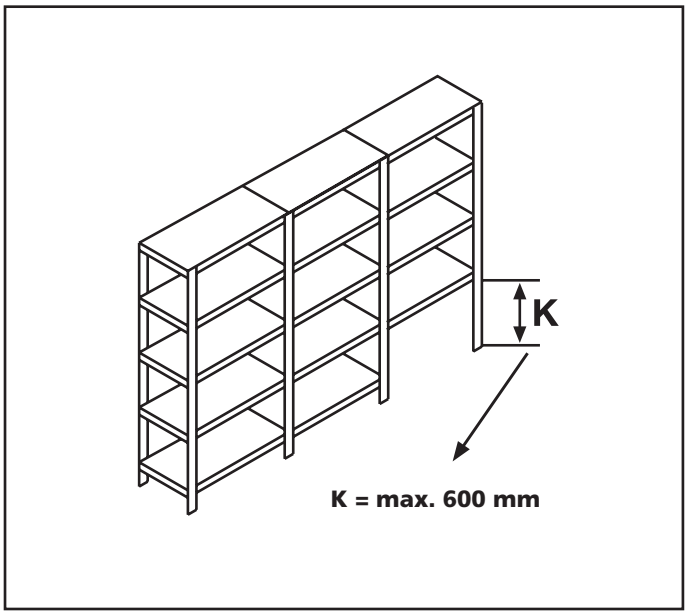
K
K = max. 600 mm

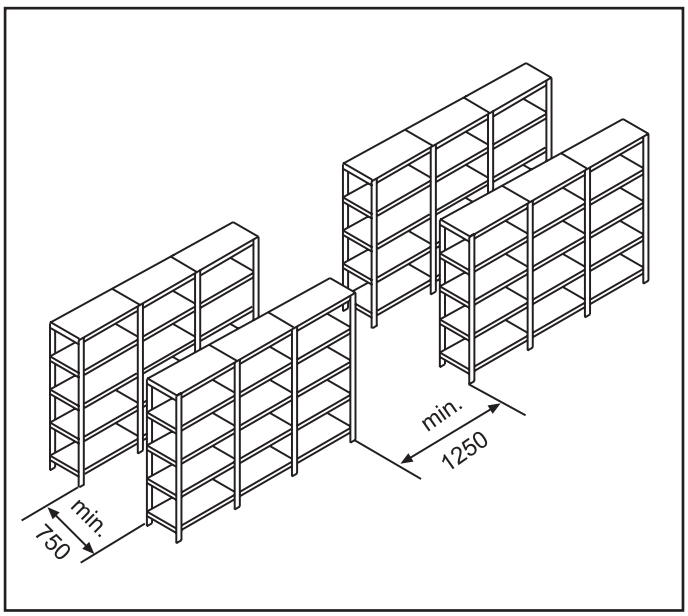
min.
1250
min.
750

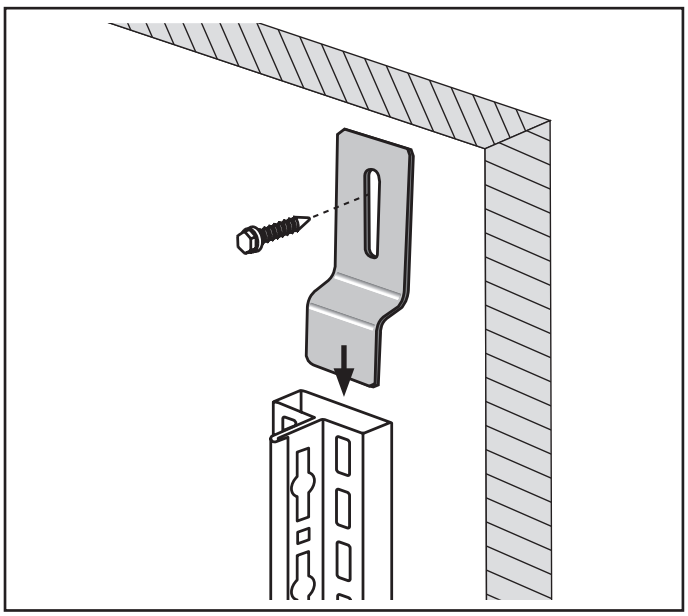

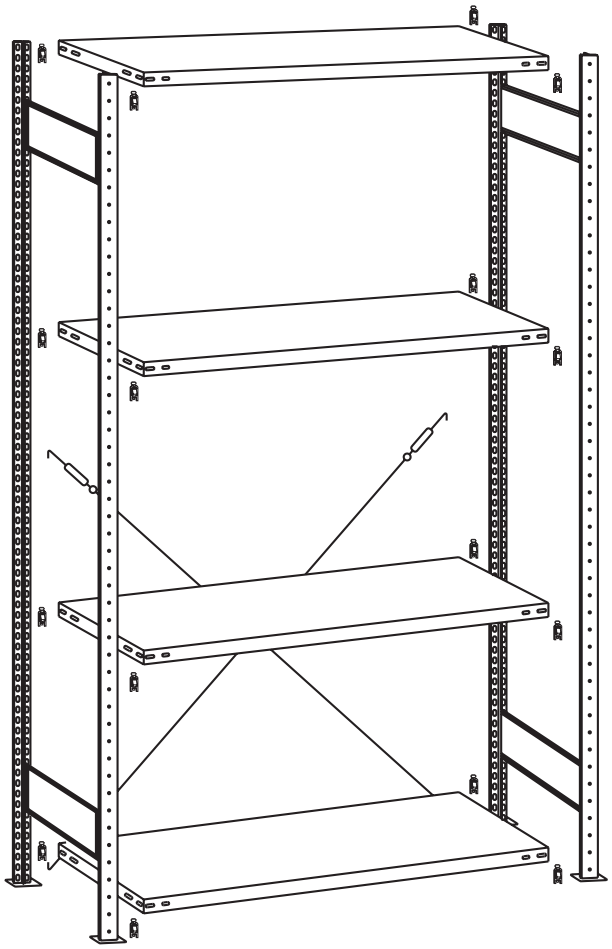

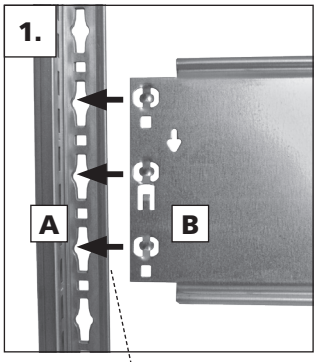
1.
A
B

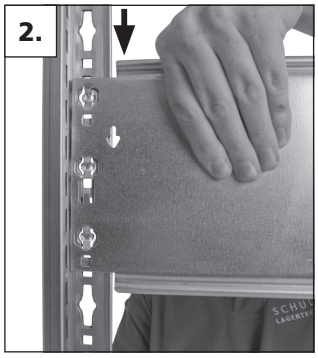
2.

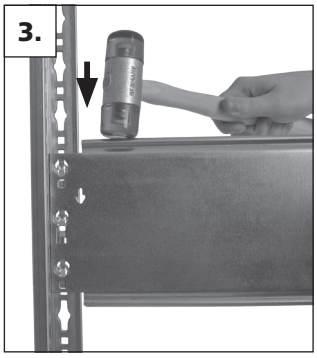
3.

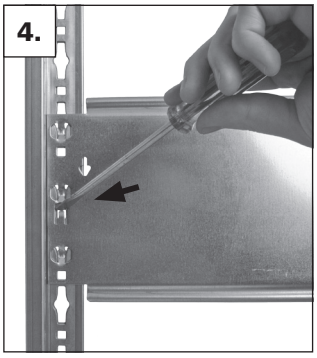
4.

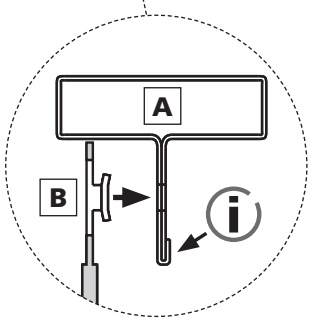
A
B

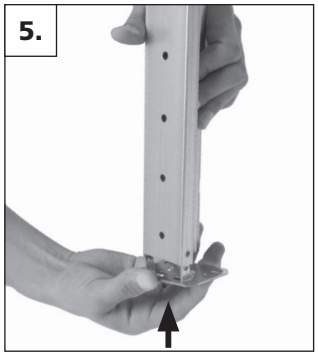
5.

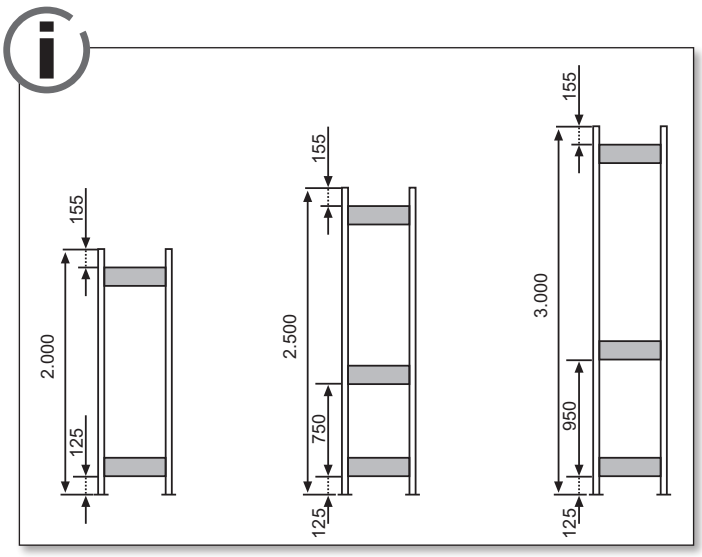
155
2.000
125
155
2.500
750
125
155
3.000
950
125

6.

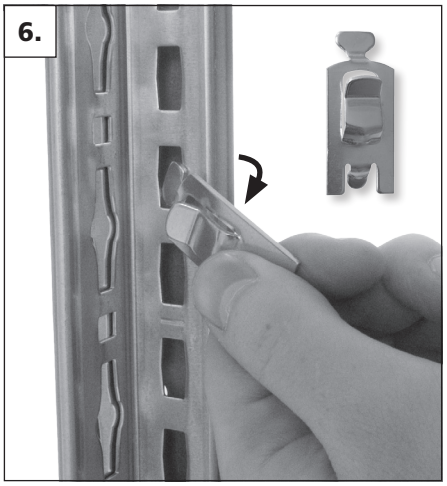

7.

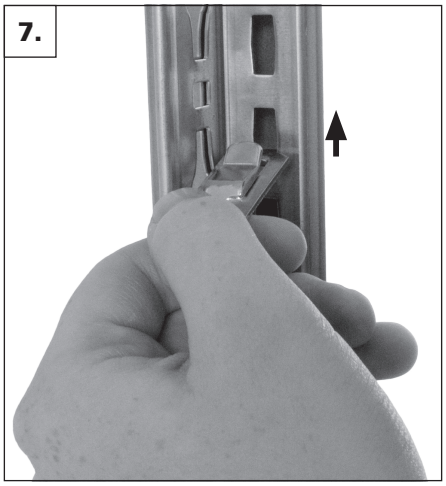

8.

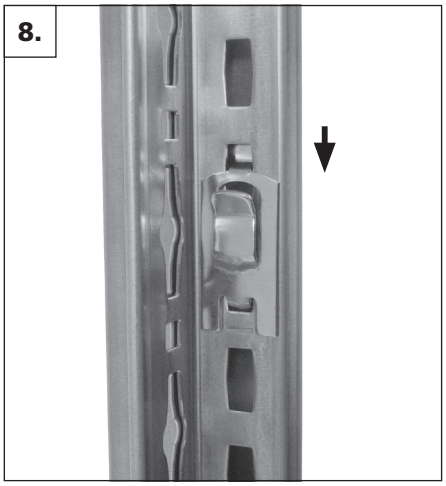

9.

10.

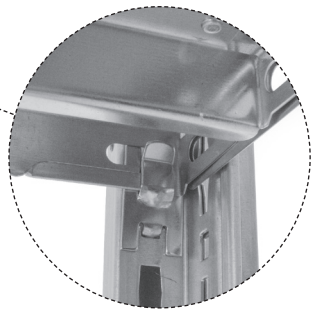

11.

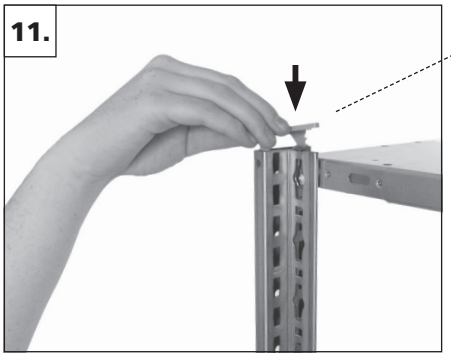

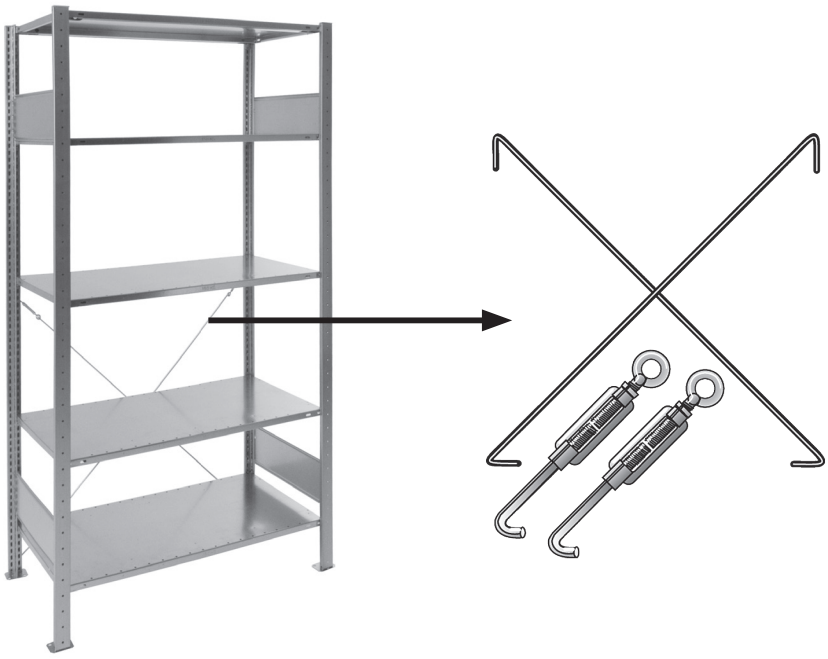

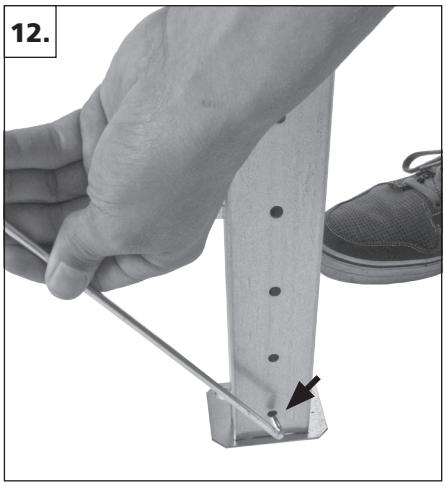
12.

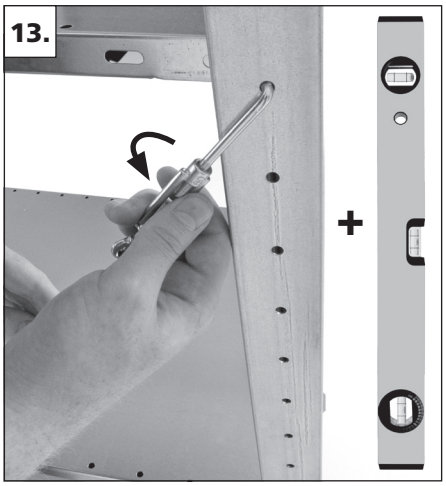
13.

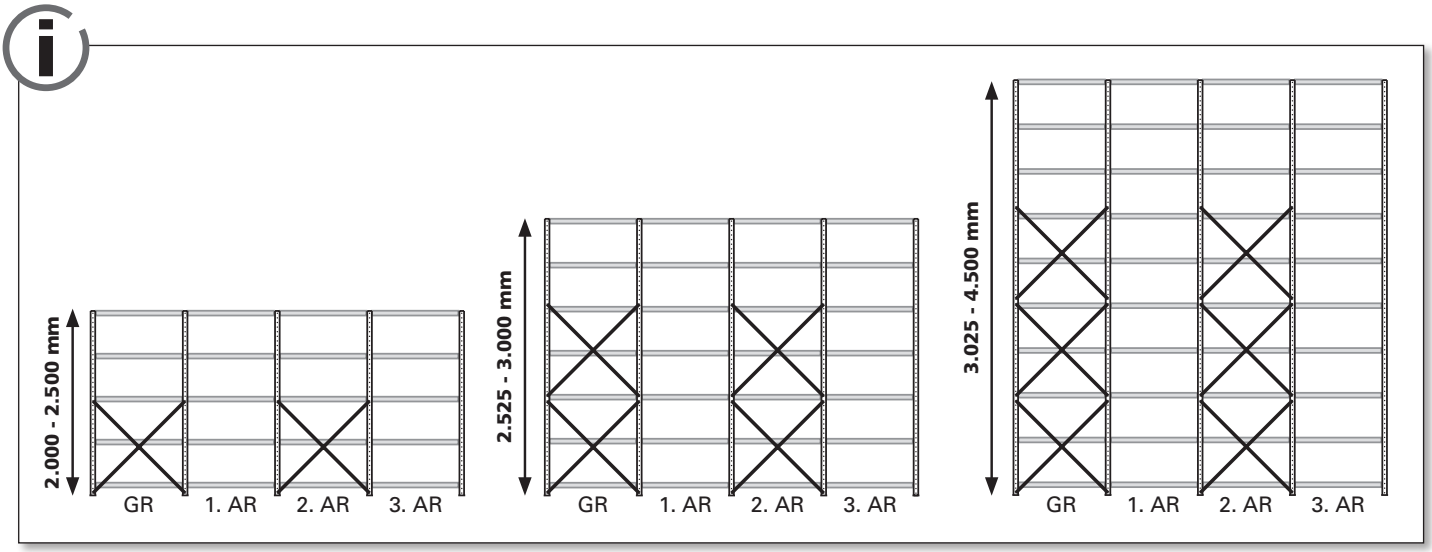
2.000 - 2.500 mm
GR
1. AR
2. AR
3. AR
2.525 - 3.000 mm
GR
1. AR
2. AR
3. AR
3.025 - 4.500 mm
GR
1. AR
2. AR
3. AR

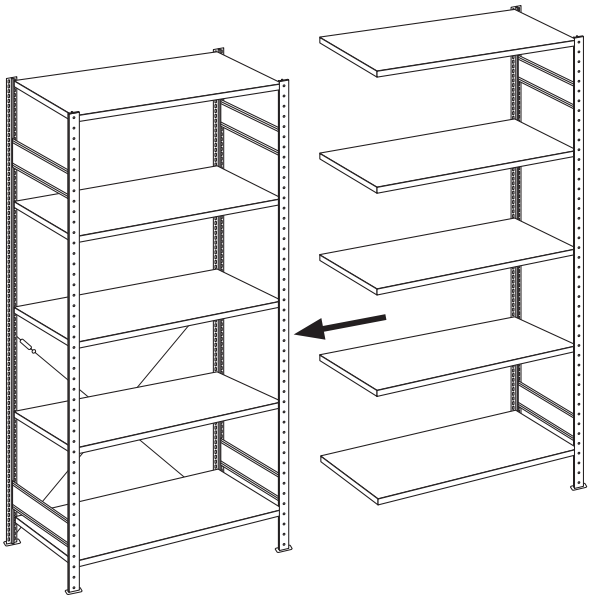

14.

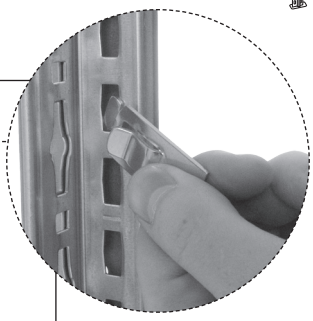

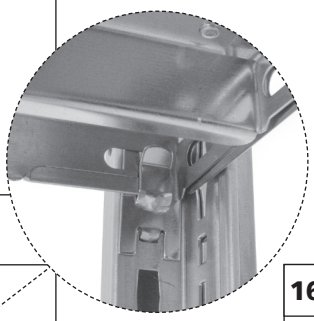

15.

16.

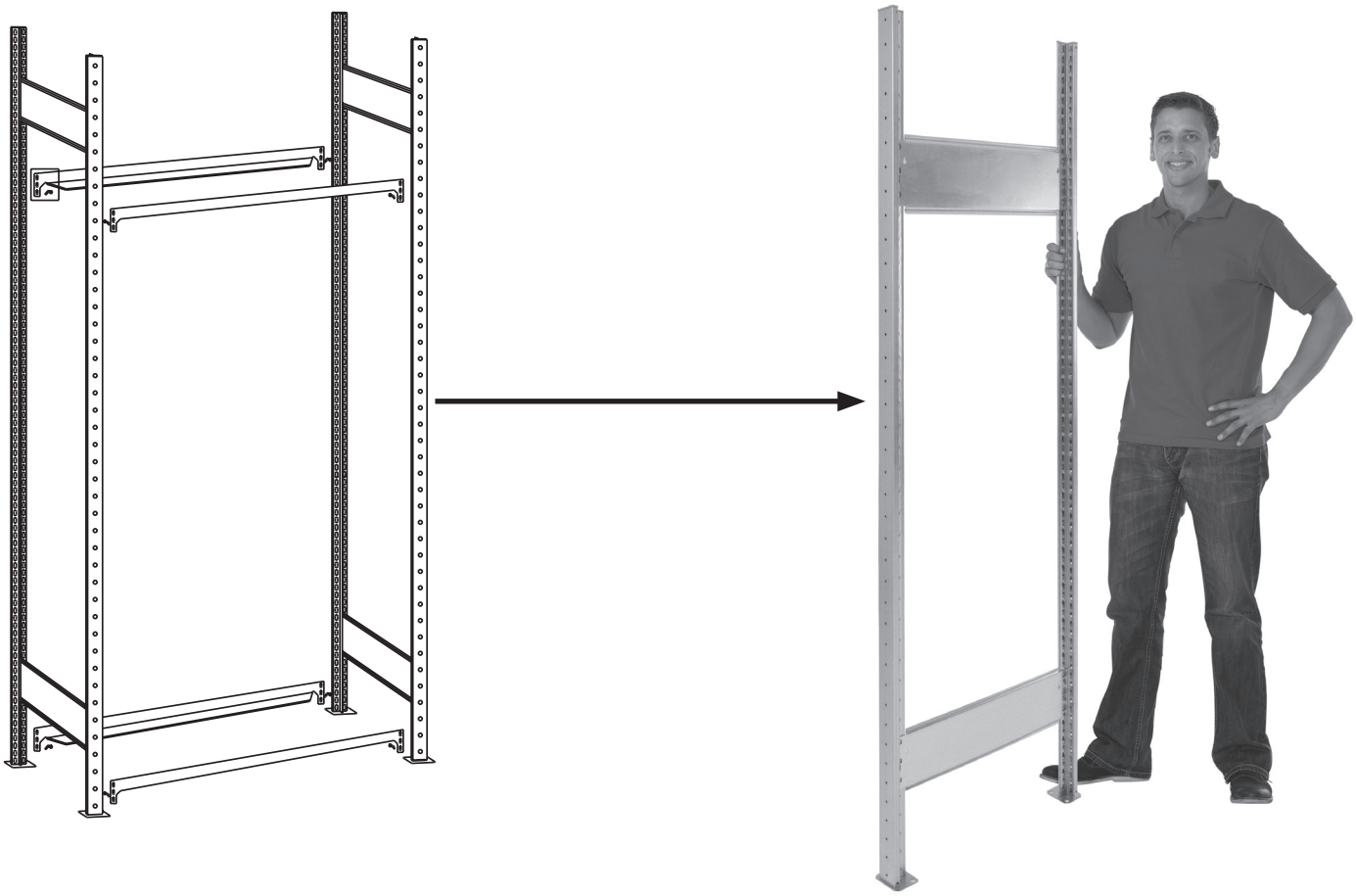

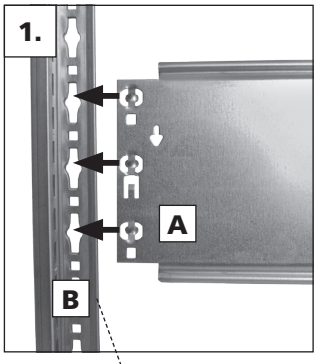
1.
A
B

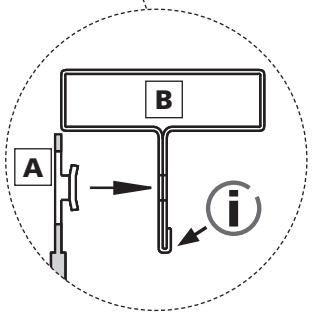
B
A

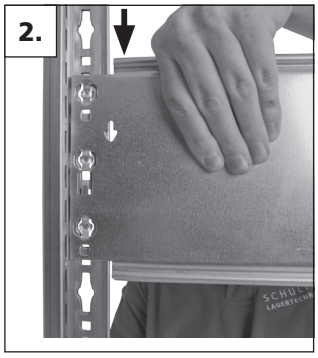
2.

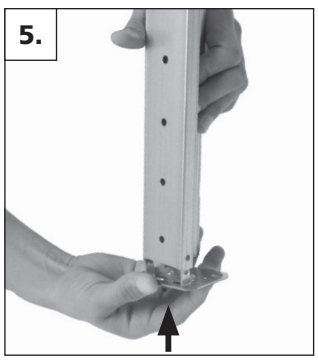
5.

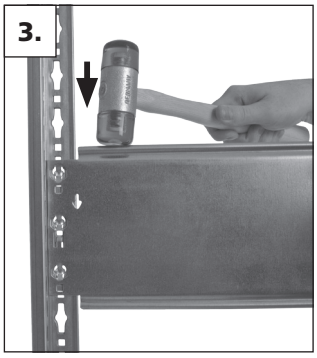
3.

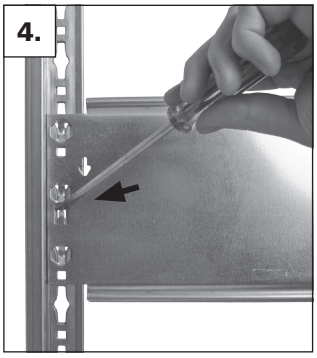
4.

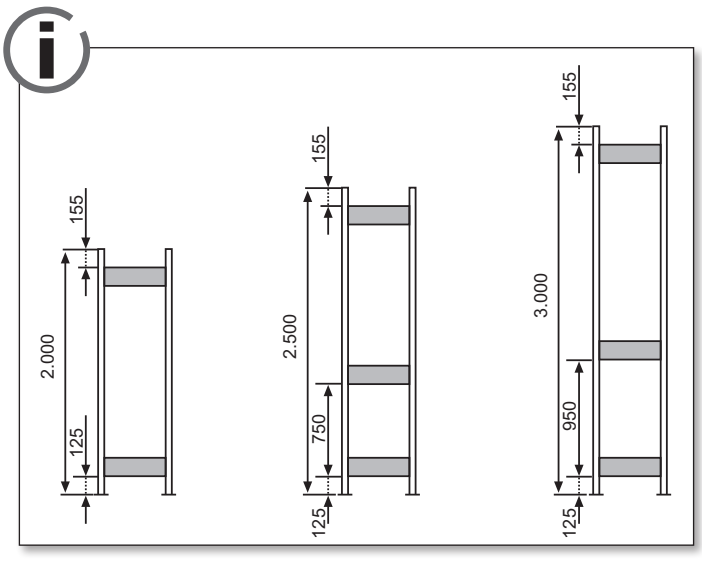
155
2.000
125
155
2.500
750
125
155
3.000
950
125

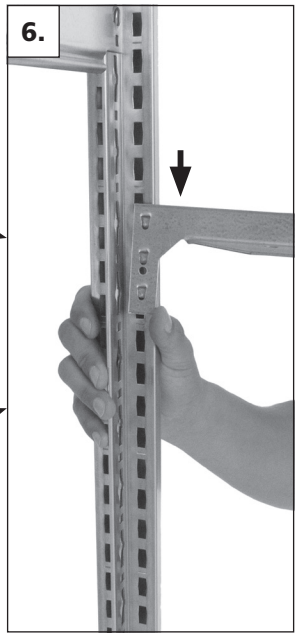
6.

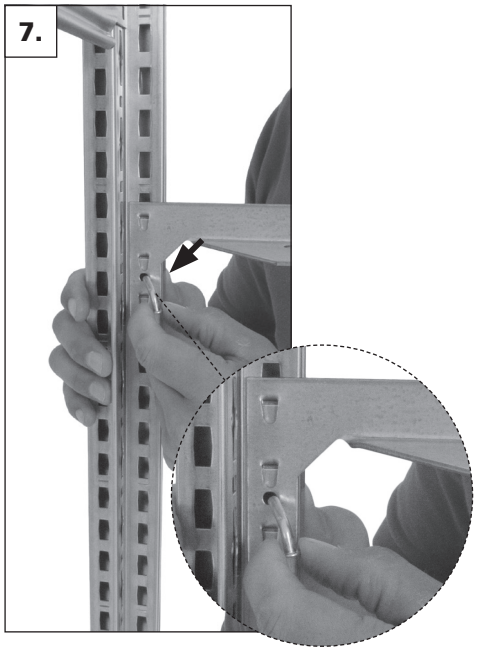
7.

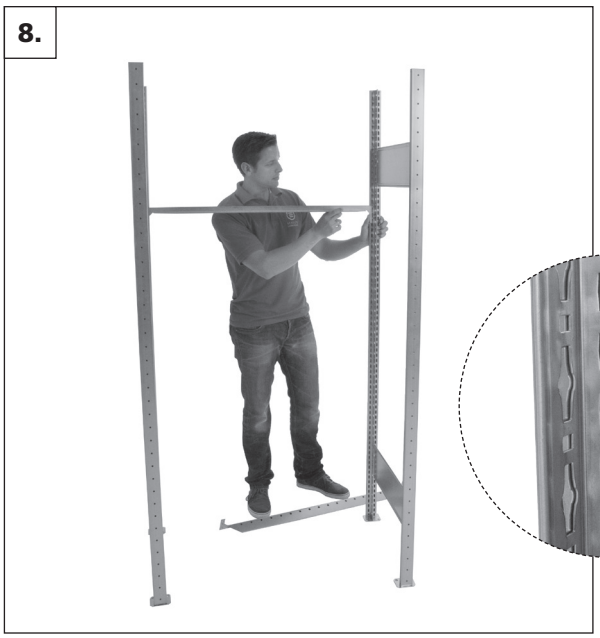
8.

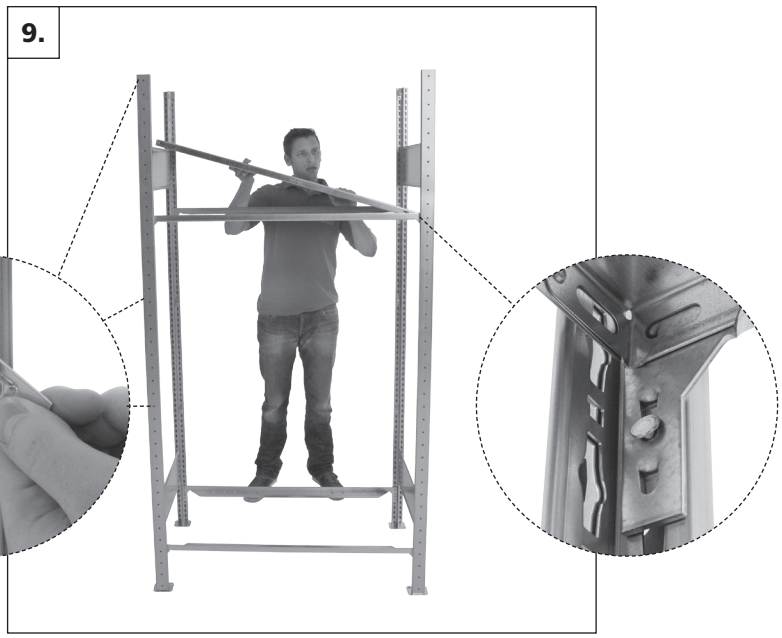
9.

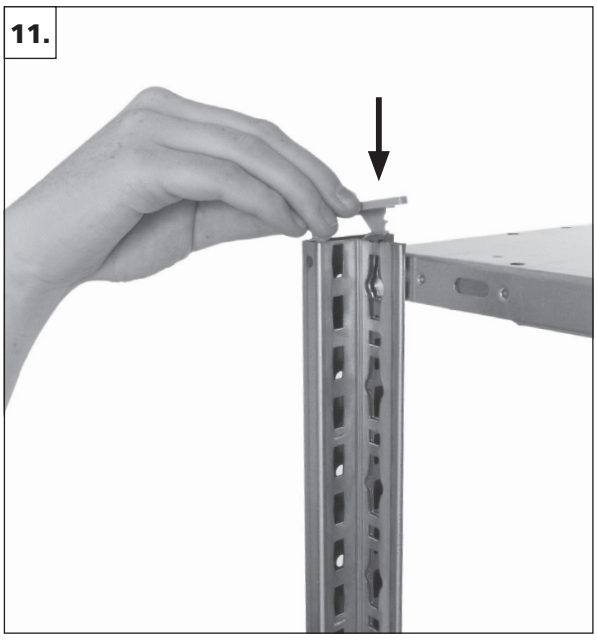
11.

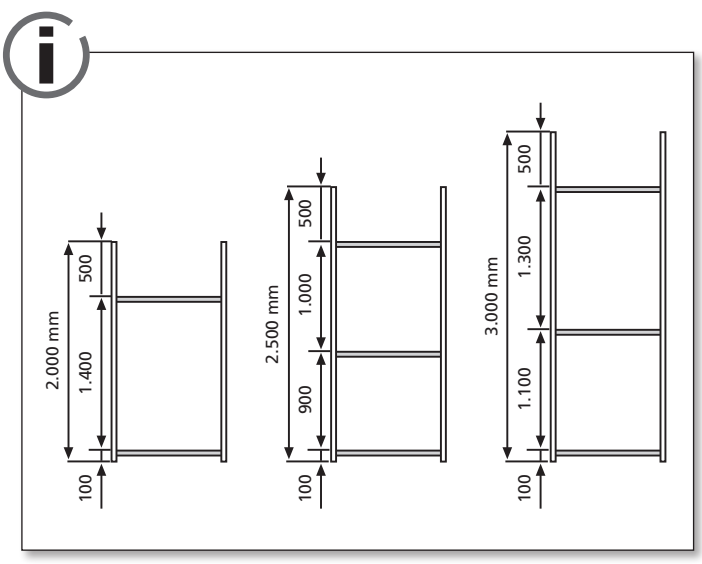
2.000 mm
500
1.400
100
2.500 mm
500
1.000
900
100
3.000 mm
500
1.300
1.100
100

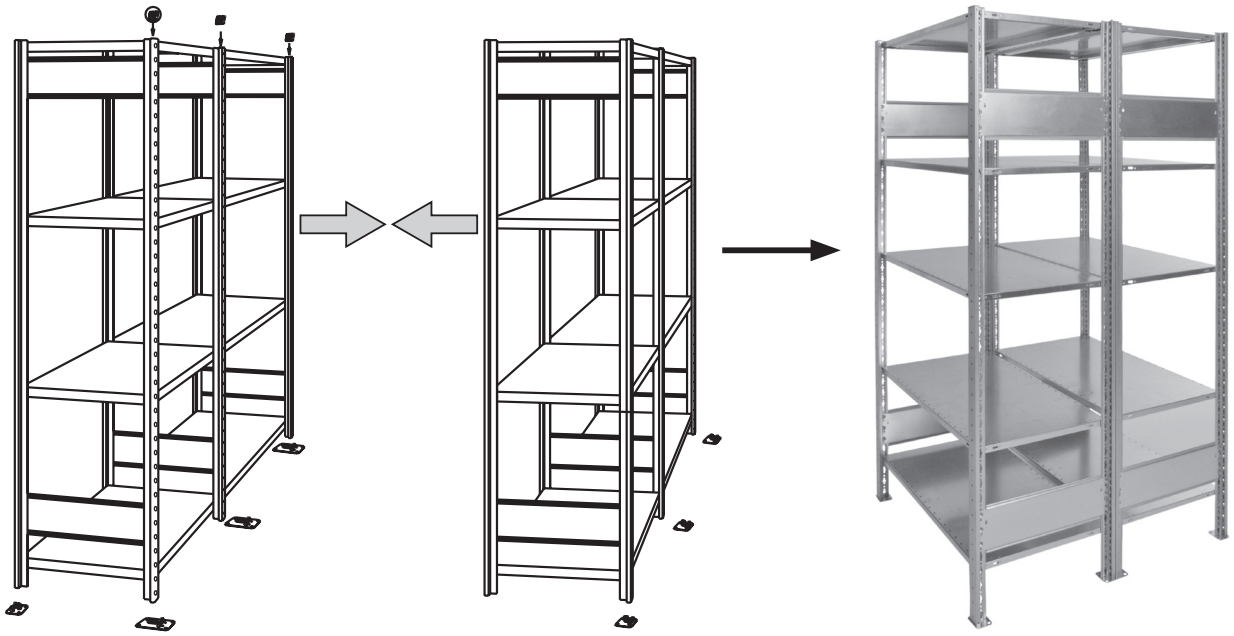

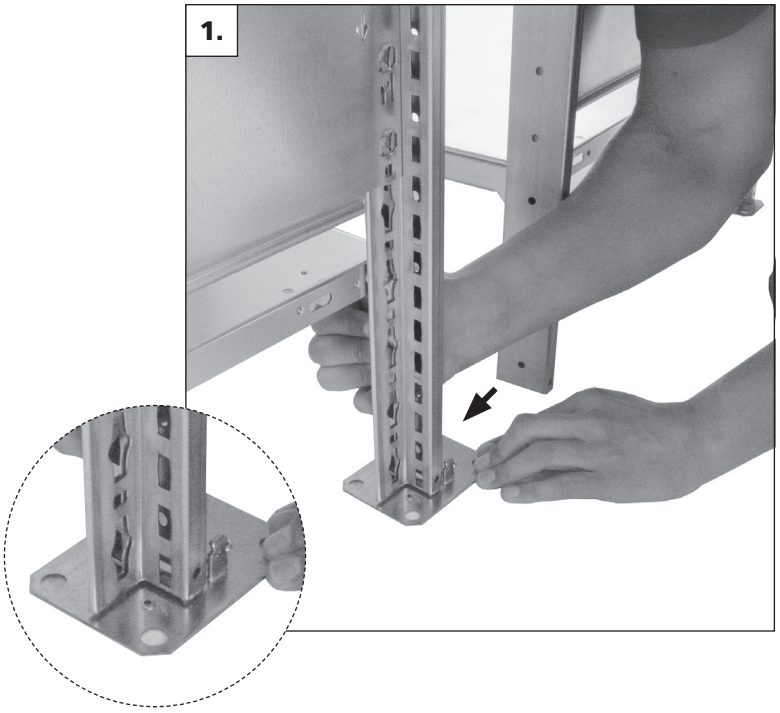
1.

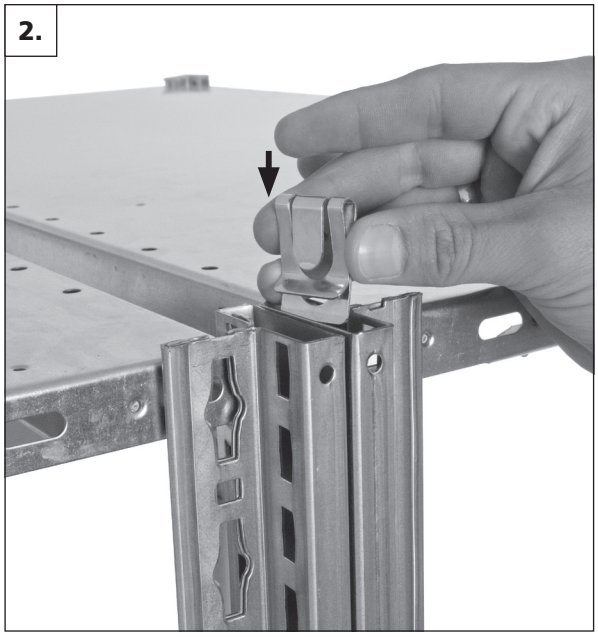
2.

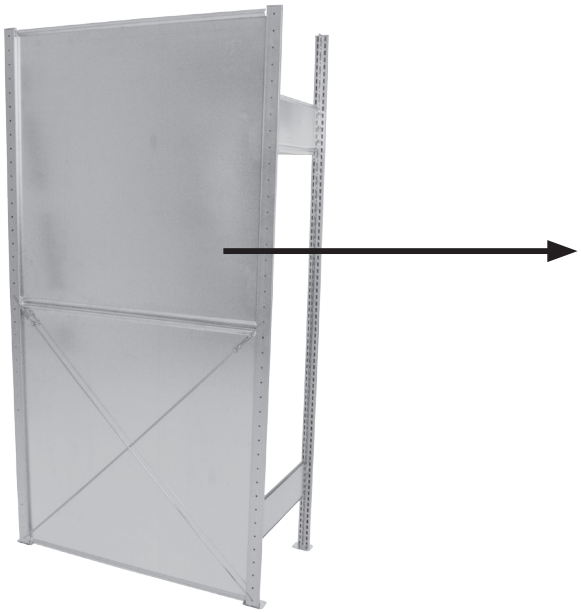

1.

2.

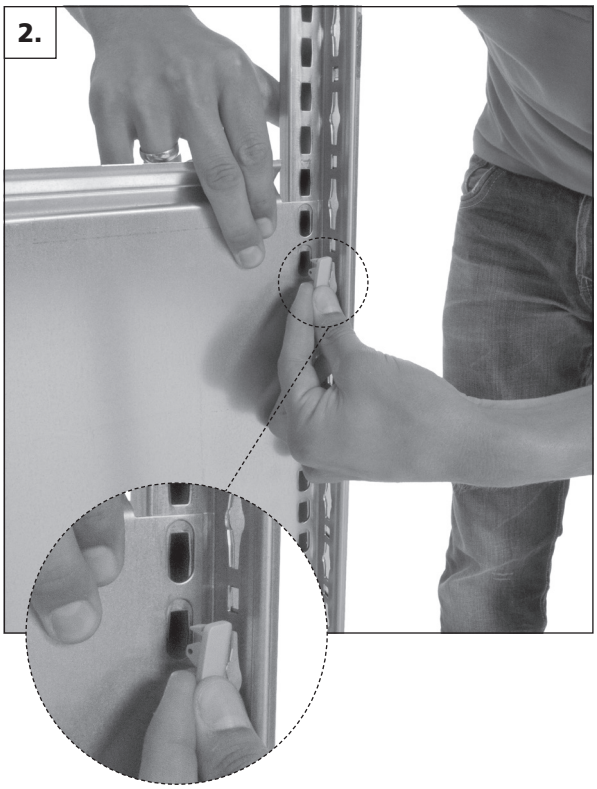

3.

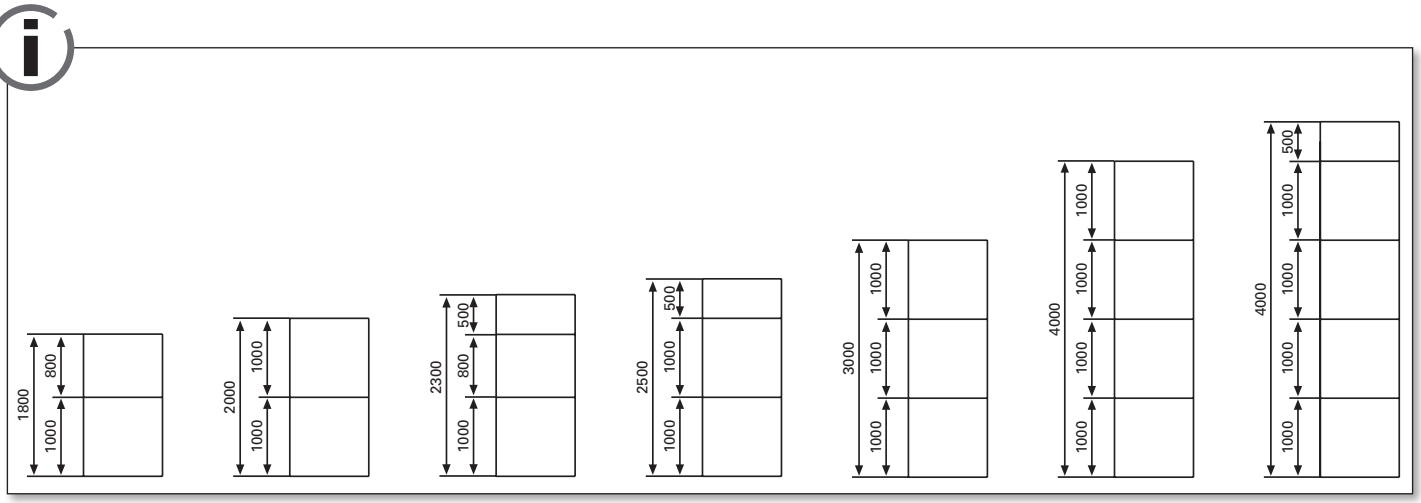
1800
800
1000
2000
1000
1000
2300
500
800
1000
2500
500
1000
1000
3000
1000
1000
1000
4000
1000
1000
1000
1000
4000
500
1000
1000
1000
1000

1.

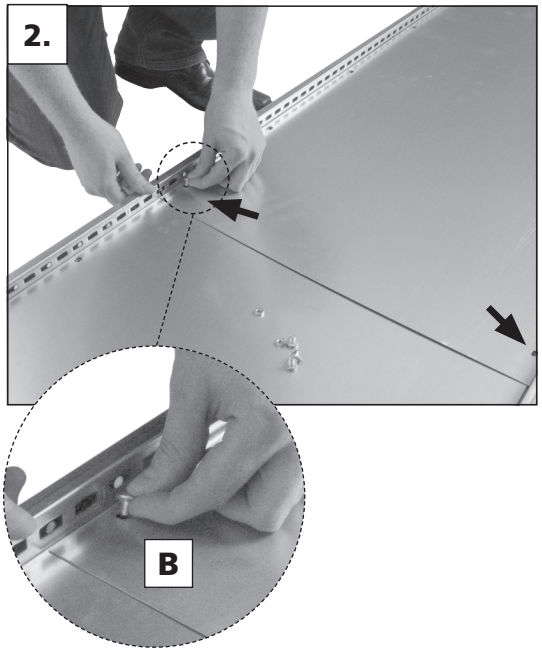
2.
B

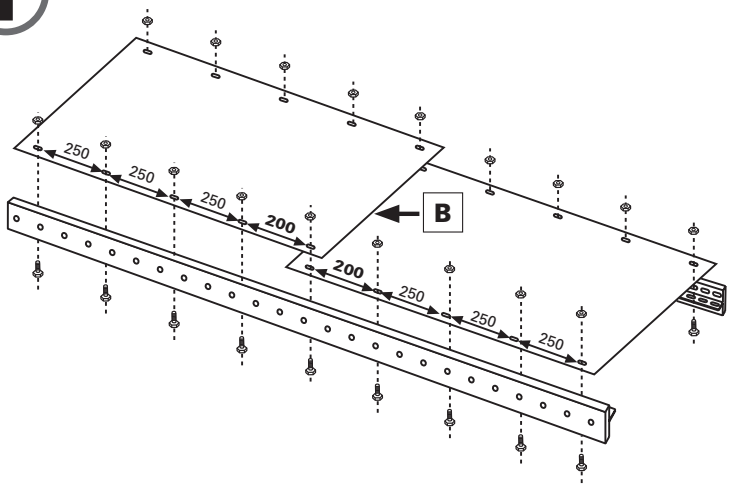
250
250
250
200
B
200
250
250
250

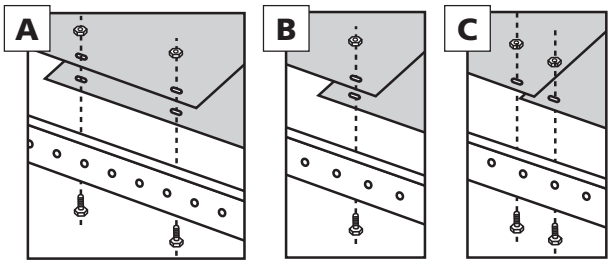
A
B
C

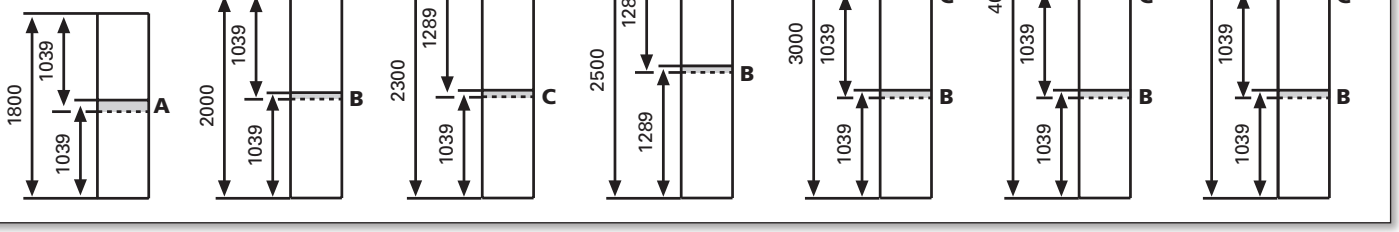
1800
1039
1039
A
2000
1039
1039
B
2300
1289
1039
C
2500
1289
1289
B
3000
1039
1039
1039
C
B
4000
1039
1039
1039
1039
C
C
B
4500
1289
1289
1039
1039
C
C
B

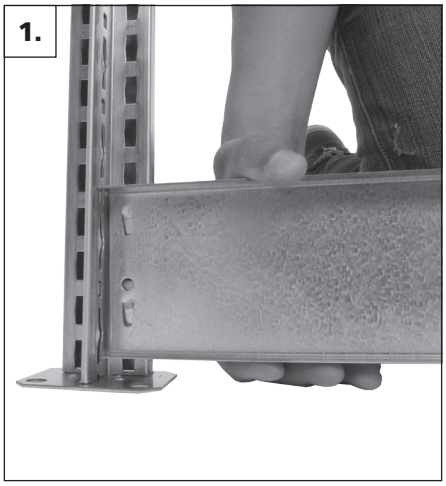
1.

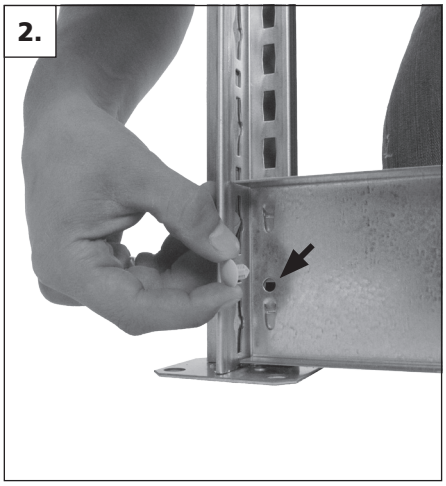
2.

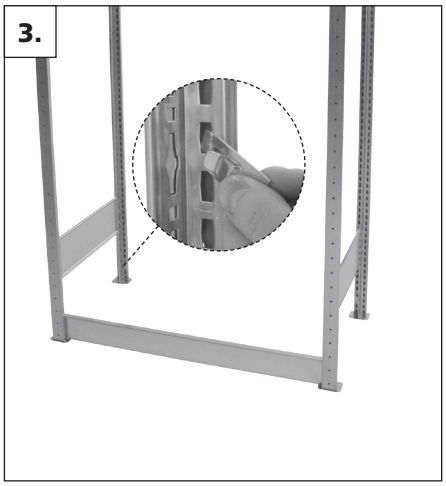
3.

4.

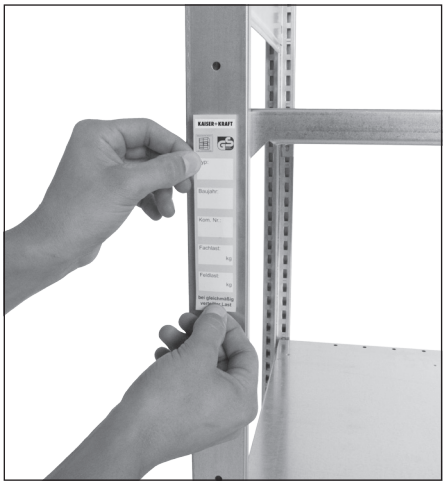

KAISER+KRAFT

Montageanleitung **Stecksystem**
Assembly instructions **clip system**
Instructions de montage **système à accrocher**
Montagehandleiding **inhaaksysteem**

Art.-Nr. 13011-KK

Version 1.1