1

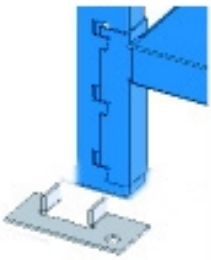

2

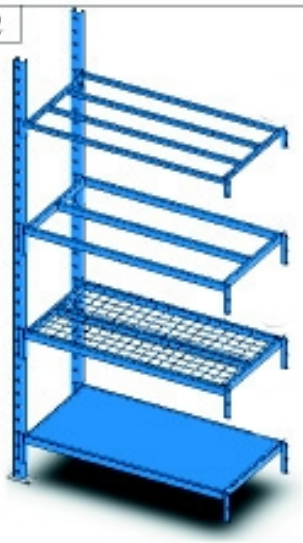

3

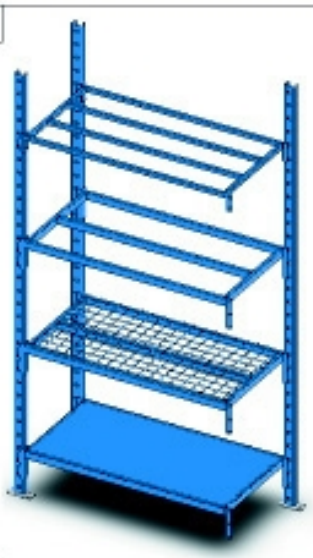

4

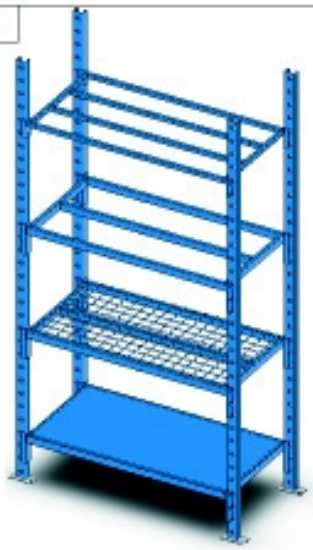

5

6

7

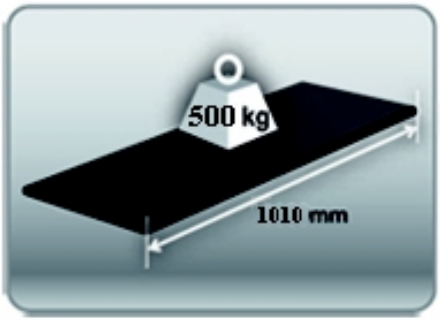
500 kg
1010 mm

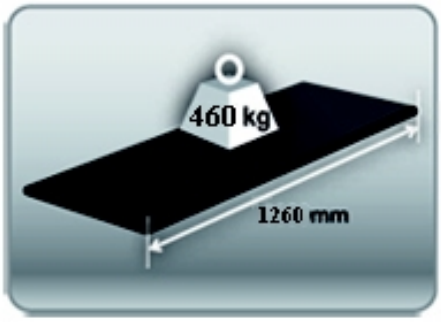
460 kg
1260 mm

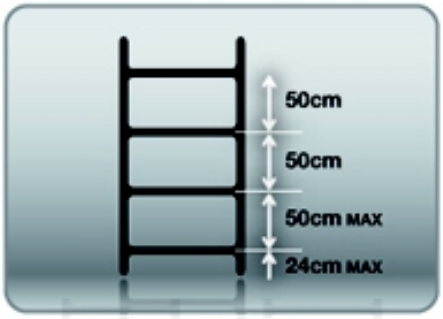
50cm
50cm
50cm MAX
24cm MAX

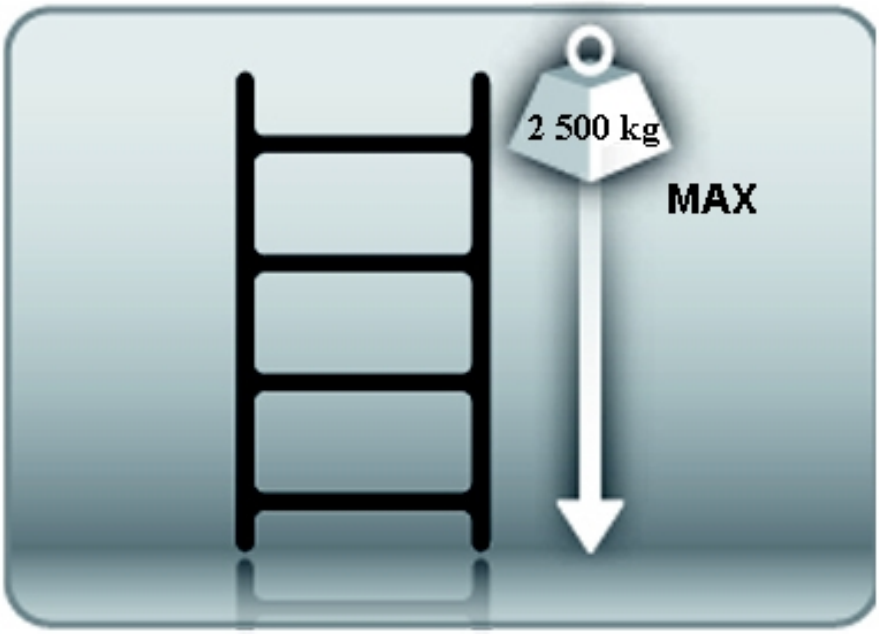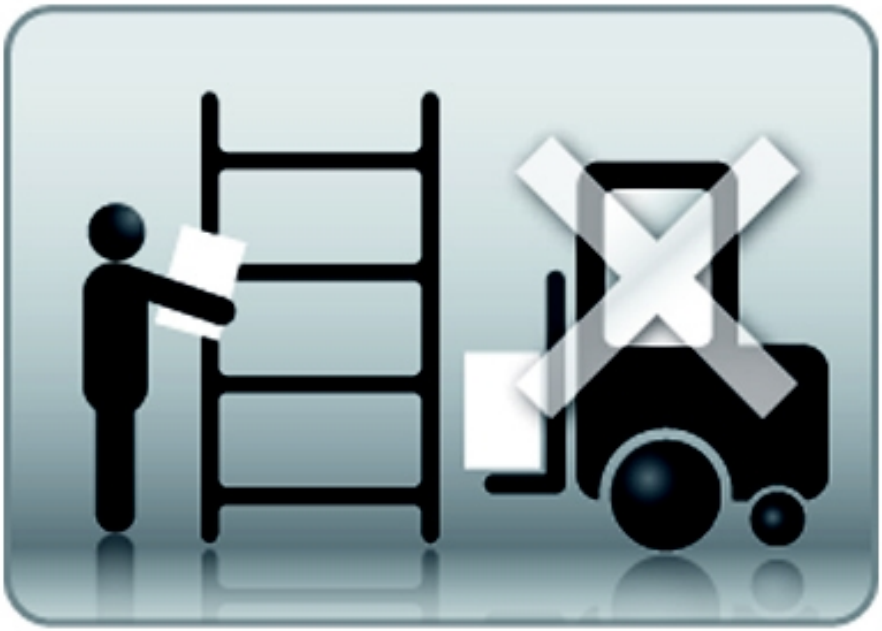
2 500 kg
MAX