Montageanleitung : Türen

Assembly instruction : Doors

Tür : (Doors) 710 T	7100	6 x A	6 x B	2 x C 726 mm	4 x D	4 x E 4 x 45 mm
Tür : (Doors) 755 T	7550 Kubix 32	4 x A	4 x B	2 x C 726 mm	4 x D	4 x E 4 x 45 mm
Tür : (Doors) 770 T	7700 Kubix 22 Kubix 32 Kubix 32	4 x A	4 x B	2 x C 726 mm	4 x D	4 x E 4 x 45 mm
Tür : (Doors) 910 T	9100	6 x A	6 x B			

- Sie benötigen dieses Werkzeug (tools) :

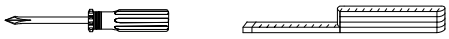

1

je 2 - 3 x A

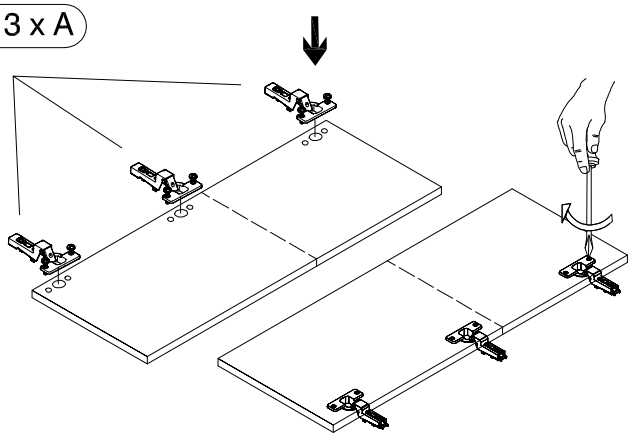

2

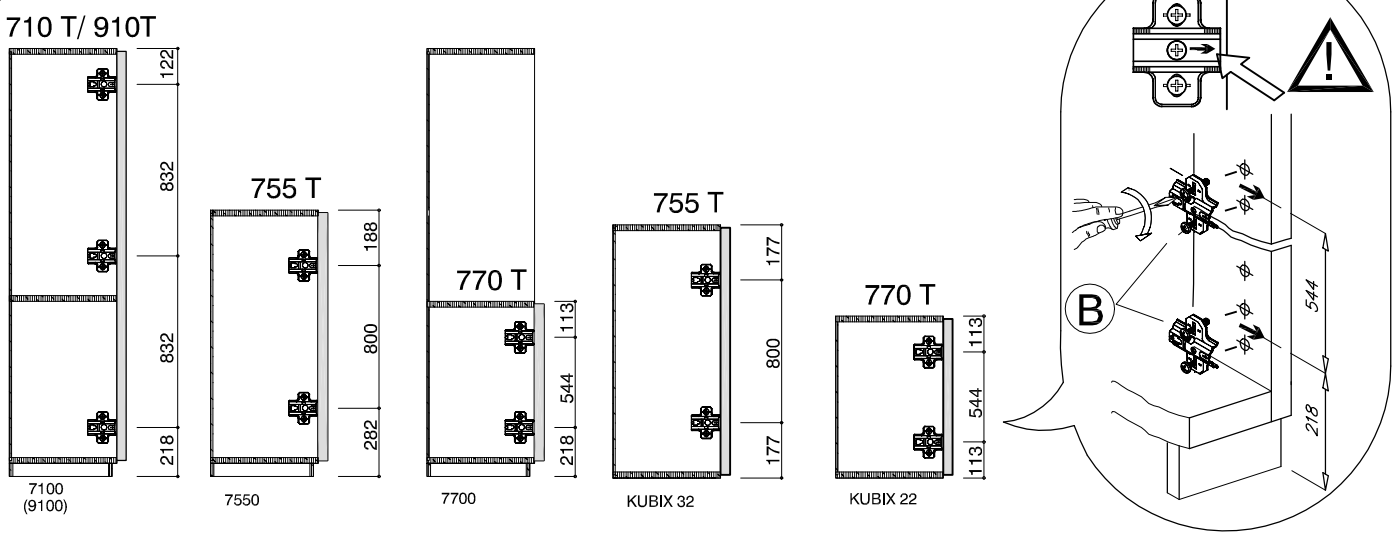

Beschlagbeutel 1 : / fittings 1

4 x A	12 x B	12 x C	12 x D	12 x E
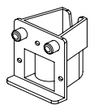	(4.0 x 16 mm)		(3,5 x 25 mm)	

Beschlagbeutel 2 : / fittings 2

4 x F	2 x G	2 x H	2 x J
	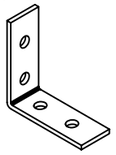	(3,5 x 20 mm)	

2 x K	4 x L	2 x M
(4,5 x 40 mm)		

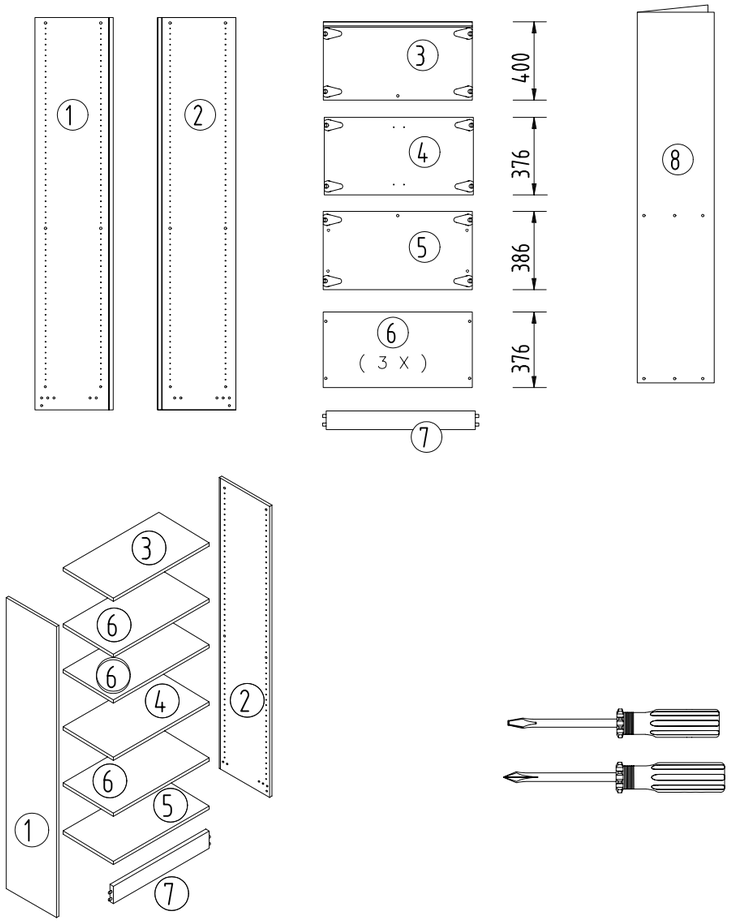

1

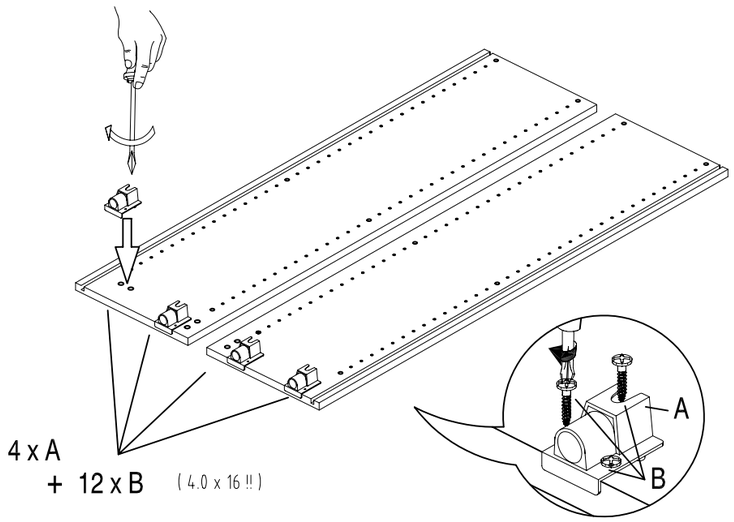

2

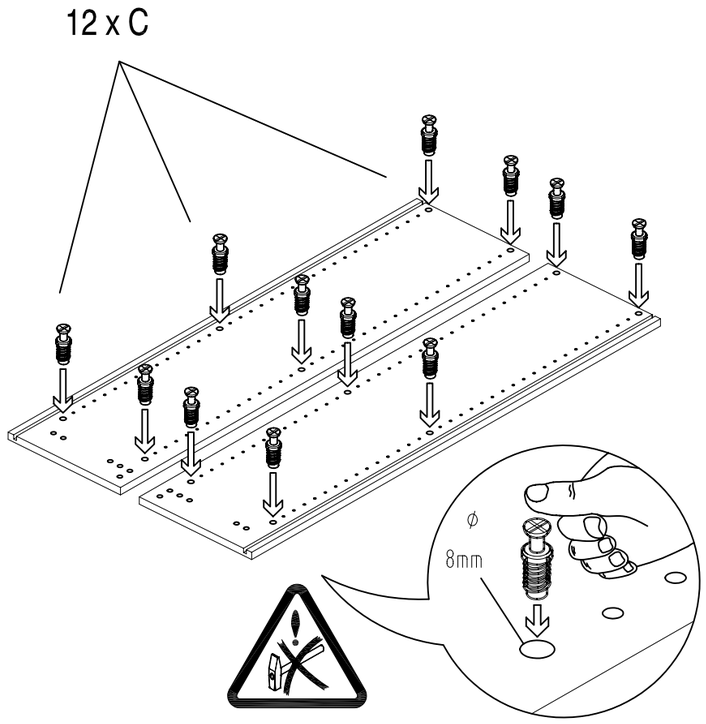

3

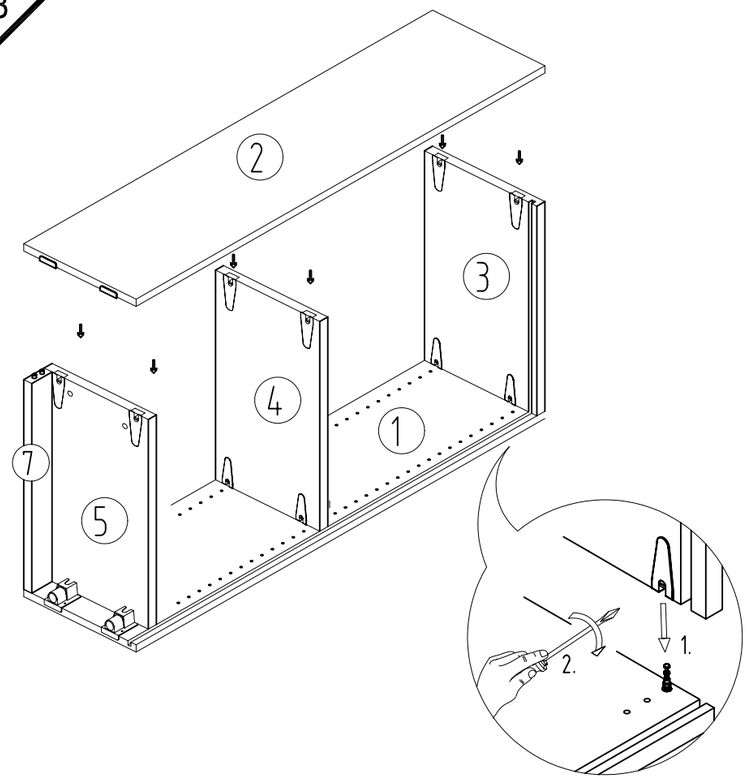

4

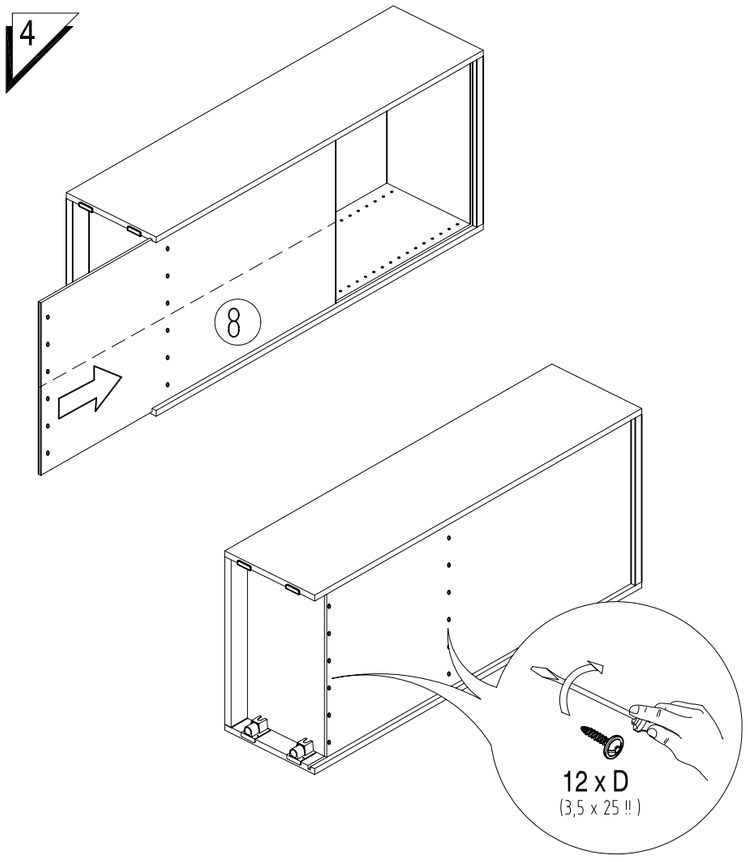

3

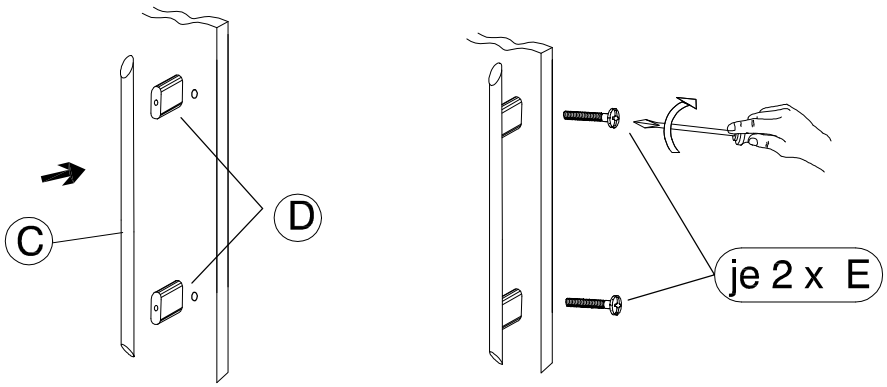

4

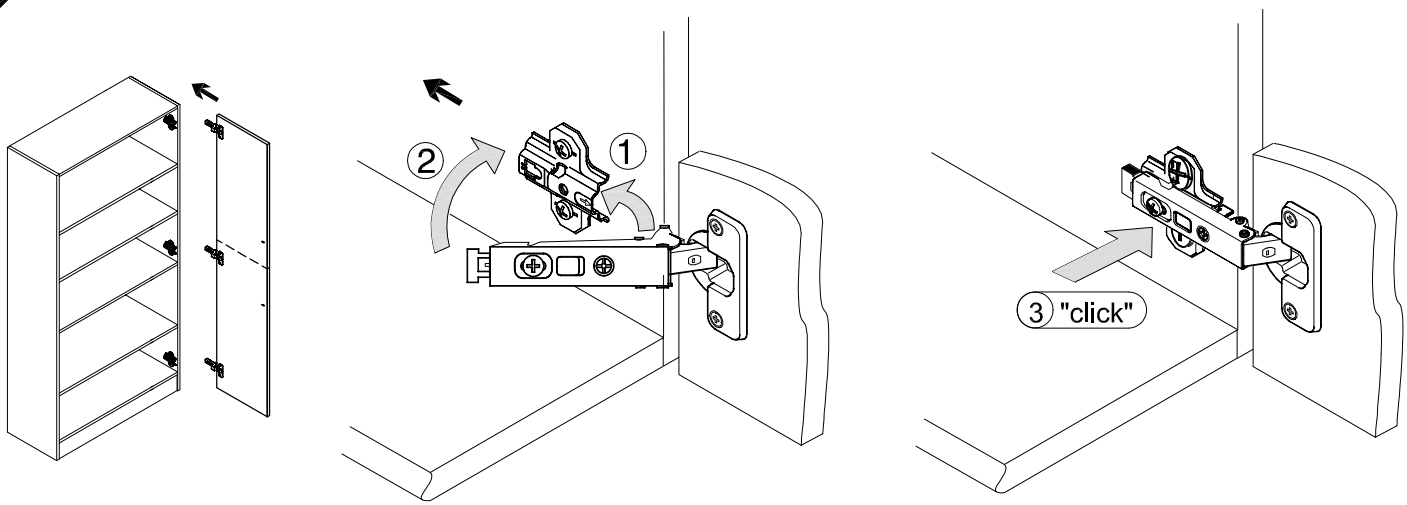

5

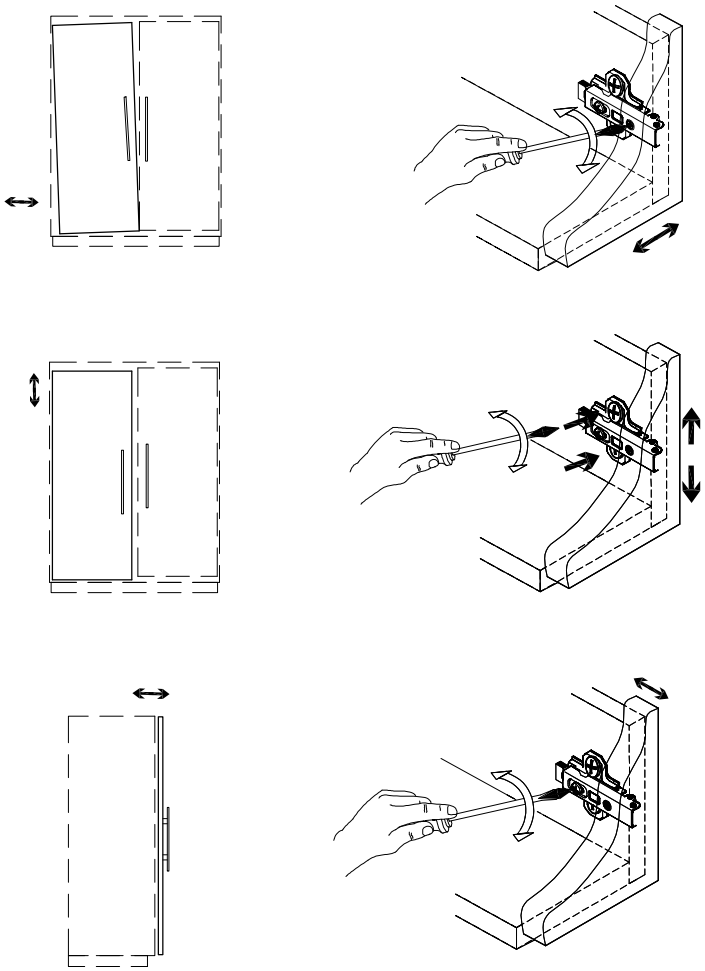

Montageanleitung :

Korpus - Regalserie M6.../M7.../M8...

Assembly instruction : corpus - shelves M6..../M7..../M8.... series

5

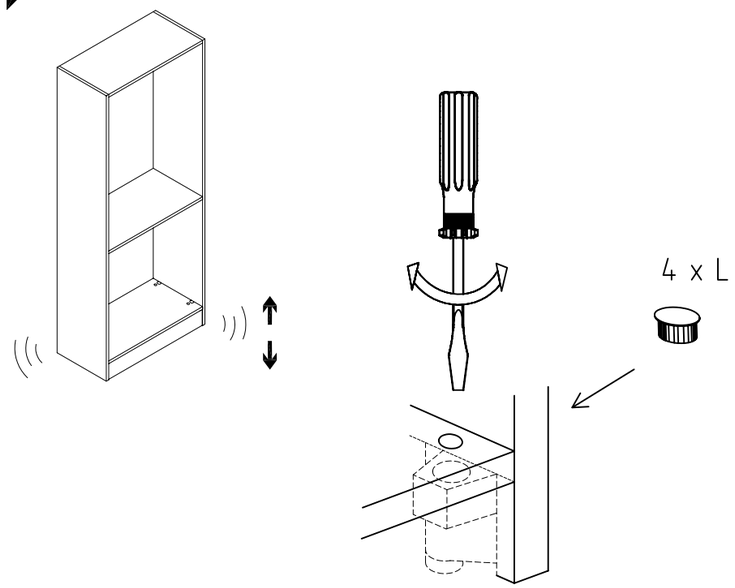

7

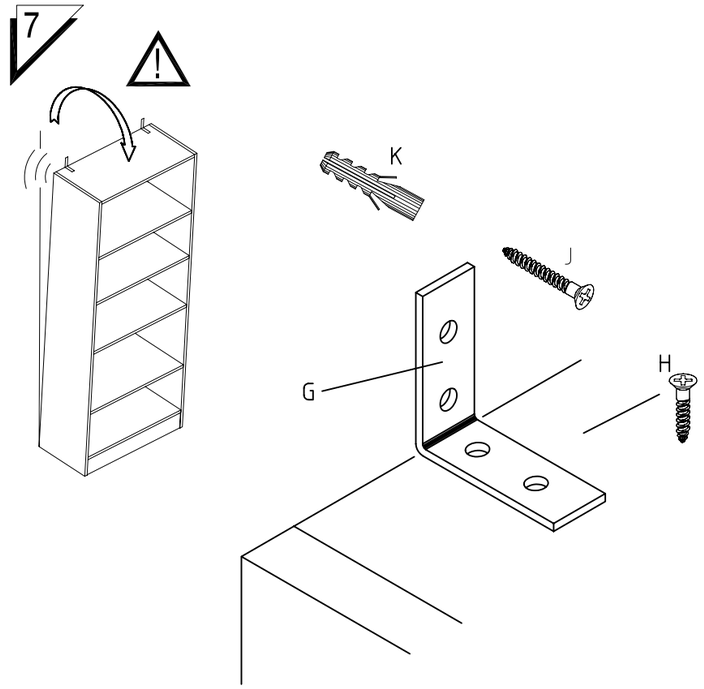

6

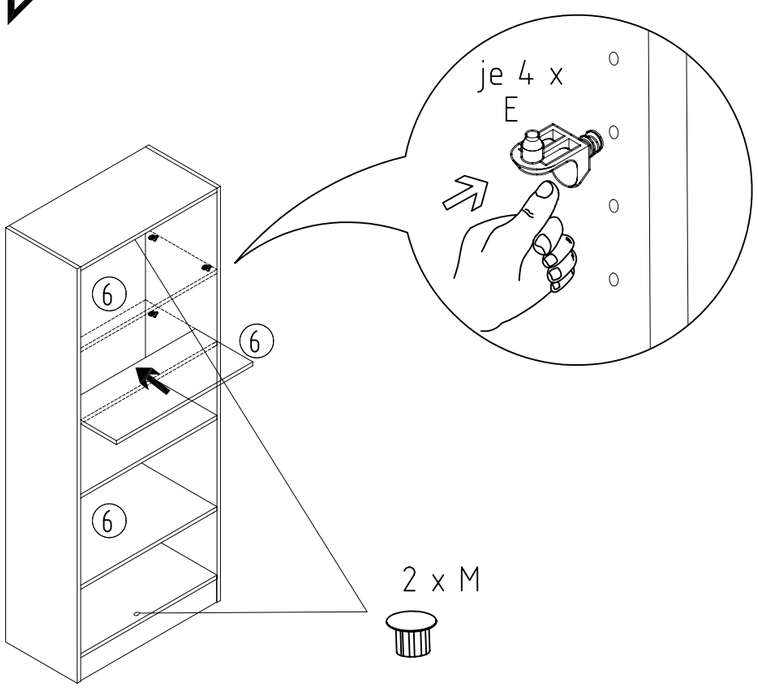

8

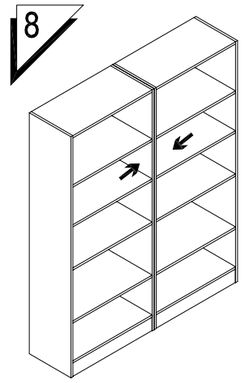

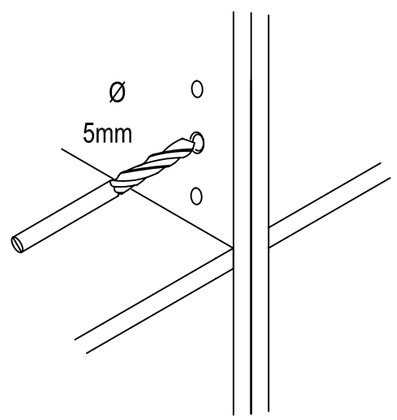

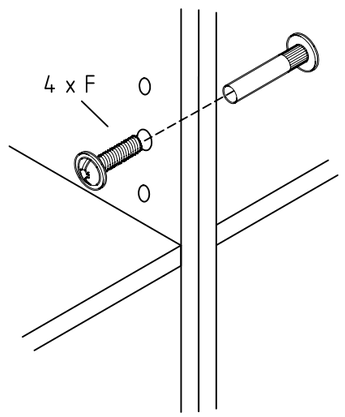

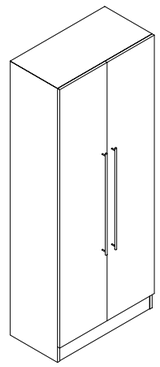

M 7100

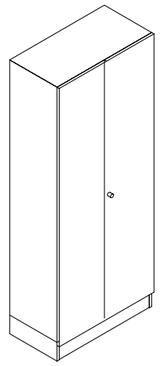

M 6100
(M 8100)

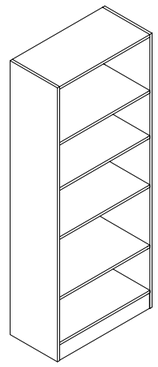

M 6000

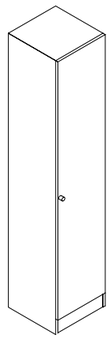

M 6150

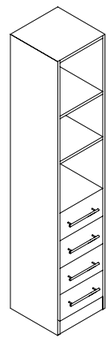

M 7600
(M 8600)

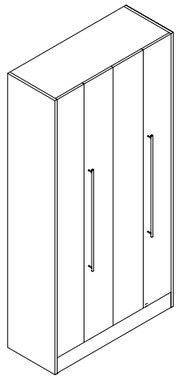

M 7400
(M 6900)
(M 8900)

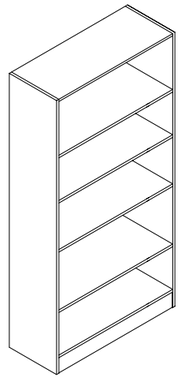

M 6400