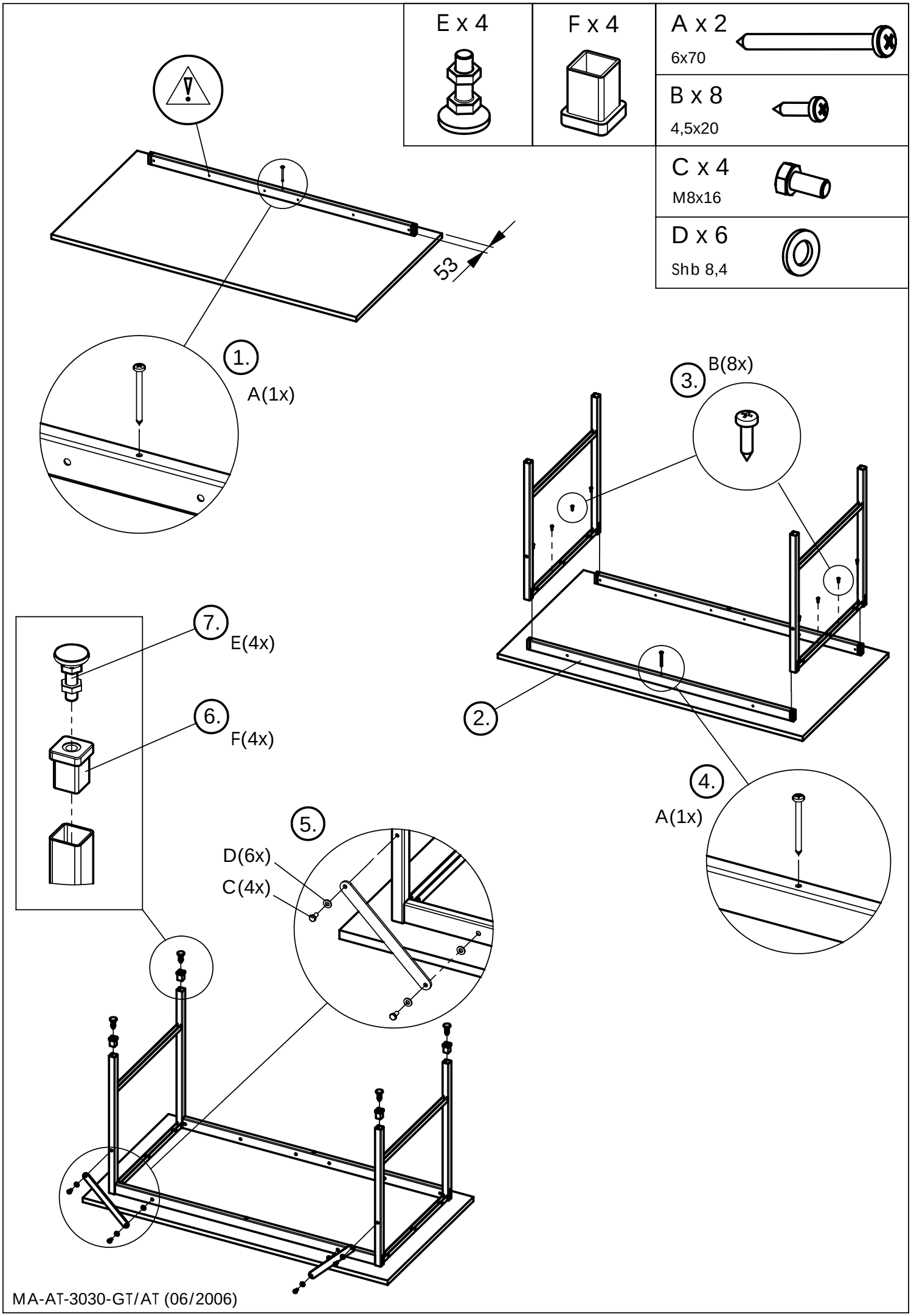
E x 4
F x 4
A x 2
6x70
B x 8
4,5x20
C x 4
M8x16
D x 6
Shb 8,4
53
1.
A(1x)
3.
B(8x)
2.
4.
A(1x)
7.
E(4x)
6.
F(4x)
5.
D(6x)
C(4x)

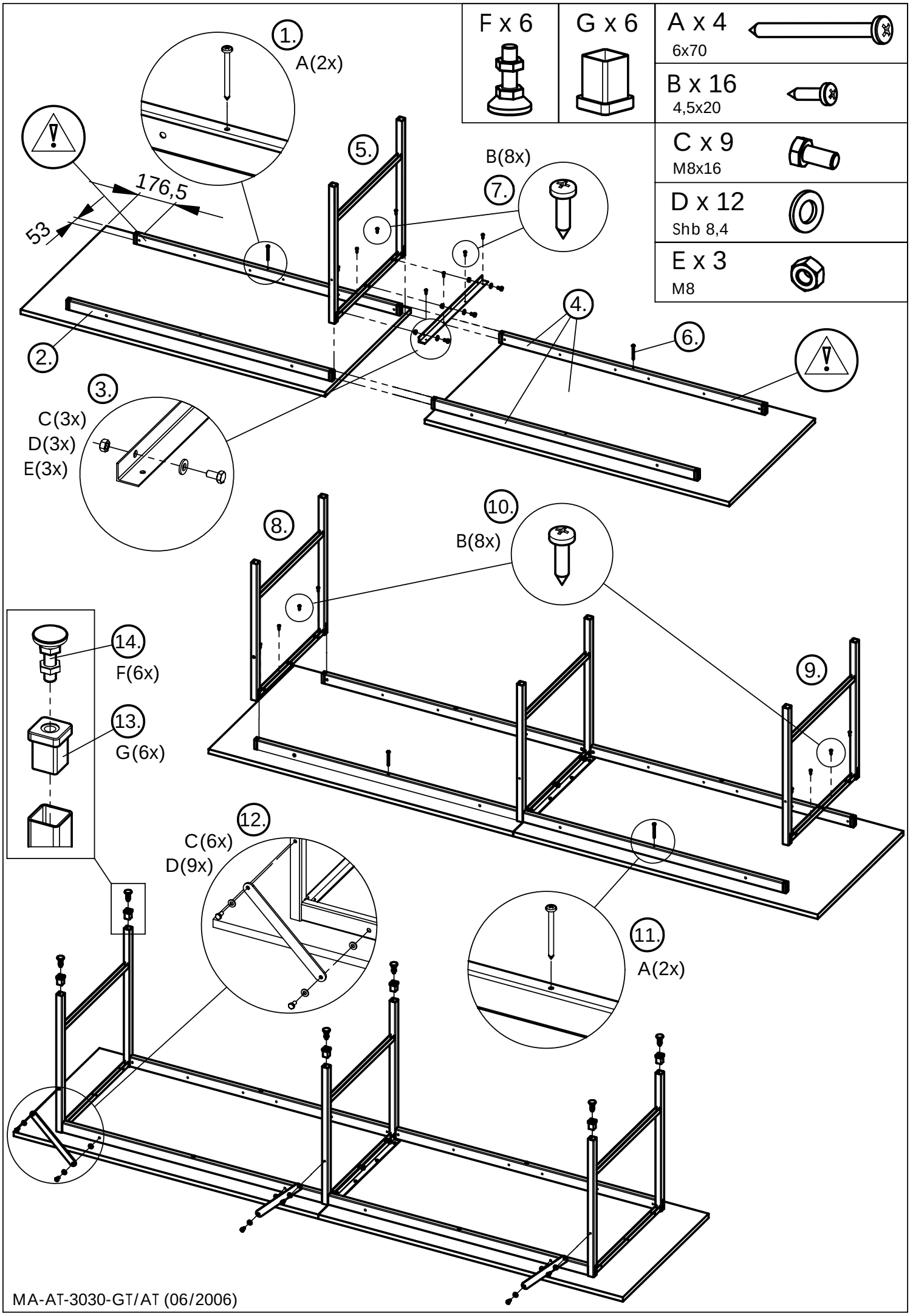

MA-AT-3030-GT/AT (06/2006)

F x 4	G x 4	A x 2 6x70
		B x 9 4,5x20
		C x 3 M6x16
		D x 4 M8x16
		E x 6 Shb 8,4

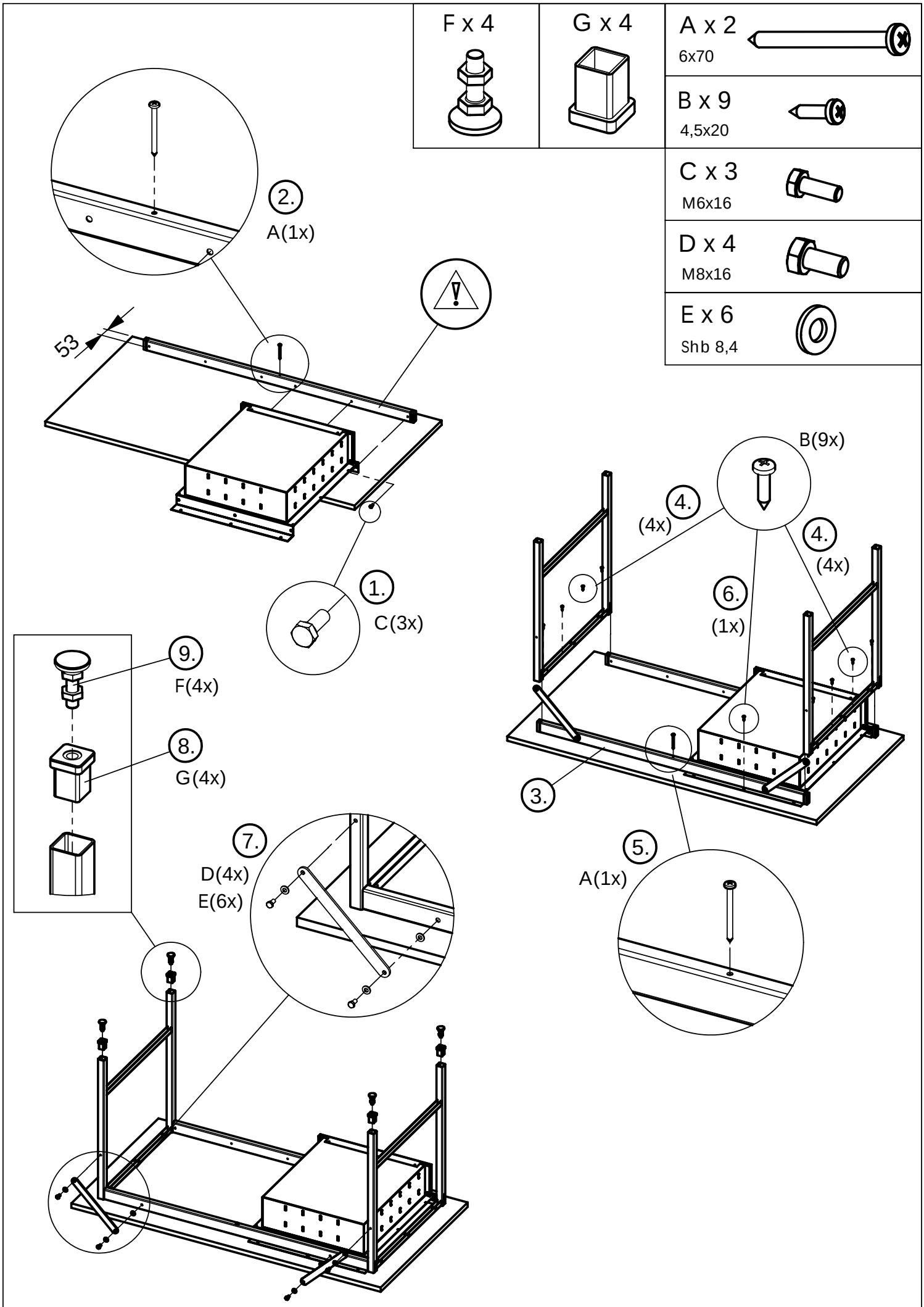

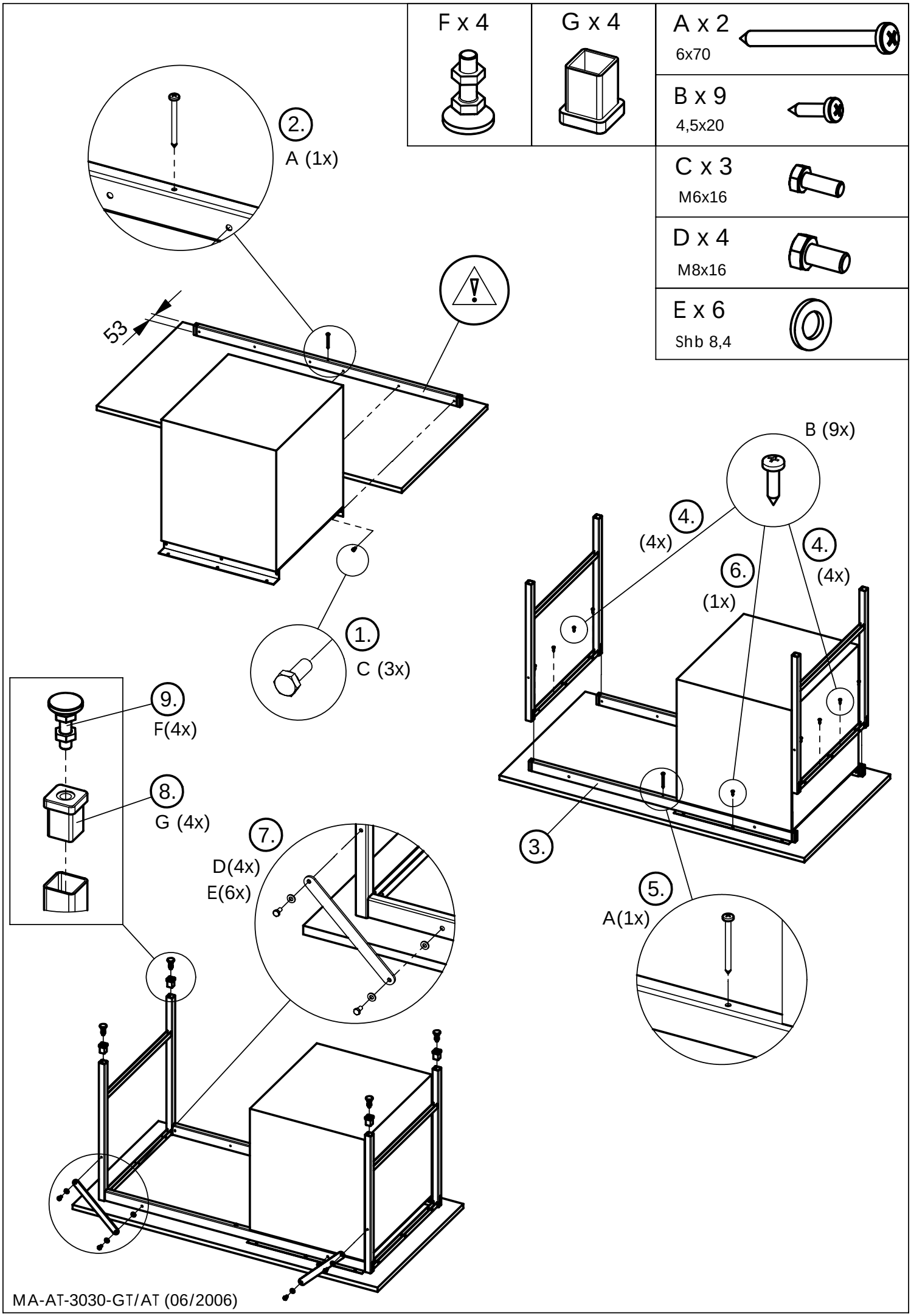
F x 4
G x 4
A x 2
6x70
B x 9
4,5x20
C x 3
M6x16
D x 4
M8x16
E x 6
Shb 8,4
2.
A (1x)
53
1.
C (3x)
B (9x)
4.
(4x)
4.
(4x)
6.
(1x)
3.
5.
A(1x)
9.
F(4x)
8.
G (4x)
7.
D(4x)
E(6x)