IMPORTANT
TO INSURE PROPER SEAL, GASKET MUST BE INSTALLED BETWEEN HOSE/SPRING ASSEMBLY AND CAN SPOUT.

IMPORTANTE
PARA ASEGURAR EL SELLO ADECUADO, SE DEBE INSTALAR UNA JUNTA OBTURADORA ENTRE EL CONJUNTO DE LA MANGUERA/RESORTE Y EL PICO DEL BIDÓN.

IMPORTANT
POUR ASSURER UNE BONNE ÉTANCHÉITÉ, LE JOINT DOIT ÊTRE PLACÉ ENTRE L'ENSEMBLE TUYAU/RESSORT ET LE GOULOT DU BIDON.

WICHTIG
UM EINE ORDNUNGSGEMÄSSE VERSIEGELUNG ZU GEWÄHRLEISTEN, MUSS DIE DICHTUNG ZWISCHEN DEM SCHLAUCH-/ FEDERMONTAGESATZ UND KANISTER-AUSLAUFVENTIL ANGEBRACHT WERDEN.

SECURE HOSE/SPRING ASSEMBLY TO CAN SPOUT WITH SCREWS.

ASEGURE EL CONJUNTO DE LA MANGUERA/RESORTE EN EL PICO DEL BIDÓN CON TORNILLOS.

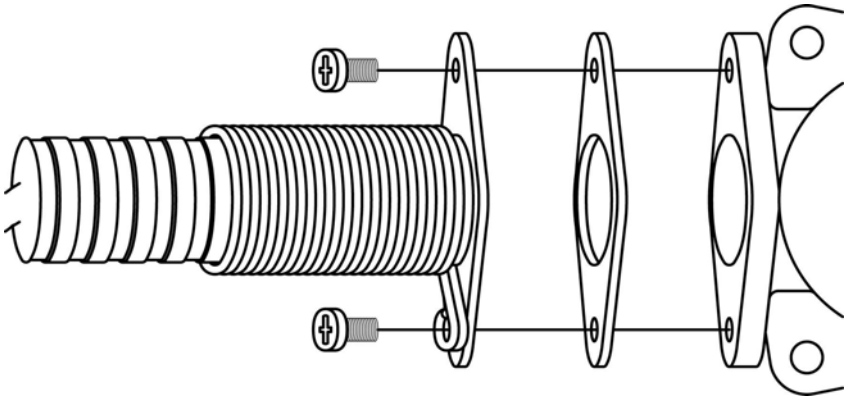

FIXER L'ENSEMBLE TUYAU/RESSORT AU GOULOT DU BIDON AVEC DES VIS.

DEN SCHLAUCH-/FEDERMONTAGESATZ MIT SCHRAUBEN AM KANISTER-AUSLAUFVENTIL BEFESTIGEN.

MANUFACTURER ASSUMES NO RESPONSIBILITY FOR INJURIES TO PERSONS OR DAMAGE TO CAN OR HOSE ASSEMBLY OR OTHER MATERIALS IF THE ABOVE INSTRUCTIONS ARE NOT COMPLIED WITH IN ALL PARTICULARS.

EL FABRICANTE NO ASUME NINGUNA RESPONSABILIDAD POR LESIONES SUFRIDAS POR PERSONAS O POR DAÑOS AL BIDÓN O CONJUNTO DE LA MANGUERA U OTROS MATERIALES, SI NO SE CUMPLEN LAS INSTRUCCIONES ANTERIORES EN TODOS SUS ASPECTOS.

LE FABRICANT N'ASSUME AUCUNE RESPONSABILITÉ POUR LES BLESSURES CORPORELLES OU LES DOMMAGES À L'ENSEMBLE TUYAU OU BIDON OU À D'AUTRES MATÉRIAUX SI LES INSTRUCTIONS CI-DESSUS NE SONT PAS OBSERVÉES DANS TOUS LEURS DÉTAILS.

DER HERSTELLER UBERNIMMT KEINERLEI VERANTWORTUNG FÜR VERLETZUNGENAN PERSONEN ODER SCHADEN AM KANISTER, DEM SCHLAUCHMONTAGESATZ ODER ANDEREM MATERIAL, FALLS DIE OBIGEN ANWEISUNGEN NICHT IN ALLEN EINZELHEITEN EINGEHALTEN WERDEN.

JUSTRITE®
JUSTRITE MANUFACTURING COMPANY
MATTOON, IL 61938
www.justritemfg.com

FOR CUSTOMER SERVICE
IN U.S.A. CALL 1-800-798-9250
OUTSIDE U.S.A. CALL 1-217-234-7494

PARA SERVICIO AL CLIENTE
EN EE.UU. LLAME AL 1-800-798-9250
FUERA DE EE.UU. LLAME AL 1-217-234-7494

POUR SERVICE APRÈS VENTE
AUX ÉTATS-UNIS 1-800-798-9250
HORS DES ÉTATS-UNIS 1-217-234-7494

KUNDENDIENST-TELEFONNUMMÉRN
IN DEN U.S.A 1-800-798-9250
AUSSERHALB DER U.S.A. 1-217-234-7494