IMPORTANTE
PER GARANTIRE UNA CORRETTA TENUTA, INSERIRE LA GUARNIZIONE TRA IL GRUPPO TUBO/MOLLA E IL BECCO DEL CONTENITORE.

BELANGRIJK
OM EEN GOEDE VERZEGELING TE VERZEKEREN MOET DE PAKKINGRING TUSSEN DE SLANG MET VEER EN DE SCHENKTUIT VAN DE KAN WORDEN GEÏNSTALLEERD.

VIKTIGT
FÖR ATT GARANTERA ORDENTLIG TÄTNING MÅSTE PACKNINGEN MONTERAS MELLAN SLANGEN/FJÄDERMONTAGET OCH BEHÅLLARÖPPNINGEN.

WAŻNE
ABY ZAPEWNIĆ NALEŻYTE USZCZELNIENIE, POMIĘDZY ZESPOŁEM WĘŻA I SPRĘŻYNY A WYLOTEM PUSZKI MUSI BYĆ ZAŁOŻONA USZCZELKA.

FISSARE IL GRUPPO TUBO/MOLLA AL BECCO DEL CONTENITORE CON LE VITI.

MAAK DE SLANG MET VEER STEVIG MET SCHROEVEN AAN DE SCHENKTUIT VAN DE KAN VAST.

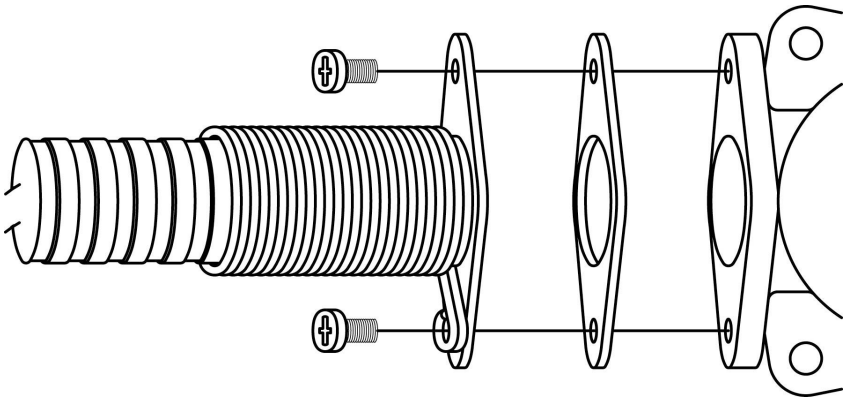

FIXERA SLANG/FJÄDERMONTAGE TILL BEHÅLLARÖPPNINGEN MED SKRUVAR.

PRZYMOCOWAĆ ŚRUBAMI ZESPÓŁ WĘŻA I SPRĘŻYNY DO WYLOTU PUSZKI.

LA AZIENDA PRODUTTRICE NON SI ASSUME ALCUNA RESPONSABILITÀ PER LESIONI A TERZI O DANNI AL CONTENITORE O AL GRUPPO TUBO O AD ALTRI MATERIALI, SE QUESTE ISTRUZIONI NON VENGONO RISPETTATE IN TUTTI I PARTICOLARI.

DE FABRIKANT AANVAARDT GEEN VERANTWOORDELIJKHEID VOOR LETSEL AAN PERSONEN OF SCHADE AAN DE KAN, SLANG OF ANDERE MATERIALEN WANNEER DE BOVENSTAANDE INSTRUCTIES NIET VOLLEDIG ZIJN GEVOLGD.

TILLVERKAREN PÅTAR SIG INGET ANSVAR FÖR SKADOR PÅ PERSONER ELLER SKADOR PÅ BEHÅLLARNA ELLER SLANGMONTAGE ELLER ANNAT MATERIAL OM OVANSTÅENDE INSTRUKTIONER INTE FÖLJS I ALLA DELAR.

PRODUCENT NIE PRZYJMUJE ODPOWIEDZIALNOŚCI ZA URAZY CIAŁA I USZKODZENIA PUSZKI ORAZ ZESPOŁU WĘŻA I SPRĘŻYNY LUB INNYCH MATERIAŁÓW, JEŻELI POWYŻSZE INSTRUKCJE NIE ZOSTAŁY DOKŁADNIE WYKONANE.

ÖNEMLİ
DOĞRU YERLEŞTİRMEYİ SAĞLAMAK İÇİN HORTUM/YAY GRUBU VE BİDON FISKIYESİ ARASINA CONTA MONTE EDİLMELİDİR.

IMPORTANTE
PARA GARANTIR UMA VEDAÇÃO ADEQUADA, A JUNTA DE VEDAÇÃO DEVE SER INSTALADA ENTRE O CONJUNTO DE TUBO/MOLA E A BOCA DO RECIPIENTE.

TÄKEÄÄ
LETKUN/JOUSEN KOKOONPANON JA ASTIAN SUUAUKON VÄLIIN TÄYTYY OLLA ASENNETTU TIIVISTE HYVÄN TIIVISTYKSEN AIKAANSAAMISEKSI.

VIGTIGT
FOR AT SIKRE TÆT TILSLUTNING SKAL DER VÆRE EN PAKNING INSTALLERET MELLEM SLANGE/FJEDERSAMLINGEN OG DUNKENS TUD.

HORTUM/YAY GRUBUNU BİDON FISKIYESİNE VİDALAR İLE TUTTURUN.

FIXAR O CONJUNTO DO TUBO/MOLA À BOCA DO RECIPIENTE COM PARAFUSOS.

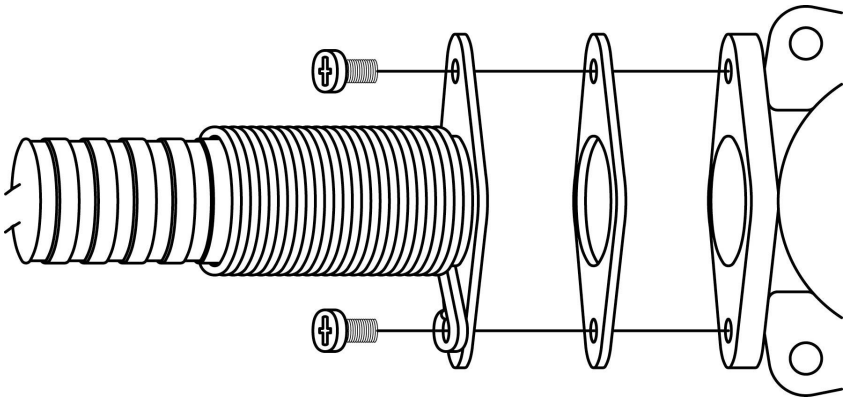

ASENNA LETKUN/JOUSEN KOKOONPANO ASTIAN SUUAUKKOON RUUVEILLA.

SÆT SLANGE/FJEDERSAMLINGEN PÅ DUNKENS TUD MED SKRUER.

YUKARIDAKİ TALİMATLARA TÜM AYRINTILARI İLE UYULMADIĞI TAKTİRDE, YARALANMA, BİDON YA DA HORTUM TAKIMI VEYA DİĞER MALZEMELERİN GÖREBİLECEĞİ HASAR İÇİN İMALATÇI, SORUMLULUK ÜSTLENMEZ.

O FABRICANTE NÃO ASSUME QUALQUER RESPONSABILIDADE POR LESÕES EM PESSOAS OU DANOS NO RECIPIENTE OU CONJUNTO DO TUBO OU NOUTROS MATERIAIS SE AS INSTRUÇÕES ACIMA NÃO FOREM OBSERVADAS NA ÍNTEGRA.

VALMISTAJA EI VASTAA HENKILÖVAHINGOISTA JA ASTIAN, LETKUKOKOONPANON TAI MUIDEN MATERIAALIEN VAURIOISTA JOS YLLÄ OLEVIA OHJEITA EI OLE NOUDATETTU SEIKKAPERÄISESTI.

FABRIKANTEN PÅTAGER SIG INTET ANSVAR FOR TILSKADEKOMST AF PERSONER ELLER BESKADIGELSE AF DUNK, SLANGESAMLING ELLER ANDRE MATERIALER, HVIS DE OVENFOR ANFØRTE INSTRUKTIONER IKKE FØLGES TIL PUNKT OG PRIKKE.

VIKTIG

FOR Å SIKRE RIKTIG FORSEGLING MÅ EN PAKNING INSTALLERES MELLOM SLANGEN/KILDEN OG KANNETUTEN.

DÔLEŽITÉ

PRE ZABEZPEČENIE RIADNEHO UTESNENIA JE TREBA MEDZI KONŠTRUKCIU HADICE/PRUŽINY A VÝTOKOVÚ TRUBICU NÁDOBY NAINŠTALOVAŤ TESNENIE.

FONTOS!

A MEGFELELŐ TÖMÍTÉS ÉRDEKÉBEN A TÖMÍTŐGYŰRŰT A TÖMLŐ/RUGÓSZERELVÉNY, VALAMINT A DOBOZ KIFOLYÓJA KÖZÉ KELL SZERELNI.

POMEMBNO

DA BI ZAGOTOVILI USTREZNO ZATESNITEV, MORA BITI TESNILO NAMEŠČENO MED CEVJO/VZMETNIM SISTEMOM IN USTJEM POSODE.

FEST SLANGE/KILDE TIL KANNETUTEN MED SKRUER.

KONŠTRUKCIU HADICE/PRUŽINY PRIPEVNITE K VÝTOKOVEJ TRUBICI NÁDOBY POMOCOU SKRUTIEK.

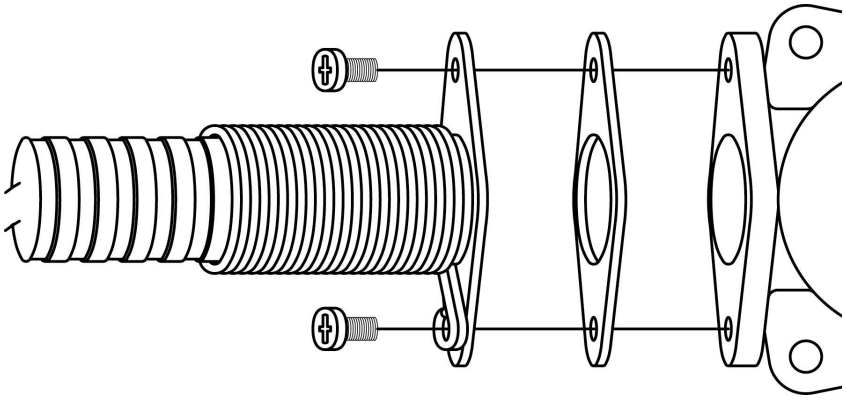

RÖGZÍTSE CSAVAROKKAL A TÖMLŐ/RUGÓSZERELVÉNYT A DOBOZ KIFOLYÓJÁHOZ.

CEV/VZMETNI SISTEM PRIČVRSTITE NA USTJE POSODE Z VIJAKI.

PRODUSENTEN TAR IKKE ANSVAR FOR SKADER PÅ PERSONER ELLER SKADE PÅ KANNEN ELLER SLANGEN ELLER ANNET MATERIALE HVIS OVERNEVNTE INSTRUKSJONER IKKE BLIR ETTERFULGT PÅ ALLE PUNKTER.

VÝROBCA NENESIE ŽIADNU ZODPOVEDNOSŤ ZA ZRANENIA OSÔB ANI ŠKODY, KTORÉ VZNIKNÚ NA KONŠTRUKCII NÁDOBY ALEBO HADICE ČI INÝCH MATERIÁLOCH V PRÍPADE NEDODRŽANIA HORE UVEDENÝCH POKYNOV, A TO DO VŠETKÝCH PODROBNOSTÍ.

A GYÁRTÓ NEM VÁLLAL FELELŐSSÉGET SEMMIFÉLE SZEMÉLYI SÉRÜLÉSÉRT, ILLETVE A DOBOZ, A TÖMLŐSZERELVÉNY VAGY EGYÉB ANYAGOK MEGHIBÁSODÁSÁÉRT, AMENNYIBEN A FENTI UTASÍTÁSOKAT NEM TARTJÁK BE MARADÉKTALANUL.

PROIZVAJALEC NE PREVZEMA ODGOVORNOSTI ZA POŠKODBE OSEB ALI ŠKODO NA CEVI OZ. OHIŠJU ALI DRUGIH MATERIALIH, ČE NISO BILA UPOŠTEVANA ZGORNJA NAVODILA.

DŮLEŽITÉ
K ZAJIŠTĚNÍ ŘÁDNÉHO UTĚSNĚNÍ MUSÍ BÝT MEZI SOUSTAVU HADICE/PRUŽINY A NÁDOBU VÝTOKOVÉ TRUBKY NAINSTALOVÁNO TĚSNĚNÍ.

TÄHELEPANU
KORRALIKU TIHENDUSE SAAVUTAMISEKS TULEB VOOLIKU/VEDRU OSAD JA PURGI TILA VAHELE TIHEND PAIGALDADA.

重 要 提 示
要做到良好密封，必须在软管/弹簧组件与罐喷口之间安装垫圈。

重要
正しく密閉されるように、ホース/スプリング組立品と缶の注ぎ口の間にガスケットを取付ける必要があります。

SOUSTAVU HADICE/PRUŽINY UPEVNĚTE K NÁDOBĚ VÝTOKOVÉ TRUBKY POMOCÍ ŠROUBŮ.

KINNITAGE VOOLIKU/VEDRU OSAD KRUVIDEGA PURGI TILA KÜLGE.

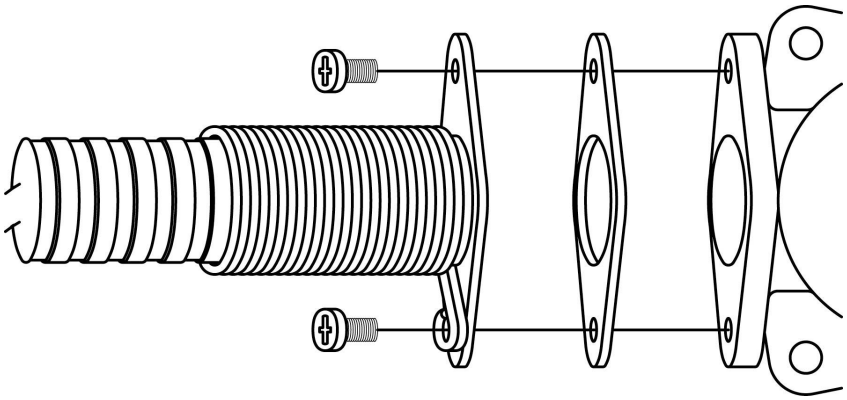

用螺丝将软管/弹簧组件牢牢固定在罐喷口上。

ホース/スプリング組立品を缶の注ぎ口にネジで固定します。

VÝROBCE NENESE ŽÁDNOU ODPOVĚDNOST ZA ZRANĚNÍ OSOB NEBO ŠKODY VZNIKLÉ NA SOUSTAVĚ NÁDOBY NEBO HADICE ČI JINÝCH MATERIÁLECH V PŘÍPADĚ NEDODRŽENÍ VÝŠE UVEDENÝCH POKYNŮ DO VŠECH PODROBNOSTÍ.

VALMISTAJA EI VÕTA VASTUTUST INIMESELE PÕHJUSTATUD KEHAVIGASTUSTE VÕI PURGI VÕI VOOLIKU OSADELE VÕI TEISTELE MATERJALIDELE TEKITATUD KAHJUSTUSTE EEST, KUI ÜLALTOODUD JUHISTE KÕIGIST DETAILIDEST POLE KINNI PEETUD.

如果不遵守上述说明的所有细节规定，制造商不因对人员造成的伤害或者对罐本身或者软管组件或者其他材料造成的损坏而承担责任。

上記の指示が細部にいたるまで完全に守られなかった場合に発生した負傷や缶やホース組立品またはその他の材料の損傷に対して当社は一切責任を負いかねませんのでご注意ください。