kaiserkraft

Bedienungsanleitung

- Elektrischer Hubtischwagen -

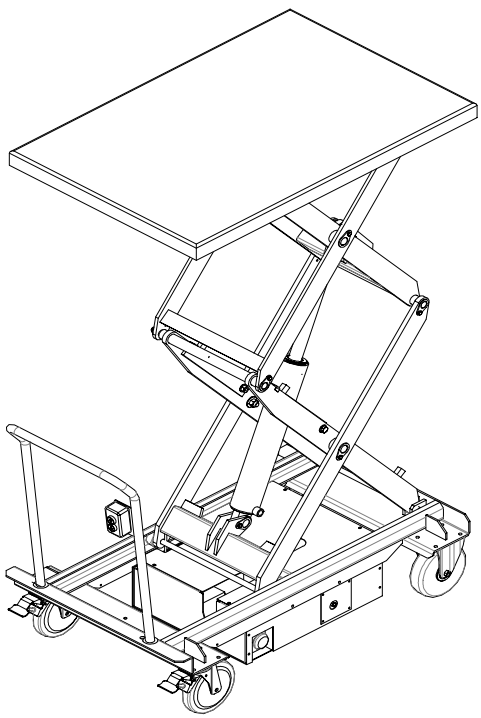

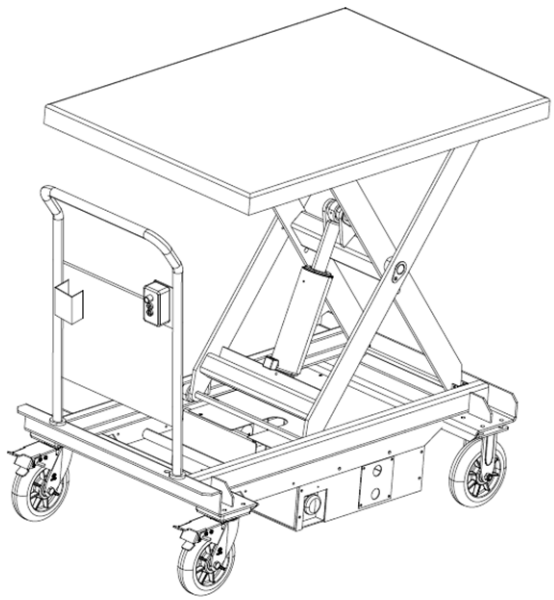

483914 / 483916 / 483918 / 841337 / 841339

Hinweise

Vielen Dank, dass Sie sich für unser Produkt entschieden haben.

Vor der Verwendung des elektrischen Hubtischwagens muss der neue Eigentümer/Betreiber diese Bedienungsanleitung lesen, verstehen und stets gemäß dieser Anleitung arbeiten.

Hinweis: Diese Anleitung ist für geschultes und kompetentes Personal bestimmt. Sie beschreibt die richtige Bedienungsweise, um eine lange Lebensdauer zu gewährleisten, und enthält Anweisungen zur korrekten Verwendung des Produkts sowie eine Teileliste. Diese Anleitung kann jedoch nicht die Fachkenntnisse und das Fachwissen des Benutzers ersetzen.

Bitte lesen Sie diese Anleitung vollständig durch und machen Sie sich mit ihr vertraut, bevor Sie den elektrischen Hubtischwagen in Betrieb nehmen. Bewahren Sie diese Anleitung immer an einem geeigneten Ort auf, damit Sie später darauf zurückgreifen können.

Wenn diese Anleitung oder die Warn-/Vorsichtshinweise beschädigt sind oder verloren gegangen sind, wenden Sie sich bitte an uns, um Ersatz zu erhalten.

INHALTSVERZEICHNIS

Titelseite	**Seiten**
Allgemeine Sicherheitshinweise	**4**
Montage	**6**
Erstinbetriebnahme	**7**
Nutzung und Betrieb	**7**
Wartung	**9**
Öl und Schmiermittelempfehlungen	**9**
Abstellen des elektrischen Hubtischwagens	**10**
Fehlfunktion und Ursachen	**11**
Sicherheitsprüfungen	**12**
Stilllegung	**12**
Lagerung	**13**
Wiederinbetriebnahme nach Außerbetriebsetzung	**14**
Entsorgung	**15**
Explosionszeichnung	**16**
Spezifikation	**17**

ACHTUNG:



Die Instruktionen und Sicherheitshinweise dieser Bedienungsanleitung müssen unbedingt beachtet und eingehalten werden. Bei Nichtbeachtung bzw. Fehlbedienung oder Missbrauch drohen Gefahren

für den Bediener oder Dritte
für das Gerät und andere Sachwerte des Betreibers.

Das Gerät darf nur von Personen betrieben und gewartet werden,

die hierfür qualifiziert sind
die diese Bedienungsanleitung gelesen und verstanden haben
die mit den Sicherheitsbestimmungen am eigenen Arbeitsplatz vertraut sind
die über einen angemessenen Arbeitsplatz und Werkzeuge verfügen.

Hinweise zur sicheren Bedienung:
Für eine sichere Bedienung bitten wir, alle Warnzeichen und Hinweise in dieser Beschreibung und auf dem Gerät vor Inbetriebnahme zu beachten.

- ANDERE PERSONEN ALS DER BEDIENER MÜSSEN WÄHREND DER BENUTZUNG ABSTAND VON DEM GERÄT NEHMEN !
- NUR PERSONEN, DIE MIT DEM GERÄT VERTRAUT SIND, SOLLTEN ES BEDIENEN!
- NEHMEN SIE DAS GERÄT NUR IN BETRIEB, WENN SIE SICH VORHER VON DEM EINWANDFREIEN ZUSTAND ÜBERZEUGT HABEN! ACHTEN SIE BESONDERS AUF DEN ZUSTAND DER RÄDER, DER HEBEL-VORRICHTUNG, DER PLATTFORM UND HEBE- UND ABSENKKONTROLLE.
- BENUTZEN SIE DAS GERÄT NIEMALS AUF ABSCHÜSSIGEN WEGEN.
- ACHTEN SIE UNBEDINGT DARAUF, DASS NIEMALS EIN KÖRPERTEIL IN DEN HEBEMECHANISMUS, UNTER DIE PLATTFORM ODER UNTER DIE LADUNG GERÄT. TRANSPORTIEREN SIE NIEMALS PERSONEN!

- DER BEDIENER SOLLTE ZUR EIGENEN SICHERHEIT HANDSCHUHE UND SICHERHEITSSCHUHE TRAGEN!
- TRANSPORTIEREN SIE KEINE INSTABILE ODER LOSE GESTAPELTE LADUNG!
- ÜBERLADEN SIE KEINESFALLS DAS GERÄT!
- NIEMALS EINSEITIG/KOPFLASTIG SOWIE ÜBER DAS GERÄT HINAUSGEHEND BELADEN!
- DIE KAPAZITÄT DES GERÄTES SETZT EINEN TRANSPORT BEI EINWANDFREI AUSBALANCIERTER LADUNG MIT SCHWERPUNKT MITTIG ZU DER PLATTFORM VORAUS!
- STELLEN SIE SICHER, DASS DIE LÄNGE DER PLATTFORM MIT DER LÄNGE DER WARE ÜBEREINSTIMMT!
- WENN DAS GERÄT NICHT BENUTZT WIRD, SENKEN SIE DIE PLATTFORM AUF DEN NIEDRIGSTEN STAND AB!
- HOCHSPANNUNG! TRENNEN SIE DIE VERBINDUNG AN DER BATTERIEBUCHSE, BEVOR SIE DEN STEUERKASTEN DES BEDIENFELDS ÖFFNEN.
- DIE ABDECKUNG DER BATTERIEKLEMMEN NICHT ENTFERNEN. ES KÖNNTE ZU EINEM KURZSCHLUSS ODER STROMSCHLAG KOMMEN.

ACHTUNG:



- Längeres durchgehendes Arbeiten kann Schäden am Hydraulikaggregat verursachen.
- Stellen Sie den Betrieb ein, wenn die Temperatur des Hydrauliköls zu hoch ist.
- Das Hubgestell ist NICHT wasserdicht und zur Verwendung in trockener Umgebung bestimmt.
- Stellen Sie das Hubgestell NICHT auf eine abschüssige oder geneigte Oberfläche, da es andernfalls unkontrollierbar wird und eine Gefahrenquelle darstellt.
- ACHTEN Sie auf den Zustand der Ladung. Sollte diese instabil werden, stellen Sie den Betrieb ein.

Montage

1.

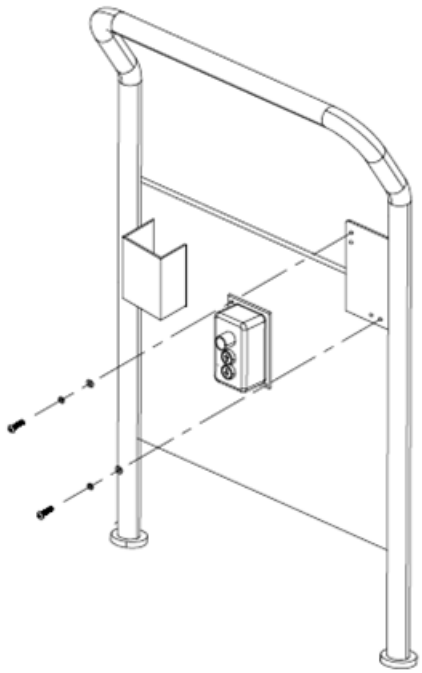

2.

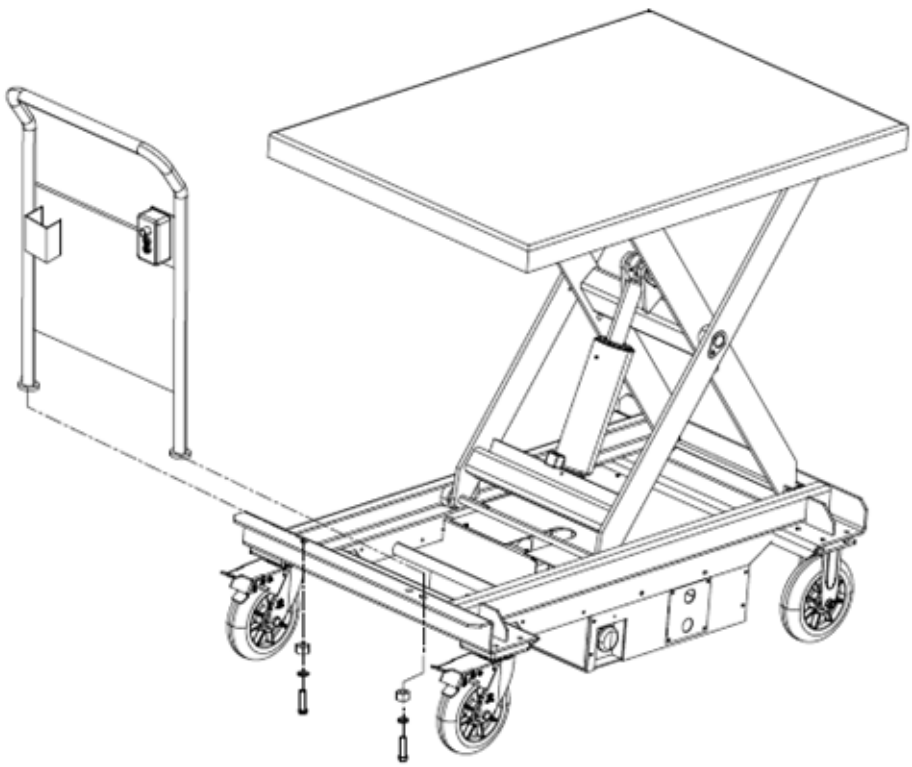

Erstinbetriebnahme

- Überprüfen Sie alle gelieferten Komponenten auf mögliche Transportschäden.
- Prüfen Sie die Lesbarkeit aller Sicherheits- und Typenschilder. Ersetzen Sie fehlende oder beschädigte Kennzeichnungen.
- Testen Sie die Funktion aller Bedienelemente und Funktionsteile.
- Kontrollieren Sie alle sicherheitsrelevanten Verbindungen (z. B. Schrauben, Steckverbindungen) auf festen Sitz.
- Überprüfen Sie alle Funktionen ohne Last (z. B. Heben/Senken, Lenken, Bremsen, Not-Aus/Not-Absenkung).
- Melden Sie eventuelle Transportschäden oder fehlende Teile umgehend dem Spediteur.
- Stellen Sie sicher, dass der Einsatzort tragfähig, eben und mit ausreichendem Freiraum ausgestattet ist.
- Verwenden Sie geeignete Hebemittel und greifen Sie nur an den vorgesehenen Hebe- bzw. Zurrpunkten. Sichern Sie das Gerät gegen Kippen oder Verrutschen. Sortieren Sie Verpackungsabfälle nach Materialien und entsorgen Sie diese in den entsprechenden Sammelbehältern, die von den örtlichen Umweltschutzbehörden bereitgestellt werden. Um Umweltverschmutzung zu vermeiden, ist das unkontrollierte Wegwerfen von Abfällen untersagt.

Nutzung und Betrieb

Vor dem Bewegen des Geräts oder dem Heben oder Senken der Last: Weisen Sie Personen an, sich aus dem Gefahrenbereich zu entfernen. Bei möglicher Gefährdung von Personen vorher ein Warnsignal geben. Wenn die gefährdeten Personen den Gefahrenbereich nicht verlassen, muss das Gerät sofort zum Stillstand gebracht werden.

Nutzung und Betrieb

TISCH HEBEN / TISCH SENKEN

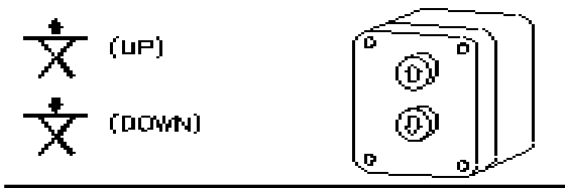

BATTERIE LADEN

- Kontrollieren Sie den Batterieflüssigkeitsstand.
- Trennen Sie die Batteriebuchse ab.
- Schließen Sie den Ladeanschluss der Batteriebuchse an das Batterieladegerät an.

Regelmäßige Prüfungen ermöglichen die frühzeitige Erkennung und Behebung von Fehlern oder Störungen am Gerät. Dadurch wird die Lebensdauer verlängert und ein sicherer Betrieb gewährleistet.
Prüfen Sie das Gerät zu Beginn jeder Schicht vor der Nutzung auf Funktionsfähigkeit sowie auf eventuelle Schäden oder Mängel.

Führen Sie dabei die folgenden Kontrollen durch:

- Kontrollieren Sie jede Baugruppe visuell auf Risse, Verformungen oder sonstige Beschädigungen.
- Vergewissern Sie sich, dass die Rollen ordnungsgemäß funktionieren und leichtgängig sind.
- Prüfen Sie, ob alle Schrauben und Muttern fest angezogen sind.
- Untersuchen Sie das Hydrauliksystem auf mögliche Undichtigkeiten.
- Prüfen Sie den Füllstand des Hydrauliköls und füllen Sie bei Bedarf Öl nach.
- Stellen Sie sicher, dass alle Schilder und Warnhinweise vollständig und gut lesbar sind.
- Achten Sie während der Nutzung auf ungewöhnliche Geräusche oder Funktionsabweichungen.
- Melden Sie festgestellte Schäden oder Mängel umgehend Ihrer Vorgesetzten bzw. Ihrem Vorgesetzten.
- Nehmen Sie Geräte mit sicherheitsrelevanten Schäden oder Mängeln unverzüglich außer Betrieb und veranlassen Sie deren Reparatur vor dem nächsten Einsatz.

Wartung

Sicherheitshinweis:
Vor Inspektions- und Wartungsarbeiten müssen alle Ladungen vom Hubtischwagen abgenommen werden.

Wartung und Inspektion	Inspektionsintervalle
Fehlerfreien Betrieb der Bedienelemente kontrollieren Zustand der Laufrollen und Rollenachsen kontrollieren	Täglich oder vor Gebrauch
Gelenke und Lager schmieren Funktion und Lauf der Räder und Rollen kontrollieren Alle Schraub- und Bolzenverbindungen auf Dichtheit kontrollieren	Monatlich
Hydraulikanlage auf Lecks kontrollieren (wird die max. Hubhöhe erreicht?) Anordnung des Ablaufventils kontrollieren Alle Schraub- und Bolzenverbindungen kontrollieren	Alle 3 Monate
Alle Teile des Hubtischwagens auf Verschleiß kontrollieren und bei Bedarf defekte Teile austauschen Öl der Hydraulikanlage wechseln Lesbarkeit des Typenschilds kontrollieren Inspektion durch einen kompetenten technischen Sachverständigen anordnen	Jährlich

Öl und Schmiermittelempfehlungen

Hydrauliköl: ISO VG 22
Schmiermittel: Mehrzweckfett z.B. ARAL Aralub 2, BP Mehrzweckfett L2, Energrease LS2, ESSO Beacon 2
In Abständen von 6 Monaten soll der Ölstand überprüft werden. Der Temperatur entsprechend sind folgende Öle zu verwenden:

Temperatur	Öl
- 5°C – ca. +45°C	L-HL 68 Hydraulic oil (equivalent zu ISO VG68)
-15°C – ca. - 4°C	L-HL 68 Hydraulic oil (equivalent zu ISO VG68)

Abstellen des elektrischen Hubtischwagens

- Stellen Sie das Gerät sicher auf einer ebenen und glatten Fläche ab.
- Ziehen Sie – sofern vorhanden – die Feststellbremsen an den Rädern an. Sind keine Bremsen vorhanden, sichern Sie den Hubtischwagen gegen Wegrollen.
- Senken Sie alle Lasten oder Anbaugeräte vollständig ab. Stellen Sie keine Lasten schwebend ab.
- Trennen Sie das Gerät von externen Energiequellen (z. B. Netzstecker oder Ladegerät) und ordnen Sie die Kabel so, dass keine Stolperstellen entstehen.
- Halten Sie Ausgänge, Flucht- und Rettungswege stets frei. Stellen Sie das Gerät nicht in Durchfahrten oder Gefahrenbereichen ab.
- Führen Sie nach dem Abstellen eine Sichtprüfung durch (z. B. auf Leckagen oder lose Teile) und beheben Sie festgestellte Mängel vor der nächsten Nutzung.

Fehlfunktion und Ursachen

.

Fehler	Ursache	Abhilfe
Die Plattform senkt sich selbständig ab	Ladung zu schwer, Überlastventil ist ausgelöst	Last verringern
	Senkventil schließt nicht mehr oder Ventilsitzfläche dichtet nicht wegen Verschmutzung	Reinigen oder austauschen
	Hydraulikpumpe arbeitet nicht	Pumpe kontrollieren
	Batteriebuchse nicht angeschlossen	Schließen Sie die Batteriebuchse an
	Zu geringer Ladestand der Batterie	Laden Sie die Batterie auf
Die Plattform lässt sich nicht absenken	Plattform oder andere Teile behindert	Alle Bewegungsteile kontrollieren
	Absenkventil nicht korrekt justiert.	Korrekt einstellen
Undichte Stellen	Leck in der Hydraulikanlage	Abdichten!
	Senkventil schließt nicht mehr oder Ventilanschluss dichtet nicht wegen Verschmutzung	Reinigen oder austauschen
	Ventilanordnung nicht korrekt	Senkventil einstellen
	Druckentlastungsventil (Pumpe) leckt (Pumpe dreht sich langsam rückwärts)	Ventil reinigen oder austauschen
	Dichtungen verschlissen	Dichtungen austauschen
Die Last lässt sich nur langsam absenken	Zu niedrige Temperatur – das Öl in der Hydraulikanlage ist zu dickflüssig	Ggf. dünnflüssigeres Öl einfüllen
	Ventil nicht vollständig offen	justieren
	Zu wenig Öl im Behälter	Öl nachfüllen

Sicherheitsprüfungen

Sicherheitsprüfungen müssen von einer qualifizierten Person mindestens einmal jährlich und/oder nach den jeweiligen nationalen Vorschriften oder nach einem außergewöhnlichen Ereignis (Kollision, Sturz, Überlast, Reparatur) durchgeführt werden. Der elektrische Hubtischwagen muss sorgfältig auf eventuelle Schäden untersucht werden. Der Betreiber ist dafür verantwortlich, dass etwaige Mängel oder Schäden sofort behoben werden.

Stilllegung

- Trennen Sie alle Energiequellen: Ziehen Sie Netzstecker oder Ladegerät ab und klemmen bzw. entnehmen Sie Batterie oder Akku.
- Führen Sie eine Leckageprüfung durch. Nehmen Sie eventuell austretende Flüssigkeiten auf und entsorgen Sie diese fachgerecht.
- Prüfen Sie alle Verschleißteile (z. B. Rollen, Dichtungen, Schläuche) und dokumentieren Sie deren Zustand.
- Reinigen Sie das Gerät gründlich.
- Prüfen Sie den Hydraulikölstand und füllen Sie bei Bedarf Hydrauliköl nach.
- Tragen Sie auf alle nicht lackierten mechanischen Teile einen dünnen Öl- oder Fettfilm auf.
- Schmieren Sie das Gerät gemäß den Wartungsvorgaben ab.
- Aktualisieren Sie die Dokumentation: Halten Sie die Checkliste zur Stilllegung, verbleibende Restarbeiten sowie die nächsten Prüf- oder Wiederinbetriebnahmeschritte fest.
- Legen Sie bei längerer Stillstandszeit geeignete Wartungs- und Inspektionsintervalle für die Lagerphase fest (z. B. monatliche Sichtprüfung).

Lagerung

- Lagern Sie das Gerät ausschließlich in einer trockenen und frostfreien Umgebung.
- Senken Sie alle Lasten vollständig ab und lassen Sie den Druck aus dem Hydrauliksystem ab. Lagern Sie keine schwebenden Lasten.
- Schalten Sie das Gerät aus und sichern Sie es gegen unbeabsichtigtes Wiedereinschalten. Trennen Sie alle externen Energiequellen (z. B. Netzstecker oder Ladegerät).
- Bocken Sie das Gerät so auf, dass sich die Rollen frei drehen können.
- Schützen Sie das Gerät vor Korrosion und Staub, beispielsweise durch Abdecken mit einer Plane.
- Kennzeichnen Sie das Gerät deutlich mit dem Hinweis „Außer Betrieb / Lagerung“ und dem entsprechenden Datum. Dokumentieren Sie regelmäßige Kontrollintervalle (z. B. monatliche Prüfungen).
- Um ein Auslaufen von Betriebsmitteln während der Lagerung zu vermeiden, legen Sie saugfähige Materialien (z. B. Holzreste oder trockene Tücher) unter, um eventuell austretendes Öl aufzunehmen.
- Gebrauchte, mit Öl oder anderen Betriebsstoffen verunreinigte Materialien sind gemäß den Vorgaben der örtlichen Behörden fachgerecht zu entsorgen.
- Führen Sie vor einer längeren Lagerung die Schritte der Stilllegung durch.

Wiederinbetriebnahme

- Führen Sie eine Sichtprüfung durch: Kontrollieren Sie Gehäuse, Leitungen, Schläuche und Verschraubungen auf Risse, Leckagen oder Lockerungen.
- Entfernen Sie alle Sicherheitsvorrichtungen (z. B. Abdeckungen, Transportsicherungen) und stellen Sie sicher, dass alle beweglichen Teile frei beweglich sind.
- Prüfen Sie das Hydrauliköl auf Kondenswasserbildung und wechseln Sie es gegebenenfalls aus.
- Stellen Sie die Energieversorgung her: Schließen Sie das Gerät an das Stromnetz oder Ladegerät an bzw. klemmen Sie Batterie oder Akku an und laden Sie diese. Achten Sie darauf, dass Kabel und Stecker unbeschädigt sind.
- Prüfen Sie alle Füllstände (Hydrauliköl bereits gemäß Vorgabe kontrolliert) und entlüften Sie das Hydrauliksystem bei Bedarf.
- Testen Sie alle Sicherheitseinrichtungen, z. B. Not-Aus, Not-Absenkung, Endanschläge, Verriegelungen und Bremsen.
- Führen Sie unmittelbar nach der Wiederinbetriebnahme einen vollständigen Funktionstest durch.
- Dokumentieren Sie die Wiederinbetriebnahme: Halten Sie Datum, Prüferin bzw. Prüfer und Ergebnisse fest und starten Sie die fälligen Wartungs- und Prüfintervalle neu.

Entsorgung

- Setzen Sie das Gerät vor der Demontage oder Außerbetriebnahme vollständig druck- und spannungsfrei. Lassen Sie alle Betriebsstoffe ab und erfassen Sie diese ordnungsgemäß.
- Trennen Sie sämtliche Abfälle sauber nach Fraktionen: Batterien/Akkus, Betriebsstoffe (z. B. Hydrauliköl, Fette), elektrische/elektronische Komponenten, Metall- und Kunststoffteile sowie Verpackungsmaterialien.
- Batterien und Akkus: Isolieren oder kleben Sie die Pole ab, verwenden Sie auslaufsichere Behälter und lagern bzw. transportieren Sie diese nicht zusammen mit Metallteilen.
- Öle und andere Flüssigkeiten: Sammeln Sie diese in dichten, eindeutig gekennzeichneten Gebinden. Leiten Sie sie keinesfalls in die Kanalisation oder in den Boden ein. Übergeben Sie sie ausschließlich an zertifizierte Entsorgungsunternehmen.
- Verbrauchte Batterien und Akkumulatoren gelten als gefährlicher Abfall, da sie sowohl die Umwelt als auch die Gesundheit beeinträchtigen können.
  Bewahren Sie Ersatzbatterien in speziellen, dichten Behältern mit Warnkennzeichnung auf, außerhalb von Wohn- und Arbeitsbereichen.
  Geben Sie gesammelte Altbatterien und -akkumulatoren gemäß den örtlichen Vorschriften bei einer zugelassenen Sammelstelle oder Einrichtung ab.
- Beachten Sie bei der Außerbetriebnahme des Geräts stets die geltenden gesetzlichen Vorschriften des Landes, in dem das Gerät verwendet wird.
- Beachten Sie, dass umweltgefährdende Abfälle (z. B. Hydrauliköl) bei unsachgemäßer Behandlung erhebliche negative Auswirkungen auf Umwelt und Gesundheit haben können.
- Bewahren Sie den Nachweis bzw. die Dokumentation der Entsorgung (z. B. Mengen, Abfallfraktionen, Entsorgungsunternehmen) intern auf.

Explosionszeichnung

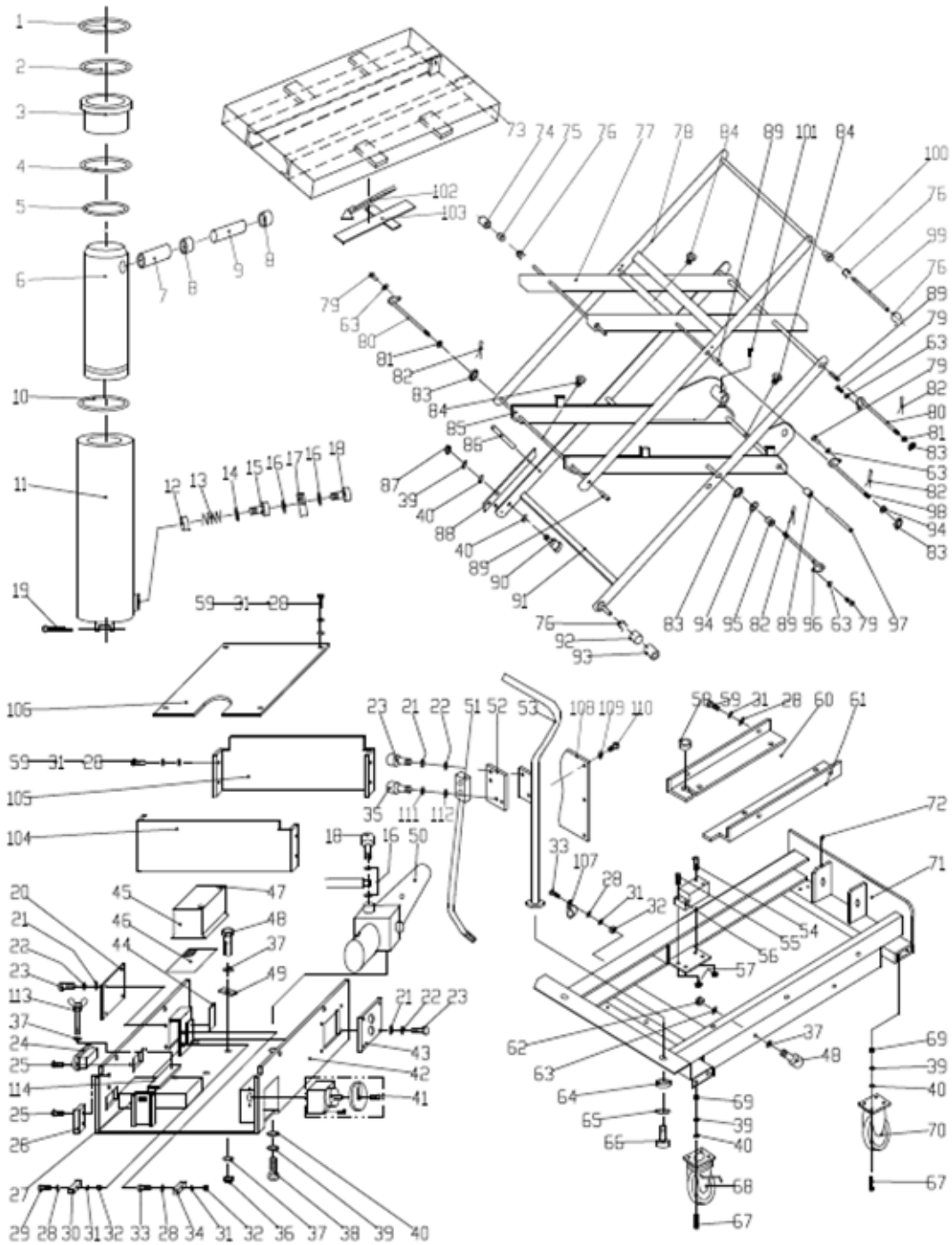

Spezifikation

Modell	**483914**	**483916**	**483918**
Kapazität (kg)	1000	1000	650
Plattform (mm)	520×1010	800×1200	520×1010
Minimale Plattformhöhe (mm)	480	430	510
Maximale Plattformhöhe (mm)	950	1220	1440
Hub (mm)	470	790	930
Motor (KW)	0,7	0,7	0,7
Arbeitszyklus des hydraulischen Antriebs	Der hydraulische Antrieb des Hubtischwagens darf alle 10 min 3x hoch und runter gefahren werden		
Ungefähre Anzahl von Hebungen bei voller Last	40	40	40
Ungefähr benötigte Zeit zum Anheben des Tisches (sek)	11	24	17
Rad (mm, Durchmesser)	150	200	150
Griffhöhe (mm)	1180	1080	1180
Gewicht (kg)	169	240	230

Modell	**841337**	**841339**
Kapazität (kg)	1000	500
Plattform (mm)	1200x800	1200x800
Minimale Plattformhöhe (mm)	520	520
Maximale Plattformhöhe (mm)	2000	2000
Hub (mm)	1480	1480
Motor (KW)	1,6	0,8
Arbeitszyklus des hydraulischen Antriebs	Der hydraulische Antrieb des Hubtischwagens darf pro Stunde 10x hoch und runter gefahren werden	
Ungefähre Anzahl von Hebungen bei voller Last	60	90
Ungefähr benötigte Zeit zum Anheben des Tisches (sek)	33	25
Rad (mm, Durchmesser)	200	200
Griffhöhe (mm)	1089	1089
Gewicht (kg)	286	266

kaiserkraft

Operating Manual

- Electric lifting platform trolley -

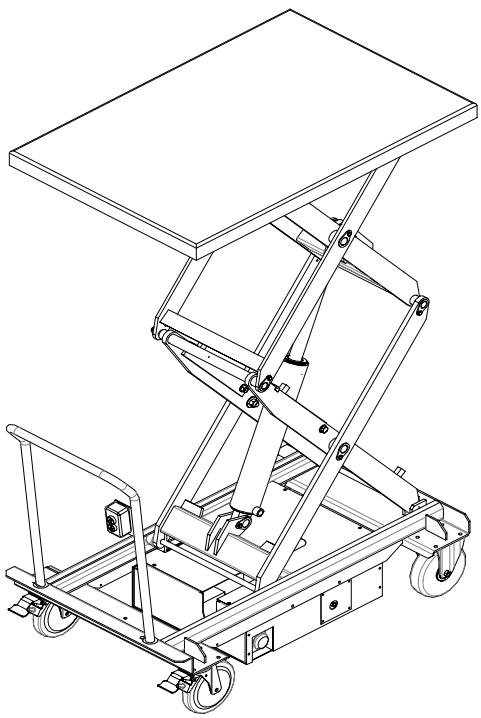

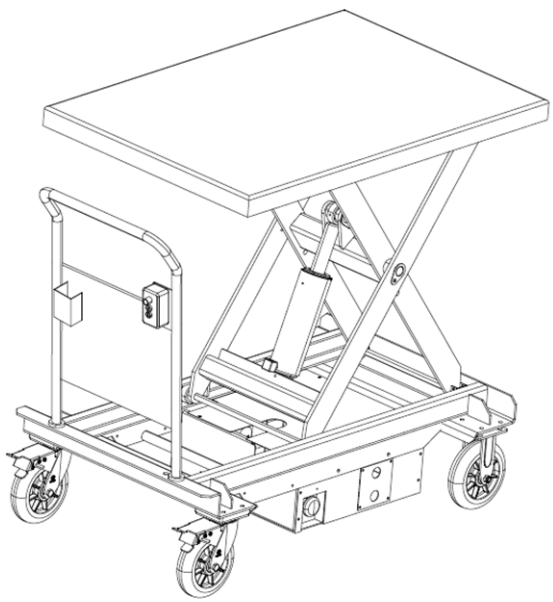

483914 / 483916 / 483918 / 841337 / 841339

Notes

Thank you for choosing our product.

The new owner/operator must read and understand this operating manual before using the electric lifting platform trolley, and must always operate it in accordance with this manual.

Note: This manual is intended for trained and competent personnel. It describes how to operate the device correctly to ensure a long service life, and contains instructions on correct use as well as a parts list. However, this manual is no substitute for the expertise and technical knowledge of the user.

Please read this manual through in full and familiarise yourself with it before putting the electric lifting platform trolley into operation. Always keep this manual in a suitable place so that you can refer to it later.

If this manual or the warnings/cautions are damaged or mislaid, please contact us in order to get a replacement.

TABLE OF CONTENTS

Title page	Pages
General safety information	4
Assembly	6
Commissioning	7
Use and operation	7
Maintenance	9
Recommended oils and lubricants	9
Parking the electric lifting platform trolley	10
Troubleshooting	11
Safety inspections	12
Decommissioning	12
Storage	13
Recommissioning	14
Disposal	15
Exploded drawing	16
Specifications	17

ATTENTION:



The instructions and safety information provided in this operating manual must be observed and followed at all times. Failure to follow the instructions and misuse or incorrect use of the device could present a risk

to the operator or third parties;
to the device and other property of the operator.

The device may only be operated and maintained by persons

who are qualified to do so;
who have read and understood this operating manual;
who are familiar with the safety regulations at their own place of work;
who have a suitable workplace and the appropriate tools.

Advice on safe operation:
To ensure safe operation, it is essential that you observe all warning signs and information in this manual and on the device before starting it up.

- EVERYONE OTHER THAN THE OPERATOR MUST KEEP AWAY FROM THE DEVICE WHILE IT IS IN USE!
- THE DEVICE SHOULD ONLY BE OPERATED BY THOSE WHO ARE FAMILIAR WITH IT!
- ONLY START THE DEVICE UP ONCE YOU HAVE SATISFIED YOURSELF THAT IT IS IN PERFECT CONDITION! PAY PARTICULAR ATTENTION TO THE CONDITION OF THE WHEELS, THE LEVER, THE PLATFORM AND THE LIFTING AND LOWERING CONTROL.
- NEVER USE THE DEVICE ON SLOPES.
- MAKE PARTICULARLY SURE THAT NO PART OF THE BODY EVER GETS INTO THE LIFTING MECHANISM, UNDER THE PLATFORM OR UNDER THE LOAD. NEVER USE THE DEVICE TO CARRY PEOPLE!

Safety information

- FOR THEIR OWN SAFETY, THE OPERATOR SHOULD WEAR SAFETY GLOVES AND PROTECTIVE FOOTWEAR!
- NEVER TRANSPORT A LOAD THAT IS UNSTABLE OR STACKED LOOSELY!
- NEVER OVERLOAD THE DEVICE!
- NEVER CARRY A ONE-SIDED OR TOP-HEAVY LOAD OR A LOAD THAT EXTENDS BEYOND THE DEVICE!
- THE STATED CAPACITY OF THE DEVICE ASSUMES THAT THE LOAD IS PERFECTLY BALANCED WITH A CENTRE OF GRAVITY IN THE CENTRE OF THE PLATFORM!
- MAKE SURE THAT THE LENGTH OF THE PLATFORM MATCHES THE LENGTH OF THE GOODS!
- LOWER THE PLATFORM TO ITS LOWEST LEVEL WHEN THE DEVICE IS NOT BEING USED!
- HIGH VOLTAGE! DISCONNECT THE BATTERY TERMINAL BEFORE OPENING THE CONTROL BOX OF THE CONTROL PANEL.
- NEVER REMOVE THE COVER OF THE BATTERY TERMINALS. DOING SO COULD CAUSE A SHORT CIRCUIT OR ELECTRIC SHOCK.

ATTENTION:



- Long periods of continuous operation could cause damage to the hydraulic unit.
- Stop using the device if the temperature of the hydraulic oil gets too high.
- The chassis is NOT waterproof and is intended for use in dry environments.
- Do NOT put the chassis on a sloping or inclined surface, otherwise it will get out of control and present a hazard.
- PAY ATTENTION to the condition of the load. Stop using the device if the load becomes unstable.

Assembly

1.

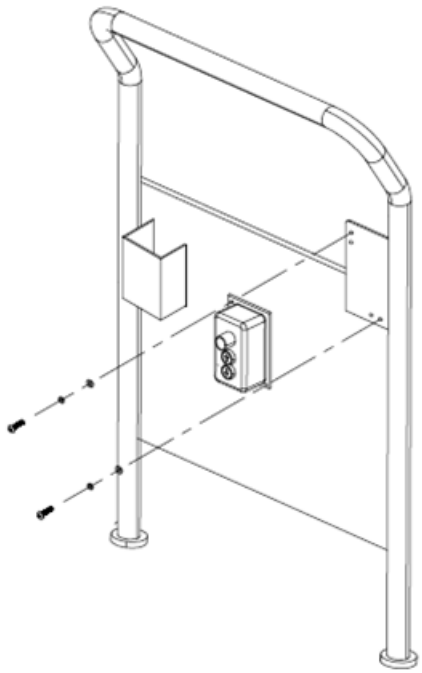

2.

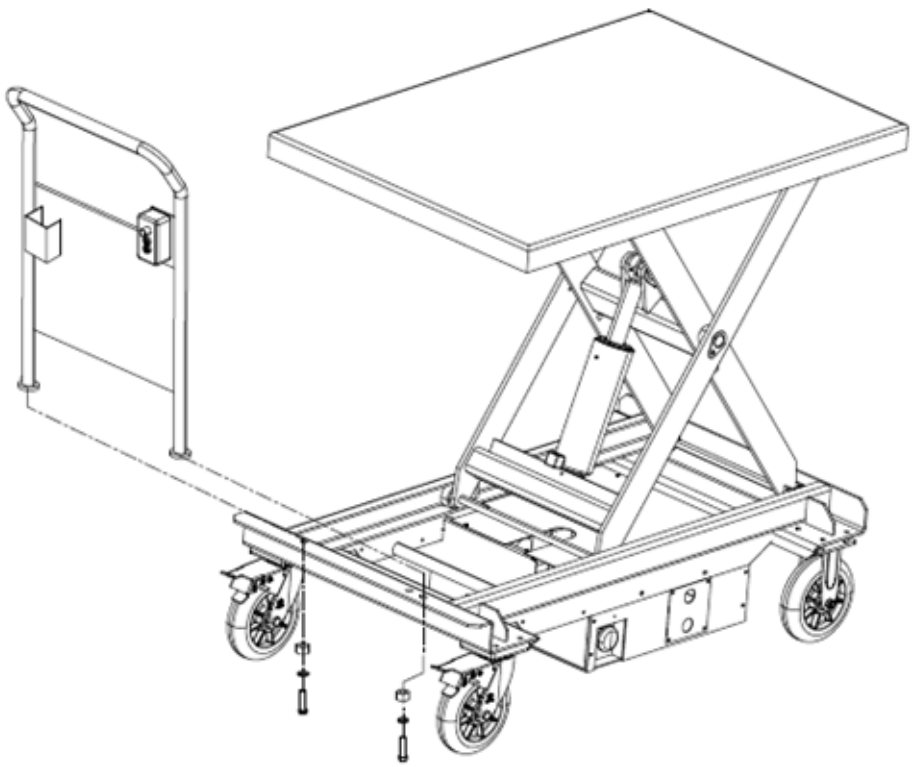

Commissioning

- Inspect all supplied components for possible damage in transit.
- Check that all safety signs and type plates are legible. Replace missing or damaged markings.
- Test all control elements and functional parts to verify they are working properly.
- Check that all safety-related connections (e.g. screws, plug-in connections) are secure.
- Verify all functions (e.g. lifting/lowering, steering, braking, emergency off/emergency lowering) when there is no load on the device.
- Report any damage in transit or missing parts to the carrier immediately.
- Make sure that the installation site is flat and has sufficient space and load capacity.
- Use suitable lifting tackle and only attach it to the lifting and lashing points provided. Secure the device to prevent it from sliding or tipping over. Sort the packaging waste by material and dispose of it in the appropriate collecting containers provided by your local environmental protection authority. To prevent environmental pollution, the uncontrolled disposal of waste is prohibited.

Use and operation

Before moving the device or lifting or lowering the load:
Instruct anyone in the danger area to leave it.
Give a prior warning signal if there is any danger to people.
If the people at risk do not leave the danger area, the device must be shut down immediately.

Use and operation

LIFTING/LOWERING THE TABLE

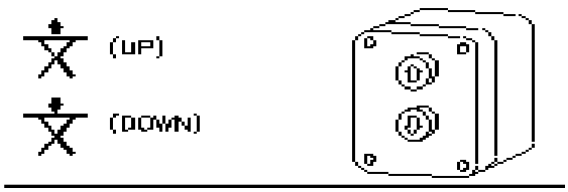

CHARGING THE BATTERY

- Check the battery fluid level.
- Disconnect the battery terminal.
- Connect the charging port of the battery terminal to the battery charger.

Regular checks allow any faults or damage to the device to be identified and rectified at an early stage. This will prolong its service life and ensure it can be operated safely.
At the start of every shift, inspect the device for any damage or defects and check that it is working properly before using it.

Carry out the following checks:

- Inspect every assembly visually for cracks, deformation or other damage.
- Make sure that the castors are working properly and move easily.
- Check that all screws and nuts are tight.
- Inspect the hydraulic system for possible leaks.
- Check the level of the hydraulic oil and top it up if necessary.
- Make sure that all signs and warnings are complete and can be read easily.
- When using the device, pay attention to unusual noises or changes in how it functions.
- Report any damage or defects you find to your supervisor immediately.
- If the device has any safety-related damage or defects, take it out of operation immediately and get it repaired before using it again.

Maintenance

Safety notice:
All loads must be removed from the lifting platform trolley before carrying out any inspection or maintenance work.

Maintenance and inspection	Inspection intervals
Check the control elements are in perfect working order Check the condition of the castors and castor axles	Daily or before use
Lubricate hinges and bearings Check the function and movement of the wheels and castors Check all screw and bolt connections for leaks	Monthly
Check the hydraulic system for leaks (is the max. lift height reached?) Check the arrangement of the drain valve Check all screw and bolt connections	Every 3 months
Inspect all parts of the lifting platform trolley for wear and replace defective parts if necessary Change the oil in the hydraulic system Check that the type plate is legible Arrange an inspection by a competent technical expert	Annually

Recommended oils and lubricants

Hydraulic oil: ISO VG 22
Lubricant: Multi-purpose grease, e.g. ARAL Aralub 2, BP Multi-purpose grease L2, Energrease LS2, ESSO Beacon 2
The oil level should be checked every 6 months. Depending on the temperature, the following oils should be used:

Temperature	Oil
- 5°C – approx. +45°C	L-HL 68 hydraulic oil (equivalent to ISO VG68)
-15°C – approx. -4°C	L-HL 68 hydraulic oil (equivalent to ISO VG68)

Parking the electric lifting platform trolley

- Park the device safely on a smooth, flat surface.
- Apply the locking brakes (if any) on the wheels. If there are no brakes, secure the lifting platform trolley so it cannot roll away.
- Lower all loads or attachments completely. Do not park the device with a load in a suspended position.
- Disconnect the device from external energy sources (e.g. a mains plug or charger) and arrange the cables so they are not a trip hazard.
- Always keep exits and escape and emergency routes clear. Do not park the device in passageways or danger areas.
- After parking the device, inspect it visually (e.g. for leaks or loose parts) and rectify any defects before using it the next time.

Troubleshooting

Fault	Cause	Remedy
Platform descends on its own	Load too heavy, overload valve triggered	Reduce load
	Lowering valve no longer closes or valve seat not sealing due to contamination	Clean or replace
	Hydraulic pump not working	Check pump
	Battery terminal not connected	Connect battery terminal
	Battery charge level too low	Charge battery
Platform cannot be lowered	Platform or other parts obstructed	Check all moving parts
	Lowering valve not set correctly	Set correctly
Leaks	Leak in the hydraulic system	Seal!
	Lowering valve no longer closes or valve not sealing due to contamination	Clean or replace
	Valve arrangement not correct	Adjust lowering valve
	Pressure relief valve (pump) leaking (pump rotates backwards slowly)	Clean or replace valve
	Seals worn	Replace seals
Load can only be lowered slowly	Temperature too low – oil in hydraulic system is too viscous	Use thinner oil if necessary
	Valve not completely open	Adjust
	Too little oil in container	Top up oil

Safety inspections

Safety inspections must be carried out by a qualified person at least once a year and/or in accordance with the relevant national regulations or after an unusual event (collision, crash, overload, repair). The electric lifting platform trolley must be examined carefully for damage. The operator is responsible for ensuring that any damage or defects are rectified immediately.

Decommissioning

- Isolate the device from all energy sources by disconnecting the mains plug or charger and/or disconnecting or removing the battery or accumulator.
- Carry out a leak test. Absorb any fluids that escape and dispose of them properly.
- Examine all wearing parts (e.g. castors, seals, hoses) and document their condition.
- Clean the device thoroughly.
- Check the hydraulic oil level and top up the hydraulic oil if necessary.
- Apply a thin film of oil or grease to all unpainted mechanical parts.
- Lubricate the device in accordance with the maintenance requirements.
- Update the documentation by recording the decommissioning checklist, any remaining work and the next inspection or restart activities.
- If the device is not going to be used for a long time, specify maintenance and inspection intervals for the storage period (e.g. a monthly visual inspection).

Storage

- Always store the device in a dry, frost-free environment.
- Lower all loads completely and relieve the pressure from the hydraulic system. Do not store suspended loads.
- Switch the device off and lock it to prevent it being switched on again inadvertently. Disconnect all external energy sources (e.g. the mains plug or charger).
- Jack up the device so that the castors can rotate freely.
- Protect the device from dust and corrosion, e.g. by covering it with a tarpaulin.
- Mark the device clearly with a sign saying “Out of operation / In storage” and the corresponding date. Document regular inspection intervals (e.g. monthly inspections).
- To prevent operating fluids from escaping during storage, place absorbent materials (e.g. wood scrap or dry cloths) underneath in order to absorb any oil that escapes.
- Used material that is contaminated with oil or other operating fluids must be disposed of properly in accordance with the instructions of the local authorities.
- Carry out the decommissioning steps before any long storage period.

Recommissioning

- Carry out a visual inspection by checking the housing, cables, hoses and screwed connections for cracks, leaks or loose parts.
- Remove all safety devices (e.g. covers, shipping braces) and make sure that all moving parts can move freely.
- Check the hydraulic oil for condensation and replace it if necessary.
- Establish the power supply by connecting the device to the mains or charger or connecting the terminal of the battery or accumulator and charging it. Ensure that cables and plugs are not damaged.
- Check all fill levels (having already checked the hydraulic oil as specified) and bleed the hydraulic system if necessary.
- Test all safety devices, e.g. emergency off, emergency lowering, limit stops, interlocks and brakes.
- Carry out a full functional test immediately after recommissioning.
- Document the recommissioning process. Record the date, the name of the inspector and the results and start the due maintenance and inspection intervals again.

Disposal

- Depressurise and de-energize the device completely before dismantling or decommissioning it. Drain all operating fluids and capture them properly.
- Separate all waste properly by fraction into batteries/accumulators, operating fluids (e.g. hydraulic oil, grease), electric/electronic components, metal and plastic parts and packaging material.
- Batteries and accumulators: Isolate or tape over the poles, use leak-proof containers and do not store or transport them together with metal parts.
- Oils and other fluids: Collect them in sealed, clearly labelled containers. Do not under any circumstances release them into the sewer system or the ground. Take them only to certified disposal companies.
- Used batteries and accumulators are considered hazardous waste because they are harmful to both the environment and health.
  Store spare batteries in special sealed containers with a warning label and away from residential and work areas.
  Take collected waste batteries and accumulators to a licensed collection point or facility in accordance with local regulations.
- When decommissioning the device, always comply with the prevailing statutory provisions for the country in which the device is being used.
- Remember that environmentally hazardous waste (e.g. hydraulic oil) can have significant negative effects on the environment and health if not handled properly.
- Retain evidence and documentation of the disposal (e.g. showing the quantities, waste fractions, disposal company) for internal records.

Exploded drawing

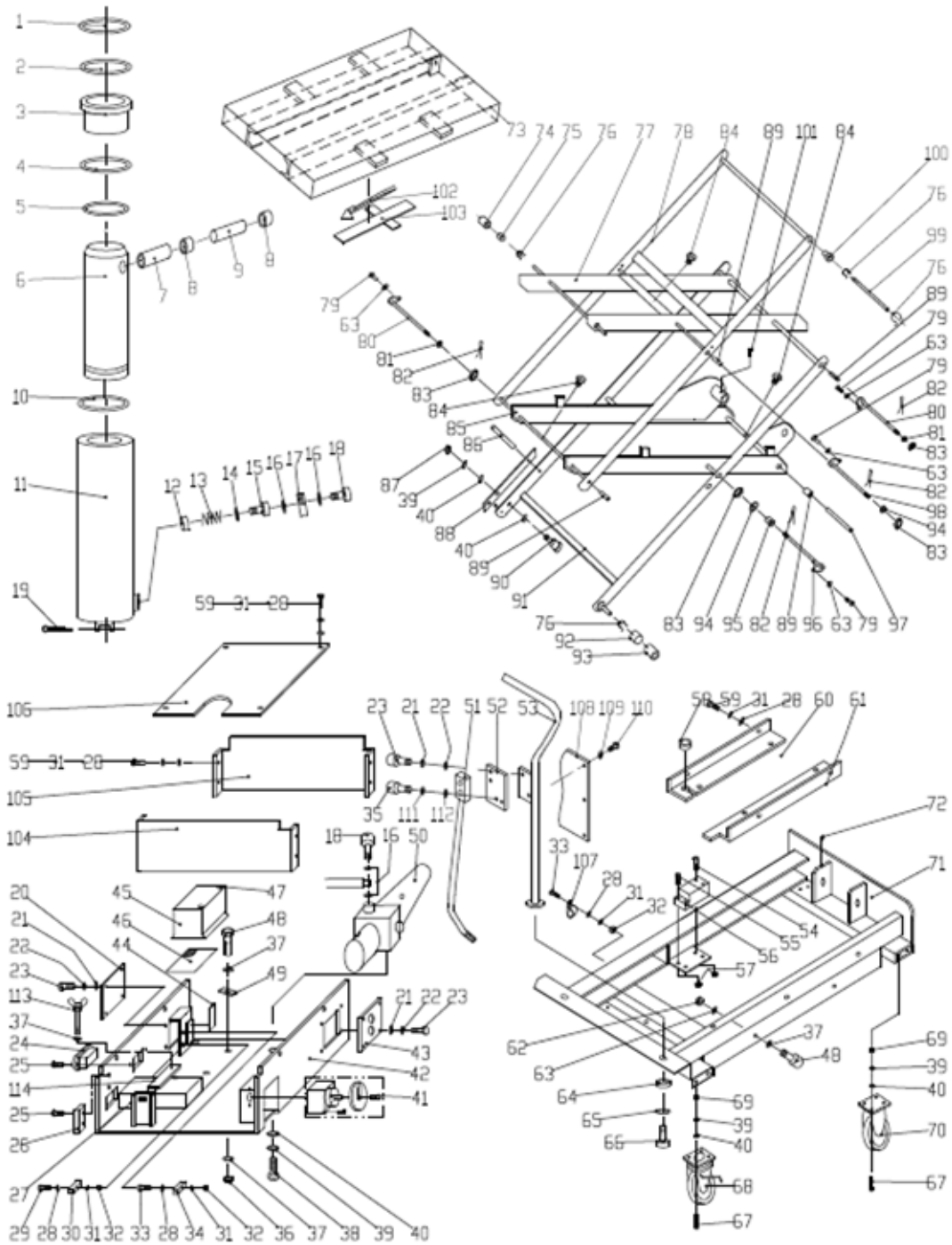

Specifications

Model	**483914**	**483916**	**483918**
Capacity (kg)	1000	1000	650
Platform (mm)	520×1010	800×1200	520×1010
Minimum platform height (mm)	480	430	510
Maximum platform height (mm)	950	1220	1440
Lift (mm)	470	790	930
Motor (KW)	0.7	0.7	0.7
Work cycle of the hydraulic drive	The hydraulic drive of the lifting platform trolley can be moved up and down 3x every 10 minutes		
Approximate number of lifts at full load	40	40	40
Approximate time needed to raise the table (sec)	11	24	17
Wheel (mm, diameter)	150	200	150
Handle height (mm)	1180	1080	1180
Weight (kg)	169	240	230

Model	**841337**	**841339**
Capacity (kg)	1000	500
Platform (mm)	1200x800	1200x800
Minimum platform height (mm)	520	520
Maximum platform height (mm)	2000	2000
Lift (mm)	1480	1480
Motor (KW)	1.6	0.8
Work cycle of the hydraulic drive	The hydraulic drive of the lifting platform trolley can be moved up and down 10x every hour	
Approximate number of lifts at full load	60	90
Approximate time needed to raise the table (sec)	33	25
Wheel (mm, diameter)	200	200
Handle height (mm)	1089	1089
Weight (kg)	286	266

kaiserkraft

Manuel d'utilisation

- Chariot à table élévatrice électrique -

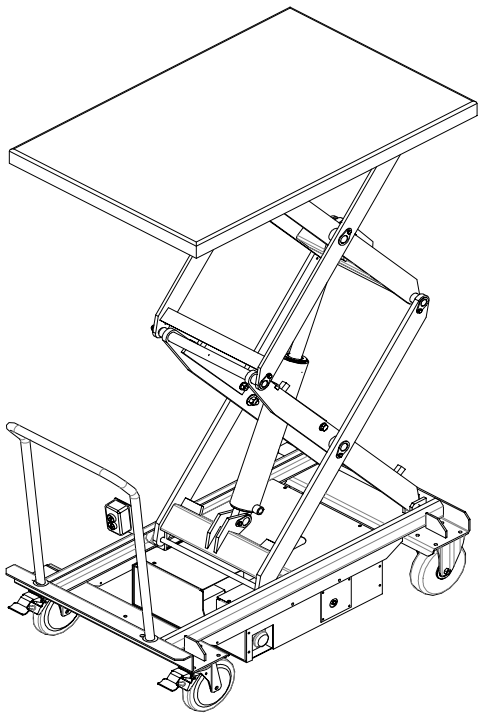

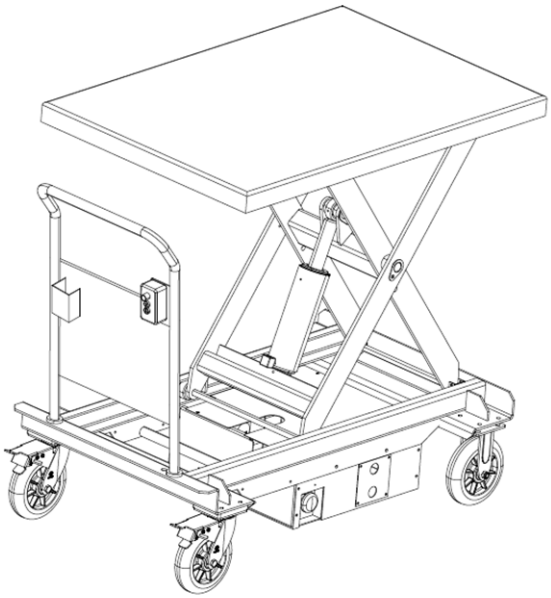

483914 / 483916 / 483918 / 841337 / 841339

Consignes

Merci beaucoup d’avoir choisi ce produit !

Avant d’utiliser le chariot à table élévatrice électrique, le nouveau propriétaire/exploitant doit lire et comprendre le présent manuel d’utilisation et toujours respecter les instructions qui y figurent.

Remarque : Ce manuel est destiné à un personnel formé et compétent. Il décrit le mode de fonctionnement à adopter afin de garantir une longue durée de vie du produit et contient des instructions pour utiliser correctement le produit ainsi qu’une liste des pièces. Ce manuel ne peut toutefois pas remplacer les connaissances techniques et l’expertise de l’utilisateur.

Veuillez lire attentivement ce manuel et vous familiariser avec son contenu avant de mettre le chariot à table élévatrice électrique en service. Conservez toujours ce manuel dans un endroit approprié afin de pouvoir le consulter ultérieurement.

En cas de détérioration ou de perte de ce manuel ou des avertissements/consignes de sécurité, veuillez nous contacter afin d’obtenir un nouvel exemplaire.

TABLE DES MATIÈRES

Couverture	**Pages**
Consignes de sécurité générales	**4**
Assemblage	**6**
Première mise en service	**7**
Utilisation et exploitation	**7**
Maintenance	**9**
Recommandations concernant les huiles et lubrifiants	**9**
Stationnement du chariot à table élévatrice électrique	**10**
Dysfonctionnement et causes	**11**
Contrôles de sécurité	**12**
Mise hors service	**12**
Stockage	**13**
Remise en service après mise hors service	**14**
Mise au rebut	**15**
Vue éclatée	**16**
Spécification technique	**17**

Consignes de sécurité

ATTENTION :



Les instructions et consignes de sécurité contenues dans ce mode d'emploi doivent être impérativement suivies et respectées. Le non-respect des consignes ou toute fausse manœuvre ou mauvaise utilisation peut entraîner des risques

pour l'opérateur ou des tiers
pour l'appareil et autres matériels de l'exploitant.

L'appareil ne doit être utilisé et entretenu que par des personnes :

qui sont qualifiées
qui ont lu et compris le présent manuel d'utilisation
qui connaissent les consignes de sécurité applicables à leur propre poste de travail
qui disposent d'un poste de travail et d'outils adaptés.

Consignes pour une utilisation sûre :
Pour assurer une utilisation en toute sécurité, il convient de respecter toutes les mises en garde et remarques
figurant dans cette notice et sur l'appareil avant la mise en service.

- TOUTE PERSONNE AUTRE QUE L'OPÉRATEUR DOIT SE TENIR À DISTANCE DE L'APPAREIL PENDANT SON UTILISATION !
- SEULES LES PERSONNES FAMILIARISÉES AU FONCTIONNEMENT DE L'APPAREIL DOIVENT L'UTILISER !
- NE METTEZ L'APPAREIL EN MARCHE QU'APRÈS VOUS ÊTRE ASSURÉ QU'IL EST EN PARFAIT ÉTAT DE FONCTIONNEMENT ! VÉRIFIEZ EN PARTICULIER L'ÉTAT DES ROUES, DU MÉCANISME À LEVIER, DE LA PLATEFORME ET DU DISPOSITIF DE RELEVAGE ET D'ABAISSEMENT.
- N'UTILISEZ JAMAIS L'APPAREIL SUR DES CHEMINS EN PENTE.
- VEILLEZ IMPÉRATIVEMENT À CE QU'AUCUNE PARTIE DU CORPS NE SE TROUVE DANS LE MÉCANISME DE LEVAGE, SOUS LA PLATEFORME OU SOUS LA CHARGE. NE TRANSPORTEZ JAMAIS DE PERSONNES !

Consignes de sécurité

- POUR SA PROPRE SÉCURITÉ, L'OPÉRATEUR DOIT PORTER DES GANTS AINSI QUE DES CHAUSSURES DE SÉCURITÉ !
- NE TRANSPORTEZ PAS DE CHARGES INSTABLES OU EMPILÉES SANS FIXATION !
- NE SURCHARGEZ EN AUCUN CAS L'APPAREIL !
- NE JAMAIS CHARGER DE MANIÈRE UNILATÉRALE/TROP EN AVANT ET AU-DELÀ DE L'APPAREIL !
- LA CAPACITÉ DE L'APPAREIL PRÉSUPPOSE UN TRANSPORT AVEC UNE CHARGE PARFAITEMENT ÉQUILIBRÉE ET UN CENTRE DE GRAVITÉ SITUÉ AU MILIEU DE LA PLATEFORME !
- ASSUREZ-VOUS QUE LA LONGUEUR DE LA PLATEFORME CORRESPOND À LA LONGUEUR DE LA MARCHANDISE !
- LORSQUE L'APPAREIL N'EST PAS UTILISÉ, ABAISSEZ LA PLATEFORME À LA POSITION LA PLUS BASSE !
- HAUTE TENSION ! DÉBRANCHEZ LA PRISE DE LA BATTERIE AVANT D'OUVRIR LE COFFRET DE COMMANDE DU PANNEAU DE COMMANDE.
- NE RETIREZ PAS LE COUVERCLE DES BORNES DE LA BATTERIE. CELA POURRAIT PROVOQUER UN COURT-CIRCUIT OU UNE ÉLECTROCUTION.



ATTENTION :

- Un fonctionnement continu prolongé peut endommager le groupe hydraulique.
- Si la température de l'huile hydraulique est trop élevée, arrêtez l'appareil.
- Le cadre de levage N'EST PAS étanche. Il est conçu pour être utilisé dans un environnement sec.
- NE placez PAS le cadre de levage sur une surface en pente ou inclinée, sinon il pourrait s'avérer incontrôlable et constituer une source de danger.
- FAITES ATTENTION à l'état du chargement. Si elle devient instable, arrêtez toute utilisation.

Assemblage

1.

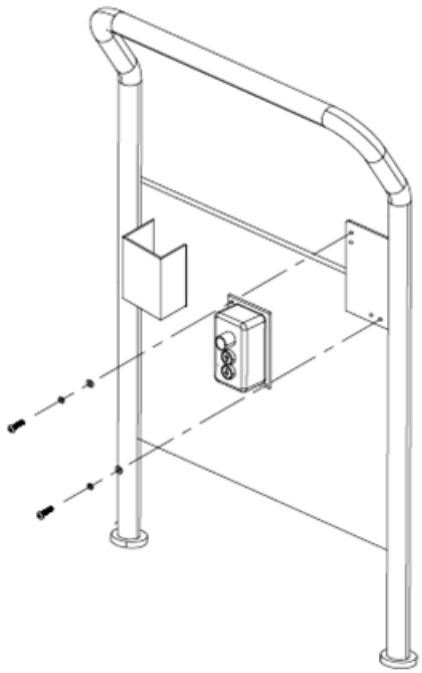

2.

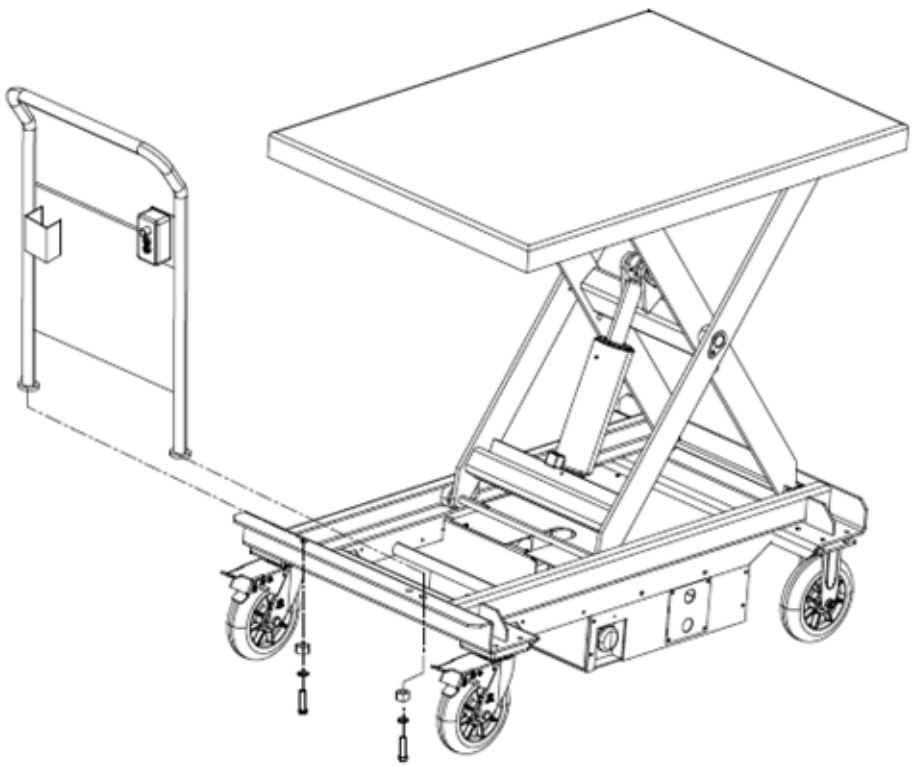

Première mise en service

- Vérifiez tous les composants livrés, et contrôlez qu'ils n'ont pas été endommagés pendant le transport.
- Vérifiez que toutes les plaques signalétiques et de sécurité sont lisibles. Remplacez les marquages endommagés ou inexistants.
- Testez le fonctionnement de toutes les commandes et pièces fonctionnelles.
- Vérifiez que tous les raccords essentiels pour la sécurité (par ex. vis, connecteurs) sont bien serrés.
- Vérifiez toutes les fonctions sans charge (par ex. levage/abaissement, direction, freinage, arrêt d’urgence/abaissement d’urgence).
- Signalez immédiatement au transporteur les éventuels dommages dus au transport ou les pièces manquantes.
- Assurez-vous que le site d’utilisation est solide, plat et dispose d’un espace suffisant.
- Utilisez des moyens de levage adaptés et ne saisissez que les points de levage ou d’ancrage prévus à cet effet. Assurez-vous que l’appareil ne puisse pas glisser ou basculer. Triez les déchets d’emballage par type de matériau et jetez-les dans les conteneurs appropriés fournis par les autorités locales responsables de l’environnement. Afin d’éviter de polluer l’environnement, il est interdit de jeter des déchets de manière incontrôlée.

Utilisation et exploitation

Avant de déplacer l’appareil ou de lever ou abaisser la charge : demandez aux personnes de rester éloignées de la zone dangereuse. En cas de danger potentiel pour les personnes, il convient d’actionner un signal d’avertissement au préalable.
Si les personnes concernées ne quittent pas la zone dangereuse, il faut alors immédiatement arrêter l’appareil.

Utilisation et exploitation

LEVER LA TABLE / ABAISSER LA TABLE

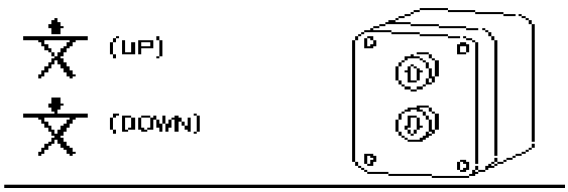

CHARGER LA BATTERIE

- Vérifiez le niveau du liquide de batterie.
- Débranchez la prise de la batterie.
- Raccordez le port de charge de la prise de la batterie au chargeur de batterie.

Effectuer des contrôles réguliers permet de détecter et de corriger à temps les erreurs ou les dysfonctionnements de l’appareil. Cela permet de prolonger la durée de vie et de garantir un fonctionnement sûr. Avant toute utilisation, vérifiez le bon fonctionnement de l’appareil et assurez-vous qu’il ne présente aucun dommage ou défaut.

Effectuez les contrôles suivants :

- Effectuez un contrôle visuel de chaque module afin d’y détecter présence éventuelle de fissures, déformations ou autres dommages.
- Assurez-vous que les roulettes fonctionnent correctement et roulent facilement.
- Vérifiez que si tous les boulons et écrous sont bien serrés.
- Vérifiez l’absence de fuites dans le système hydraulique.
- Vérifiez le niveau d’d’huile hydraulique et faites l’appoint nécessaire.
- Assurez-vous que toutes les étiquettes et les mentions d’avertissement sont complètes et bien lisibles.
- Pendant l’utilisation, soyez attentif aux bruits inhabituels ou aux anomalies de fonctionnement.
- Signalez immédiatement à votre supérieur hiérarchique les dommages ou défauts que vous avez constatés.
- Mettez immédiatement hors service les appareils présentant des dommages ou des défauts pouvant compromettre la sécurité et faites-les réparer avant de les réutiliser.

Maintenance

Consigne de sécurité :
Avant toute opération d'inspection ou de maintenance, toutes les charges doivent être retirées du chariot à table élévatrice.

Maintenance et inspection	Intervalles d'inspection
Contrôler le bon fonctionnement des éléments de commande Contrôler l'état des roulettes et des axes de roulement	Tous les jours ou avant utilisation
Lubrifier les articulations et les paliers Contrôler le fonctionnement et la rotation des roues et des roulettes Contrôler l'étanchéité de tous les raccords vissés et boulonnés	Tous les mois
Vérifier le système hydraulique pour y détecter d'éventuelles fuites (la hauteur de levage maximale est-elle atteinte ?) Contrôler la disposition de la bonde de vidange Contrôler tous les raccords vissés et boulonnés	Tous les 3 mois
Contrôler l'usure de toutes les pièces du chariot à table élévatrice et remplacer les pièces défectueuses le cas échéant Changer l'huile du système hydraulique Contrôler la lisibilité de la plaque signalétique Inspection par un expert technique compétent	Tous les ans

Recommandations concernant les huiles et lubrifiants

Huile hydraulique : ISO VG 22
Lubrifiant : graisse multi-usage par ex. ARAL Aralub 2, BP graisse multi-usage L2, Energrease LS2, ESSO Beacon 2
Le niveau d'huile doit être vérifié tous les 6 mois. Selon la température, les huiles suivantes doivent être utilisées :

Température	Huile
- 5 °C – env. +45 °C	Huile hydraulique L-HL 68 (équivalente à ISO VG68)
-15 °C – env. - 4 °C	Huile hydraulique L-HL 68 (équivalente à ISO VG68)

Stationnement du chariot à table élévatrice électrique

- Posez l’appareil en toute sécurité sur une surface plane et lisse.
- Serrez les freins de stationnement (si présents) sur les roues. En l’absence de freins, sécurisez le chariot à table élévatrice de manière à ce qu’il ne puisse pas rouler.
- Abaissez complètement toutes les charges ou tous les équipements. Ne placez pas de charges en suspension.
- Débranchez l’appareil des sources d’énergie externes (par exemple la fiche secteur ou le chargeur) et rangez les câbles de manière à éviter tout risque de trébuchement.
- Gardez toujours les sorties, les issues d’évacuation et de secours libres. Ne placez pas l’appareil dans des passages ou des zones dangereuses.
- Après le stationnement, effectuez un contrôle visuel (par ex. pour vérifier l’absence de fuites ou de pièces détachées) et éliminez les défauts constatés avant la prochaine utilisation.

Dysfonctionnement et causes

.

Erreur	Cause	Remède
La plateforme s'abaisse d'elle-même	Charge trop lourde, la soupape de surcharge est déclenchée	Réduire la charge
	La soupape d'abaissement ne se ferme plus ou la surface du siège de soupape n'est pas étanche en raison d'un encrassement	Nettoyer ou remplacer
	La pompe hydraulique ne fonctionne pas	Contrôler la pompe
	Prise de batterie non connectée	Raccorder la prise de batterie
	Niveau de charge de la batterie trop faible	Charger la batterie
La plateforme ne s'abaisse pas	Plateforme ou autres pièces bloquées	Contrôler toutes les pièces mobiles
	La soupape d'abaissement n'est pas correctement ajustée	Régler correctement
Fuites	Fuite dans le système hydraulique	Étanchéifier !
	La soupape d'abaissement ne se ferme plus ou le raccord de soupape n'est pas étanche en raison d'un encrassement	Nettoyer ou remplacer
	Disposition incorrecte des soupapes	Régler la soupape d'abaissement
	La soupape de décompression (pompe) fuit (la pompe tourne lentement en sens inverse)	Nettoyer la soupape ou la remplacer
	Joints usés	Remplacer les joints
La charge ne peut être abaissée que lentement	Température trop basse – l'huile dans le système hydraulique est trop épaisse	Remplir d'huile plus fluide si nécessaire
	Soupape pas complètement ouverte	Ajuster
	Trop peu d'huile dans le réservoir	Compléter l'huile

Contrôles de sécurité

Les contrôles de sécurité doivent être effectués par une personne qualifiée au moins une fois par an et/ou selon les règles nationales en vigueur ou après un événement exceptionnel (collision, chute, surcharge, réparation). Il convient d'inspecter soigneusement le chariot à table élévatrice électrique pour détecter d'éventuels dommages. L'exploitant est responsable de la réparation immédiate de tout défaut ou dommage.

Mise hors service

- Débranchez toutes les sources d'énergie : débranchez la fiche secteur ou le chargeur et déconnectez ou retirez la batterie ou l'accu.
- Procédez à un contrôle de fuites. Absorbez immédiatement les éventuelles fuites et éliminez-les de manière appropriée.
- Vérifiez toutes les pièces d'usure (par ex. roulettes, joints, tuyaux) et documentez leur état.
- Nettoyez l'appareil minutieusement.
- Vérifiez le niveau d'huile hydraulique et faites l'appoint nécessaire.
- Appliquez un fin film d'huile ou de graisse sur toutes les pièces mécaniques non peintes.
- Lubrifiez l'appareil conformément aux instructions de maintenance.
- Mettez à jour la documentation : conservez la liste de contrôle pour la mise hors service, les travaux restants ainsi que les prochaines étapes de contrôle ou de remise en service.
- En cas d'arrêt prolongé, fixez des intervalles de maintenance et d'inspection appropriés pour la période de stockage (par ex. une inspection visuelle tous les mois).

Stockage

- Remisez l'appareil exclusivement dans un environnement sec et à l’abri du gel.
- Abaissez toutes les charges et réduisez la pression du système hydraulique. Ne stockez pas de charges en suspension.
- Éteignez l’appareil et sécurisez-le contre toute remise en marche intempestive. Débranchez toutes les sources d’énergie externes (par ex. la fiche secteur ou le chargeur).
- Soulevez l’appareil de manière à ce que les roulettes puissent tourner librement.
- Protégez l’appareil contre la corrosion et la poussière, par ex. en le recouvrant d’une bâche.
- Marquez clairement l’appareil avec la mention « Hors service/Stockage » et la date correspondante. Documentez les intervalles de contrôle réguliers (par ex. les contrôles mensuels).
- Pour éviter les fuites de produits d’exploitation pendant le stockage, placez des matériaux absorbants (par ex. des restes de bois ou des chiffons secs) en dessous pour absorber l’huile qui pourrait éventuellement s’échapper.
- Les matériaux usagés contaminés par de l’huile ou d’autres matières consommables doivent être éliminés correctement conformément aux exigences des autorités locales.
- Effectuez les étapes de la mise hors service avant un stockage prolongé.

Remise en service

- Effectuez un contrôle visuel : contrôlez les boîtiers, les conduites, les tuyaux et les raccords pour détecter la présence éventuelle de fissures ou de fuites ou un desserrage.
- Retirez tous les dispositifs de sécurité (par ex. les capots, les dispositifs de protection pour le transport) et assurez-vous que toutes les pièces mobiles peuvent bouger librement.
- Vérifiez que l’huile hydraulique ne présente pas de condensation. Remplacez-la le cas échéant.
- Rétablissez l’alimentation : branchez l’appareil au secteur ou au chargeur, ou connectez et chargez la batterie ou l’accu. Veillez à ce que le câble et la fiche d’alimentation ne soient pas endommagés.
- Vérifiez tous les niveaux de remplissage (l’huile hydraulique a déjà été contrôlée conformément aux instructions). Purgez le système hydraulique le cas échéant.
- Testez tous les dispositifs de sécurité, par ex. l’arrêt d’urgence, l’abaissement d’urgence, les butées de fin de course, les verrouillages et les freins.
- Effectuez un test de fonctionnement complet immédiatement après la remise en service.
- Documentez la remise en service : notez la date, l’inspecteur et les résultats, puis reprenez les intervalles de maintenance et d’inspection dus.

Mise au rebut

- Avant de démonter ou de mettre hors service l’appareil, mettez-le complètement hors pression et hors tension. Videz toutes les matières consommables et enregistrez-les correctement.
- Triez proprement tous les déchets par catégorie : batteries/accumulateurs, consommables (par ex. huile hydraulique, graisses), composants électriques/électroniques, pièces en métal/en plastique et matériaux d’emballage.
- Batteries et accus : isolez ou scotchez les pôles, utilisez des récipients étanches et ne les stockez pas ou ne les transportez pas avec des pièces métalliques.
- Huiles et autres liquides : collectez-les dans des récipients étanches comportant un marquage clair. Ne les rejetez en aucun cas dans les égouts ou dans le sol. Remettez-les exclusivement à des entreprises certifiées de traitement des déchets.
- Les batteries et les accumulateurs usagés sont considérés comme des déchets dangereux car ils peuvent avoir des effets néfastes sur l’environnement et la santé.
  Stockez les batteries de rechange dans des conteneurs spéciaux et étanches comportant des étiquettes d’avertissement, en dehors des espaces d’habitation et de travail.
  Confiez les batteries et accumulateurs usagés collectés à un centre de collecte ou à une institution agréée, conformément aux réglementations locales.
- En cas de mise hors service de l’appareil, respectez toujours les dispositions légales en vigueur dans le pays où est utilisé l’appareil.
- N’oubliez pas que les déchets dangereux pour l’environnement (par ex. l’huile hydraulique) peuvent avoir des effets négatifs considérables sur l’environnement et la santé en cas de traitement non conforme.
- Conservez en interne la preuve ou la documentation de l’élimination (par ex. quantités, fractions de déchets, entreprise de traitement des déchets).

Vue éclatée

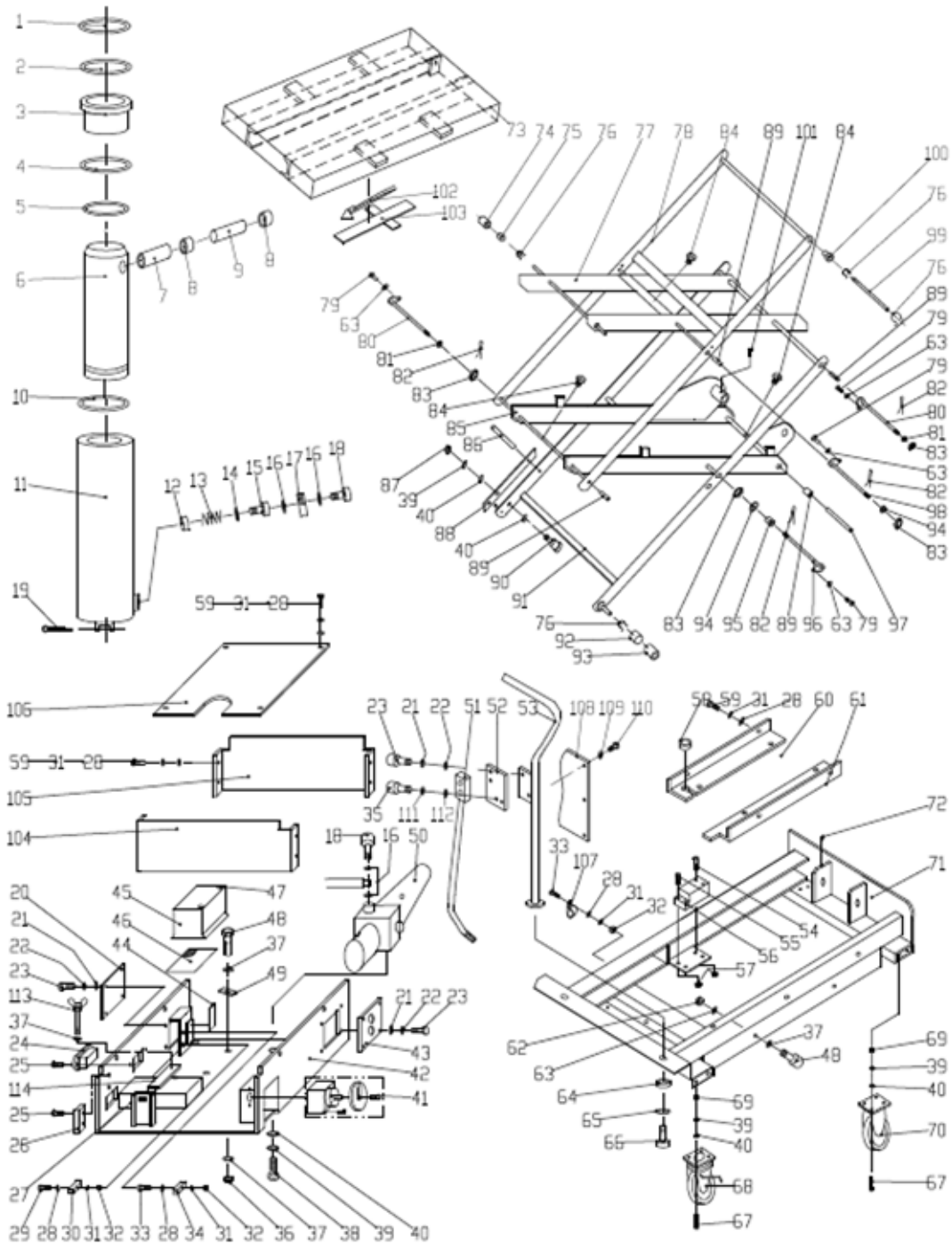

Spécification technique

Modèle	**483914**	**483916**	**483918**
Capacité (kg)	1000	1000	650
Plateforme (mm)	520×1010	800×1200	520×1010
Hauteur minimale de la plateforme (mm)	480	430	510
Hauteur maximale de la plateforme (mm)	950	1220	1440
Course (mm)	470	790	930
Moteur (KW)	0,7	0,7	0,7
Cycle de travail de l'entraînement hydraulique	L'entraînement hydraulique du chariot à table élévatrice peut être monté et descendu 3 fois toutes les 10 minutes		
Nombre approximatif de levages à pleine charge	40	40	40
Temps approximatif nécessaire pour lever la table (sec)	11	24	17
Roue (mm, diamètre)	150	200	150
Hauteur de poignée (mm)	1180	1080	1180
Poids (kg)	169	240	230

Modèle	**841337**	**841339**
Capacité (kg)	1000	500
Plateforme (mm)	1200x800	1200x800
Hauteur minimale de la plateforme (mm)	520	520
Hauteur maximale de la plateforme (mm)	2000	2000
Course (mm)	1480	1480
Moteur (KW)	1,6	0,8
Cycle de travail de l'entraînement hydraulique	L'entraînement hydraulique du chariot à table élévatrice peut être monté et descendu 3 fois par heure	
Nombre approximatif de levages à pleine charge	60	90
Temps approximatif nécessaire pour lever la table (en secondes)	33	25
Roue (mm, diamètre)	200	200
Hauteur de poignée (mm)	1089	1089
Poids (kg)	286	266

Manual de instrucciones

- Carro elevador eléctrico -

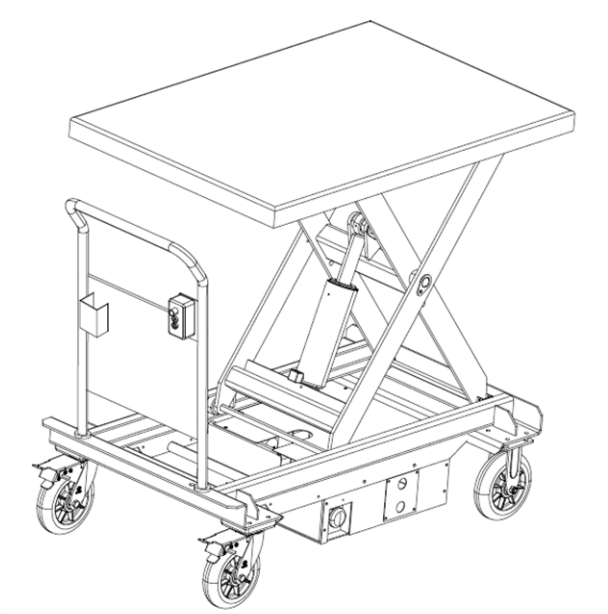

483914 / 483916 / 483918 / 841337 / 841339

Indicaciones

Muchas gracias por haber optado por nuestro producto.

Antes de usar este carro elevador eléctrico, el nuevo propietario u operador ha de leer, comprender este manual de instrucciones y trabajar siempre de acuerdo con este manual.

Nota: Este manual está previsto para personal debidamente formado y competente. Describe el modo de funcionamiento correcto para garantizar una larga vida útil e incluye instrucciones para la utilización correcta del producto, así como una lista de piezas. Sin embargo, estas instrucciones no pueden sustituir los conocimientos técnicos y la experiencia especializada del usuario.

Por favor, lea estas instrucciones en su totalidad y familiarícese con ellas antes de poner en marcha el carro elevador eléctrico. Guarde siempre estas instrucciones en un lugar adecuado en el que poder tener acceso a ellas más adelante.

Si estas instrucciones o las indicaciones de advertencia o precaución sufren algún daño o pérdida, póngase en contacto con nosotros para recibir un duplicado.

ÍNDICE DE CONTENIDOS

Portada	**Páginas**
Indicaciones generales de seguridad	**4**
Montaje	**6**
Primera puesta en marcha	**7**
Uso y funcionamiento	**7**
Mantenimiento	**9**
Recomendaciones sobre aceites y lubricantes	**9**
Apagado del carro elevador eléctrico	**10**
Fallos de funcionamiento y causas	**11**
Pruebas de seguridad	**12**
Paralización	**12**
Almacenamiento	**13**
Nueva puesta en marcha tras una puesta fuera de servicio	**14**
Eliminación de residuos	**15**
Vista despiezada	**16**
Especificación	**17**

Indicaciones de seguridad

ATENCIÓN:



Es indispensable leer y seguir las instrucciones y las indicaciones de seguridad de este manual de instrucciones. El incumplimiento de las mismas, el manejo incorrecto o el uso inadecuado del aparato pueden generar riesgos

para el operador o terceras personas
para el aparato y otros bienes materiales del operador.

Podrán operar y mantener este aparato solo personas

que tengan la cualificación para ello
que hayan leído y comprendido este manual de instrucciones
que estén familiarizadas con las disposiciones de seguridad del propio lugar de trabajo
que dispongan de un espacio de trabajo y de herramientas adecuadas.

Indicaciones para un manejo seguro:
Para un manejo seguro le rogamos que, antes de la puesta en marcha, tenga en cuenta todas las señales de advertencia y las indicaciones incluidas en este manual de instrucciones y en el mismo aparato.

- ¡TODA PERSONA QUE NO SEA EL OPERADOR HA DE MANTENERSE ALEJADA DEL APARATO DURANTE SU USO!
- ¡SOLO LAS PERSONAS FAMILIARIZADAS CON EL APARATO DEBEN PODER USARLO!
- ¡PONER EN MARCHA EL APARATO SOLO DESPUÉS DE HABERSE ASEGURADO DE QUE ESTE SE ENCUENTRA EN PERFECTO ESTADO! PRESTAR ESPECIAL ATENCIÓN AL ESTADO DE LAS RUEDAS, EL DISPOSITIVO DE PALANCA, LA PLATAFORMA Y LOS ELEMENTOS DE CONTROL DE ELEVACIÓN Y DESCENSO.
- NO UTILIZAR NUNCA EL APARATO EN TERRENOS INCLINADOS.
- ES IMPRESCINDIBLE TENER SIEMPRE CUIDADO DE QUE NINGUNA PARTE DEL CUERPO SE ENCUENTRE EN EL MECANISMO DE ELEVACIÓN, BAJO LA PLATAFORMA O BAJO LA CARGA. ¡NO TRANSPORTAR NUNCA PERSONAS CON EL APARATO!

Indicaciones de seguridad

- ¡POR SU PROPIA SEGURIDAD, EL OPERADOR DEBERÍA LLEVAR PUESTOS GUANTES Y CALZADO DE SEGURIDAD!
- ¡NO TRANSPORTAR NUNCA UNA CARGA INESTABLE O APILADA DE FORMA INCORRECTA!
- ¡NO SOBRECARGAR EL APARATO EN NINGUNA CIRCUNSTANCIA!
- ¡NO CARGAR NUNCA EL APARATO CON DEMASIADA CARGA EN UN LADO O EN LA PARTE SUPERIOR O QUE SOBRESALGA DEL APARATO!
- ¡LA CAPACIDAD DEL APARATO PRESUPONE EL TRANSPORTE DE UNA CARGA PERFECTAMENTE EQUILIBRADA Y CON EL CENTRO DE GRAVEDAD EN EL CENTRO DE LA PLATAFORMA!
- ¡ASEGURARSE DE QUE LA LONGITUD DE LA PLATAFORMA COINCIDE CON LA LONGITUD DE LA MERCANCÍA!
- ¡SI NO SE USA EL APARATO, BAJAR LA PLATAFORMA AL NIVEL MÁS BAJO!
- ¡ALTA TENSIÓN! CANCELAR LA CONEXIÓN CON LA TOMA DE LA BATERÍA ANTES DE ABRIR LA CAJA DE CONTROL DEL PANEL DE MANDO.
- NO RETIRAR LA TAPA DE LOS BORNES DE LA BATERÍA. ELLO PODRÍA PROVOCAR UN CORTOCIRCUITO O UNA DESCARGA ELÉCTRICA.

ATENCIÓN:



- Un funcionamiento continuo y prolongado puede dañar la unidad hidráulica.
- Interrumpir la operación si la temperatura del aceite hidráulico es demasiado elevada.
- La plataforma elevadora NO es impermeable y está diseñada para su uso en un ambiente seco.
- NO colocar la plataforma elevadora sobre una superficie desnivelada o inclinada, dado que, de lo contrario, se puede perder el control de la misma, convirtiéndose entonces en una fuente de peligro.
- ASEGURARSE del buen estado de la carga. En caso de que esta fuese inestable, interrumpir la operación.

Montaje

1.

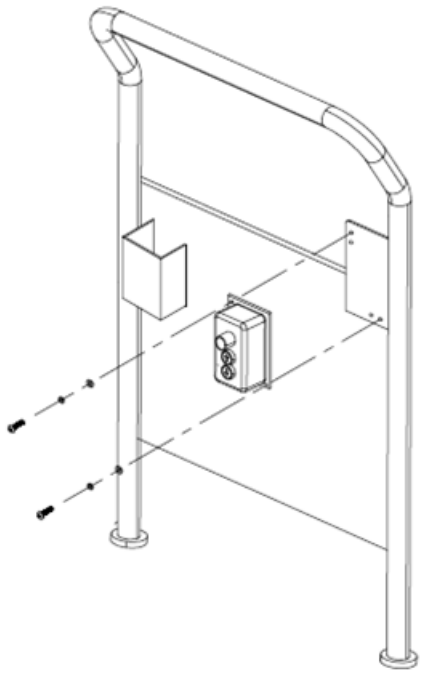

2.

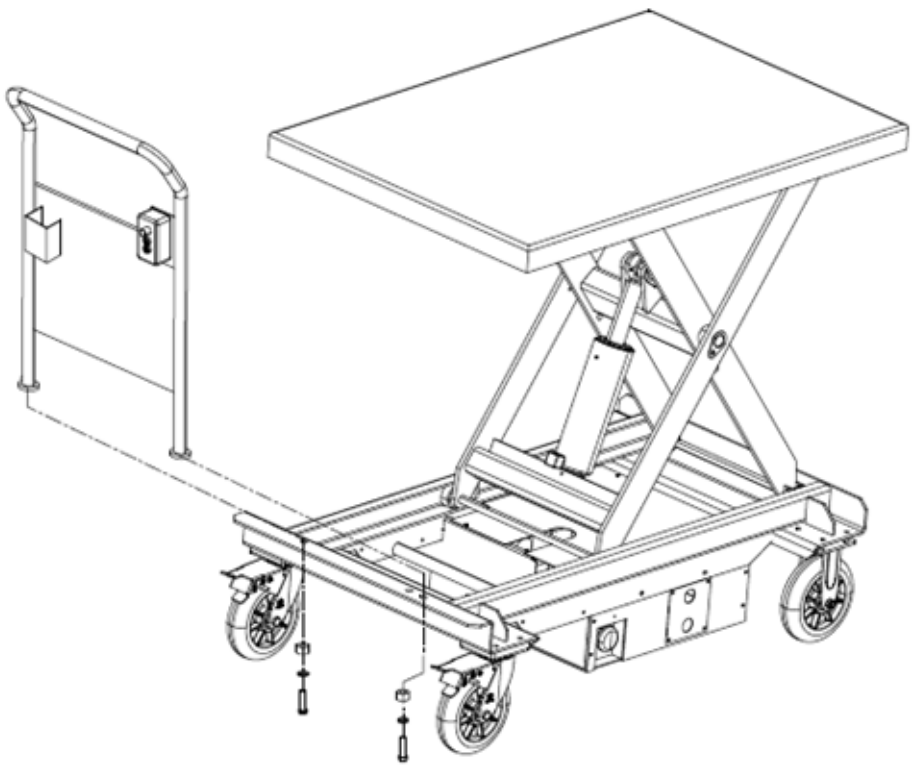

Primera puesta en marcha

- Comprobar que todos los componentes suministrados no presentan posibles daños de transporte.
- Comprobar la legibilidad de todas las placas de seguridad y de características. Sustituir todos los marcados de identificación que falten o estén dañados.
- Comprobar el funcionamiento de todos los elementos de control y las piezas funcionales.
- Comprobar que todas las conexiones relevantes para la seguridad (p. ej., tornillos, conectores) tienen una fijación firme.
- Comprobar todas las funciones sin carga (p. ej. elevar/bajar, guiar, frenar, realizar parada de emergencia o bajada de emergencia).
- Notificar inmediatamente al transportista sobre cualquier daño de transporte o cualquier pieza que falte.
- Asegurarse de que el lugar de instalación puede resistir la carga, es llano y cuenta con suficiente espacio libre.
- Utilizar medios de elevación adecuados y agarrarse únicamente a los puntos de elevación o amarre previstos. Asegurar el aparato para impedir que se vuelque o se resbale. Clasificar los residuos de envases por materiales y desecharlos en los contenedores de recogida correspondientes puestos a disposición por las autoridades locales de protección medioambiental. Está prohibida la eliminación incontrolada de residuos para evitar la contaminación medioambiental.

Uso y funcionamiento

Antes de mover el aparato o de elevar o bajar la carga:
Indicar a las personas que se alejen de la zona de peligro.
Si existe un posible riesgo para las personas, emitir previamente una señal de advertencia.
Si las personas en riesgo no abandonan la zona de peligro se ha de parar el aparato de forma inmediata.

Uso y funcionamiento

ELEVAR EL CARRO / BAJAR EL CARRO

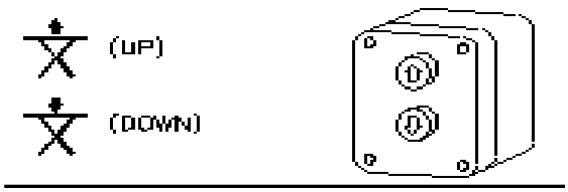

CARGAR LA BATERÍA

- Controlar el nivel de líquido de la batería.
- Desconectar la toma de la batería.
- Conectar el conector de carga de la toma de la batería al cargador de baterías.

Las comprobaciones periódicas permiten detectar y eliminar los fallos o averías del aparato en una fase temprana. De esta forma se alarga la vida útil y se garantiza un funcionamiento seguro.
Al inicio de cada turno de trabajo y antes del uso, comprobar la capacidad de funcionamiento del aparato, así como posibles daños o defectos.

Para ello, llevar a cabo los siguientes controles:

- Realizar un control visual del módulo para comprobar si presenta grietas, deformaciones u otros daños.
- Asegurarse de que los rodillos están montados correctamente y se mueven suavemente.
- Comprobar si todos los tornillos y todas las tuercas están bien apretados.
- Comprobar si hay posibles fugas en el sistema hidráulico.
- Comprobar el nivel de aceite hidráulico y rellenar si fuese necesario.
- Asegurarse de que todas las señales e indicaciones de advertencia están completas y se pueden leer fácilmente.
- Durante el uso, prestar atención a ruidos inusuales o anomalías en el funcionamiento
- Comunicar inmediatamente cualquier daño o defecto detectado al superior.
- Poner inmediatamente fuera de servicio los aparatos que presenten daños o defectos relevantes para la seguridad y disponer su reparación antes de volver a utilizarlos.

Mantenimiento

Indicación de seguridad:
Antes de trabajos de inspección y mantenimiento se han de retirar todas las cargas del carro elevador.

Mantenimiento e inspección	Intervalos de inspección
Controlar el funcionamiento correcto de los elementos de control Controlar el estado de los rodillos de rodadura y de los ejes de los rodillos	Diariamente o antes del uso
Lubricar las piezas articuladas y los cojinetes Controlar el funcionamiento y la rodadura de las ruedas y los rodillos Controlar la estanqueidad de todas las uniones atornilladas y uniones con pernos	Mensualmente
Controlar si hay fugas en la instalación hidráulica (¿se alcanza la altura de elevación máx.?) Controlar la disposición de la válvula de descarga Controlar todas las uniones atornilladas y uniones con pernos	Cada 3 meses
Controlar si se detecta desgaste en todas las piezas del carro elevador, y, si fuese necesario, sustituir las piezas defectuosas. Cambiar el aceite de la instalación hidráulica Controlar la legibilidad de la placa de características Disponer la inspección por parte de un especialista técnico competente.	Anualmente

Recomendaciones sobre aceites y lubricantes

Aceite hidráulico: ISO VG 22
Lubricante: Grasa multiuso, p. ej., ARAL Aralub 2, BP Grasa multiuso L2, Energrease LS2, ESSO Beacon 2
Se ha de comprobar el nivel de aceite cada 6 meses. Dependiendo de la temperatura se han de utilizar los siguientes aceites:

Temperatura	Aceite
- 5 °C – aprox. +45 °C	Aceite hidráulico L-HL 68 (equivalente a ISO VG68)
-15 °C – aprox. - 4 °C	Aceite hidráulico L-HL 68 (equivalente a ISO VG68)

Apagado del carro elevador eléctrico

- Posicionar el aparato de forma segura sobre una superficie plana y lisa.
- Aplicar los frenos de estacionamiento, si los hubiera, en las ruedas. Si no hay frenos, asegurar el carro elevador para que no se desplace de forma involuntaria.
- Bajar por completo todas las cargas o aparatos auxiliares. No colocar cargas en suspensión.
- Desconectar el aparato de fuentes de energía externas (p. ej., enchufe de red o cargador) y colocar los cables de manera que no puedan provocar tropiezos.
- Mantener siempre libres las salidas, las vías de evacuación y las salidas de emergencia. No colocar el aparato en zonas de tránsito o de peligro.
- Después del apagado, realizar un control visual (p. ej., para detectar fugas o piezas sueltas) y subsanar los defectos detectados antes de volver a usar el aparato.

Fallos de funcionamiento y causas

.

Error	Causa	Solución
La plataforma desciende automáticamente	Carga demasiado pesada, se ha activado la válvula de sobrecarga	Reducir la carga
	La válvula de descenso ya no cierra o la superficie de fijación de la válvula no queda sellada debido a la suciedad	Limpiar o sustituir
	La bomba hidráulica no funciona	Controlar la bomba
	La toma de la batería no está conectada	Conectar la toma de la batería
	Estado de carga de la batería demasiado bajo	Cargar la batería
No es posible bajar la plataforma	Obstaculización de la plataforma u otras piezas	Controlar todas las piezas móviles
	Válvula de descenso no ajustada correctamente	Ajustarla correctamente
Zonas con fugas	Fuga en la instalación hidráulica	¡Sellar!
	La válvula de descenso ya no cierra o la conexión de la válvula no queda sellada debido a la suciedad	Limpiar o sustituir
	Disposición incorrecta de la válvula	Ajustar la válvula de descenso
	La válvula de alivio de presión (bomba) tiene fugas (la bomba gira lentamente hacia atrás)	Limpiar la válvula o sustituirla
	Juntas de sellado desgastadas	Sustituir las juntas de sellado
Solo es posible bajar la carga lentamente	Temperatura demasiado baja – El aceite de la instalación hidráulica es demasiado espeso	Si fuese necesario, rellenar con aceite más fluido
	Válvula no completamente abierta	Ajustarla
	Demasiado poco aceite en el contenedor	Rellenar aceite

Pruebas de seguridad

Las comprobaciones de seguridad las deben llevar a cabo una persona cualificada al menos una vez al año y/o según las correspondientes normativas nacionales o tras un incidente extraordinario (colisión, caída, sobrecarga, reparación). Se debe realizar una inspección cuidadosa del carro elevador eléctrico para detectar posibles daños. El operador es responsable de asegurarse de que se subsane inmediatamente cualquier tipo de defecto o daño.

Paralización

- Desconectar todas las fuentes de energía: Desenchufar el enchufe de red o el cargador y desconectar o retirar la batería o el acumulador.
- No realizar ninguna prueba de detección de fugas. Recoger cualquier líquido que se haya derramado y desecharlo correctamente.
- Comprobar todas las piezas de desgaste (p. ej., rodillos, juntas de sellado, mangueras) y documentar su estado.
- Limpiar a fondo el aparato.
- Comprobar el nivel de aceite hidráulico y rellenar aceite hidráulico si fuese necesario.
- Aplicar una fina capa de aceite o grasa a todas las piezas mecánicas que no estén lacadas.
- Engrasar el aparato siguiendo las especificaciones de mantenimiento.
- Actualizar la documentación: Realizar las anotaciones en la lista de comprobación para la paralización, los trabajos restantes pendientes y los siguientes pasos de comprobación o nueva puesta en marcha.
- En caso de periodos de parada de larga duración, establecer intervalos de mantenimiento e inspección adecuados para la fase de almacenamiento (p. ej., control visual mensual).

Almacenamiento

- Almacenar el aparato únicamente en un lugar seco y protegido de las heladas.
- Bajar completamente todas las cargas y aliviar la presión del sistema hidráulico. No almacenar ningún tipo de carga en suspensión.
- Apagar el aparato y asegurarlo contra una reconexión involuntaria. Desconectar todas las fuentes de energía externas (p. ej., enchufe de red o cargador)
- Apoyar el aparato de forma que los rodillos puedan girar libremente.
- Proteger el aparato contra la corrosión o el polvo, por ejemplo, cubriéndolo con una lona.
- Marcar el aparato de forma inequívoca con la indicación «Fuera de servicio / Almacenamiento» y la fecha correspondiente. Documentar los intervalos de control periódicos (p. ej., comprobaciones mensuales).
- Para evitar el derrame de medios operativos durante el almacenamiento, colocar materiales absorbentes (p. ej., restos de madera o trapos secos) debajo para absorber el aceite que pudiera derramarse.
- Se deben eliminar correctamente los materiales usados contaminados con aceite u otros medios operativos de acuerdo con las especificaciones de las autoridades locales.
- Antes de un almacenamiento de larga duración, llevar a cabo los pasos para la paralización del aparato.

Nueva puesta en marcha

- Realizar un control visual: Controlar si la carcasa, los cables, las mangueras y las uniones roscadas presentan grietas, fugas o aflojamientos.
- Retirar todos los dispositivos de seguridad (p. ej., tapas, medios para asegurar el transporte) y asegurarse de que todas las piezas móviles se pueden mover libremente.
- Comprobar si se produce condensación en el aceite hidráulico y cambiarlo si fuese necesario.
- Establecer la alimentación de energía: Conectar el aparato a la red eléctrica o al cargador, o bien conectar la batería o el acumulador y realizar una carga. Prestar atención a que el cable y el enchufe no estén dañados.
- Comprobar todos los niveles de llenado (tras realizar la comprobación del aceite hidráulico según las especificaciones) y purgar el sistema hidráulico si fuese necesario.
- Comprobar todos los dispositivos de seguridad, p. ej., parada de emergencia, bajada de emergencia, topes finales, bloqueos y frenos.
- Realizar una prueba de funcionamiento completa inmediatamente después de la nueva puesta en marcha.
- Documentar la nueva puesta en marcha: Anotar la fecha, la persona encargada de la comprobación y los resultados y reiniciar los intervalos de comprobación y mantenimiento pendientes.

Eliminación de residuos

- Eliminar por completo la presión y la tensión del aparato antes de desmontarlo o ponerlo fuera de servicio. Descargar todos los materiales operativos y recogerlos adecuadamente.
- Separar todos los residuos claramente por categorías: Baterías o acumuladores, materiales operativos (p. ej., aceite hidráulico, grasas), componentes eléctricos o electrónicos, piezas metálicas o de plástico, así como los materiales de embalaje.
- Baterías y acumuladores: Aislar o pegar los polos, utilizar recipientes a prueba de derrames y no almacenarlos ni transportarlos junto con piezas metálicas.
- Aceites y otros líquidos: Recogerlos en recipientes herméticos e identificados de forma inequívoca. No deshacerse de ellos bajo ningún concepto en canalizaciones o en el suelo. Llevarlos solo a empresas de eliminación de residuos certificadas.
- Las baterías y los acumuladores usados se consideran residuos peligrosos, dado que pueden afectar negativamente tanto al medio ambiente como a la salud.
  Guardar las baterías de repuesto en recipientes especiales herméticos con marcado de advertencia y fuera de las zonas residenciales y de trabajo.
  Llevar las baterías y los acumuladores usados recogidos a un punto de recogida o establecimiento autorizado de acuerdo con las disposiciones locales.
- Tener siempre en cuenta las disposiciones legales vigentes en el país en el que se utiliza el aparato al ponerlo fuera de servicio.
- Tener en cuenta que, en caso de no tratarlos adecuadamente, los residuos peligrosos para el medio ambiente (p. ej., el aceite hidráulico) pueden tener efectos negativos significativos en el medio ambiente y la salud.
- Guardar internamente el justificante o la documentación de la eliminación de residuos (p. ej., cantidades, categorías de residuos, empresas de eliminación de residuos).

Vista despiezada

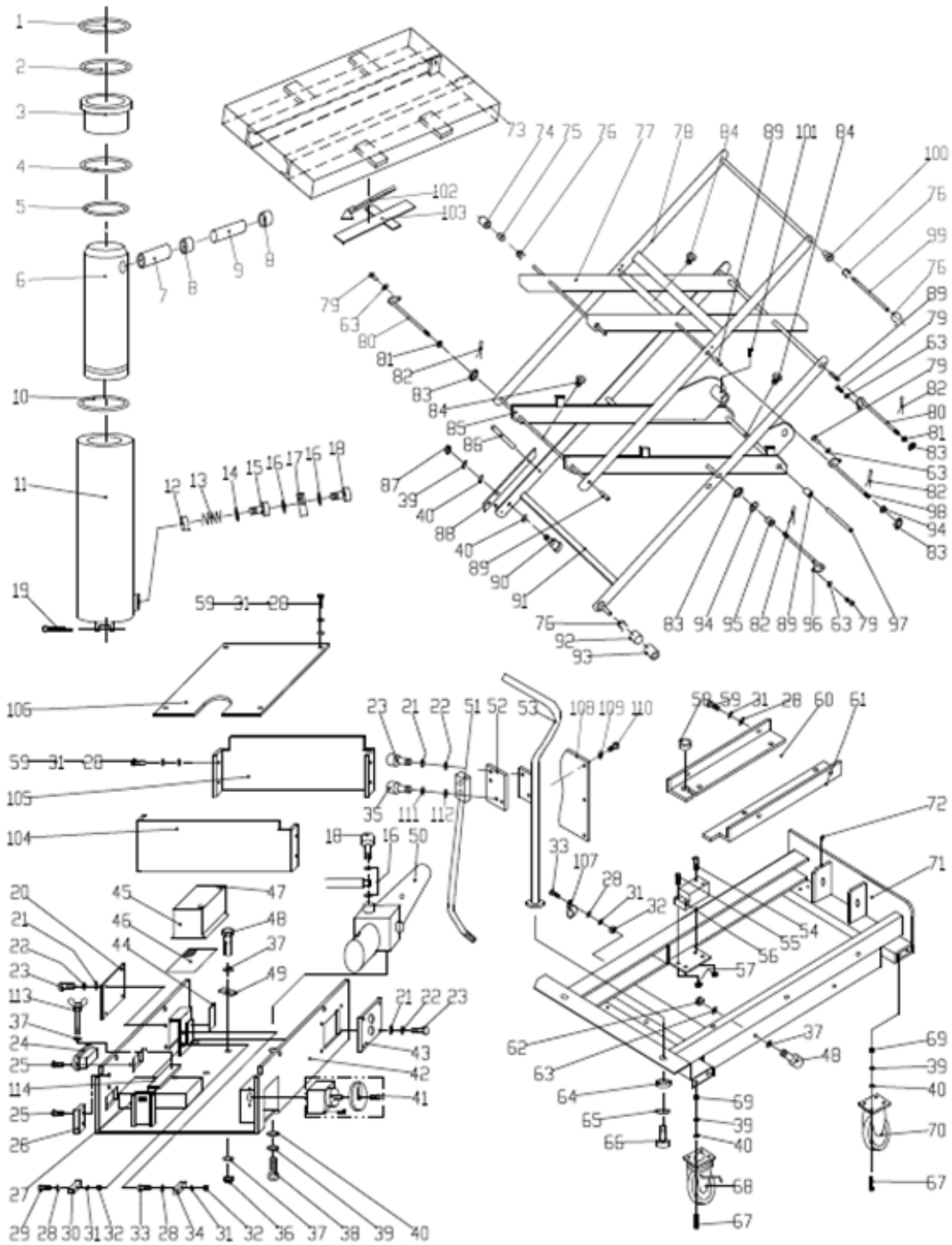

Especificación

Modelo	**483914**	**483916**	**483918**
Capacidad de carga (kg)	1000	1000	650
Plataforma (mm)	520×1010	800×1200	520×1010
Altura mínima de la plataforma (mm)	480	430	510
Altura máxima de la plataforma (mm)	950	1220	1440
Elevación (mm)	470	790	930
Motor (KW)	0,7	0,7	0,7
Ciclo de trabajo del accionamiento hidráulico	Se puede elevar y bajar el accionamiento hidráulico del carro elevador tres veces cada 10 minutos.		
Número aproximado de elevaciones con carga completa	40	40	40
Tiempo aproximado necesario para elevar el carro (seg.)	11	24	17
Rueda (mm, diámetro)	150	200	150
Altura de empuñadura (mm)	1180	1080	1180
Peso (kg)	169	240	230

Modelo	**841337**	**841339**
Capacidad de carga (kg)	1000	500
Plataforma (mm)	1200x800	1200x800
Altura mínima de la plataforma (mm)	520	520
Altura máxima de la plataforma (mm)	2000	2000
Elevación (mm)	1480	1480
Motor (KW)	1,6	0,8
Ciclo de trabajo del accionamiento hidráulico	Se puede elevar y bajar el accionamiento hidráulico del carro elevador 10 veces por hora.	
Número aproximado de elevaciones con carga completa	60	90
Tiempo aproximado necesario para elevar el carro (seg.)	33	25
Rueda (mm, diámetro)	200	200
Altura de empuñadura (mm)	1089	1089
Peso (kg)	286	266

kaiserkraft

Istruzioni per l’uso

- Tavolo elevatore elettrico -

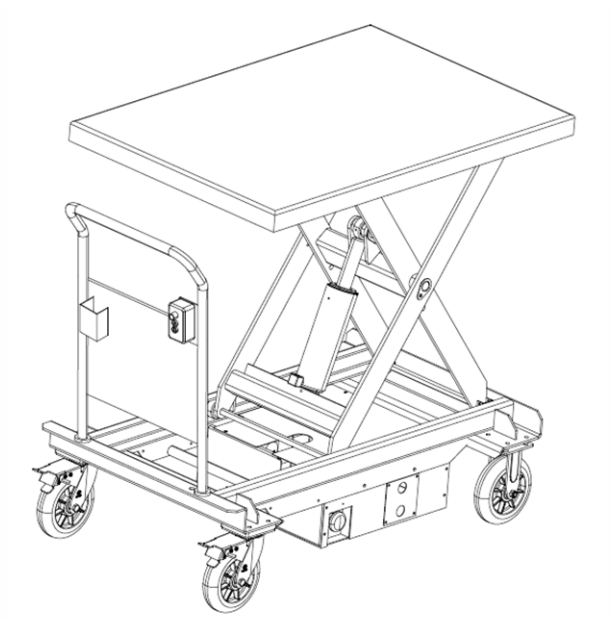

483914 / 483916 / 483918 / 841337 / 841339

Avvisi

Grazie per aver scelto il nostro prodotto.

Prima di utilizzare il tavolo elevatore elettrico, il nuovo proprietario/gestore è tenuto a leggere e comprendere le presenti istruzioni per l'uso e ad operare nel loro rispetto.

Avviso: Le presenti istruzioni sono destinate a personale formato e competente. Esse descrivono l'esatta esecuzione dei comandi, così da garantire una lunga durata della macchina, inoltre contengono istruzioni per il corretto utilizzo del prodotto e una lista dei pezzi. In ogni caso, le presenti istruzioni non possono sostituire le conoscenze specifiche e le competenze dell'utente.

Si prega di leggere completamente le istruzioni e acquisire dimestichezza con esse prima di mettere in esercizio il tavolo elevatore elettrico. Conservare sempre le presenti istruzioni in un luogo idoneo, così da poterle consultare in un secondo momento.

Se le presenti istruzioni o gli avvertimenti/avvisi precauzionali sono danneggiati o sono andati persi, rivolgersi alla nostra azienda per una sostituzione.

INDICE DEI CONTENUTI

Pagina iniziale	Pagina
Avvisi generali di sicurezza	4
Montaggio	6
Prima messa in servizio	7
Utilizzo ed esercizio	7
Manutenzione regolare	9
Consigli su olio e lubrificanti	9
Posa del tavolo elevatore elettrico	10
Disservizi e cause	11
Controlli di sicurezza	12
Messa fuori servizio	12
Stoccaggio	13
Rimessa in servizio	14
Smaltimento	15
Disegno esploso	16
Specifica	17

ATTENZIONE:



Le istruzioni e gli avvisi di sicurezza delle presenti istruzioni devono essere tassativamente osservate e rispettate. Il mancato rispetto, eventuali errori nel comando o abusi comportano rischi potenziali

per l'utente o altre persone
per il dispositivo e altri beni di valore del gestore.

L'utilizzo e la manutenzione dell'apparecchio sono consentiti esclusivamente a persone

specificatamente qualificate allo scopo
che hanno letto e compreso queste istruzioni per l'uso
che conoscono le disposizioni di sicurezza sul proprio posto di lavoro
dispongono di una postazione di lavoro e di attrezzi adatti

Avvisi per l'utilizzo sicuro:
Per utilizzare in sicurezza la macchina, si prega di osservare prima della messa in servizio gli avvertimenti e gli avvisi contenuti in queste istruzioni per l'uso e sul dispositivo stesso.

- FATTA ECCEZIONE PER L'OPERATORE, È NECESSARIO CHE LE ALTRE PERSONE MANTENGANO UNA CERTA DISTANZA DURANTE L'ESERCIZIO!
- DOVREBBERO ESEGUIRE I COMANDI SOLTANTO LE PERSONE CHE CONOSCONO IL DISPOSITIVO!
- METTERE IN SERVIZIO IL DISPOSITIVO SOLO DOPO AVER ACCERTATO CHE LA MACCHINA SI TROVA IN STATO INECCEPIBILE! FARE PARTICOLARE ATTENZIONE ALLE CONDIZIONI DELLE ROTELLE, DELLA LEVA, DELLA PIATTAFORMA E DEL SISTEMA DI CONTROLLO DEL SOLLEVAMENTO E ABBASSAMENTO.
- NON UTILIZZARE MAI IL DISPOSITIVO SU SENTIERI SCOSCESI.
- ASSICURARSI TASSATIVAMENTE CHE NESSUNO ABBIA INTRODOTTO PARTI DEL CORPO NEL MECCANISMO DI SOLLEVAMENTO, SOTTO LA PIATTAFORMA O SOTTO IL CARICO. NON TRASPORTARE MAI LE PERSONE CON QUESTA MACCHINA!

Avvisi di sicurezza

- PER LA PROPRIA SICUREZZA, L'OPERATORE DOVREBBE INDOSSARE GUANTI E SCARPE DI PROTEZIONE!
- NON TRASPORTARE CARICHI INSTABILI O AMMUCCHIATI SCIOLTI!
- NON SUPERARE IN NESSUN CASO LA PORTA DEL DISPOSITIVO!
- NON CARICARE MAI SU UN LATO/SUL FRONTE O AL DI SOPRA DEL DISPOSITIVO!
- LA CAPACITÀ DEL DISPOSITIVO PARTE DAL PRESUPPOSTO CHE IL CARICO SIA PERFETTAMENTE BILANCIATO E CON IL BARICENTRO CENTRATO RISPETTO ALLA PIATTAFORMA!
- ASSICURARSI CHE LA LUNGHEZZA DELLA PIATTAFORMA CORRISPONDA ALLA LUNGHEZZA DELLA MERCE!
- SE IL DISPOSITIVO NON È IN USO, ABBASSARE LA PIATTAFORMA NELLA POSIZIONE PIÙ BASSA!
- ALTA TENSIONE! STACCARE IL COLLEGAMENTO ALLA PRESA DELLA BATTERIA PRIMA DI APRIRE LA SCATOLA DI CONTROLLO DEL QUADRO DI COMANDO.
- NON RIMUOVERE LA COPERTURA DEL MORSETTO DELLA BATTERIA. CIÒ POTREBBE CAUSARE UN CORTOCIRCUITO O UNA SCOSSA ELETTRICA.

ATTENZIONE:



- Lavorare a lungo senza interruzioni può causare danni all'unità idraulica.
- Arrestare l'esercizio quando la temperatura dell'olio idraulico è troppo alta.
- Il telaio di sollevamento NON è impermeabile all'acqua ed è destinato all'uso in ambiente asciutto.
- NON posare il telaio di sollevamento su superfici scoscese o pendenze, in quanto risulterebbe incontrollabile e sarebbe quindi fonte di pericolo.
- FARE ATTENZION alle condizioni del carico. Se diventa instabile, interrompere l'esercizio.

Montaggio

1.

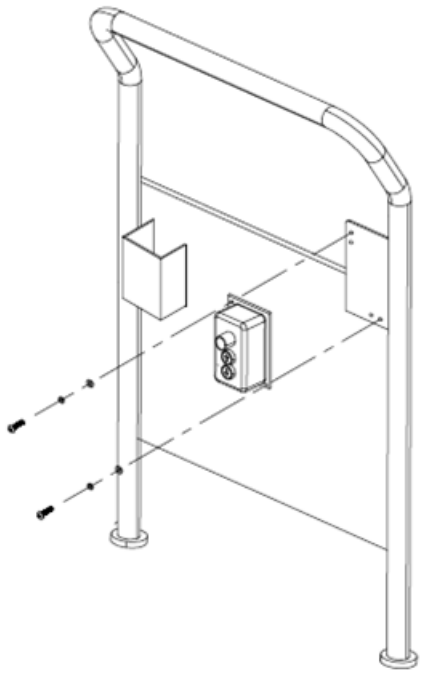

2.

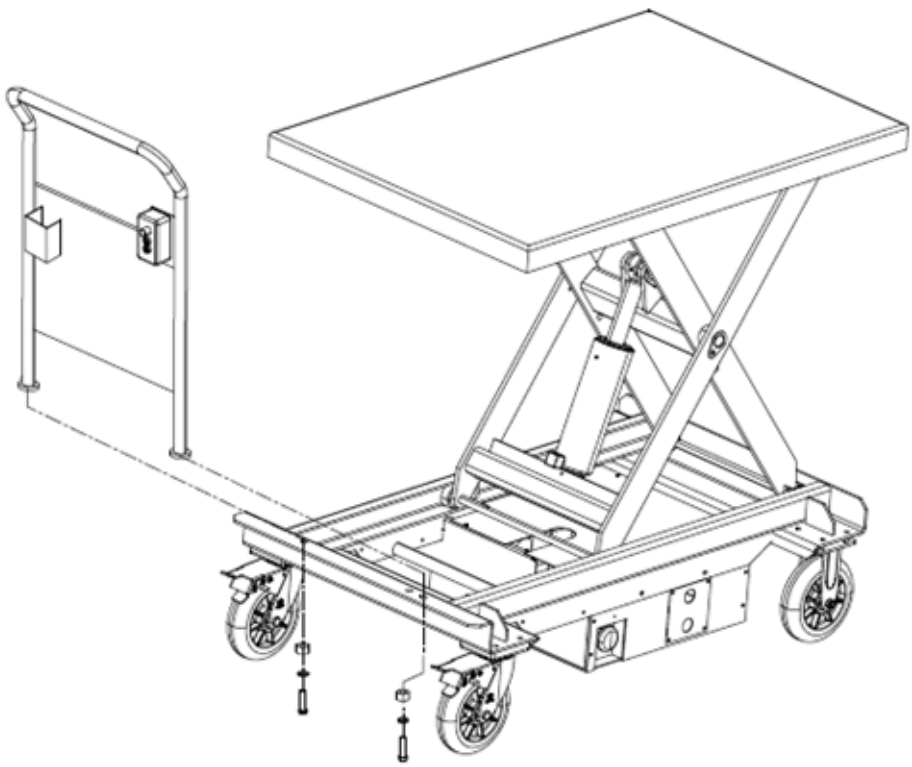

Prima messa in servizio

- Controllare l’eventuale presenza di danni di trasporto su tutti i componenti compresi nella fornitura.
- Controllare che i cartelli di sicurezza e la targa del modello siano leggibili. Sostituire le indicazioni mancanti o danneggiate.
- Testare la funzionalità di tutti i comandi e delle parti funzionali.
- Controllare che tutti i collegamenti rilevanti per la sicurezza (ad es. viti, connettori a spina) siano ben fissati.
- Controllare tutte le funzioni senza carico (ad es. sollevamento/abbassamento, sterzo, frenata, arresto/abbassamento di emergenza).
- Notificare immediatamente allo spedizioniere gli eventuali danni di trasporto o i pezzi mancanti.
- Assicurarsi che l’ubicazione abbia la portata giusta, sia piana e presenti spazio libero a sufficienza.
- Utilizzare mezzi di sollevamento idonei e agganciare solo sui punti di sollevamento/rizzatura previsti. Assicurare il dispositivo contro il ribaltamento o lo scivolamento. Smaltire l’imballaggio suddividendolo a seconda dei materiali e versarlo nei contenitori di raccolta corrispondenti messi a disposizione delle autorità ambientali. Per evitare l’inquinamento ambientale, è vietato smaltire i rifiuti in modo incontrollato.

Utilizzo ed esercizio

Prima di muovere il dispositivo o di sollevare/abbassare un carico: invitare i presenti ad allontanarsi dalla zona di pericolo.
Se sussiste il pericolo di ferire persone, dare prima di tutto un segnale d’allarme.
Se i presenti non abbandonano la zona di pericolo, fermare immediatamente il dispositivo.

Utilizzo ed esercizio

SOLLEVARE / ABBASSARE IL TAVOLO

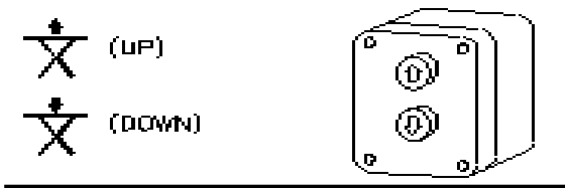

CARICARE LA BATTERIA

- Controllare il livello del liquido della batteria.
- Staccare la batteria.
- Collegare il collegamento di ricarica della batteria al dispositivo di ricarica.

Controllando regolarmente è possibile riconoscere in tempo e risolvere gli eventuali errori e guasti del dispositivo. Questo permette di prolungare la vita del dispositivo e garantirne l'esercizio sicuro. All'inizio di ogni turno di lavoro, controllare il dispositivo prima di utilizzarlo per assicurarsi del suo funzionamento e constatare eventuali danni o difetti.

In questo contesto, eseguire i seguenti controlli:

- Eseguire il controllo visivo di ogni singola unità costruttiva per constatare eventuali cricche, deformazioni o altri danneggiamenti.
- Assicurarsi che le rotelle funzionino correttamente e scorrano agevolmente.
- Controllare che tutte le viti e i dadi siano serrati bene.
- Controllare le eventuali perdite del sistema idraulico.
- Controllare il livello di riempimento dell'olio idraulico e rabboccare l'olio all'occorrenza.
- Assicurarsi che tutti i cartelli e avvertimenti siano completi e ben leggibili.
- Durante l'utilizzo, fare attenzione a eventuali rumori inusuali o scostamenti nelle funzionalità.
- Notificare immediatamente i danni o i vizi constatati al/alla superiore.
- Togliere immediatamente dall'esercizio i dispositivi che presentano danni/vizi rilevanti per la sicurezza e organizzarne la riparazione prima di rimetterli in servizio.

Manutenzione regolare

Avviso di sicurezza:
Prima di procedere ai lavori di ispezione e manutenzione è necessario scaricare tutti i carichi dal tavolo elevatore.

Manutenzione e ispezione	**Intervalli di ispezione**
Controllare il corretto funzionamento degli elementi di comando Controllare lo stato delle rotelle e gli assi delle rotelle	Ogni giorno o prima dell'uso
Lubrificare le articolazioni e i cuscinetti Controllare la funzionalità e la scorrevolezza delle rotelle e delle ruote Controllare la tenuta di tutti i collegamenti a vite o bullone	Ogni mese
Controllare le eventuali perdite dell'impianto idraulico (viene raggiunta l'altezza max. di sollevamento?) Controllare la disposizione della valvola di scarico Controllare di tutti i collegamenti a vite o bullone	Ogni 3 mesi
Controllare l'eventuale usura di tutte le parti del tavolo elevatore e sostituire le parti difettose all'occorrenza Cambiare l'olio dell'impianto idraulico, controllare se la targa del modello è leggibile Predisporre l'ispezione di un perito tecnico competente	Una volta all'anno

Consigli su olio e lubrificanti

Olio idraulico: ISO VG 22
Lubrificanti: Grasso multiuso, ad es. ARAL Aralub 2, BP Grasso multiuso L2, Energrease LS2, ESSO Beacon 2
Controllare a intervalli di 6 mesi il livello dell'olio. A seconda della temperatura, usare i seguenti oli:

Temperatura:	**Olio**
- 5°C – ca. +45°C	L-HL 68 Hydraulic oil (equivalente a ISO VG68)
-15°C – ca. - 4°C	L-HL 68 Hydraulic oil (equivalente a ISO VG68)

Posa del tavolo elevatore elettrico

- Posizionare in modo sicuro il dispositivo su una superficie piana e liscia.
- Se presente, tirare il freno di stop delle ruote. Se non sono presenti freni, assicurare il tavolo elevatore perché non rotoli via.
- Fare scendere completamente tutti i carichi o i dispositivi collegati. Non parcheggiare carichi sospesi.
- Staccare il dispositivo dalle fonti esterne di energia (ad es. spina di rete o caricatore) e ordinare il cavo di modo che non rappresenti pericolo di inciampo.
- Tenere sempre libere le uscite e le vie di fuga e soccorso. Non posizionare il dispositivo in zone di passaggio o di pericolo.
- Dopo la posa, eseguire un controllo visivo (ad es. perdite o pezzi sciolti) ed eliminare i problemi prima del successivo utilizzo.

Disservizi e cause

.

Errore	Causa	Soluzioni
La piattaforma si abbassano autonomamente	Carico troppo pesante, valvola di sovraccarico scattata	Ridurre il carico
	Valvola di abbassamento non si chiude più o la base della valvola non chiude a causa di sporcizia presente	Pulire o sostituire
	La pompa idraulica non lavora	Controllare la pompa
	Batteria non collegata	Collegare la batteria
	Caricamento insufficiente della batteria	Caricare la batteria
La piattaforma non scende	Piattaforma o altre parti ostacolate	Controllare tutti i pezzi che si muovono
	Valvola di abbassamento non regolata correttamente.	Impostare correttamente.
Parti non a tenuta	Perdita dell'impianto idraulico	Eseguire l'isolamento!
	Valvola di abbassamento non si chiude più o l'attacco della valvola non chiude a causa di sporcizia presente	Pulire o sostituire
	Disposizione valvola errata	Impostare la valvola di abbassamento
	La valvola di scarico della pressione (pompa) ha una perdita (la pompa ruota lentamente all'indietro)	Pulire la valvola o sostituire
	Guarnizioni usurate	Sostituire le guarnizioni
Il carico scende solo lentamente	Temperatura troppo bassa - olio dell'impianto idraulico troppo denso	Rabboccare event. olio meno denso
	Valvola non aperta completamente	correggere
	Olio insufficiente nel recipiente	Rabboccare l'olio

Controlli di sicurezza

I controlli di sicurezza devono essere eseguiti da una persona qualificata, almeno una volta all'anno e/o nel rispetto delle rispettive disposizioni nazionali o in seguito a un evento eccezionale (collisione, caduta, sovraccarico, riparazione). Il tavolo elevatore elettrico deve essere ispezionato con accuratezza per constatare eventuali danni. Il gestore ha la responsabilità di fare riparare immediatamente eventuali vizi o danni.

Messa fuori servizio

- Staccare tutte le fonti di energia: Estrarre la spina di rete o il caricatore e staccare/estrarre la batteria o l'accumulatore.
- Eseguire un controllo delle perdite. Raccogliere gli eventuali fluidi che fuoriescono e smaltirli a regola d'arte.
- Controllare tutte le parti soggette a usura (ad es. rotelle, guarnizioni, flessibili) e documentarne lo stato.
- Pulire con cura il dispositivo.
- Controllare il livello di riempimento dell'olio idraulico e rabboccare l'olio all'occorrenza.
- Applicare su tutte le parti meccaniche non verniciate un sottile velo di olio o grasso.
- Lubrificare il dispositivo come da istruzioni sulla manutenzione.
- Aggiornare la documentazione: Fissare la check-list per la messa fuori servizio, i lavori residui da eseguire e le successive fasi di controllo e rimessa in servizio.
- In caso di fermo prolungato, definire gli intervalli di manutenzione e ispezione adeguati (ad es. controlli visivi mensili).

Stoccaggio

- Stoccare il dispositivo esclusivamente in ambiente asciutto e privo di ruggine.
- Abbassare completamente tutti i carichi e scaricare la pressione del sistema idraulico. Non stoccare carichi sospesi.
- Spegnere il dispositivo e assicurarlo contro la riaccensione involontaria. Staccare tutte le fonti di energia esterne (ad es. spina di rete o caricatore).
- Mettere sul cavalletto il dispositivo di modo che le rotelle si muovano liberamente.
- Proteggere il dispositivo da corrosione e polvere, ad es. coprendolo con un telone.
- Contrassegnare il dispositivo in maniera chiara con la nota “Fuori servizio / stoccaggio” e la data corrispondente. Documentare regolarmente gli intervalli di controllo (ad es. controlli mensili).
- Per evitare la fuoriuscita di materiali di esercizio durante lo stoccaggio, disporre materiali assorbenti al di sotto (ad es. resti di legno o panni asciutti), di modo da assorbire l’olio eventualmente fuoriuscito.
- I materiali usati e sporchi di olio o altri materiali di esercizio vanno smaltiti a regola d’arte nel rispetto delle prescrizioni delle autorità locali.
- Prima di uno stoccaggio prolungato, eseguire i passaggi inerenti la messa fuori servizio.

Rimessa in funzione

- Eseguire un controllo visivo: Controllare se l’involucro, le condutture, i flessibili e gli avvitamenti presentino cricche, perdite o siano allentati.
- Rimuovere tutti i dispositivi di sicurezza (ad es. coperture, sicure per il trasporto) e assicurasi che tutte le parti mobili si muovano liberamente.
- Controllare l’olio idraulico per vedere se è presente acqua condensata e sostituire all'occorrenza.
- Ripristinare l’alimentazione di corrente: Collegare il dispositivo alla rete della corrente o al caricatore oppure attaccare la batteria o il caricatore a caricarli. Fare attenzione che i cavi e le spine non siano danneggiati.
- Controllare tutti i livelli (olio idraulico già controllato secondo istruzioni) e spurgare all’occorrenza il sistema idraulico.
- Testare tutti i dispositivi di sicurezza, ad es. arresto di emergenza, abbassamento di emergenza, finecorsa, dispositivi di blocco e freni.
- Direttamente dopo la rimessa in servizio, eseguire un test completo delle funzionalità.
- Documentare la rimessa in servizio: Registrare la data, il nome di chi ha eseguito i controlli e procedere agli intervalli di manutenzione e controllo in scadenza.

Smaltimento

- Prima dello smontaggio o la messa fuori servizio, togliere completamente la pressione e la tensione dal dispositivo. Scaricare tutti i mezzi di esercizio e raccoglierli in modo corretto.
- Differenziare tutti i rifiuti a seconda del tipo: Batterie/accumulatori, mezzi di esercizio (ad es. olio idraulico, grassi), componenti elettrici/elettronici, parti metalliche/plastiche e materiali di imballaggio.
- Batterie e accumulatori: Isolare o applicare nastro adesivo sui poli, utilizzare recipienti che non perdano e non stoccarli / trasportarli insieme a parti metalliche.
- Oli e altri liquidi: Raccoglierli in recipienti ermetici e contrassegnarli in maniera chiara. Non disperdere in nessun caso nella canalizzazione o nel suolo. Consegnare solo ad aziende certificate per lo smaltimento.
- Le batterie e gli accumulatori usati sono rifiuti pericolosi, in quanto possono compromettere sia l’ambiente che la salute.
  Conservare le batterie di riserva in recipienti speciali e a tenuta con il simbolo di avvertimento, al di fuori della zona abitativa o di lavoro.
  Consegnare vecchie batterie e accumulatori a un centro di raccolta omologato o altro ente nel rispetto delle prescrizioni locali.
- Per la messa fuori servizio del dispositivo, rispettare sempre le prescrizioni locali in vigore nel Paese in cui si utilizza il dispositivo.
- Tenere presente che i rifiuti pericolosi per l’ambiente (ad es. olio idraulico) possono comportare gravi effetti negativi sull’ambiente e sulla salute delle persone se non trattati a regola d’arte.
- Conservare internamente il riscontro o la documentazione dello smaltimento (ad es. quantità, categoria di rifiuto, impresa adibita allo smaltimento).

Disegno esploso

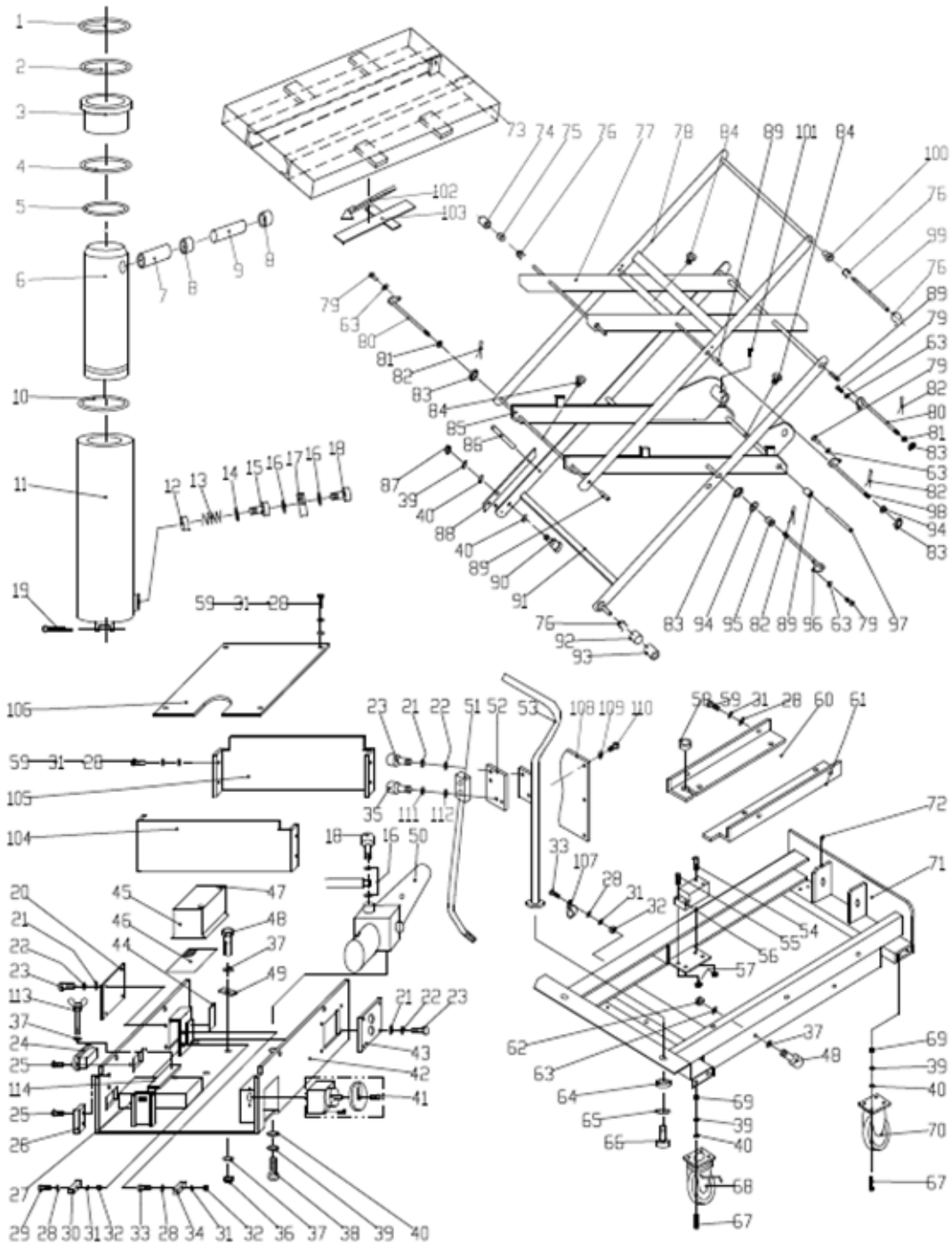

Specifica

Modello	**483914**	**483916**	**483918**
Capacità (kg)	1000	1000	650
Piattaforma (mm)	520×1010	800×1200	520×1010
Altezza minima piattaforma (mm)	480	430	510
Altezza massima piattaforma (mm)	950	1220	1440
Sollevamento (mm)	470	790	930
Motore (KW)	0,7	0,7	0,7
Ciclo di lavoro dell’attuatore idraulico	L’attuatore idraulico del tavolo elevatore può essere sollevato e abbassato 3 volte ogni 10 min.		
Numero approssimativo di sollevamenti a pieno carico	40	40	40
Tempo approssimativo per sollevare il tavolo (sec.)	11	24	17
Ruota (mm, diametro)	150	200	150
Altezza maniglia (mm)	1180	1080	1180
Peso (kg)	169	240	230

Modello	**841337**	**841339**
Capacità (kg)	1000	500
Piattaforma (mm)	1200x800	1200x800
Altezza minima piattaforma (mm)	520	520
Altezza massima piattaforma (mm)	2000	2000
Sollevamento (mm)	1480	1480
Motore (KW)	1,6	0,8
Ciclo di lavoro dell’attuatore idraulico	L’attuatore idraulico del tavolo elevatore può essere sollevato e abbassato 10 volte all’ora	
Numero approssimativo di sollevamenti a pieno carico	60	90
Tempo approssimativo per sollevare il tavolo (sec.)	33	25
Ruota (mm, diametro)	200	200
Altezza maniglia (mm)	1089	1089
Peso (kg)	286	266

kaiserkraft

Handleiding

- Mobiele elektrische heftafel -

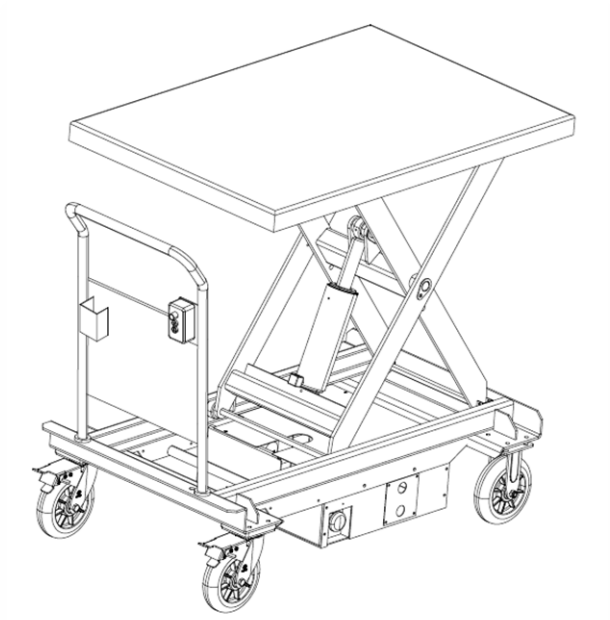

483914 / 483916 / 483918 / 841337 / 841339

Opmerkingen

Hartelijk dank dat u voor ons product hebt gekozen.

De nieuwe eigenaar/exploitant dient deze handleiding te lezen en te hebben begrepen vóór het gebruik van de mobiele elektrische heftafel en dient altijd volgens deze handleiding te werk te gaan.

Opmerking: deze handleiding is bedoeld voor opgeleid en deskundig personeel. Ze beschrijft de correcte bediening voor de waarborging van een lange levensduur en bevat zowel instructies voor het correcte gebruik van het product als een onderdelenlijst. Deze handleiding vormt echter geen vervanging voor de vakkennis en de knowhow van de gebruiker.

Lees deze handleiding volledig door en maak uzelf ermee vertrouwd, voordat u de mobiele elektrische heftafel in gebruik neemt. Bewaar deze handleiding altijd op een geschikte plaats, zodat u haar altijd nog kunt raadplegen.

Gelieve contact met ons op te nemen voor een vervanging als deze handleiding of de waarschuwings-/veiligheidsinstructies beschadigd is/zijn of teloor is/zijn gegaan.

INHOUDSOPGAVE

Titelpagina	**pagina**
Algemene veiligheidsinstructies	**4**
Montage	**6**
Eerste inbedrijfstelling	**7**
Gebruik en bediening	**7**
Onderhoud	**9**
Olie en smeermiddeladviezen	**9**
Plaatsen van de mobiele elektrische heftafel	**10**
Storingen en oorzaken	**11**
Veiligheidscontroles	**12**
Buiten bedrijf stellen	**12**
Opslag	**13**
Hernieuwde inbedrijfstelling na buitenbedrijfstelling	**14**
Afvoer	**15**
Explosietekening	**16**
Specificatie	**17**

LET OP!



De bedienings- en veiligheidsinstructies in deze handleiding moeten strikt in acht genomen en opgevolgd worden. Bij negeren resp. verkeerde bediening of misbruik dreigen gevaren voor

de bediener of derden
het apparaat en andere materiële waarden van de exploitant.

Het apparaat mag alleen bediend en onderhouden worden door personen die

over de vereiste kwalificatie beschikken
deze handleiding gelezen en begrepen hebben
met de veiligheidsbepalingen op de eigen werkplek vertrouwd zijn
over een geschikte werkplek en gereedschappen beschikken.

Instructies voor de veilige bediening:
Gelieve voor de veilige bediening alle waarschuwingssymbolen en instructies in deze handleiding en op het apparaat vóór de inbedrijfstelling in acht te nemen.

- ANDERE PERSONEN DAN DE BEDIENER MOETEN TIJDENS HET GEBRUIK BUITEN HET BEREIK VAN HET APPARAAT BLIJVEN!
- MET DE BEDIENING VAN HET APPARAAT MOGEN ALLEEN PERSONEN WORDEN BELAST DIE MET MET HET APPARAAT VERTROUWD ZIJN!
- STEL HET APPARAAT ALLEEN IN BEDRIJF ALS U ZICH TEVOREN VAN DE OPTIMALE STAAT VAN HET APPARAAT HEBT OVERTUIGD! LET IN HET BIJZONDER OP DE TOESTAND VAN DE WIELEN, DE HEFBOOMINRICHTING, HET PLATFORM EN DE HEF- EN DAALCONTROLE.
- GEBRUIK HET APPARAAT NOOIT OP HELLENDE WEGEN.
- LET ABSOLUUT OP DAT IN GEEN GEVAL LICHAAMSDELEN IN HET HEFBOOMMECHANISME, ONDER HET PLATFORM OF ONDER DE LADING TERECHT KOMEN. TRANSPORTEER NOOIT PERSONEN MET HET APPARAAT!

Veiligheidsinstructies

- DE BEDIENER DIENT OMWILLE VAN DE EIGEN VEILIGHEID HANDSCHOENEN EN VEILIGHEIDSSCHOENEN TE DRAGEN!
- TRANSPORTEER GEEN INSTABIELE OF LOSJES GESTAPELDE LADING!
- HET APPARAAT MAG IN GEEN GEVAL WORDEN OVERBELADEN!
- BELAAD HET APPARAAT NOOIT EENZIJDZIG/TOPZWAAR EN NOOIT TOT BOVEN HET APPARAAT!
- VOOR DE CAPACITEIT VAN HET APPARAAT WORDT EEN TRANSPORT BIJ OPTIMAAL UITGEBALANCEERDE LADING MET ZWAARTEPUNT IN HET MIDDEN VAN HET PLATFORM VOORONDERSTELD!
- WAARBORG DAT DE LENGTE VAN HET PLATFORM OVEREENKOMT MET DE LENGTE VAN DE LADING!
- STUUR HET PLATFORM TOT IN DE LAAGSTE STAND ALS HET APPARAAT NIET WORDT GEBRUIKT!
- HOOGSPANNING! ONDERBREEK DE VERBINDING AAN DE ACCUSTEKKER, VOORDAT U DE REGELKAST VAN HET BEDIENINGSPANEEL OPENT.
- VERWIJDER DE AFDEKKING VAN DE ACCUKLEMMEN NIET. DIT ZOU KUNNEN LEIDEN TOT EEN KORTSLUITING OF EEN ELEKTRISCHE SCHOK.

LET OP!



- Langere, ononderbroken werkzaamheden kunnen schade veroorzaken aan het hydraulische aggregaat.
- Staak het bedrijf zodra de temperatuur van de hydrauliekolie te hoog is.
- Het hefframe is NIET waterdicht en bedoeld voor gebruik in een droge omgeving.
- Plaats het hefframe NIET op een hellend of schuin oppervlak omdat het hierdoor oncontroleerbaar wordt en dus een gevarenbron vormt.
- LET OP de toestand van de lading. Als de lading instabiel dreigt te worden, dient u het gebruik te staken.

Montage

1.

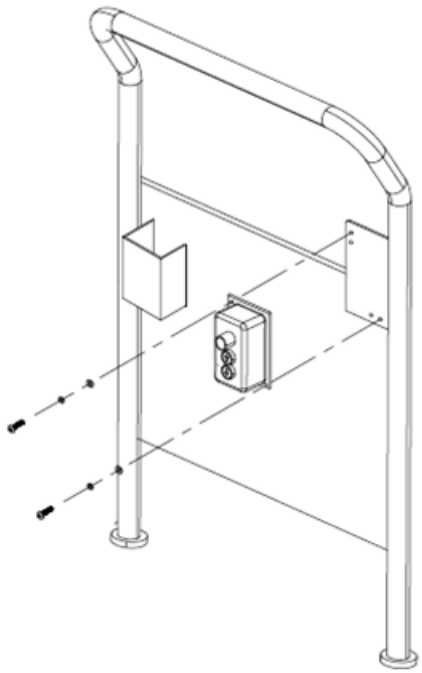

2.

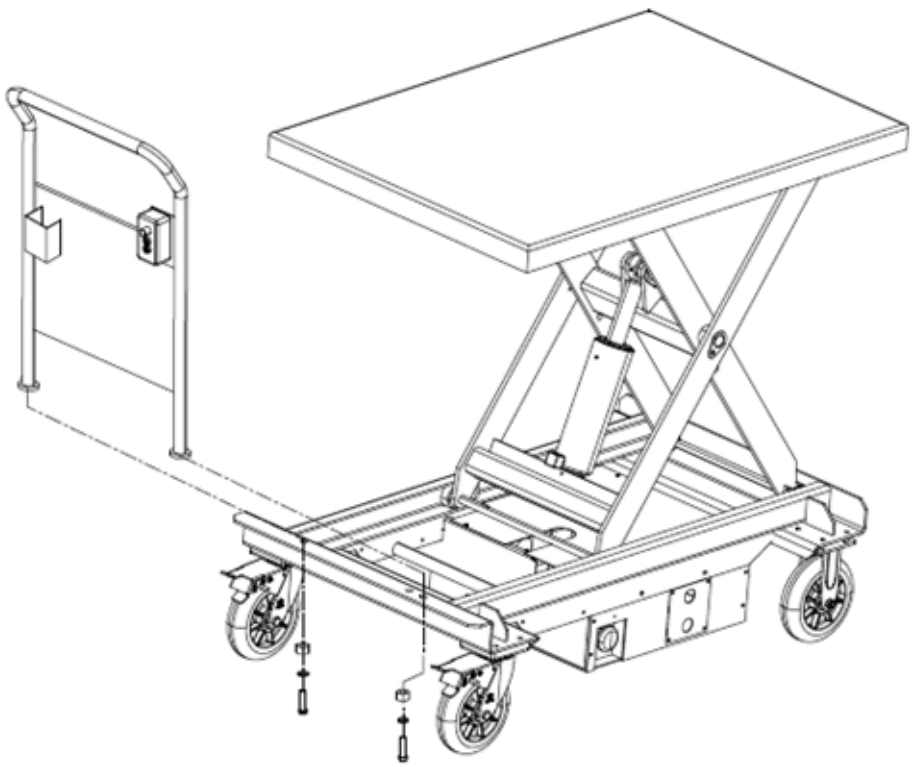

Eerste inbedrijfstelling

- Controleer alle geleverde componenten op mogelijke transportschade.
- Controleer de leesbaarheid van alle veiligheidsborden en typeplaatjes. Vervang ontbrekende of beschadigde kenmerkingen.
- Test de correcte werking van alle bedieningselementen en functieonderdelen.
- Controleer alle veiligheidsrelevante verbindingen (bijv. schroeven, steekverbindingen) op correcte montage.
- Controleer alle functies zonder belasting (bijv. heffen/dalen, sturen, remmen, noodstop/nooddaalklep).
- Meld eventuele transportschade of ontbrekende onderdelen onmiddellijk aan de expediteur.
- Waarborg dat de werkplek draagkrachtig en vlak is en over voldoende vrije ruimte beschikt.
- Gebruik geschikte hijsmiddelen en sla het apparaat alleen aan de daarvoor bestemde hijs- en sjorpunten aan. Beveilig het apparaat tegen kantelen of wegglijden. Sorteer verpakkingsafval op materiaal en gooi het in de betreffende containers die door de plaatselijke omgevingsdiensten ter beschikking worden gesteld. Ter vermijding van milieuverontreiniging is het verboden om afval ongecontroleerd weg te gooien.

Gebruik en bediening

Voordat u het apparaat beweegt of de last optilt of neerlaat:
instrueer personen om het gevarenbereik te verlaten.
Geef vooraf een waarschuwingssignaal in geval van een mogelijk gevaar voor personen.
Als de personen die gevaar lopen het gevarenbereik niet verlaten, moet het apparaat onmiddellijk tot stilstand worden gebracht.

Gebruik en bediening

TAFEL OMHOOG / TAFEL OMLAAG STUREN

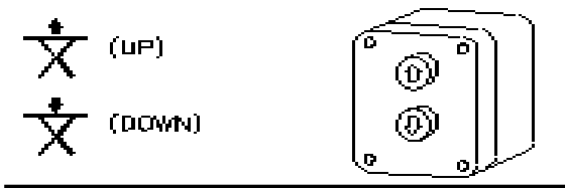

ACCU LADEN

- Controleer het vloeistofpeil van de accu.
- Onderbreek de verbinding naar de accustekker.
- Sluit de accustekker aan op het laadtoestel.

Regelmatige controles helpen bij het vroegtijdig herkennen en verhelpen van fouten en storingen aan het apparaat. Daardoor wordt de levensduur verlengd en een veilig gebruik gewaarborgd. Controleer het apparaat aan het begin van elke ploegendienst vóór het gebruik op correcte werking en eventuele schade of gebreken.

Voer daarbij de volgende controles uit:

- Controleer elke module visueel op scheuren, vervormingen of andere schade.
- Waarborg dat de rollen correct functioneren en soepel lopen.
- Controleer of alle schroeven en moeren vast zijn aangedraaid.
- Controleer het hydraulieksysteem op lekkage.
- Controleer het vulniveau van de hydrauliekolie en vul zo nodig olie bij.
- Waarborg dat alle borden en waarschuwingen volledig en goed leesbaar.
- Let tijdens het gebruik op abnormale geluiden of afwijkingen in de werking.
- Meld geconstateerde schade of gebreken onmiddellijk aan uw leidinggevenden.
- Stel apparaten met veiligheidsrelevante schade of gebreken onmiddellijk buiten bedrijf en geef opdracht voor de reparatie daarvan voordat het apparaat weer wordt gebruikt.

Onderhoud

Veiligheidsinstructies:
Vóór inspectie- of onderhoudswerkzaamheden moeten alle leidingen van de mobiele heftafel worden verwijderd.

Onderhoud en inspectie	Inspectie-intervallen
Storingsvrij bedrijf van de bedieningselementen controleren Toestand van loopwielen en rolassen controleren	dagelijks of vóór gebruik
Scharnieren en lagers smeren Functie en loop van wielen en rollen controleren Alle schroef- en boutverbindingen op dichtheid controleren	maandelijks
Hydrauliekinstallatie op lekkage controleren (wordt de max. hefhoogte bereikt?) Montage van de afvoerklep controleren Alle schroef- en boutverbindingen controleren	om de 3 maanden
Alle onderdelen van de mobiele heftafel op slijtage controleren en indien nodig defecte onderdelen vervangen Olie van de hydrauliekinstallatie vervangen Leesbaarheid van het typeplaatje controleren Inspectie door een competente technisch deskundige laten uitvoeren	jaarlijks

Olie en smeermiddeladviezen

Hydrauliekolie: ISO VG 22
Smeermiddelen: Universeel vet bijv. ARAL Aralub 2, BP Universeel vet L2, Energrease LS2, ESSO Beacon 2
Om de 6 maanden dient het oliepeil te worden gecontroleerd.
Afhankelijk van de temperatuur dienen de volgende olieën te worden gebruikt:

Temperatuur	**Olie**
- 5 °C – ca. +45 °C	L-HL 68 Hydraulic oil (equivalent aan ISO VG68)
-15 °C – ca. - 4 °C	L-HL 68 Hydraulic oil (equivalent aan ISO VG68)

Plaatsen van de mobiele elektrische heftafel

- Plaats het apparaat veilig op een vlakke en gladde ondergrond.
- Activeer – indien voorhanden – de vastzetrem aan de wielen. Borg de mobiele heftafel tegen wegrollen als geen remmen voorhanden zijn.
- Stuur alle lasten of aanbouwapparaten volledig omlaag. Plaats geen nog bewegende zwevende lasten.
- Onderbreek de verbinding tussen het apparaat en externe energiebronnen (bijv. netstekker of laadtoestel) en orden de kabels zodanig dat geen struikelvallen ontstaan.
- Houd uitgangen, vlucht- en reddingswegen altijd vrij. Plaats het apparaat niet in doorgangen of gevarenbereiken.
- Voer na de plaatsing een visuele controle uit (bijv. op lekkage of losse onderdelen) en verhelp de geconstateerde gebreken vóór het volgende gebruik.

Storingen en oorzaken

.

Storing	Oorzaak	Oplossing
Platform stuurt zelfstandig omlaag	lading te zwaar, overbelastingsklep werd geactiveerd	last verminderen
	daalklep sluit niet meer of draagvlak van de klepzitting dicht niet af vanwege verontreiniging	reinigen of vervangen
	hydraulische pomp werkt niet	pomp controleren
	accustekker niet aangesloten	sluit de accustekker aan
	te geringe lading van de accu	laad de accu op
Het platform kan niet omlaag worden gestuurd	platform of andere onderdelen geblokkeerd	alle beweeglijke onderdelen controleren
	daalklep niet correct afgesteld	correct afstellen
Lekkages	lek in de hydrauliekinstallatie	afdichten!
	daalklep sluit niet meer of klepaansluiting dicht niet af vanwege Verontreiniging	reinigen of vervangen
	klepopstelling niet correct	daalklep instellen
	drukontlastingsklep (pomp) lekt (pomp draait langzaam achteruit)	klep reinigen of vervangen
	afdichtingen versleten	afdichtingen vervangen
De last kan slechts langzaam worden neergelaten	te lage temperatuur – de olie in de hydrauliekinstallatie is te dik vloeibaar	eventueel dunnere olie invullen
	klep niet volledig geopend	bijstellen
	te weinig olie in de tank	olie bijvullen

Veiligheidscontroles

Veiligheidscontroles moeten door een gekwalificeerde persoon minstens eenmaal per jaar en/of volgens de betreffende nationale voorschriften of na een buitengewone gebeurtenis (botsing, neerstorten, overbelasting, reparatie) worden uitgevoerd. De mobiele elektrische heftafel moet zorgvuldig worden onderzocht op eventuele schade. De exploitant is er verantwoordelijk voor dat eventuele gebreken en beschadigingen direct worden verholpen.

Buiten bedrijf stellen

- Onderbreek de verbinding naar alle energiebronnen: trek de netstekker of het laadtoestel eruit en klem de batterij of de accu af resp. verwijder deze.
- Voer een lekkagecontrole uit. Neem eventueel lekkende vloeistoffen op en voer deze vakkundig af.
- Controleer alle slijtageonderdelen (bijv. rollen, afdichtingen, slangen) en documenteer de overeenkomstige toestand.
- Reinig het apparaat zorgvuldig.
- Controleer het vulniveau van de hydrauliekolie en vul zo nodig hydrauliekolie bij.
- Smeer alle niet gelakte mechanische onderdelen in met een dunne olie- of vetfilm.
- Smeer het apparaat volgens de onderhoudsvoorschriften.
- Actualiseer de documentatie: houd een checklist bij voor de buitenbedrijfstelling, voor resterende werkzaamheden en de volgende stappen van de controle of een hernieuwde inbedrijfstelling.
- Bepaal bij langere stilstandtijden geschikte onderhouds- en inspectie-intervallen voor de opslagperiode (bijv. maandelijkse visuele controle).

Opslag

- Sla het apparaat uitsluitend op in een droge en vorstvrije omgeving.
- Stuur alle lasten volledig omlaag en laat de druk uit het hydraulieksysteem af. Sla geen zwevende lasten op.
- Schakel het apparaat uit en borg het tegen abusievelijk herinschakelen. Onderbreek de verbinding naar alle externe energiebronnen (bijv. netstekker of laadtoestel).
- Bok het apparaat zodanig op dat de rollen vrij kunnen draaien.
- Bescherm het apparaat tegen corrosie en stof, bijvoorbeeld door het af te dekken met een dekzeil.
- Kenmerk het apparaat duidelijk met de informatie "Buiten bedrijf/opslag" en de betreffende datum. Documenteer regelmatige inspectie-intervallen (bijv. maandelijkse controles).
- Plaats zuigende materialen (bijv. houtresten of droge doeken) onder het apparaat om schade door lekkende bedrijfsmiddelen tijdens de opslag te voorkomen en eventueel lekkende olie op te nemen.
- Gebruikte, met olie of andere bedrijfsmiddelen verontreinigde materialen moeten volgens de voorschriften van de plaatselijke autoriteiten vakkundig worden afgevoerd.
- Voer voorafgaand aan een langere opslag de stappen voor de buitenbedrijfstelling uit.

Hernieuwde inbedrijfstelling

- Voer een visuele controle uit: controleer behuizing, leidingen, slangen en schroefverbindingen op scheuren, lekkage of losgeraakte onderdelen.
- Verwijder alle veiligheidsinrichtingen (bijv. afdekkingen, transportbeveiligingen) en waarborg dat alle beweeglijke onderdelen vrij kunnen bewegen.
- Controleer de hydrauliekolie op condenswatervorming en vervang de olie zo nodig.
- Breng de energieverzorging tot stand: sluit het apparaat aan op het stroomnet of laadtoestel resp. klem de batterij of accu aan en laad deze op. Let op dat kabels en stekkers onbeschadigd zijn.
- Controleer alle vulpeilen (hydrauliekolie reeds volgens de voorschriften gecontroleerd) en ontlucht het hydraulieksysteem zo nodig.
- Test alle veiligheidsinrichtingen, bijv. noodstop, nooddaalklep eindaanslagen, vergrendelingen en remmen.
- Voer direct na de hernieuwde inbedrijfstelling een volledige functietest uit.
- Documenteer de hernieuwde inbedrijfstelling: noteer de datum, de controleur en de resultaten en start de intervallen voor de verplichte onderhouds- en inspectiewerkzaamheden opnieuw.

Verwijdering/afvoer

- Schakel het apparaat vóór de demontage of buitenbedrijfstelling volledig druk- en spanningsloos. Tap alle bedrijfsmiddelen af en registreer deze volgens de voorschriften.
- Scheid alle afvalsoorten correct op fracties: batterijen/accu's, bedrijfsmiddelen (bijv. hydrauliekolie, vetten), elektrische/elektronische componenten, metaal- en kunststofonderdelen evenals verpakkingsmaterialen.
- Batterijen en accu’s: isoleer de polen of plak deze af, gebruik lekveilige containers en en bewaar resp. transporteer ze niet samen met metalen onderdelen.
- Olie en andere vloeistoffen: verzamel deze in dichte, duidelijk gekenmerkte verpakkingen. Voer ze in geen geval af via de riolering of de bodem. Geef ze uitsluitend af aan gecertificeerde afvoerbedrijven.
- Verbruikte batterijen en accumulatoren gelden als gevaarlijk afval omdat ze zowel het milieu als de gezondheid kunnen schaden. Bewaar reservebatterijen in speciale, dichte containers met een waarschuwingskenmerking en buiten het woon- en werkbereik. Geef ingezamelde oude batterijen en accumulatoren volgens de plaatselijke voorschriften af bij een toegelaten inzamelpunt of inrichting.
- Neem bij de buitenbedrijfstelling van het apparaat altijd de van toepassing zijnde wetten in acht van het land waarin het apparaat wordt gebruikt.
- Houd er rekening mee dat milieuschadelijk afval (bijv. hydrauliekolie) bij ondeskundige behandeling aanzienlijke negatieve uitwerkingen op het milieu en de gezondheid kan hebben.
- Bewaar het bewijs resp. de documentatie van de afvalverwijdering (bijv. hoeveelheden, afvalfracties, afvoerbedrijven) intern.

Explosietekening

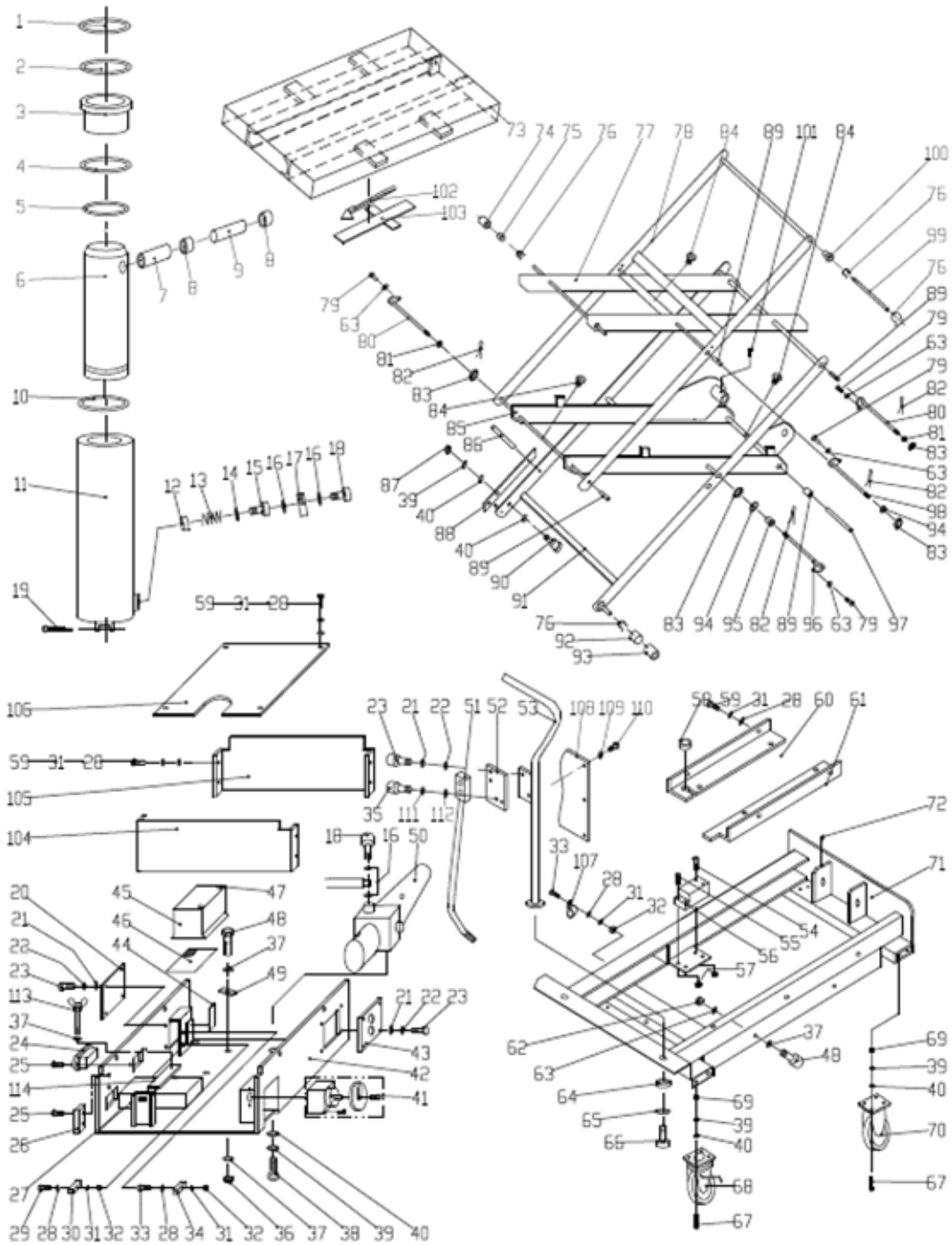

Specificatie

Model	**483914**	**483916**	**483918**
Capaciteit (kg)	1000	1000	650
Platform (mm)	520×1010	800×1200	520×1010
Minimale platformhoogte (mm)	480	430	510
Maximale platformhoogte (mm)	950	1220	1440
Slaghoogte (mm)	470	790	930
Motor (kW)	0,7	0,7	0,7
Arbeidscyclus van de hydraulische aandrijving	De hydraulische aandrijving van de mobiele heftafel mag per 10 minuten 3x omhoog en omlaag worden gestuurd.		
Ongevere aantal hefbewegingen bij volle last	40	40	40
Ongeveer benodigde tijd voor het heffen van de tafel (sec)	11	24	17
Wiel (mm, diameter)	150	200	150
Greephoogte (mm)	1180	1080	1180
Gewicht (kg)	169	240	230

Model	**841337**	**841339**
Capaciteit (kg)	1000	500
Platform (mm)	1200x800	1200x800
Minimale platformhoogte (mm)	520	520
Maximale platformhoogte (mm)	2000	2000
Slaghoogte (mm)	1480	1480
Motor (kW)	1,6	0,8
Arbeidscyclus van de hydraulische aandrijving	De hydraulische aandrijving van de mobiele heftafel mag per uur 10x omhoog en omlaag worden gestuurd.	
Ongevere aantal hefbewegingen bij volle last	60	90
Ongeveer benodigde tijd voor het heffen van de tafel (sec)	33	25
Wiel (mm, diameter)	200	200
Greephoogte (mm)	1089	1089
Gewicht (kg)	286	266

Betjeningsvejledning

- Elektrisk løftebordsvogn -

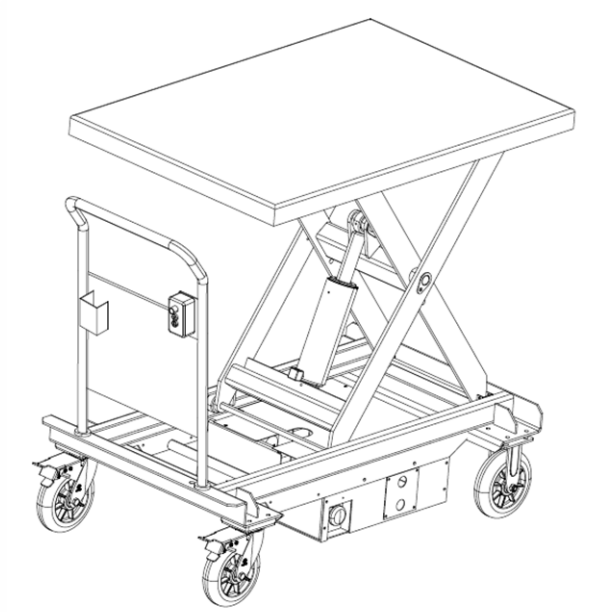

483914 / 483916 / 483918 / 841337 / 841339

Information

Tak, fordi du har valgt at købe vores produkt.

Før den elektriske løftebordsvogn tages i brug, skal den nye ejer have læst og forstået betjeningsvejledningen, og den elektriske løftebordsvogn skal altid håndteres i henhold til vejledningen.

Bemærk: Denne vejledning er beregnet til uddannet og kompetent personale. Vejledningen indeholder en beskrivelse af, hvordan produktet skal betjenes for at sikre lang levetid, instruktioner til korrekt brug samt en reservedelsliste. Vejledningen kan dog ikke erstatte brugerens faglige viden og ekspertise.

Læs vejledningen igennem og sæt dig grundigt ind i indholdet, før du tager den elektriske løftebords-vogn i brug. Opbevar vejledningen på et passende sted til fremtidig reference.

Hvis vejledningen eller advarsels- og sikkerheds-anvisningerne er beskadiget eller gået tabt, bedes du kontakte os for at få et nyt sæt.

INDHOLDSFORTEGNELSE

Forside	Sider
Generelle sikkerhedsanvisninger	4
Montering	6
Første ibrugtagning	7
Brug og drift	7
Vedligeholdelse	9
Anbefalinger vedrørende olie og smøremidler	9
Parkering af elektrisk løftebordsvogn	10
Fejl og årsager	11
Sikkerhedstests	12
Nedlukning	12
Opbevaring	13
Ibrugtagning efter nedlukning	14
Bortskaffelse	15
Samlingstegning	16
Specifikation	17

OBS:



Instruktionerne og sikkerhedsanvisningerne i betjeningsvejledningen skal overholdes og følges nøje. Manglende overholdelse, forkert betjening eller misbrug kan

medføre fare for operatøren eller tredjemand
forårsage skade på produktet og ejerens øvrige materiel.

Produktet må kun anvendes og vedligeholdes af personer, der

har de nødvendige kvalifikationer,
har læst og forstået betjeningsvejledningen,
er fortrolige med sikkerhedsreglerne for egen arbejdsstation,
har en passende arbejdsstation og arbejdsredskaber til rådighed.

Sikker betjening
For sikker betjening bedes alle advarsler og anvisninger i denne vejledning og på produktet overholdt, før det tages i brug.

- ALLE ANDRE PERSONER END OPERATØREN SKAL HOLDE AFSTAND TIL PRODUKTET UNDER BRUG!
- PRODUKTET MÅ KUN BETJENES AF PERSONER, DER ER FORTROLIGE MED BRUGEN HERAF!
- TAG IKKE PRODUKTET I BRUG, FØR DU HAR SIKRET DIG, AT DET ER I FEJLFRI STAND! KONTROLLÈR, AT HJUL, LØFTEMEKANISME, PLATFORM OG HÆVE- OG SÆNKEKONTROLLEN ER I FEJLFRI STAND.
- PRODUKTET MÅ IKKE ANVENDES PÅ SKRÅNENDE UNDERLAG.
- UNDGÅ, AT KROPSDELE KOMMER I KONTAKT MED LØFTEMEKANISMEN, IND UNDER PLATFORMEN ELLER IND UNDER LASTEN. PRODUKTET MÅ IKKE ANVENDES TIL TRANSPORT AF PERSONER!

Sikkerhedsanvisninger

- AF SIKKERHEDSMÆSSIGE ÅRSAGER BØR OPERATØREN BÆRE HANDSKER OG SIKKERHEDSSKO!
- PRODUKTET MÅ IKKE ANVENDES TIL TRANSPORT AF USTABIL ELLER LØST STABLET LAST!
- PRODUKTET MÅ UNDER INGEN OMSTÆNDIGHEDER OVERBELASTES!
- UNDGÅ ENSIDIG/TOPTUNG BELASTNING AF PRODUKTET OG AT LASTEN RAGER UD OVER PLATFORMEN!
- PRODUKTETS MAKSIMALE BÆREEVNE ER UNDER FORUDSÆTNING AF, AT LASTEN PÅ PLATFORMEN ER JÆVNT FORDELT OVER HELE PLATFORMEN MED CENTRERET TYNGDEPUNKT!
- SØRG FOR, AT VARENS LÆNGDE IKKE OVERSKRIDER PLATFORMENS LÆNGDE!
- NÅR PRODUKTET IKKE ER I BRUG, SKAL DU SÆNKE PLATFORMEN TIL DEN LAVESTE STILLING.
- HØJSPÆNDING! AFBRYD STRØMMEN PÅ BATTERIPAKKEN, FØR DU ÅBNER BETJENINGSPANELETS KONTROLBOKS.
- BATTERIKLEMMERNES AFDÆKNING MÅ IKKE FJERNES. DETTE KAN FORÅRSAGE KORTSLUTNING ELLER ELEKTRISK STØD.

OBS:



- Længerevarende gennemgående arbejde kan forårsage skade på hydraulikaggregatet.
- Indstil driften, hvis hydraulikoliens temperatur er for høj.
- Løfterammen er IKKE vandtæt og er beregnet til brug i tørre omgivelser.
- Løfterammen må IKKE stilles på et ujævnt eller skrånende underlag, da rammen mister sin stabilitet og dermed udgør en fare.
- HOLD ØJE MED lastens tilstand. Hvis den er ustabil, skal du indstille driften.

Montering

1.

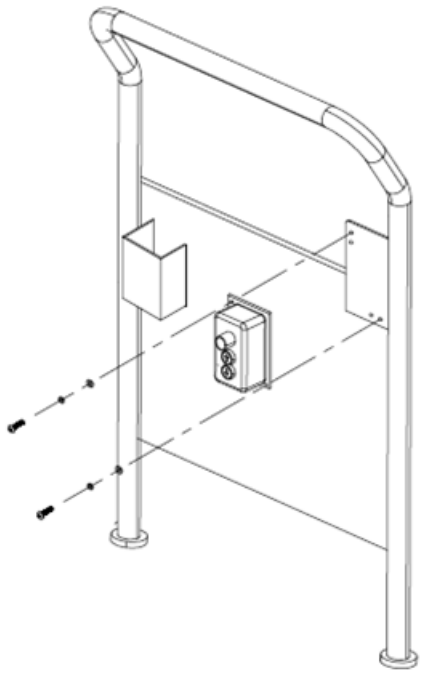

2.

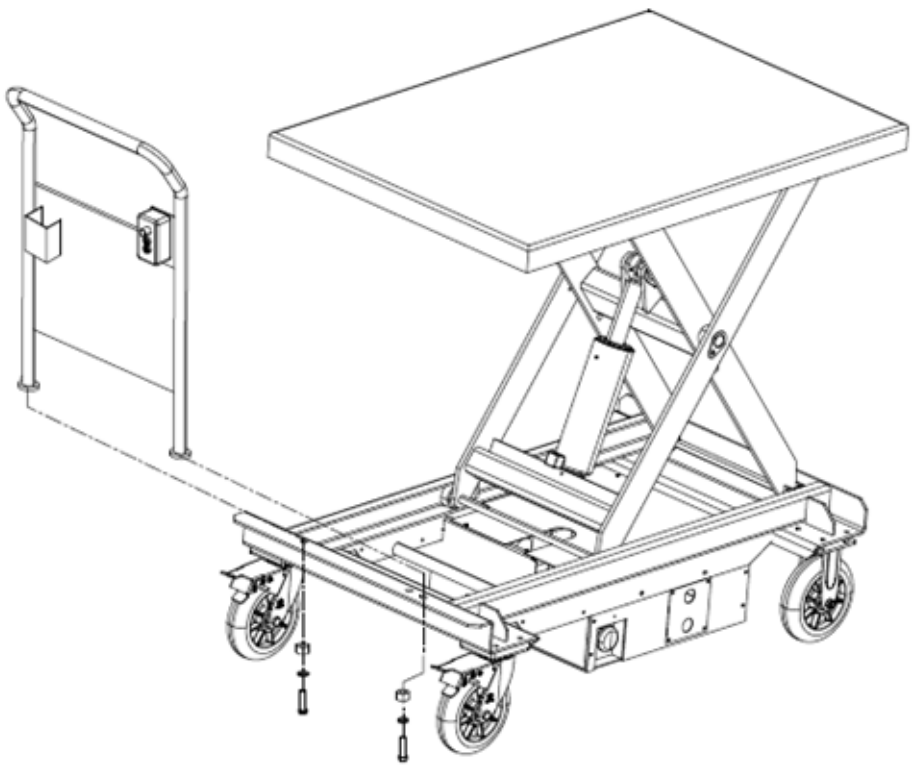

Første ibrugtagning

- Kontrollér alle leverede komponenter for eventuelle transportskader.
- Tjek, om alle sikkerhedsanvisninger og typeskilte på produktet er læselige. Udskift manglende eller beskadigede mærkater.
- Test, om alle betjeningselementer og funktionsdele virker.
- Kontrollér, om alle sikkerhedsrelevante forbindelser (f.eks. skruer, stikforbindelser) er korrekt spændt/forbundet.
- Afprøv uden last, om alle produktets funktioner virker (f.eks. hæve/sænke, styre, bremse, nødstop/nødsænkning).
- Anmeld straks eventuelle transportskader eller manglende dele til fragtmanden.
- Du skal sikre dig, at anvendelsesstedets underlag er plant, har den nødvendige bæreevne og tilstrækkelig med plads.
- Anvend passende løfteudstyr og de hertil indrettede løfte- og surringspunkter. Sørg for at sikre produktet mod at vælte eller skride ud. Emballageaffaldet skal sorteres efter materiale og bortskaffes i de relevante affaldsbeholdere, som stilles til rådighed af de lokale miljømyndigheder. For at undgå miljøforurening er det forbudt at henkaste affald.

Brug og drift

Før du kører med produktet eller hæver eller sænker lasten:
Anmod personer om at forlade fareområdet.
Giv et advarselssignal, hvis personer er i fare.
Hvis de udsatte personer ikke forlader fareområdet, skal du straks standse brugen af produktet.

Brug og drift

HÆVE / SÆNKE løftebordsvogn

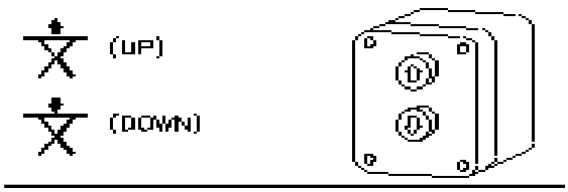

OPLADNING AF BATTERI

- Kontrollér batteriet for batterivæske.
- Frakobl batteripakken.
- Tilslut batteripakkens opladningsstik til batteriopladeren.

Regelmæssig kontrol gør det muligt at forebygge og afhjælpe fejl på produktet i rette tid. Dette forlænger levetiden og sikrer optimal drift. Kontrollér produktet ved skifteholdets start, og før brug, for at sikre, at det fungerer korrekt, og at der ikke er skader eller mangler.

Foretag følgende kontroller:

- Foretag visuel kontrol af de enkelte komponenter for revner, deformitet eller andre skader.
- Sørg for, at hjulene fungerer korrekt og kører let.
- Kontrollér, om alle skruer og møtrikker er spændt korrekt.
- Undersøg hydrauliksystemet for eventuelle lækager.
- Kontrollér hydraulikolieniveauet og fyld olie på, hvis nødvendigt.
- Sørg for, at alle skilte og advarsler er intakte og let læselige.
- Vær opmærksom på usædvanlige lyde eller fejl i funktioner under brug.
- Indberet straks konstaterede skader eller mangler til din overordnede.
- Stop med at anvende produktet straks, hvis det har sikkerhedsrelevante skader eller mangler og sørg for, at produktet bliver repareret, før det tages i brug igen.

Vedligeholdelse

Sikkerhedsanvisning:
Før inspektion og vedligeholdelse skal al last fjernes fra løftebordsvognen.

Vedligeholdelse og inspektion	Intervaller for inspektion
Kontrollér, at betjeningselementerne fungerer korrekt Kontrollér tilstanden for hjul og hjulaksler	Hver dag eller før brug
Smør led og lejer Kontrollér, at hjulene fungerer korrekt og løber let Kontrollér, at alle skrue- og boltforbindelser er spændt korrekt	Hver måned
Kontrollér det hydrauliske system for lækager (er det muligt at nå maksimal løftehøjde?) Kontrollér udluftningsventilens anordning Kontrollér alle skrue- og boltforbindelser	Hver 3. måned
Kontroller alle løftebordsvognens dele for slitage og udskift defekte dele, hvis nødvendigt. Skift olie i det hydrauliske system Kontroller, at typeskiltet er let læseligt Inspektion skal foretages af en kompetent teknisk ekspert	Hvert år

Anbefalinger vedrørende olie og smøremidler

Hydraulikolie ISO VG 22
Smøremiddel: Universalfedt, f.eks. ARAL Aralub 2, BP Universalfedt, L2, Energrease LS2, ESSO Beacon 2
Oliestanden skal kontrolleres hver 6. måned. Afhængigt af temperaturen skal følgende olier anvendes:

Temperatur	Olie
- 5°C – ca. +45°C	L-HL 68 Hydraulic oil (i henhold til ISO VG68)
-15°C – ca. - 4°C	L-HL 68 Hydraulic oil (i henhold til ISO VG68)

Parkering af elektrisk løftebordsvogn

- Parkér produktet sikkert på et plant og glat underlag.
- Aktivér hjulenes parkeringsbremse, hvis tilgængelige. Hvis hjulene ikke har bremser, skal du sikre løftebordsvognen mod at trille.
- Sænk al last eller tilsluttet tilbehør helt ned. Undgå at placere last i svævende position.
- Frakobl eksterne strømkilder (f.eks. strømstik eller oplader) og arranger kablerne, så de ikke udgør snublerisiko.
- Sørg altid for at holde udgange, flugt- og redningsvej fri. Parkér ikke produktet i gennemgangsarealer eller i fareområder.
- Efter parkering skal du foretage en visuel kontrol (f.eks. for lækager eller løse dele) og udbedre eventuelle fejl før næste brug.

Fejl og årsager

.

Fejl	Årsag	Afhjælpning
Platformen sænkes af sig selv	For tung last, overtryksventil har reageret	Reducér lastens vægt
	Sænkeventilen lukker ikke eller ventilens tætningsflade slutter ikke tæt på grund af snavs	Renses for snavs eller udskiftes
	Hydraulikpumpen virker ikke	Kontrollér pumpen
	Batteripakken er ikke tilsluttet	Tilslut batteripakken
	For lavt batteriniveau	Oplad batteriet
Platformen kan ikke sænkes	Platformen eller andre dele er blokeret	Kontrollér alle bevægelige dele
	Sænkeventilen er ikke korrekt justeret.	Foretag korrekt indstilling.
Utætte steder	Lækage i hydrauliksystemet	Sørg for at tætne!
	Sænkeventilen lukker ikke eller ventilforbindelsen slutter ikke tæt på grund af snavs	Ventilforbindelsen renses eller udskiftes
	Ventilplacering ikke korrekt	Justér sænkeventilen
	Trykudligningsventil (pumpe) er utæt (pumpen drejer langsom baglæns)	Ventilen renses eller udskiftes
	Tætningerne er slidte	Tætningerne udskiftes
Lasten kan kun sænkes langsomt	For lav temperatur – olien i det hydrauliske system er for tyktflydende	Fyldt evt. anden olie på, der er mere tyndtflydende
	Ventilen er ikke helt åben	Sørg for at justere
	For lidt olie i beholderen	Påfyld olie

Sikkerhedstests

Der skal udføres sikkerhedstests af en kvalificeret person mindst en gang om året og/eller i henhold til de relevante nationale bestemmelser eller efter en usædvanlig hændelse (kollision, fald, overbelastning, reparation). Den elektriske løftebordsvogn skal undersøges grundigt for eventuelle skader. Ejeren er ansvarlig for, at eventuelle mangler eller skader udbedres med det samme.

Indstilling af drift

- Afbryd alle energikilder: Træk strømstikket eller opladeren ud, og frakobl eller tag batteriet ud.
- Foretag en lægkagetest. Eventuelt udsivende væske opsamles og bortskaffes på korrekt vis.
- Undersøg alle sliddele (f.eks. hjul, tætninger, slanger) og dokumentér deres tilstand.
- Foretag en grundig rengøring af produktet.
- Kontrollér hydraulikolieniveauet og fyld eventuelt olie på.
- Påfør et tyndt lag olie eller fedt på alle ikke lakerede mekaniske dele.
- Smør enheden med olie i henhold til vedligeholdelsesinstruktionerne.
- Opdatér dokumentationen: Opdatér tjeklisten mht. nedlukning, resterende arbejde samt de næste trin i forbindelse med kontrol eller ibrugtagning efter nedlukning.
- I længere perioder med stilstand skal der fastlægges passende vedligeholdelses- og inspektionsintervaller for lagringsperioden (f.eks. månedlig visuel kontrol).

Opbevaring

- Produktet skal opbevares tørt og frostfrit.
- Sænk alle laster helt ned og fjern trykket i det hydrauliske system. Opbevar ikke svævende last.
- Sluk for produktet og sørg for at sikre det mod utilsigtet gentilkobling. Frakobl alle eksterne energikilder (f.eks. strømstik eller oplader).
- Klods produktet op, så hjulene kan dreje frit.
- Beskyt produktet mod rust og støv, f.eks. ved at dække det til med en presenning.
- Anbring en tydelig seddel på produktet med teksten ”Ude af drift / under opbevaring” og den pågældende dato. Sørg for at fastlægge og notere regelmæssige kontrolintervaller (f.eks. månedlige kontroller).
- For at undgå udslip af driftsmidler under opbevaring skal du lægge absorberende materiale (f.eks. træflis eller tørre klude) under produktet for at opsamle eventuelt udsivende olie.
- Brugte materialer, der er kontamineret med olie eller andre stoffer, skal bortskaffes korrekt i henhold til de lokale bestemmelser.
- Ved længere tids opbevaring skal du forinden have udført trinene til nedlukning.

Ibrugtagning efter nedlukning

- Foretag visuel kontrol: Kontrollér kabinet, ledninger, slanger og skruesamlinger for revner, utæthed eller løse dele.
- Fjern alle sikkerhedsanordninger (f.eks. afdækninger, transportsikringer) og sørg for, at alle bevægelige dele kan bevæges frit.
- Kontroller hydraulikolien for kondens og foretag eventuelt olieskift.
- Etablér energiforsyningen: Tilslut produktet til strømforsyningen eller opladeren, eller tilslut batteriet og oplad det. Sørg for, at kabler og stik er ubeskadigede.
- Kontrollér alle væskestande (hydraulikolie er allerede kontrolleret i henhold til specifikationerne) og udluft eventuelt hydrauliksystemet.
- Test alle sikkerhedsanordninger, f.eks. nødstop, nødsænkning, stopanslag, låse og bremser.
- Udfør en fuld funktionstest umiddelbart efter ibrugtagning efter nedlukning.
- Dokumentér ibrugtagning efter nedlukning: Notér dato, navn på testperson og testresultater samt forfaldsdatoen for de næste vedligeholdelses- og inspektionsintervaller.

Bortskaffelse

- Før demontering eller udafdrifttagning skal produktet være fuldstændig tryk- og spændingsfrit. Driftsmidler aftappes ned i en egnet beholder.
- Al affald skal kildesorteres i fraktioner: Batterier, driftsmidler (f.eks. hydraulikolie, smørefedt), elektriske/elektroniske komponenter, metal- og plastdele samt emballagematerialer.
- Batterier: Batteripolerne isoleres eller tapes over, anvend lækagesikre beholdere, der ikke må opbevares eller transporteres sammen med metalliske dele.
- Olie og andre væsker: Opsamles i tætte, tydeligt markerede beholdere. Olie og andre væsker må aldrig hældes i kloaksystemet eller udledes i jorden. De skal altid afleveres til certificerede affaldshåndteringsvirksomheder.
- Brugte batterier og akkumulatorer er farligt affald, der både kan skade miljøet og vores sundhed.
  Ekstrabatterier skal opbevares i specielle, tætte beholdere forsynet med advarselsmærkat, uden for bolig- og arbejdsområder.
  Indsamlede brugte batterier og akkumulatorer skal afleveres til et godkendt indsamlingssted eller en godkendt miljøstation i henhold til de lokale bestemmelser.
- Hvis produktet tages ud af drift, skal du altid overholde de gældende lovbestemmelser i det land, hvor produktet anvendes.
- Vær opmærksom på, at miljøfarligt affald (f.eks. hydraulikolie) kan have betydelige negative konsekvenser for miljøet og sundheden, hvis det håndteres forkert.
- Opbevar bekræftelse eller dokumentation for bortskaffelsen (f.eks. mængder, affaldsfraktioner, affaldsindsamlingsvirksomhed) internt.

Samlingstegning

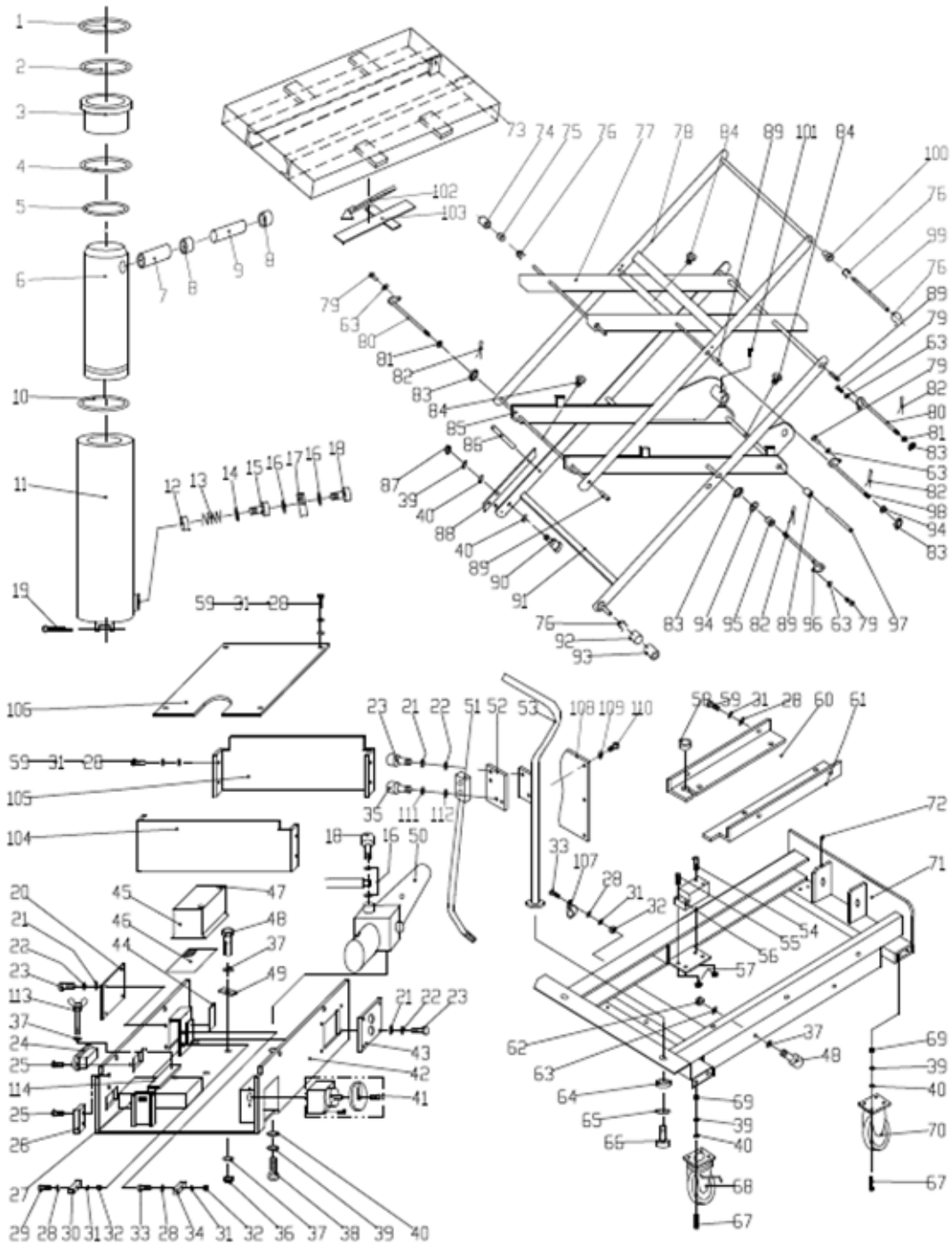

Specifikation

Model	**483914**	**483916**	**483918**
Kapacitet (kg)	1000	1000	650
Platform (mm)	520×1010	800×1200	520×1010
Platformshøjde min. (mm)	480	430	510
Platformshøjde maks. (mm)	950	1220	1440
Løft (mm)	470	790	930
Motor (KW)	0,7	0,7	0,7
Arbejdscyklus for hydraulisk drivenhed	Løftebordsvognens hydrauliske drivenhed må køres op og ned 3 gange hvert 10. minut		
Omtrentligt antal løft ved fuld belastning	40	40	40
Bordets omtrentlige løftetid (sek)	11	24	17
Hjul (mm, diameter)	150	200	150
Håndtagshøjde (mm)	1180	1080	1180
Vægt (kg)	169	240	230

Model	**841337**	**841339**
Kapacitet (kg)	1000	500
Platform (mm)	1200x800	1200x800
Platformshøjde min. (mm)	520	520
Platformshøjde maks. (mm)	2000	2000
Løft (mm)	1480	1480
Motor (KW)	1,6	0,8
Arbejdscyklus for hydraulisk drivenhed	Løftebordsvognens hydrauliske drivenhed må køres op og ned 10 gange i timen	
Omtrentligt antal løft ved fuld belastning	60	90
Bordets omtrentlige løftetid (sek)	33	25
Hjul (mm, diameter)	200	200
Håndtagshøjde (mm)	1089	1089
Vægt (kg)	286	266

kaiserkraft

Bruksanvisning

- Elektriskt mobilt lyftbord -

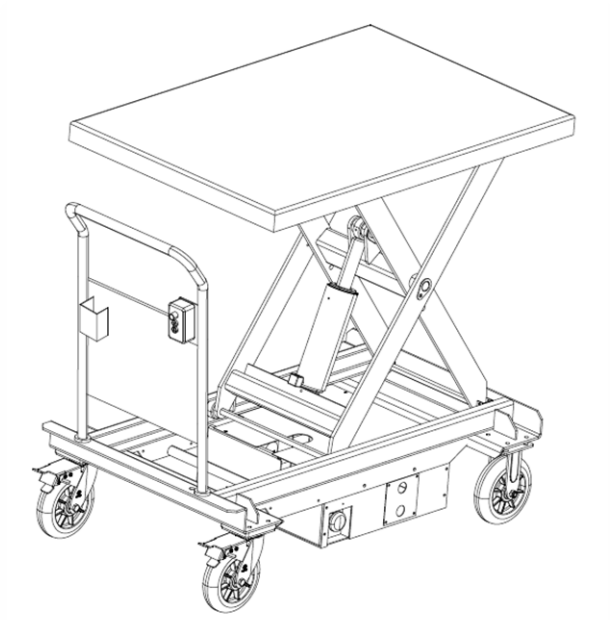

483914 / 483916 / 483918 / 841337 / 841339

Information

Tack för att du har valt att köpa vår produkt.

Innan det elektriska mobila lyftbordet används måste den nya ägaren/driftansvarig läsa och förstå den här bruksanvisningen och alltid arbeta enligt den.

OBS: Den här anvisningen är avsedd för utbildad och kompetent personal. Den beskriver korrekt användningssätt för att säkerställa en lång livslängd och innehåller anvisningar om korrekt användning av produkten, samt en komponentlista. Den här anvisningen en kan dock inte ersätta användarens sakkunskaper och fackkunskaper.

Läs igenom hela den här anvisningen och bekanta dig med den innan du tar det elektriska mobila lyftbordet i drift. Förvara alltid de här anvisningen på en lämplig plats så att du har den tillgänglig senare.

Om den här anvisningen eller varningsdekaler eller informationsdekaler har förlorats eller skadats, kontakta oss för att få nya.

INNEHÅLLSFÖRTECKNING

Titelsida	**Sidor**
Allmänna säkerhetsanvisningar	**4**
Montering	**6**
Första idrifttagning	**7**
Användning och drift	**7**
Underhåll	**9**
Rekommenderade oljor och smörjmedel	**9**
Uppställning av det elektriska mobila lyftbordet	**10**
Felfunktioner och orsaker	**11**
Säkerhetskontroller	**12**
Driftuppehåll	**12**
Lagring	**13**
Återta i drift efter urdrifttaging	**14**
Avfallshantering	**15**
Sprängskiss	**16**
Specifikation	**17**

BEAKTA:



Instruktionerna och säkerhetsanvisningarna i den här bruksanvisningen måste ovillkorligen beaktas och följas. Om den ignoreras eller vid användarfel eller missbruk finns det risk för faror

för operatören eller tredje part.
för maskinen eller andra sakvärden hos driftansvarig.

Maskinen får endast användas och underhållas av personer som:

är kvalificerade för detta arbete.
har läst och förstått den här bruksanvisningen.
är förtrogna med säkerhetsbestämmelserna på den egna arbetsplatsen.
har tillgång till en lämplig arbetsstation och verktyg.

Anvisningar för säkert brukande;
För att uppnå ett säkert brukande ber vi dig att du, innan användningen, beaktar alla varningsskyltar och anvisningar i den här beskrivningen och på maskinen.

- ANDRA PERSONER ÄN OPERATÖREN MÅSTE HÅLLA AVSTÅND TILL MASKINEN NÄR DEN ANVÄNDS!
- ENDAST PERSONER SOM ÄR FÖRTROGNA MED MASKINEN FÅR ANVÄNDA DEN!
- TA BARA MASKINEN I DRIFT OM DU FÖRST HAR ÖVERTYGAT DIG OM ATT DEN ÄR I ETT OKLANDERLIGT SKICK! VAR SÄRSKILT UPPMÄRKSAM PÅ SKICKET HOS HJULEN; LYFTANORDNINGEN; PLATTFORMEN OCH HÖJNINGS- OCH SÄNKINGSKONTROLLEN.
- ANVÄND ALDRIG MASKINEN PÅ SLUTTANDE UNDERLAG.
- SE OVILLKORLIGEN TILL ATT KROPPSDELAR ALDRIG KAN KOMMA IN I LYFTMEKANISMEN, UNDER PLATTFORMEN ELLER UNDER LASTEN. TRANSPORTERA ALDRIG PERSONER!

- FÖR SIN EGEN SÄKERHET SKA OPERATÖREN BÄRA HANDSKAR OCH SKYDDSSKOR!
- TRANSPORTERA INGA INSTABILA ELLER LÖST STAPLADE LASTER!
- MASKINEN FÅR ABSOLUT INTE ÖVERBELASTAS!
- LASTA ALDRIG MASKINEN PÅ EN SIDA/FRAMTUNGT ELLER UTSTICKANDE UTANFÖR MASKINEN!
- MASKINENS KAPACITET FÖRUTSÄTTER EN TRANSPORT MED KORREKT BALANSERAD LAST MED TYNGDPUNKTEN I PLATTFORMENS MITT!
- SÄKERSTÄLL ATT PLATTFORMENS LÄNGD ÖVERENSTÄMMER MED VARANS LÄNGD!
- SÄNK NÄR MASKINEN INTE ANVÄNDS NER PLATTFORMEN TILL DET LÄGSTA LÄGET!
- HÖGSPÄNNING! KOPPLA IFRÅN FÖRBINDELSEN VID BATTERIUTTAGET INNAN DU ÖPPNAR MANÖVERPANELENS STYRDOSA.
- TA INTE BORT LOCKET TILL BATTERIKLÄMMORNA. DET KAN LEDA TILL EN KORTSLUTNING ELLER EN ELSTÖT.

BEAKTA:



- Längre kontinuerligt arbete kan orsaka skador på hydraulikaggregatet.
- Avbryt driften om hydrauloljans temperatur är för hög.
- Lyftstativet är INTE vattentätt och är avsett för användning i torr miljö.
- Ställ INTE upp lyftstativet på en sluttande eller lutande yta eftersom det i så fall inte kan kontrolleras och utgör en riskkälla.
- OBSERVERA lastens tillstånd. Om den blir instabil, avbryt driften.

Montering

1.

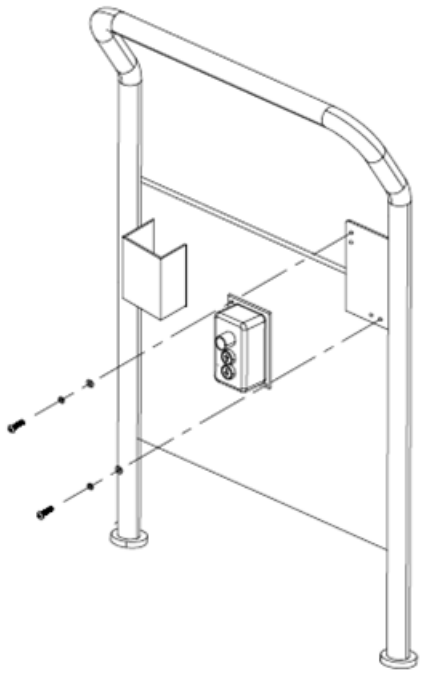

2.

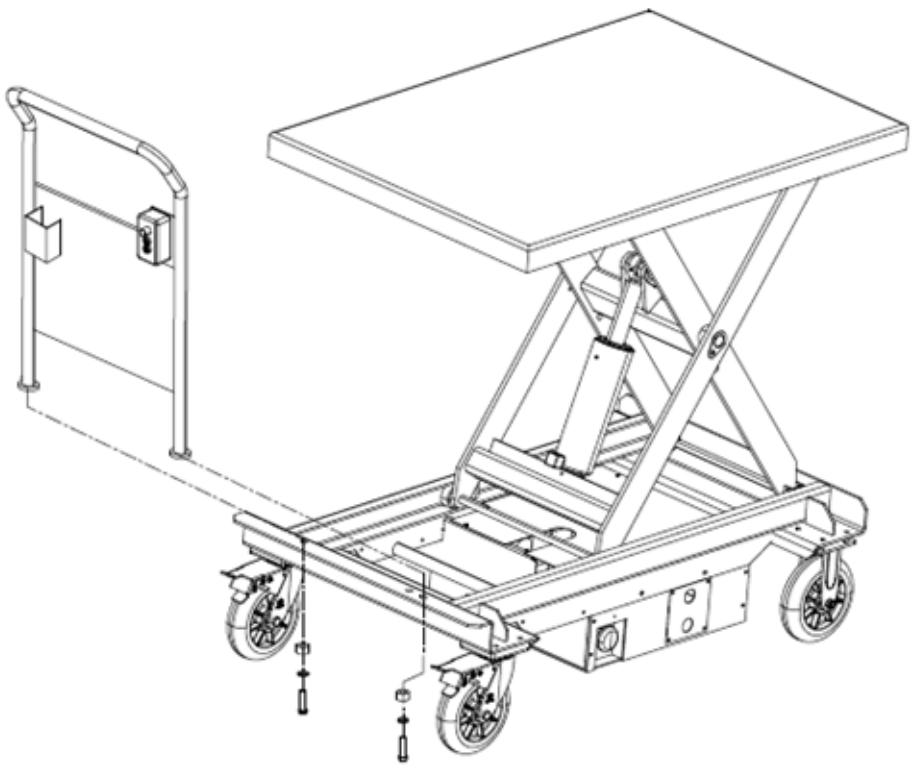

Första idrifttagning

- Kontrollera alla leverareade komponenter avseende eventuella transportskador.
- Kontroller att alla säkerhets- och typskyltar är läsliga. Byt ut markeringar som saknas eller är skadade.
- Kontrollera funktionen hos alla manöverelement och funktionsdelar.
- Kontrollera att alla säkerhetsrelevanta förbindningar (t.ex. skruvar, stickförbindningar) sitter fast ordentligt.
- Kontrollera alla funktioner utan last (t.ex. höja/sänka, styra, bromsa, nödstopp/nödsänkning).
- Rapportera omedelbart eventuella transportskador eller komponenter som saknas till speditören.
- Säkerställ att användningsplatsen har tillräcklig bärkraft, är plan och ha tillräckligt med fritt utrymme.
- Använd lämpliga lyftanordningar och fäst dessa endas vid de avsedda lyft- respektive surrningspunkterna. Säkra maskinen så att den inte kan tippa eller glida. Sortera förpackningsmaterialen enligt material och avfallshantera dem i de respektive uppsamlingsbehållarna som tillhandahålls av de lokala miljömyndigheterna. För att undvika miljöföroreningar är det förbjudet att kasta bort avfall på ett okontrollerat sätt.

Användning och drift

Innan maskinen förflyttas eller lasten höjs eller sänks:
Anvisa personer att lämna riskområdet.
Ge en varningssignal om det finns risk för fara för personer.
Om personerna som utsätts för fara inte lämnar riskområdet måste maskinen omedelbart stoppas.

Användning och drift

HÖJA BORD/SÄNKA BORD

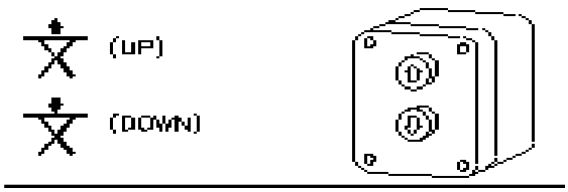

LADDA BATTERIET

- Kontrollera nivån hos batterivätskan.
- Koppla ifrån batteriuttaget.
- Anslut batteriuttagets laddningsuttag till batteriladdaren.

Regelbundna kontroller gör det möjligt att tidigt upptäcka fel och störningar på maskinen och avhjälpa dem. På så sätt förlängs livslängden och en säker drift säkerställs.
Kontrollera vid början av varje skift innan maskinen används att den är funktionsduglig och om det finns eventuella skador eller brister.

Utför då följande kontroller:

- Kontrollera alla komponentgrupper visuellt med avseende på sprickor, deformationer eller andra skador.
- Försäkra dig om att hjulen fungerar korret och löper lätt.
- Kontrollera att alla skruvar och muttrar är ordentligt åtdragna.
- Undersök om det finns eventuella otätheter i hydraulsystemet.
- Kontrollera hydrauloljenivån och fyll på olja om det behövs.
- Säkerställ att alla skyltar och varningsanvisningar är kompletta och läsbara.
- Var under användningen uppmärksam på ovanliga ljud eller avvikelser hos funktionerna.
- Rapportera omedelbart konstaterade skador eller brister till din förman.
- Ta omedelbart maskiner med säkerhetsrelevanta skador eller brister ur drift och ordna så att de repareras innan nästa användning.

Underhåll

Säkerhetsanvisning:
Innan inspektions- och underhållsarbeten utförs måste alla laster tas bort från det elektriska mobila lyftbordet.

Underhåll och inspektion	Inspektionsintervall
Kontrollera att manöverelementen fungerar felfritt. Kontrollera hjulens och hjulaxlarnas skick.	Dagligen eller innan användning
Smörj leder och lager. Kontrollera att hjul och rullar fungerar och går lätt. Kontrollera att alla skruv- och bultförbindningar sitter tätt.	Varje månad
Kontrollera om det finns läckor i hydraulsystemet. (Uppnås den maximala lyfthöjden?) Kontrollera utloppsventilens anordning. Kontrollera alla skruv- och bultförbindningar.	Var 3:e månad
Kontrollera det elektriska mobila lyftbordets alla delar avseende förslitning och byt ut defekta delar vid behov. Byt olja i hydraulsystemet och kontrollera att typskylten är läsbar. Ordna med en inspektion utförd av en kompetent teknisk expert.	Årligen

Rekommenderade oljor och smörjmedel

Hydraulolja: ISO VG 22
Smörjmedel: Universalfett t.ex. ARAL Aralub 2, BP Universalfett L2, Energrease LS2, ESSO Beacon 2
Oljenivån ska kontrolleras med intervall på 6 månader. Följande oljor ska användas beroende på temperaturen:

Temperatur	Olja
- 5°C – ca +45°C	L-HL 68 Hydraulic oil (motsvarande ISO VG68)
-15°C – ca - 4°C	L-HL 68 Hydraulic oil (motsvarande ISO VG68)

Uppställning av det elektriska mobila lyftbordet

- Ställ upp maskinen på ett säkert sätt på en jämn och plan yta.
- Dra, om de är monterade, åt parkeringsbromsarna på hjulen. Om det inte finns några bromsar, säkra det mobila lyftbordet så att det inte kan rulla iväg.
- Sänk ner alla laster och monterade redskap helt. Ställ inte ner laster svävande.
- Koppla ifrån maskinen från externa energikällor (t.ex. nätkontakt eller laddare) och placera kablarna så att de inte utgör en snubbelrisk.
- Håll alltid utgångar, flykt- och utrymningsvägar fria. Ställa inte upp maskinen i genomfarter eller riskområden.
- Utför en syning efter uppställningen (t.ex. avseende läckage eller lösa delar) och avhjälp konstaterade brister innan nästa användning.

Felfunktioner och orsaker

.

Fel	Orsak	Åtgärd
Plattformen sänks av sig självt.	Lasten är för tung, överlastventilen har löst ut.	Reducera lasten.
	Sänkningsventilen stänger inte längre eller så tätar ventilsätets yta inte längre på grund av nedsmutsning.	Gör rent eller byt ut.
	Hydraulikpumpen arbetar inte.	Kontrollera pumpen.
	Batteriuttaget inte anslutet.	Anslut batteriuttaget.
	För låg laddningsnivå hos batteriet.	Ladda batteriet.
Det går inte att sänka plattformen.	Plattformen eller andra delar är hindrade.	Kontrollera alla rörliga delar.
	Sänkningsventilen är inte korrekt justerad.	Ställ in på korrekt sätt.
Otäta ställen	Läcka i hydralsystemet	Täta!
	Sänkningsventilen stänger inte längre eller så tätar ventilanslutningen inte längre på grund av nedsmutsning.	Gör rent eller byt ut.
	Ventilanordningen är inte korrekt.	Ställ in sänkningsventilen.
	Tryckavlastningsventilen (pump) läcker (pumpen roterar långsam bakåt)	Gör rent eller byt ut ventilen
	Tätningar slitna	Byt ut tätningar.
Lasten kan bara sänkas långsamt.	För låg temperatur – oljan i hydraulsystemet är för tjockflytande.	Fyll ev. på en mer tunnflytande olja.
	Ventilen är inte helt öppen.	Justera
	För lite olja i behållaren	Fyll på olja.

Säkerhetskontroller

Säkerhetskontroller måste utföras av en kvalificerad person, minst en gång per år och/eller enligt de respektive nationella föreskrifterna efter en ovanlig händelse (kollision, fall, överlast, reparation). Det elektriska mobila lyftbordet måste undersökas grundligt avseende eventuella skador. Driftansvarig är ansvarig för att eventuella brister eller skador avhjälps omedelbart.

Driftuppehåll

- Koppla ifrån alla energikällor: Dra ut nätkontakten eller laddaren och koppla loss resp., ta ut batteriet eller det uppladdningsbara batteriet.
- Utför en läckagekontroll. Samla upp eventuella vätskor som har trängt ut och avfallshantera dem på sakkunnigt sätt.
- Kontrollera alla slitdelar (t.ex. hjul, tätningar, slangar) och dokumentera deras skick.
- Gör rent maskinen grundligt.
- Kontrollera hydrauloljenivån och fyll på hydraulolja om det behövs.
- Styrk på en tunn olje- eller fettfilm på alla mekaniska delar som inte är lackerade.
- Smörj maskinen enligt underhållsanvisningarna.
- Uppdatera dokumentationen: Följ checklistan för driftuppehåll, återstående resterande arbeten samt de arbetsmoment för kontroll och återtagande i drift, vilka ska utföras inom den närmaste tiden.
- Bestäm vid en längre stilleståndstid lämpliga underhålls- och inspektionsintervaller för lagringspausen (t.ex. en syning varje månad).

Lagring

- Maskinen får endast lagras i en torr och frostfri miljö.
- Sänk ner alla laster fullständig och släpp ut trycket ur hydralsystemet. Lagra inga svävande laster.
- Stäng av maskinen och säkra den mot oavsiktlig återinkoppling. Koppla ifrån alla externa energikällor (t.ex. nätkontakt eller laddare).
- Bocka upp maskinen så att hjulen kan rotera fritt.
- Skydda maskinen mot korrosion och damm, till exempel genom att täcka över den med en presenning.
- Märk maskinen på ett tydligt sätt med anvisningen ”Ur drift/lagring” och det respektive datumet. Dokumentera regelbundna kontrollintervall (t.ex. kontroller varje månad).
- För att undvika att produktionsmedel läcker ut under lagringen, lägg absorberande material (t.ex. trärester eller torra trasor) under maskinen för att fånga upp eventuell olja som läker ut.
- Förbrukade material som är förorenade med olja eller andra produktionsmedel ska avfallshanteras på ett sakkunnigt sätt enligt de lokala myndigheternas föreskrifter.
- Utför innan en lagring arbetsmomenten för driftuppehåll.

Återta i drift

- Utför en syning: Kontrollera höljen, ledningar, slangar och förskruvningar avseende sprickor, läckor eller lösa delar.
- Ta bort alla säkerhetsanordningar (t.ex. skydd, transportsäkringar) och säkerställ att alla rörliga delar kan röra sig fritt.
- Kontrollera om det finns kondensvatten i hydrauloljan och byt olja vid behov.
- Upprätta energiförsörjningen: Anslut maskinen till elnätet eller laddaren resp. anslut batteriet eller det uppladdningsbara batteriet och ladda det. Se till att kablar och kontakter är oskadade.
- Kontrollera alla nivåer (hydrauloljan kontrollerad enligt anvisning) och avlufta hydraulsystemet vid behov.
- Testa alla säkerhetsanordningar, t.ex. nödstopp, nödsänkning, ändstopp, spärrar och bromsar.
- Utför ett fullständigt funktionstest omedelbart efter att maskinen har återtagits i drift.
- Dokumentera återtagandet i drift: Notera datum, kontroller och resultat och inled de underhålls- och provningsintervallen som ska utföras på nytt.

Avfallshantering

- Gör maskinen fullständigt trycklös och spänningsfri innan demontering eller urdrifttagning. Töm ur alla produktionsmedel och protokollera dessa korrekt.
- Sortera samtligt avfall enligt grupper: batterier/uppladdningsbara batterier, produktionsmedel (t.ex. hydraulolja, fetter), elektrisk/elektroniska komponenter, metall- och plastdelar samt förpackningsmaterial.
- Batterier och uppladdningsbara batterier: Isolera eller tejpa över polerna, använd läckagesäkra behållare och lagra resp. transportera inte dessa tillsammans med metalldelar.
- Oljor och andra vätskor: Samla upp dessa i täta, unikt märkta kärl. Töm absolut inte ut dem i avloppssystem eller i marken. De ska uteslutande lämnas till certifierade företag för avfallshantering.
- Förbrukade batterier och ackumulatorer är farligt avfall eftersom de kan skada både miljön och hälsan.
  Förvara ersättningsbatterier i speciella, täta behållare ed varningsmärkning, utanför bostads- och arbetsutrymmen.
  Lämna enligt de lokala föreskrifterna in insamlade gamla batterier och ackumulatorer till ett godkänt insamlingsställe eller inrättning.
- Observera när maskinen tas ur drift alltid de gällande lagstadgade föreskrifterna i det land där maskinen används.
- Observera att miljöfarligt avfall (t.ex. hydraulolja) kan leda till omfattande negativa effekter på miljö och hälsa om det inte hanteras på rätt sätt.
- Behåll och förvara intyget resp. dokumentationen avseende avfallshanteringen (t.ex. mängder, avfallsgrupp, avfallshanteringsföretag) internt.

Sprängskiss

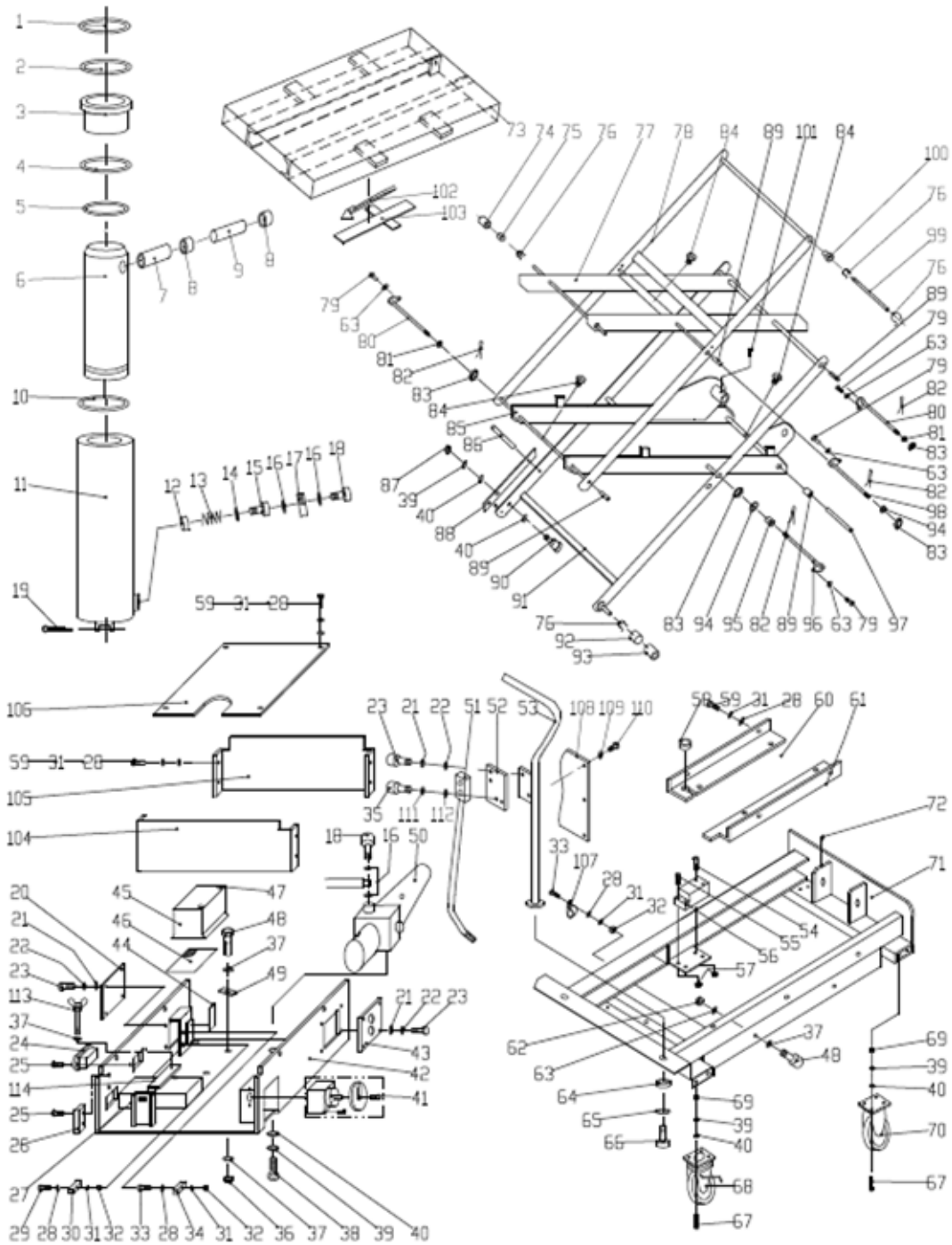

Specifikation

Modell	**483914**	**483916**	**483918**
Kapacitet (kg)	1000	1000	650
Plattform (mm)	520×1010	800×1200	520×1010
Lägsta plattformshöjd (mm)	480	430	510
Högsta plattformshöjd (mm)	950	1220	1440
Slag (mm)	470	790	930
Motor (KW)	0,7	0,7	0,7
Den hydrauliska drivenhetens arbetscykel	Det mobila lyftbordets hydrauliska drivenhet får höjas upp och sänkas 3 gånger var 10:e minut		
Ungefärligt antal lyft med full belastning	40	40	40
Ungefärlig tid som krävs för att höja upp bordet (sek)	11	24	17
Hjul (mm, diameter)	150	200	150
Grepphöjd (mm)	1180	1080	1180
Vikt (kg)	169	240	230

Modell	**841337**	**841339**
Kapacitet (kg)	1000	500
Plattform (mm)	1200x800	1200x800
Lägsta plattformshöjd (mm)	520	520
Högsta plattformshöjd (mm)	2000	2000
Slag (mm)	1480	1480
Motor (KW)	1,6	0,8
Den hydrauliska drivenhetens arbetscykel	Det mobila lyftbordets hydrauliska drivenhet får höjas upp och sänkas 10 gånger per timme.	
Ungefärligt antal lyft med full belastning	60	90
Ungefärlig tid som krävs för att höja upp bordet (sek)	33	25
Hjul (mm, diameter)	200	200
Grepphöjd (mm)	1089	1089
Vikt (kg)	286	266

kaiserkraft

Návod k obsluze

- Elektrický zdvihací plošinový vozík -

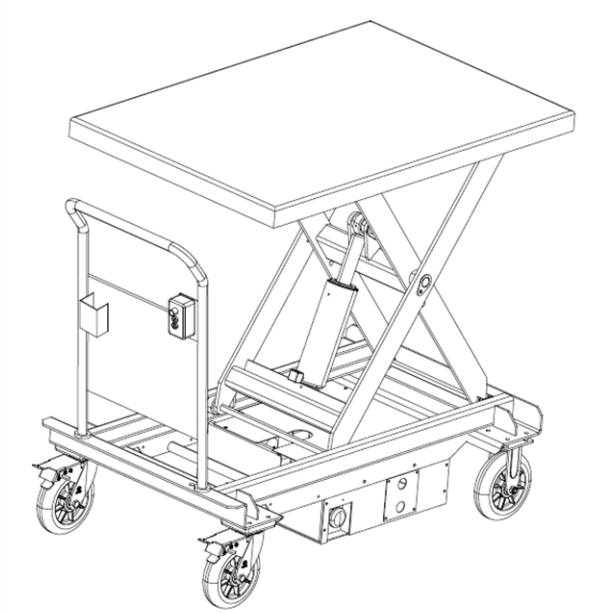

483914 / 483916 / 483918 / 841337 / 841339

Děkujeme, že jste si vybrali náš výrobek.

Před použitím elektrického zdvihacího plošinového vozíku si musí nový vlastník/provozovatel přečíst tento návod k obsluze, porozumět mu a vždy postupovat v souladu s tímto návodem.

Upozornění: Tento návod k obsluze je určen pro vyškolený a kompetentní personál. Popisuje správný způsob obsluhy pro zajištění dlouhé životnosti a obsahuje pokyny ke správnému používání produktu a seznam dílů. Tento návod k obsluze však nemůže nahradit odborné znalosti a zkušenosti uživatele.

Než uvedete elektrický zdvihací plošinový vozík do provozu, přečtěte si prosím tento návod k obsluze celý a seznamte se s ním. Uchovávejte tento návod k obsluze vždy na vhodném místě, abyste k němu mohli později znovu nahlédnout.

Pokud je tento návod k obsluze nebo výstražná/varovná upozornění poškozena nebo ztracena, obraťte se prosím na nás a požádejte o náhradní.

OBSAH

Titulní strana	**Stránky**
Obecné bezpečnostní pokyny	**4**
Pondělí	**6**
První uvedení do provozu	**7**
Použití a provoz	**7**
Údržba	**9**
Doporučení pro oleje a maziva	**9**
Odstavení elektrického zdvihacíhp plošinového vozíku	**10**
Porucha a příčiny	**11**
Bezpečnostní kontroly	**12**
Odstavení	**12**
Uskladnění	**13**
Opětovné uvedení do provozu po vyřazení z provozu	**14**
Likvidace	**15**
Výkres rozloženého sestavení	**16**
Specifikace	**17**

Bezpečnostní upozornění

POZOR:



Pokyny a bezpečnostní upozornění tohoto návodu k obsluze musí být bezpodmínečně dodržovány a respektovány. Při nedodržení pokynů, nesprávné obsluze nebo zneužití hrozí nebezpečí

pro obsluhu nebo třetí osoby
pro zařízení a ostatní hmotný majetek provozovatele.

Zařízení smí být provozováno a udržováno pouze osobami, které jsou k tomu kvalifikované.

které jsou k tomu kvalifikovány
které si tento návod k obsluze přečetly a porozuměly mu
které jsou obeznámeny s bezpečnostními předpisy na vlastním pracovišti
kteří mají k dispozici vhodné pracoviště a nářadí.

Pokyny pro bezpečnou obsluhu:
Pro bezpečnou obsluhu vás prosíme, abyste dodržovali všechna výstražná upozornění a pokyny
v tomto popisu a na zařízení před uvedením do provozu věnujte pozornost.

- JINÉ OSOBY NEŽ OBSLUHA SE MUSÍ BĚHEM POUŽÍVÁNÍ DRŽET V BEZPEČNÉ VZDÁLENOSTI OD ZAŘÍZENÍ!
- ZAŘÍZENÍ SMĚJÍ OBSLUHOVAT POUZE OSOBY, KTERÉ JSOU S NÍM OBEZNÁMENY!
- ZAŘÍZENÍ UVÁDĚJTE DO PROVOZU, JEN POKUD JSTE SE PŘEDEM PŘESVĚDČILI O JEHO BEZVADNÉM STAVU! VĚNUJTE ZVLÁŠTNÍ POZORNOST STAVU KOLEČEK, PÁKOVÉHO MECHANISMU, PLOŠIN A OVLÁDÁNÍ ZVEDÁNÍ A SPOUŠTĚNÍ.
- NIKDY NEPOUŽÍVEJTE ZAŘÍZENÍ NA PŘÍKRÝCH CESTÁCH.
- DBEJTE BEZPODMÍNEČNĚ NA TO, ABY SE ŽÁDNÁ ČÁST TĚLA NIKDY NEDOSTALA DO ZDVIHACÍHO MECHANISMU, POD PLOŠINY NEBO POD NÁKLAD. NIKDY NEPŘEPRAVUJTE OSOBY!

Bezpečnostní upozornění

- OBSLUHA BY MĚLA PRO VLASTNÍ BEZPEČNOST NOSIT OCHRANNÉ RUKAVICE A OCHRANNOU OBUV!
- NEPŘEPRAVUJTE NESTABILNÍ NEBO VOLNĚ NASKLÁDANÝ NÁKLAD!
- V ŽÁDNÉM PŘÍPADĚ ZAŘÍZENÍ NEPŘETĚŽUJTE!
- NIKDY NEZATĚŽUJTE JEDNOSTANNÉ/HORNÍ ZATÍŽENÍ A NEPŘEKRAČUJTE ZATÍŽENÍ PŘESAHUJÍCÍ ROZMĚRY ZAŘÍZENÍ!
- KAPACITA ZAŘÍZENÍ PŘEDPOKLÁDÁ PŘEPRAVU PŘI DOKONALE VYVÁŽENÉM NÁKLADU S TĚŽIŠTĚM UPROSTŘED PLOŠINY!
- UJISTĚTE SE, ŽE DÉLKA PLOŠINY ODPOVÍDÁ DÉLCE ZBOŽÍ!
- POKUD ZAŘÍZENÍ NEPOUŽÍVÁTE, SPUSŤTE PLOŠINU DO NEJNIŽŠÍ POLOHY!
- VYSOKÉ NAPĚTÍ! ODPOJTE PŘIPOJENÍ V BATERIOVÉ ZÁSUVCE PŘEDTÍM, NEŽ OTEVŘETE ŘÍDICÍ SKŘÍŇKU OVLÁDACÍHO PANELU.
- NEODSTRAŇUJTE KRYT SVOREK BATERIE. MŮŽE DOJÍT KE ZKRATU NEBO ÚRAZU ELEKTRICKÝM PROUDEM.

POZOR:



- Dlouhodobý nepřetržitý provoz může způsobit poškození hydraulické jednotky.
- Ukončete provoz, je-li teplota hydraulického oleje příliš vysoká.
- Zvedací rám NENÍ vodotěsný a je určen k používání v suchém prostředí.
- NEUMÍSŤUJTE zvedací rám na svažitý nebo nakloněný povrch, protože by se jinak stal nekontrolovatelným a představoval zdroj nebezpečí.
- DBEJTE na stav nákladu. Pokud by se náklad stal nestabilním, ukončete provoz.

1.

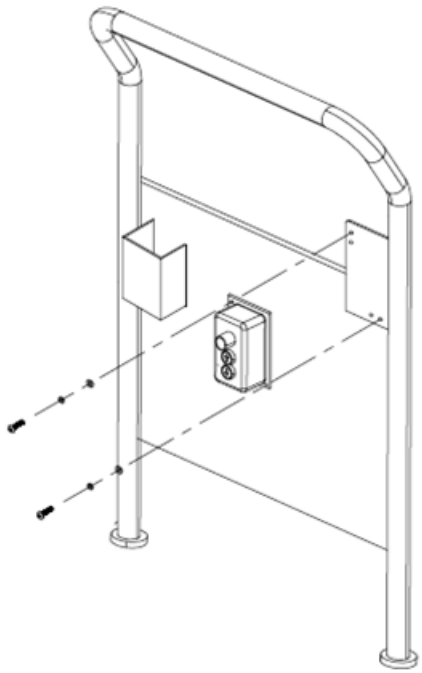

2.

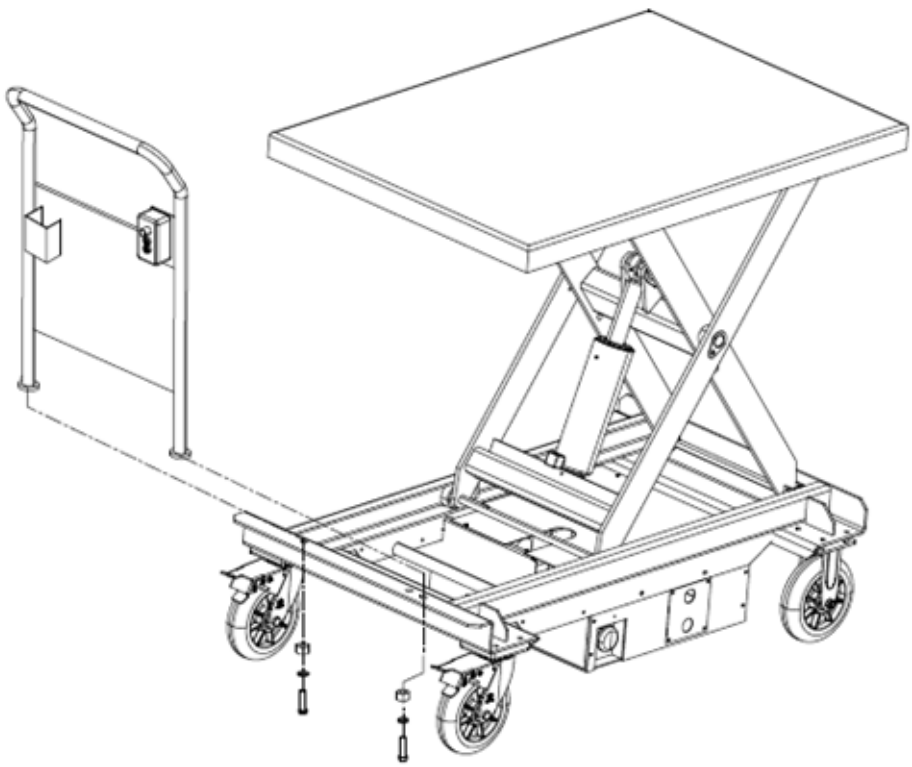

První uvedení do provozu

- Zkontrolujte všechny dodané komponenty, zda nedošlo k poškození při přepravě.
- Zkontrolujte čitelnost všech bezpečnostních a typových štítků. Vyměňte chybějící nebo poškozené označení.
- Otestujte funkci všech ovládacích prvků a funkčních částí.
- Zkontrolujte, zda jsou všechny bezpečnostně relevantní spoje (např. šrouby, zásuvné spoje) pevně dotažené.
- Zkontrolujte funkčnost všech funkcí bez zatížení (např. zvedání/spouštění, řízení, brzdění, nouzové zastavení/nouzové spouštění).
- Případná poškození při přepravě nebo chybějící díly neprodleně nahlaste dopravci.
- Ujistěte se, že místo použití má dostatečnou nosnost, je rovné a má dostatečný volný prostor.
- Používejte vhodné zdvihací prostředky a uchopujte pouze za určené zdvihací nebo vázací body. Zajistěte zařízení proti převrácení nebo posunutí. Roztřiďte obalový odpad podle materiálu a zlikvidujte jej v příslušných sběrných nádobách, které jsou poskytovány místními orgány ochrany životního prostředí. Aby se zabránilo znečišťování životního prostředí, je zakázáno nekontrolovaně odhazovat odpad.

Použití a provoz

Před přemístěním zařízení nebo před zvedáním či spouštěním břemene:
Dejte osobám pokyn, aby opustily nebezpečnou oblast.
V případě možného ohrožení osob předem vydejte výstražný signál.
Pokud ohrožené osoby neopustí nebezpečnou oblast, musí být zařízení okamžitě uvedeno do klidového stavu.

Použití a provoz

ZVEDÁNÍ STOLU / SPOUŠTĚNÍ STOLU

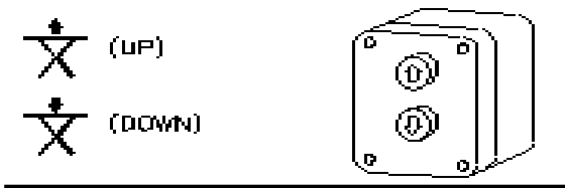

NABÍJENÍ AKUMULÁTORU

- Zkontrolujte hladinu elektrolytu v baterii.
- Odpojte bateriovou zásuvku.
- Připojte nabíjecí konektor bateriové zásuvky k nabíječce.

Pravidelné kontroly umožňují včasné zjištění a odstranění chyb nebo poruch zařízení. Tím se prodlouží životnost a zajistí bezpečný provoz. Zkontrolujte zařízení na začátku každé směny před použitím z hlediska funkčnosti a případných poškození nebo závad.

Přitom proveďte následující kontroly:

- Proveďte vizuální kontrolu každé sestavy z hlediska trhlin, deformací nebo jiných poškození.
- Ujistěte se, že kolečka správně fungují a volně se otáčejí.
- Zkontrolujte, zda jsou všechny šrouby a matice pevně utažené.
- Zkontrolujte hydraulický systém, zda nedochází k případným netěsnostem.
- Zkontrolujte hladinu hydraulického oleje a v případě potřeby hydraulický olej doplňte.
- Ujistěte se, že všechny štítky a výstražná/varovná upozornění jsou kompletní a dobře čitelné.
- Během používání věnujte pozornost neobvyklým zvukům nebo odchylkám funkce.
- Zjištěná poškození nebo závady neprodleně oznamte své nadřízené / svému nadřízenému.
- Zařízení s bezpečnostně relevantním poškozením nebo závadami okamžitě vyřaďte z provozu a zajistěte jejich opravu před dalším použitím.

Údržba

Bezpečnostní upozornění:
Před kontrolními a údržbovými pracemi musí být ze zdvihacího plošinového vozíku sejmut veškerý náklad.

Údržba a inspekce	**Intervaly inspekce**
Zkontrolujte bezchybnou funkci ovládacích prvků Zkontrolujte stav pojezdových koleček a os koleček	Denně nebo před Použití
Mazat klouby a ložiska Zkontrolujte funkci a chod koleček a koleček. Zkontrolujte těsnost všech šroubových a čepových spojů	Měsíčně
Zkontrolujte hydraulický systém na netěsnosti (je dosaženo max. výšky zdvihu?) Zkontrolujte uspořádání vypouštěcího ventilu Zkontrolujte všechna šroubová a čepová spojení	Každé 3 měsíce
Zkontrolujte všechny části zdvihacího plošinového vozíku z hlediska opotřebení a v případě potřeby vyměňte vadné díly Vyměňte olej hydraulického systému. Zkontrolujte čitelnost typového štítku. Inspekce kompetentním technickým Přivolejte znalce	Ročně

Doporučení pro oleje a maziva

Hydraulický olej: ISO VG 22
Mazivo: Víceúčelový tuk, např. ARAL Aralub 2, BP Víceúčelový tuk L2, Energrease LS2, ESSO Beacon 2
V intervalech 6 měsíců je třeba zkontrolovat hladinu oleje. V závislosti na teplotě je třeba používat následující oleje:

Teplota	**Olej**
-5 °C – přibl. +45 °C	L-HL 68 hydraulický olej (ekvivalent k ISO VG68)
-15 °C – přibl. -4 °C	L-HL 68 hydraulický olej (ekvivalent k ISO VG68)

Odstavení elektrického zdvihacího plošinového vozíku

- Bezpečně odstavte zařízení na rovné a hladké ploše.
- Zatáhněte – jsou-li k dispozici – parkovací brzdy na kolečkách. Nejsou-li k dispozici brzdy, zajistěte zdvihací plošinový vozík proti odvalení.
- Zcela spusťte všechna břemena nebo přídavná zařízení. Neodkládejte břemena v zavěšeném stavu.
- Odpojte zařízení od externích zdrojů energie (např. síťová zástrčka nebo nabíječka) a uspořádejte kabely tak, aby nevznikala místa, o která by se dalo zakopnout.
- Udržujte východy, únikové a záchranné cesty vždy volné. Neodstavujte zařízení v průjezdech ani v nebezpečných oblastech.
- Po odstavení proveďte vizuální kontrolu (např. zda nedochází k netěsnostem nebo nejsou uvolněné díly) a zjištěné závady odstraňte před dalším použitím.

Porucha a příčiny

.

Chyba	Příčina	Řešení
Plošiny se samovolně spouštějí samostatně	Náklad je příliš těžký, přetlakový ventil je aktivován	Snižte břemeno
	Spouštěcí ventil se již neuzavírá nebo dosedací plocha ventilu netěsní z důvodu Znečištění	Vyčistěte nebo vyměňte
	Hydraulické čerpadlo nefunguje	Zkontrolujte čerpadlo
	Bateriová zásuvka není připojena	Připojte konektor baterie
	Příliš nízký stav nabití baterie	Nabijte baterii.
Plošiny nelze spustit	Plošiny nebo jiné části jsou zablokované	Všechny pohyblivé části kontrolovat
	Spouštěcí ventil není správně seřízen.	Správně seřídit.
Netěsná místa	Netěsnost hydraulického systému	Utěsněte!
	Spouštěcí ventil se již neuzavírá nebo přípojka ventilu netěsní z důvodu Znečištění	Vyčistit nebo vyměnit
	Uspořádání ventilu není správné	Seřídit spouštěcí ventil
	Přetlakový ventil (čerpadlo) je netěsný (čerpadlo se pomalu otáčí zpětně)	Vyčistěte ventil nebo vyměnit
	Těsnění jsou opotřebená	Vyměňte těsnění
Břemeno lze spouštět pouze pomalu	Příliš nízká teplota – olej v hydraulickém systému je příliš hustý	V případě potřeby doplňte řidší olej.
	Ventil není zcela otevřený	seřídit
	Příliš málo oleje v nádobě	Doplnit olej

Bezpečnostní kontroly

Bezpečnostní kontroly musí být prováděny kvalifikovanou osobou minimálně jednou ročně a/nebo podle příslušných národních předpisů nebo po mimořádné události (kolize, pád, přetížení, oprava) provedeny. Elektrický zdvihací plošinový vozík musí být pečlivě zkontrolován z hlediska případného poškození. Provozovatel odpovídá za to, aby byly případné závady nebo poškození okamžitě odstraněny.

Odstavení

- Odpojte všechny zdroje energie: Vytáhněte síťovou zástrčku nebo odpojte nabíječku a odpojte nebo vyjměte baterii nebo akumulátor.
- Proveďte kontrolu těsnosti. Zachyťte případně vytékající kapaliny a zlikvidujte je odborně.
- Zkontrolujte všechny opotřebitelné díly (např. kolečka, těsnění, hadice) a zdokumentujte jejich stav.
- Důkladně vyčistěte zařízení.
- Zkontrolujte hladinu hydraulického oleje a v případě potřeby doplňte hydraulický olej.
- Naneste na všechny nelakované mechanické části tenký olejový nebo tukový film.
- Zařízení namažte v souladu s pokyny pro údržbu.
- Aktualizujte dokumentaci: Zaznamenejte kontrolní seznam pro odstavení, zbývající nedokončené práce a následující kroky kontroly nebo opětovného uvedení do provozu.
- Při delší době odstavení stanovte vhodné intervaly údržby a kontrol pro fázi skladování (např. měsíční vizuální kontrolu).

Uskladnění

- Skladujte zařízení výhradně v suchém prostředí chráněném před mrazem.
- Úplně spusťte všechna břemena a uvolněte tlak z hydraulického systému. Neskladujte břemena ve zavěšeném stavu.
- Vypněte zařízení a zajistěte je proti neúmyslnému opětovnému zapnutí. Odpojte všechny externí zdroje energie (např. síťovou zástrčku nebo nabíječku).
- Podepřete zařízení tak, aby se kolečka mohla volně otáčet.
- Chraňte zařízení před korozí a prachem, například zakrytím plachtou.
- Označte zařízení jasně upozorněním „Mimo provoz / skladování“ a příslušným datem. Dokumentujte pravidelné intervaly kontrol (např. měsíční kontroly).
- Abyste zabránili úniku provozních kapalin během skladování, podložte savé materiály (např. dřevěné zbytky nebo suché hadry), aby zachytily případně vytékající olej.
- Použité materiály znečištěné olejem nebo jinými provozními kapalinami musí být odborně zlikvidovány v souladu s předpisy místních úřadů.
- Před delším skladováním proveďte kroky odstavení.

Opětovné uvedení do provozu

- Proveďte vizuální kontrolu: Zkontrolujte těleso, vedení, hadice a šroubové spoje, zda nejsou prasklé, netěsné nebo uvolněné.
- Odstraňte všechny bezpečnostní prvky (např. kryty, přepravní zajištění) a ujistěte se, že všechny pohyblivé části jsou volně pohyblivé.
- Zkontrolujte hydraulický olej, zda nedošlo k tvorbě kondenzátu, a v případě potřeby jej vyměňte.
- Zajistěte napájení: Připojte zařízení k elektrické síti nebo nabíječce, případně připojte baterii nebo akumulátor a nabijte je. Dbejte na to, aby kabely a síťové zástrčky byly nepoškozené.
- Zkontrolujte všechny hladiny provozních kapalin (hydraulický olej již zkontrolován podle předpisu) a v případě potřeby odvzdušněte hydraulický systém.
- Otestujte všechna bezpečnostní zařízení, např. nouzové zastavení, nouzové spouštění, koncové dorazy, zajištění a brzdění.
- Bezprostředně po opětovném uvedení do provozu proveďte úplný funkční test.
- Zdokumentujte opětovné uvedení do provozu: Zaznamenejte datum, jméno kontrolorky nebo kontrolora a výsledky a znovu spusťte příslušné intervaly údržby a kontrol.

Likvidace

- Před demontáží nebo vyřazením z provozu zařízení zcela odtlakujte a zcela odpojte od napětí. Vypusťte všechny provozní kapaliny a řádně je zachyťte.
- Pečlivě roztřiďte veškeré odpady podle frakcí: Baterie/akumulátory, provozní kapaliny (např. hydraulický olej, tuky), elektrické/elektronické komponenty, kovové a plastové díly a obalové materiály.
- Baterie a akumulátory: Izolujte nebo přelepte póly, používejte nepropustné nádoby a neskladujte ani nepřepravujte je společně s kovovými díly.
- Oleje a jiné kapaliny: Shromážděte je v těsných, jednoznačně označených nádobách. V žádném případě je nevypouštějte do kanalizace ani do půdy. Předávejte je výhradně certifikovaným společnostem pro likvidaci.
- Použité baterie a akumulátory jsou považovány za nebezpečný odpad, protože mohou negativně ovlivnit jak životní prostředí, tak zdraví.
  Uchovávejte náhradní baterie ve speciálních těsných nádobách s výstražným označením mimo obytné a pracovní prostory.
  Odevzdejte shromážděné staré baterie a akumulátory v souladu s místními předpisy na schváleném sběrném místě nebo ve schváleném zařízení.
- Při vyřazování zařízení z provozu vždy dodržujte platné zákonné předpisy platné v zemi, ve které se zařízení používá.
- Mějte na paměti, že odpady ohrožující životní prostředí (např. hydraulický olej) mohou při nesprávném zacházení mít značné negativní dopady na životní prostředí a zdraví.
- Uchovávejte interně doklad, resp. dokumentaci o likvidaci (např. množství, frakce odpadu, společnost pro likvidaci).

Výkres rozloženého sestavení

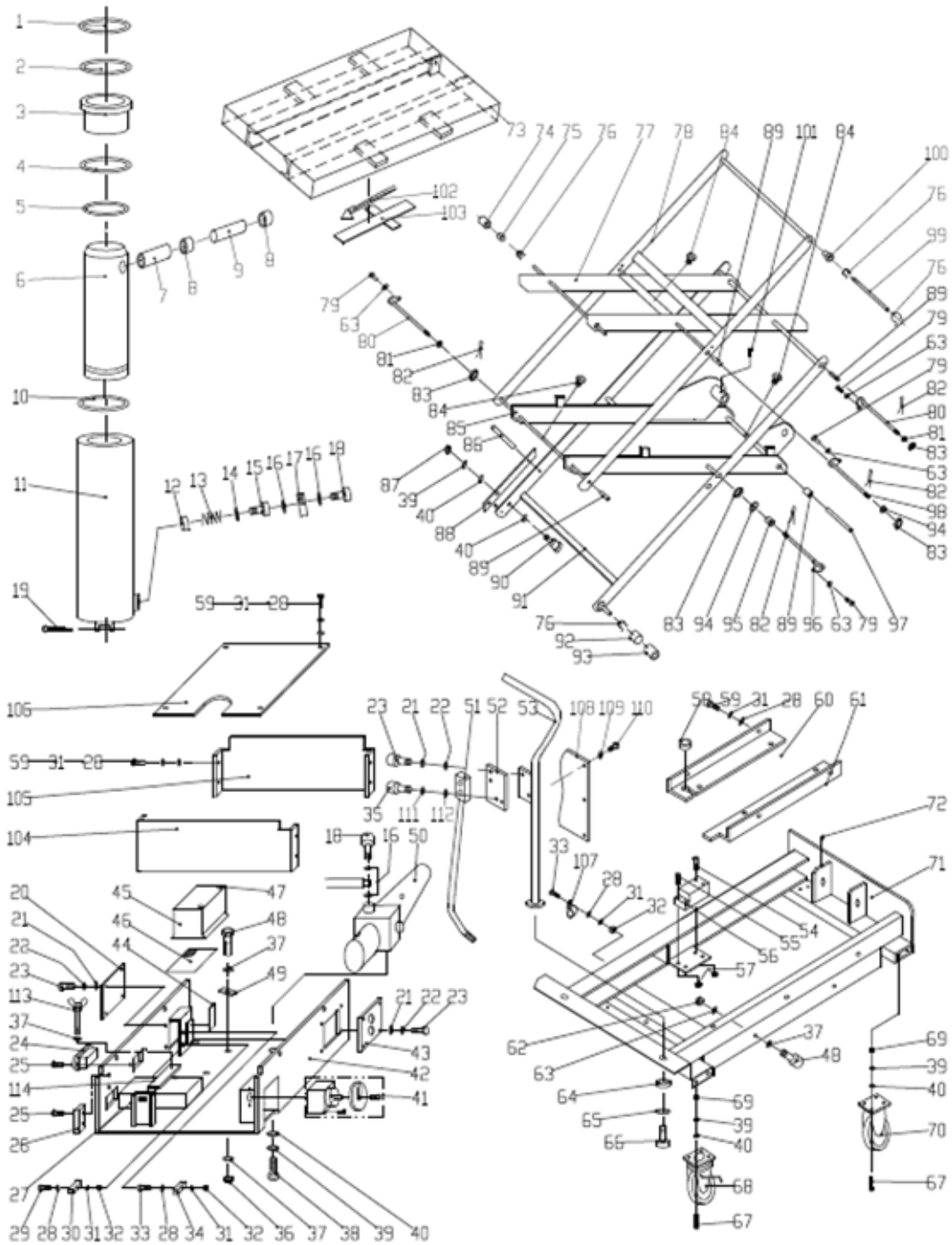

Specifikace

Model	**483914**	**483916**	**483918**
Kapacita (kg)	1000	1000	650
Plošina (mm)	520×1010	800×1200	520×1010
Minimální výška plošiny (mm)	480	430	510
Maximální výška plošiny (mm)	950	1220	1440
Zdvih (mm)	470	790	930
Motor (kW)	0,7	0,7	0,7
Pracovní cyklus hydraulického pohonu	Hydraulický pohon zdvihacího plošinového vozíku smí být každých 10 min 3× zvednut a spuštěn		
Přibližný počet zdvihů při plném břemenu	40	40	40
Přibližná doba potřebná ke zvednutí stolu (s)	11	24	17
Kolečko (mm, průměr)	150	200	150
Výška rukojeti (mm)	1180	1080	1180
Hmotnost (kg)	169	240	230

Model	**841337**	**841339**
Kapacita (kg)	1000	500
Plošina (mm)	1200x800	1200x800
Minimální výška plošiny (mm)	520	520
Maximální výška plošiny (mm)	2000	2000
Zdvih (mm)	1480	1480
Motor (kW)	1,6	0,8
Pracovní cyklus hydraulického pohonu	Hydraulický pohon zdvihacího plošinového vozíku smí být za hodinu 10× zvednut a spuštěn.	
Přibližný počet zdvihů při plném břemenu	60	90
Přibližná doba potřebná ke zvednutí stolu (s)	33	25
Kolečko (mm, průměr)	200	200
Výška rukojeti (mm)	1089	1089
Hmotnost (kg)	286	266

kaiserkraft

Kezelési útmutató

- Elektromos mobil emelőasztal -

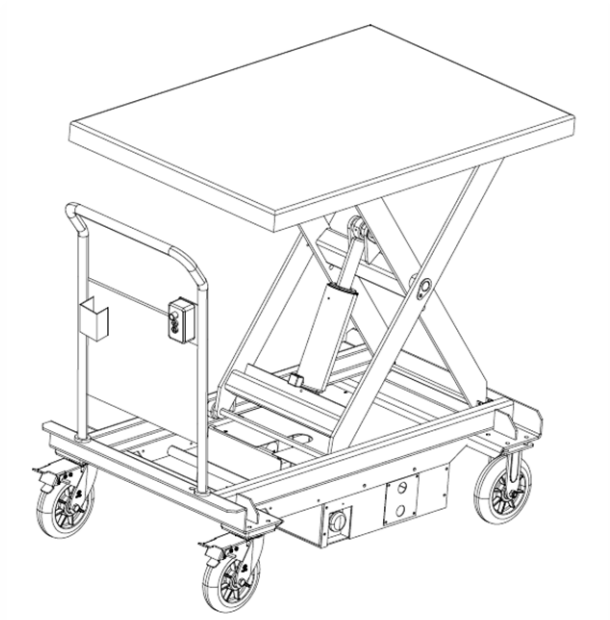

483914 / 483916 / 483918 / 841337 / 841339

Útmutatások

Nagyon köszönjük, hogy a termékünk mellett döntött.

Az elektromos mobil emelőasztal használata előtt az új tulajdonosnak/üzemeltetőnek el kell olvasnia és értelmeznie kell a jelen kezelési útmutatót, és a használatot mindig a jelen útmutatóban foglaltaknak megfelelően kell végeznie.

Útmutatás: A jelen útmutató képzett és hozzáértő személyek számára készült. A hosszú élettartam biztosítása érdekében ismerteti a helyes kezelésmódot, és a termék helyes használatára vonatkozó utasításokat, valamint egy alkatrészjegyzéket tartalmaz. A jelen útmutató azonban nem helyettesítheti a használó szakmai ismereteit és szaktudását.

Kérjük, hiánytalanul olvassa végig a jelen útmutatót, és ismerje meg a benne foglaltakat, mielőtt üzembe helyezi az elektromos mobil emelőasztalt. Mindig arra megfelelő helyen tárolja a jelen útmutatót, hogy később elő tudja venni.

Amennyiben a jelen útmutató vagy a figyelmeztető/óvintézkedési utasítások megsérültek vagy elvesztek, a pótlás érdekében, kérjük, forduljon hozzánk.

TARTALOMJEGYZÉK

Címoldal	Oldalak
Általános biztonsági útmutatások	4
Összeszerelés	6
Első üzembe helyezés	7
Használat és üzemeltetés	7
Karbantartás	9
Olajokra és kenőanyagokra vonatkozó ajánlások	9
Az elektromos mobil emelőasztal felállítása	10
Működési hibák és okaik	11
Biztonsági ellenőrzések	12
Leállítás	12
Tárolás	13
Újbóli üzembe helyezés üzemen kívül helyezés után	14
Ártalmatlanítás	15
Robbantott ábra	16
Specifikáció	17

FIGYELEM:



Feltétlenül figyelembe kell venni és be kell tartani a jelen kezelési útmutatóban foglalt utasításokat és biztonsági útmutatásokat. Ezek figyelmen kívül hagyása, ill. kezelési hibák vagy visszaélésszerű használat esetén veszély fenyegeti

a kezelőt vagy harmadik személyeket
a készüléket és az üzemeltető más dologi értékeit.

A készülék üzemeltetését és karbantartását csak olyan személyek végezhetik, akik

erre vonatkozó szakképzettséggel rendelkeznek
elolvasták és értelmezték a kezelési útmutatóban foglaltakat
ismerik a saját munkahelyükön érvényes biztonsági rendelkezéseket
megfelelő munkahellyel és szerszámokkal rendelkeznek.

A biztonságos kezelésre vonatkozó útmutatások:
A biztonságos kezelés érdekében, kérjük, üzembe helyezés előtt vegyenek figyelembe a jelen útmutatóban és a készüléken található valamennyi figyelmeztető jelzést és útmutatást.

- A HASZNÁLAT SORÁN A KEZELŐ KIVÉTELÉVEL MINDEN MÁS SZEMÉLYNEK TÁVOLSÁGOT KELL TARTANIA A KÉSZÜLÉKTŐL !
- CSAK A KÉSZÜLÉKET ISMERŐ SZEMÉLYEK KEZELJÉK AZT!
- CSAK AKKOR HELYEZZE ÜZEMBE A KÉSZÜLÉKET, HA ELŐZŐLEG MEGGYŐZŐDÖTT AC KIFOGÁSTALAN ÁLLAPOTRÓL! ÜGYELJEN KÜLÖNÖSEN A KEREKEK, AZ EMELŐSZERKEZET, A PLATFORM ÉS AZ EMELÉS- ÉS LEENGEDÉS-VEZÉRLÉS ÁLLAPOTÁRA.
- SOHA NE HASZNÁLJA A KÉSZÜLÉKET LEJTŐS ÚTON.
- FELTÉTLENÜL ÜGYELJEN ARRA, HOGY SOHA NE KERÜLJÖN SEMMILYEN TESTRÉSZ AZ EMELŐSZERKEZETBE, A PLATFORM ALÁ VAGY A RAKOMÁNY ALÁ. SOHA NE SZÁLLÍTSON SZEMÉLYEKET!

Biztonsági útmutatások

- A KEZELŐ A SAJÁT BIZTONSÁGA ÉRDEKÉBEN VISELJEN KESZTYŰT ÉS BIZTONSÁGI CIPŐT!
- NE SZÁLLÍTSON INSTABIL VAGY RÖGZÍTÉS NÉLKÜL EGYMÁSRA HELYEZETT RAKOMÁNYT!
- SEMMI ESETRE SE TERHELJE TÚL A KÉSZÜLÉKET!
- A TERHELÉS SOHA NE LEGYEN EGYOLDALÚ/FEJNEHÉZ, VALAMINT SOHA NE NYÚLJON TÚL A KÉSZÜLÉKEN!
- A KÉSZÜLÉK KAPACITÁSA KIFOGÁSTALANUL KIEGYENSÚLYOZOTT, A PLATFORM KÖZEPÉN LÉVŐ SÚLYPONTÚ RAKOMÁNY ESETÉN TÖRTÉNŐ SZÁLLÍTÁST FELTÉTELEZ!
- BIZTOSÍTSA, HOGY A PLATFORM HOSSZA MEGEGYEZZEN AZ ÁRU HOSSZÁVAL!
- AMENNYIBEN A KÉSZÜLÉKET NEM HASZNÁLJÁK, ENGEDJE LE A PLATFORMOT A LEGALACSONYABB HELYZETBE!
- NAGYFESZÜLTSÉG! VÁLASSZA LE A CSATLAKOZÁST AZ AKKUMULÁTORCSATLAKOZÓRÓL, MIELŐTT FELNYITNÁ A KEZELŐPULT VEZÉRLŐDOBOZÁT.
- NE TÁVOLÍTSA EL AZ AKKUMULÁTORKAPCSOK BORÍTÁSÁT. RÖVIDZÁRLAT VAGY ÁRAMÜTÉS TÖRTÉNHET.

FIGYELEM:



- A hosszabb folyamatos munkavégzés károsíthatja a hidraulikaegységet.
- Ne használja a berendezést, ha a hidraulikaolaj hőmérséklete túl magas.
- Az emelőállvány NEM vízhatlan és száraz környezetben történő használatra készült.
- NE állítsa az emelőállványt lejtős vagy döntött felületre, mivel ellenkező esetben kontrollálhatatlanná válik és veszélyforrást jelent.
- ÜGYELJEN a rakomány állapotára. Ha instabillá válik, hagyja abba a használatot.

Összeszerelés

1.

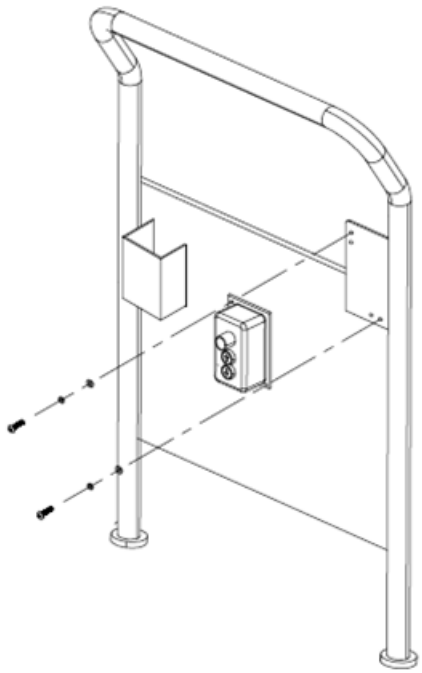

2.

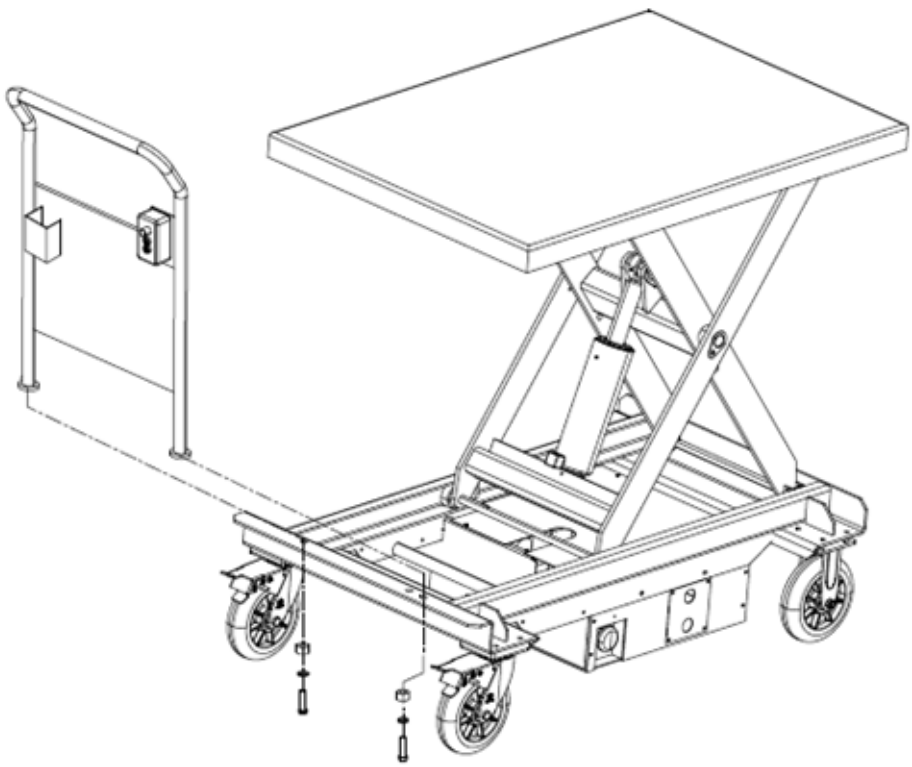

Első üzembe helyezés

- Ellenőrizzen valamennyi leszállított rendszerelemet lehetséges szállítási károk szempontjából.
- Ellenőrizze valamennyi biztonsági és adattábla olvashatóságát. Cserélje le a hiányzó vagy sérült jelöléseket.
- Tesztelje valamennyi kezelőelem és funkcionális alkatrész működését.
- Ellenőrizze az összes, a biztonság szempontjából lényeges kötés (pl. csavarok, dugaszolható kötés) szilárd illeszkedését.
- Ellenőrizzen valamennyi funkciót terhelés nélkül (pl. az emelést/leengedést, kormányzást, fékezést, vészkikapcsolást/vészleengedést).
- Haladéktalanul jelentse az esetleges szállítási károkat vagy hiányzó alkatrészeket a szállítmányozó felé.
- Biztosítsa, hogy az alkalmazási hely teherbíró és sík legyen, valamint rendelkezzen elegendő szabad térrel.
- Használjon megfelelő emelőeszközöket, és csak az arra előirányzott emelési, ill. rögzítési pontoknál emeljen. Biztosítsa a készüléket felborulás vagy elcsúszás ellen. Anyagok szerint válogassa szét a csomagolási hulladékokat, és a megfelelő, a helyi környezetvédelmi hatóságok által rendelkezésre bocsátott gyűjtőedényekbe ártalmatlanítsa ezeket. A környezetszennyezés elkerülése érdekében tilos a hulladékok nem kontrollált kidobása.

Használat és üzemeltetés

A készülék mozgatása, vagy a teher felemelése vagy leengedése előtt:
Utasítsa az adott személyeket, hogy hagyják el a veszélyes területet.
Amennyiben személyek kerülhetnek veszélybe, előzőleg adjon figyelmeztető jelzést.
Amennyiben a veszélyeztetett személyek nem hagyják el a veszélyes területet, a készüléket azonnal le kell állítani.

Használat és üzemeltetés

ASZTAL EMELÉSE / ASZTAL SÜLLYESZTÉSE

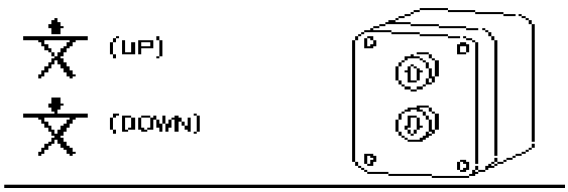

AKKUMULÁTOR TÖLTÉSE

- Ellenőrizze az akkufolyadék szintjét.
- Válassza le az akkumulátorcsatlakozót.
- Csatlakoztassa az akkumulátorcsatlakozó töltőcsatlakozóját az akkumulátortöltőre.

A rendszeres ellenőrzések a készüléken bekövetkező hibák vagy zavarok korai felismerését és elhárítását teszik lehetővé. Ezáltal nő az élettartam, és garantált a biztonságos üzemelés.
Minden egyes műszak kezdetén a használat előtt ellenőrizze a készülék működőképesség, valamint esetleges károsodások vagy hibák/hiányosságok szempontjából.

Ekkor végezze el a következő ellenőrzéseket:

- Ellenőrizzen minden egyes részegységet vizuálisan repedések, deformálódások vagy egyéb sérülések szempontjából.
- Bizonyosodjon meg róla, hogy a görgők szabályszerűen működjenek és könnyen járjanak.
- Ellenőrizze, hogy valamennyi csavar és anya szorosan meg van-e húzva.
- Ellenőrizze a hidraulikarendszert lehetséges tömítetlenségek szempontjából.
- Ellenőrizze a hidraulikaolaj töltésszintjét, és szükség esetén töltsön után olajat.
- Biztosítsa, hogy a táblák és a figyelmeztető jelölések hiánytalanok és jól olvashatók legyenek.
- A használat során ügyeljen a szokatlan zajokra vagy a működési eltérésekre.
- Haladéktalanul jelentse az észlelt károsodásokat vagy hibákat/hiányosságokat a felettesének.
- A biztonság szempontjából releváns sérülésekkel vagy hibákkal/hiányosságokkal rendelkező készülékeket haladéktalanul helyezze üzemen kívül, és a következő alkalmazás előtt intézkedjen a javításukról.

Karbantartás

Biztonsági útmutatás:
Felülvizsgálati és karbantartási munkák előtt minden terhet le kell venni az emelőkocsiról.

Karbantartás és felülvizsgálat	Felülvizsgálati időközök
A kezelőelemek hibamentes üzemelésének ellenőrzése A futógörgők és a görgőtengelyek állapotának ellenőrzése	Naponta vagy használat előtt
A csuklók és csapágyak kenése A kerekek és görgők működésének és futásának ellenőrzése Valamennyi csavar- és csapos kötés tömörségének ellenőrzése	Havonta
A hidraulikarendszer ellenőrzése szivárgások szempontjából (eléri a max. emelési magasságot?) A lefolyószelep elrendezésének ellenőrzése Valamennyi csavar- és csapos kötés ellenőrzése	3 havonta
Az emelőkocsi valamennyi alkatrészének ellenőrzése kopás szempontjából, és szükség esetén a meghibásodott alkatrészek cseréje Az olaj lecserélése a hidraulikarendszerben Az adattábla olvashatóságának ellenőrzése Hozzáértő műszaki szakértő általi felülvizsgálat elrendelése	Évente

Olajokra és kenőanyagokra vonatkozó ajánlások

Hidraulikaolaj: ISO VG 22
Kenőanyagok: Többcélú zsír, pl. ARAL Aralub 2, BP Többcélú zsír L2, Energrease LS2, ESSO Beacon 2
6 hónapos időközönként ellenőrizni kell az olajszintet. A hőmérsékletnek megfelelően a következő olajokat kell használni:

Hőmérséklet:	**Olaj**
- 5 °C – kb. +45 °C	L-HL 68 hidraulikaolaj (az ISO VG68-cal egyenértékű)
-15 °C – kb. - 4 °C	L-HL 68 hidraulikaolaj (az ISO VG68-cal egyenértékű)

Az elektromos mobil emelőasztal felállítása

- A készüléket biztonságosan, sík és sima felületre állítsa fel.
- Húzza meg – amennyiben vannak – a rögzítőfékeket a kerekeken. Amennyiben nincs fék, biztosítsa az emelőasztalt elgurulás ellen.
- Teljesen engedjen le minden terhet vagy felszerelt készüléket. Úgy tegye le a terheket, hogy azok ne lengjenek.
- Válassza le a készüléket a külső energiaforrásokról (pl. Hálózati csatlakozódugasz vagy töltőkészülék), és rendezze el a kábelt úgy, hogy ne alakuljanak ki botlásveszélyes helyek.
- Mindig tartsa szabadon a kijáratokat, menekülési és mentési utakat. Ne állítsa le a készüléket átjárókban vagy veszélyes területeken.
- A felállítást követően végezzen szemrevételezéses ellenőrzést (pl. szivárgás vagy fellazult alkatrészek szempontjából), és a következő használat előtt szüntesse meg a megállapított hibákat/hiányosságokat.

Működési hibák és okaik

.

Hiba	Ok	Megoldás
A platform magától lesüllyed	A rakomány túl nehéz, a túlterhelés elleni szelep aktiválódott	A terhelés csökkentése
	A leengedőszelep már nem zár, vagy a szelepülék felülete nem tömít szennyeződés miatt	Tisztítás vagy csere
	A hidraulikaszivattyú nem működik	A szivattyú ellenőrzése
	Az akkumulátorcsatlakozó nincs csatlakoztatva	Csatlakoztassa az akkumulátorcsatlakozót
	Az akkumulátor töltöttsége túl alacsony	Töltse fel az akkumulátort
A platformot nem lehet leengedni	A platform vagy más alkatrészek akadályoztatva vannak	Valamennyi mozgó alkatrész ellenőrzése
	A leengedőszelep nem megfelelően van beállítva.	Állítsa be megfelelően.
Tömítetlen pontok	Szivárgás a hidraulikarendszerben	Tömítse le!
	A leengedőszelep már nem zár, vagy a szelepcsatlakozó nem tömít szennyeződés miatt	Tisztítás vagy csere
	A szelep elrendezése nem megfelelő	A leengedőszelep beállítása
	A nyomáscsökkentő szelep (szivattyú) szivárog (a szivattyú lassan visszafelé forog)	A szelep tisztítása vagy cseréje
	A tömítések elkoptak	A tömítések cseréje
A terhet csak lassan lehet leengedni	Túl alacsony hőmérséklet – a hidraulikarendszerben lévő olaj túl viszkózus	Adott esetben töltsön be kevésbé viszkózus olajat
	A szelep nincs teljesen nyitva	Beállítás
	Túl kevés olaj van a tartályban	Olaj utántöltése

Biztonsági ellenőrzések

A biztonsági ellenőrzéseket szakképzett személynek kell elvégezni legalább évente és/vagy a mindenkori nemzeti előírások szerint vagy szokatlan eseményt (ütközés, borulás, túlterhelés, javítás) követően. Az elektromos mobil emelőasztalt gondosan át kell vizsgálni az esetleges károsodások szempontjából. Az üzemeltető felelős azért, hogy az esetleges hibák/hiányosságok vagy károk azonnal meg legyenek szüntetve.

Leállítás

- Válasszon le minden energiaforrást: Húzza ki a hálózati csatlakozódugaszt vagy a töltőkészüléket, és válassza le, ill. vegye ki az elemet vagy az akkut.
- Végezzen szivárgásellenőrzést. Fogja fel az esetlegesen kifolyó folyadékokat, és szakszerűen végezze el az ártalmatlanításukat.
- Ellenőrizzen minden kopóalkatrészt (pl. görgőket, tömítéseket, tömlőket), és dokumentálja az állapotukat.
- Alaposan tisztítsa meg a készüléket.
- Ellenőrizze a hidraulikaolaj szintjét, és szükség esetén töltsön után hidraulikaolajat.
- Vigyen fel egy vékony olaj- vagy zsírréteget valamennyi festés nélküli mechanikus alkatrészre.
- Kenje le a készüléket a karbantartási előírásoknak megfelelően.
- Frissítse a dokumentációt: Rögzítse a leállításra, a hátralévő fennmaradó munkákra, valamint a következő ellenőrzési vagy újbóli üzembe helyezésre vonatkozó ellenőrzőlistát.
- Hosszabb állásidő esetén határozzon meg megfelelő karbantartási és felülvizsgálati időközöket a tárolási fázishoz (pl. havi szemrevételezéses ellenőrzés).

Tárolás

- A készüléket kizárólag száraz és fagymentes környezetben tárolja.
- Valamennyi terhet óvatosan engedjen le, és engedje le a nyomást a hidraulikarendszerből. Ne tároljon lengő terheket.
- Kapcsolja ki a készüléket, és biztosítsa nem szándékolt újbóli bekapcsolás ellen. Válasszon le minden külső energiaforrást (pl. hálózati csatlakozódugaszt vagy töltőkészüléket).
- Bakolja fel a készüléket úgy, hogy a görgők szabadon tudjanak forogni.
- Védje a készüléket korróziótól és portól, például úgy, hogy ponyvával lefedi.
- Jelölje meg a készüléket jól láthatóan az „Üzemen kívül / Tárolás“ jelöléssel és a megfelelő dátummal. Dokumentálja a rendszeres ellenőrzési időközöket (pl. a havi ellenőrzéseket).
- Annak elkerülésére, hogy a tárolás közben üzemi anyagok folyjanak ki, helyezzen a készülék alá jó nedvszívó képességű anyagokat (pl. famaradékokat vagy száraz ruhákat) az esetlegesen kifolyó olaj felfogására.
- A használt, olajjal vagy más üzemi anyagokkal szennyezett anyagokat a helyi hatóságok előírásainak megfelelően, szakszerűen kell ártalmatlanítani.
- Hosszabb tárolás előtt végezze el a leállítási lépéseket.

Újbóli üzembe helyezés

- Végezzen szemrevételezéses ellenőrzést: Ellenőrizze a burkolatot, a vezetékeket, a tömlőket és a csavarzatokat repedések, szivárgás vagy fellazulás szempontjából.
- Távolítson el minden biztonsági szerkezetet (pl. borítást, szállítási biztosítót), és bizonyosodjon meg róla, hogy valamennyi mozgó alkatrész szabadon mozgatható.
- Ellenőrizze a hidraulikaolajat kondenzvíz képződése szempontjából, és adott esetben cserélje le.
- Alakítsa ki az energiaellátást: Csatlakoztassa a készüléket a villamos hálózatra vagy a töltőkészülékre, ill. csatlakoztassa és töltse az elemet vagy az akkut. Ügyeljen arra, hogy a kábel és a csatlakozók sértetlenek legyenek.
- Ellenőrizzen minden töltésszintet (a hidraulikaolaj előírások szerinti ellenőrzése már megtörtént), és szükség esetén légtelenítse a hidraulikarendszert.
- Teszteljen valamennyi biztonsági berendezést, pl. vészkikapcsolást, vészleengedést, végütközőket, reteszeléseket és fékeket.
- Közvetlenül az újbóli üzembe helyezést követően végezzen teljes működési ellenőrzést.
- Dokumentálja az újbóli üzembe helyezést: Rögzítse a dátumot, az ellenőrzést végző személyt és az eredményeket, és indítsa újra az esedékes karbantartási és ellenőrzési időközöket.

Ártalmatlanítás

- A szétszerelés vagy üzemen kívül helyezés előtt teljesen nyomás- és feszültségmentesítse a készüléket. Engedjen le minden üzemi anyagot, és ezeket szabályszerűen fogja fel.
- Válogassa szét a hulladékokat tisztán frakciók szerint: elemeket/akkukat, üzemi anyagokat (pl. hidraulikaolajat, zsírokat), elektromos/elektronikus komponenseket, fém és műanyag alkatrészeket, valamint csomagolóanyagokat.
- Elemek és akkuk: Szigetelje vagy ragassza le a pólusokat, használjon kifolyásbiztos edényeket, és tárolja, ill. szállítsa ezeket a fém alkatrészektől elkülönítetten.
- Olajok és más folyadékok: Jól záró, egyértelmű jelöléssel ellátott göngyölegekben tárolja ezeket. Semmi esetre se engedje ezeket csatornarendszerbe vagy a talajba. Kizárólag tanúsított ártalmatlanító cégeknek adja át ezeket.
- Az elhasznált elemek és akkumulátorok veszélyes hulladéknak minősülnek, mivel a környezetre és az egészségre egyaránt károsak lehetnek.
  A tartalék akkumulátorokat figyelmeztető jelöléssel ellátott, speciális, jól záródó tartályokban, lakó- és munkaterületeken kívül tárolja.
  Az összegyűjtött elhasznált elemeket és akkumulátorokat a helyi előírásoknak megfelelően megfelelő engedéllyel rendelkező gyűjtőhelyen vagy intézményben.
- A készülék üzemen kívül helyezésekor mindig vegye figyelembe annak az országnak az érvényben lévő törvényi előírásait, ahol használják.
- Vegye figyelembe, hogy a környezetre veszélyes hulladékok (pl. a hidraulikaolaj) szakszerűtlen kezelés esetén jelentős negatív hatással lehetnek a környezetre és az egészségre.
- Belsőleg őrizze meg az ártalmatlanításról készült igazolást, ill. dokumentációt (pl. a mennyiségekre, a hulladékfrakciókra, az ártalmatlanítást végző cégre vonatkozóan).

Robbantott ábra

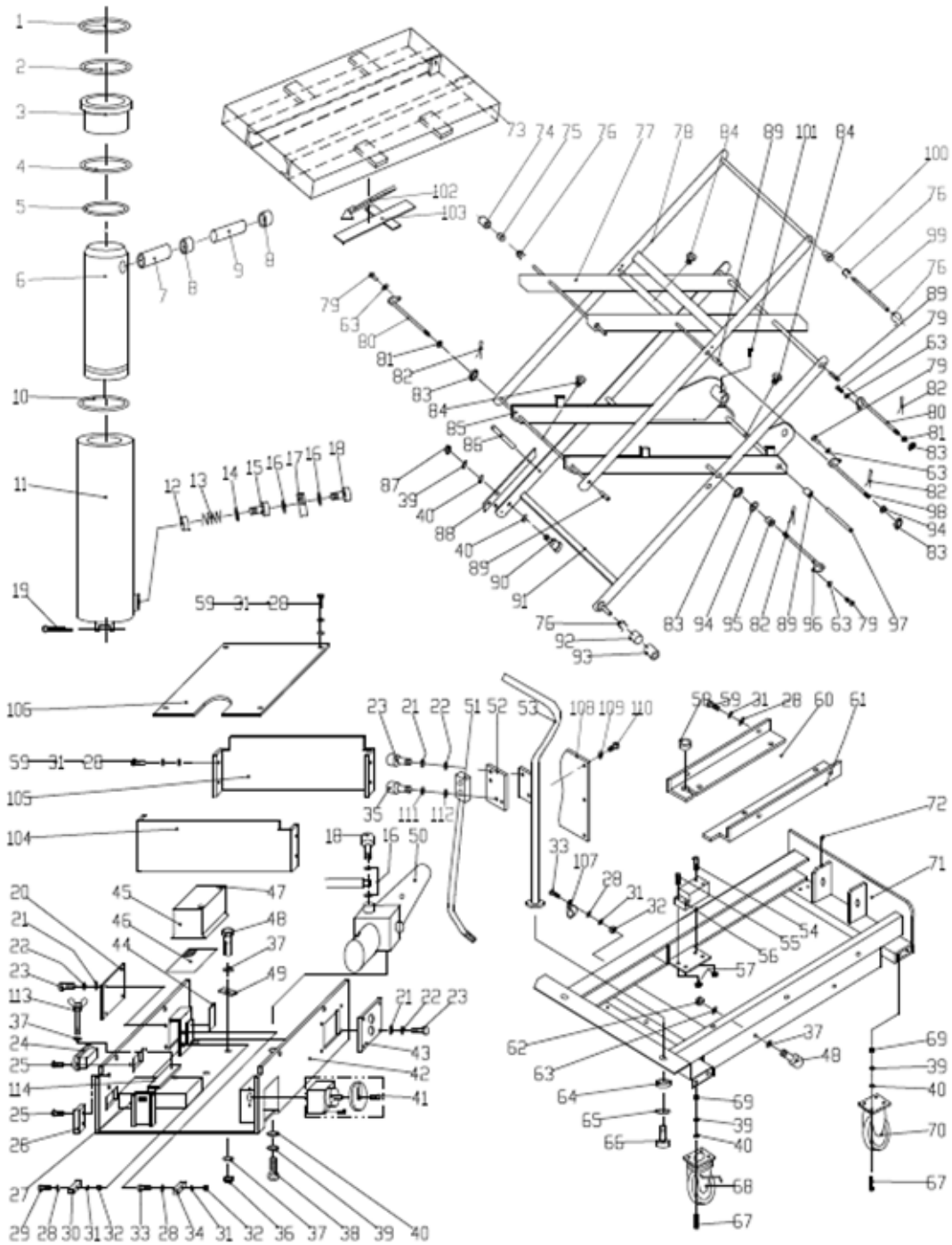

Specifikáció

Modell	**483914**	**483916**	**483918**
Kapacitás (kg)	1000	1000	650
Platform (mm)	520×1010	800×1200	520×1010
Platform legkisebb magassága (mm)	480	430	510
Platform legnagyobb magassága (mm)	950	1220	1440
Löket (mm)	470	790	930
Motor	0,7	0,7	0,7
A hidraulikus meghajtás munkaciklusa	Az emelőasztal hidraulikus meghajtását 10 percenként 3x szabad felfelé és lefelé járatni		
Emelések körülbelüli száma teljes terhelés mellett	40	40	40
Az asztal felemeléséhez szükséges körülbelüli idő (mp)	11	24	17
Kerék (mm, átmérő)	150	200	150
Fogási magasság (mm)	1180	1080	1180
Tömeg (kg)	169	240	230

Modell	**841337**	**841339**
Kapacitás (kg)	1000	500
Platform (mm)	1200x800	1200x800
Platform legkisebb magassága (mm)	520	520
Platform legnagyobb magassága (mm)	2000	2000
Löket (mm)	1480	1480
Motor	1,6	0,8
A hidraulikus meghajtás munkaciklusa	Az emelőasztal hidraulikus meghajtását óránként 10x szabad felfelé és lefelé járatni	
Emelések körülbelüli száma teljes terhelés mellett	60	90
Az asztal felemeléséhez szükséges körülbelüli idő (mp)	33	25
Kerék (mm, átmérő)	200	200
Fogási magasság (mm)	1089	1089
Tömeg (kg)	286	266

kaiserkraft

Brukerhåndbok

- Elektrisk løftebordsvogn -

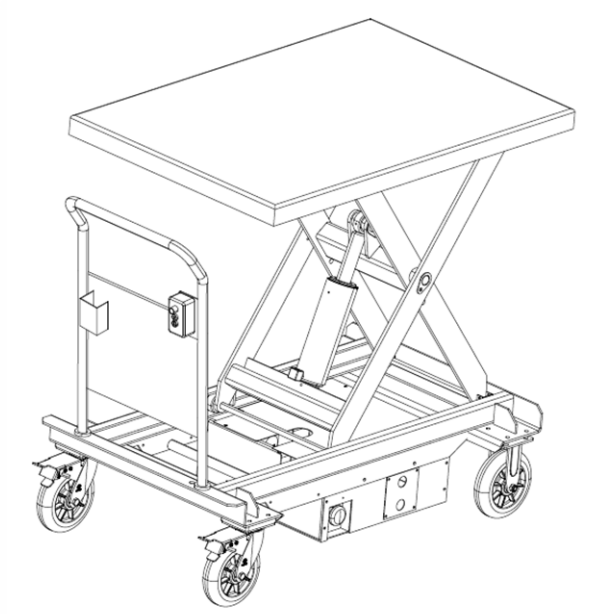

483914 / 483916 / 483918 / 841337 / 841339

Merknader

Mange takk for at du har bestemt deg for vårt produkt.

Før den elektriske løftebordsvognen tas i bruk, må den nye eieren/driftsansvarlige ha lest og forstått disse driftsinstruksene, og de må alltid følges under arbeidet.

Merk: Disse instruksene er rettet til opplært og kompetent personell. De beskriver riktig måte å betjene kranen på for å sikre en lang livstid, og de inneholder anvisninger til korrekt bruk av produktet samt en deleliste. Disse instruksene kan imidlertid ikke erstatte brukerens fagkunnskaper og fagviten.

Vær vennlig å lese fullstendig gjennom disse instruksene og gjør deg fortrolig med dem før du tar den elektriske løftebordsvognen i drift. Oppbevar disse instruksene alltid lett tilgjengelig på et egnet sted, slik at du har den lett tilgjengelig når du tenger den.

Dersom disse instruksene eller varslene/forsiktighetsadvarslene blir skadet eller går tapt, så henvend deg til oss for å få dem erstattet.

INNHOLDSFORTEGNELSE

Tittelside	**Sider**
Generelle sikkerhetsinstrukser	**4**
Montering	**6**
Første idriftsettelse	**7**
Bruk og drift	**7**
Vedlikehold	**9**
Anbefalinger til olje og smøremidler	**9**
Plassering av den elektriske løftebordsvognen	**10**
Feilfunksjoner og deres årsaker	**11**
Sikkerhetskontroller	**12**
Sette løftebordsvognen ut av drift	**12**
Lagring	**13**
Ny igangsetting etter at løftebordsvognen har vært satt ut av drift	**14**
Avfallshåndtering	**15**
Sprengtegning	**16**
Spesifikasjon	**17**

OBS:



Instruksjonene og sikkerhetsinstruksene i denne brukerhåndboken må under alle omstendigheter følges og overholdes. Ved manglende overholdelse, ved feilbetjening eller misbruk, truer farer, både

for operatøren eller tredjeparter,
for apparatet og andre av driftsansvarligs materielle verdier.

Apparatet må are drives og vedlikeholdes av personer

som er kvalifisert til dette arbeidet
som har lest og forstått brukerhåndboken
som er fortrolig med sikkerhetsbestemmelsene på den egne arbeidsplassen
som har en egnet arbeidsplass og verktøy til disposisjon.

Instruksjoner til sikker betjening:
For å sørge for en sikker betjening, ber vi om at alle advarsler og instruksjoner
i denne beskrivelsen og på apparatet tas ad notam før igangsetting finner sted.

- ANDRE PERSONER ENN OPERATØREN MÅ HOLDE AVSTAND FRA APPARATET UNDER BRUKEN!
- BARE PERSONER SOM ER FORTROLIG MED APPARATET HAR TILLATELSE TIL Å BETJENE DET!
- SETT BARE APPARATET I DRIFT FORUTSATT AT DU FØRST HAR OVERBEVIST DEG OM AT DET BEFINNER SEG I EN LYTEFRI TILSTAND! SJEKK SPESIELT TILSTANDEN TIL HJULENE, HEVARMEN, PLATTFORMEN OG LØFTE- OG SENKEKONTROLLEN.
- BRUK ALDRI APPARATET PÅ VEIER SOM SKRÅNER.
- SØRG UNDER ALLE OMSTENDIGHETER FOR AT ALDRI EN KROPPSDEL KOMMER INN I LØFTEMEKANISMEN, UNDER PLATTFORMEN ELLER UNDER LASTEN. TRANSPORTER ALDRI PERSONER!

Sikkerhetsinstrukser

- FOR Å IVARETA SIN EGEN SIKKERHET, SKAL OPERATØREN BRUKEHANSKER OG SIKKERHETSSKO!
- TRANSPORTER ALDRI USTABILE LASTGER ELLER LASTER SOM ER STABLET LØST!
- APPARATET MÅ ALDRI OVERBELASTES!
- LAST ALDRI ENSIDIG/OVERTUNGT ELLER PÅ EN SLIK MÅTE AT LASTEN RAGER UT OVER APPARATET!
- APPARATETS KAPASITET FORUTSETTER EN TRANSPORT VED EN LAST SOM ER PERFEKT UTBALANSERT OG MED TYNGDEPUNKTET I MIDTEN AV PLATTFORMEN!
- FORSIKRE DEG OM AT PLATTFORMENS LENGDE STEMMER OVERENS MED VARENS LENGDE!
- NÅR APPARATET IKKE ER I BRUK, SKAL PLATTFORMEN SENKES TIL LAVESTE NIVÅ!
- HØYSPENNING! KOBLE FRA VED BATTERIKONTAKTEN FØR STYREKASSEN TIL BETJENINGSFELTET ÅPNES.
- IKKE FJERN DEKSELET TIL BATTERIKLEMMENE. DET KAN OPPSTÅ EN KORTSLUTNING ELLER ET STRØMSLAG.

OBS:



- Lengre arbeider uten stopp kan forårsake skader på hydraulikkaggregatet.
- Stans driften dersom temperaturen på hydraulikkoljen er for høy.
- Løfterammen er IKKE vanntett, og den er bestemt til bruk i tørre omgivelser.
- Still IKKE løfterammen på en skrånende eller hellende overflate, da den da blir ukontrollerbar og utgjør en kilde til fare.
- HOLD ØYE MED lastens tilstand. Hvis den skulle bli ustabil, må du stanse driften.

Montering

1.

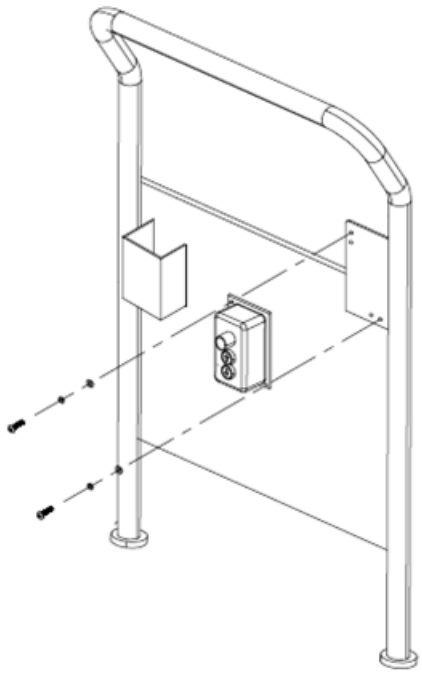

2.

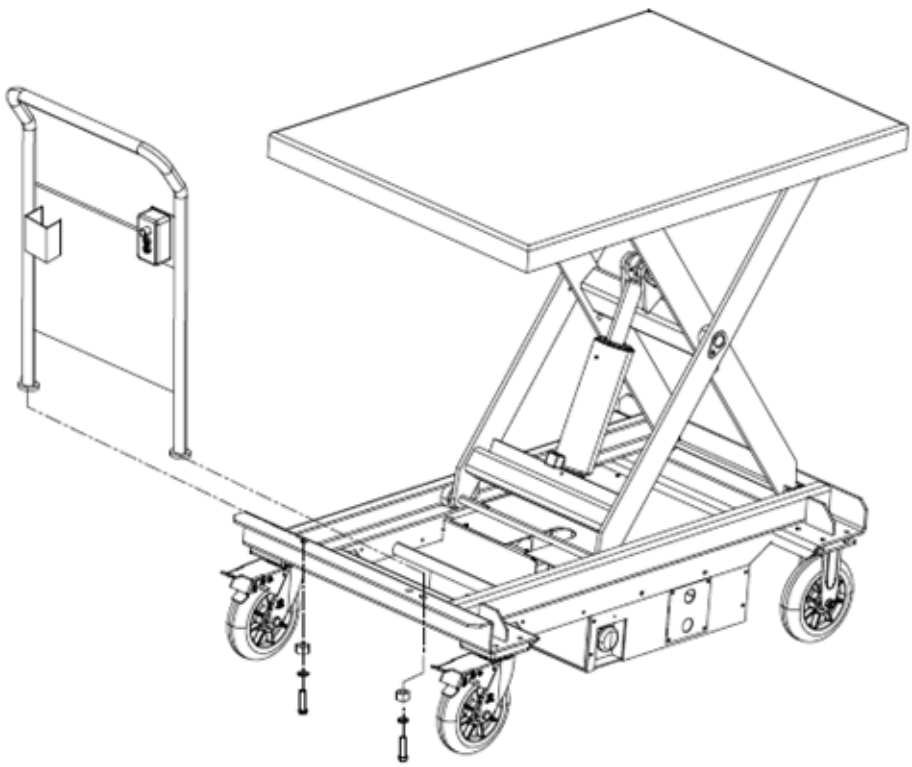

Første idriftsettelse

- Kontroller de leverte komponentene for mulige transportskader.
- Kontroller at alle sikkerhets- og typeskilt er godt lesbare. Skift ut skilt og klistremerker som mangler eller som har blitt skadet.
- Test funksjonen til alle betjeningselementer og funksjonsdeler.
- Kontroller alle sikkerhetsrelevante forbindelser (f.eks. skruer. pluggforbindelser) for godt feste.
- Kontroller alle funksjoner uten last (f.eks. løfting/senking, styring, bremsing, nød-stopp/nødnedsenkning).
- Meld omgående fra om eventuelle transportskader eller manglende deler til speditøren.
- Forsikre deg om at stedet der apparatet skal være i drift, er bæredyktig, jevnt og har tilstrekkelig ledig plass.
- Bruk egnede løftemidler og grip bare fatt i apparatet på de tilhørende løfte- eller fastsurringspunktene. Sikre apparatet slik at det ikke kan velte eller gli bort. Kildesorter emballasjeavfall etter materialer, og sørg for at disse kasseres i de tilhørende samlebeholderne som stilles til disposisjon av de lokale miljøvernetatene. For å unngå miljøforurensning, er det forbudt å kaste avfall ukontrollert.

Bruk og drift

Før apparatet beveges eller lasten løftes eller senkes:
Få personer til å flytte seg ut av fareområdet.
Gi et varselsignal først dersom det er mulig fare for personer.
Dersom personene som er i fare ikke forlater fareområdet, må apparatet øyeblikkelig settes i stillstand.

Bruk og drift

LØFTE BORD / SENKE BORD

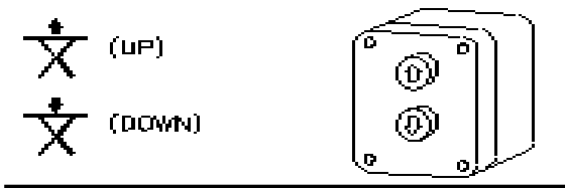

LADE BATTERI

- Kontroller væskenivået i batteriet.
- Koble fra batterikontakten.
- Koble ladestikkontakten til batterikontakten på batteriladeren.

Regelmessige kontroller gjør det mulig å finne feil og forstyrrelser på apparatet allerede på et tidlig tidspunkt og utbedre dem. Slik forlenges apparatets levetid og en sikker drift garanteres.
Kontroller apparatets funksjonsdyktighet ved begynnelsen av hvert sjikt før bruken, og sjekk også for eventuelle skader eller mangler.

Gjennomfør i denne forbindelsen de følgende kontrollene:

- Kontroller hver komponent visuelt for sprekker, deformeringer eller andre skader.
- Forviss deg om at rullene fungerer som de skal og beveger seg lett.
- Kontroller om alle skruer og muttere er strammet godt til.
- Undersøk hydraulikksystemet for mulige lekkasjer.
- Kontroller påfyllingsnivået for hydraulikkoljen, fyll på mer olje ved behov.
- Kontroller at alle skilt og advarsler er fullstendige og godt lesbare.
- Under bruken må det rettes oppmerksomheten mot usedvanlige lyder eller funksjonsavvik.
- Meld omgående fra om skader eller mangler som oppdages til din daglige leder.
- Apparater med sikkerhetsrelevante skader eller mangler må tas ut av drift øyeblikkelig, og sørg for at de repareres før de tas i bruk neste gang.

Vedlikehold

Sikkerhetsinstruks:
Før arbeider til inspeksjon og vedlikehold foretas, må all last tas av løftebordsvognen.

Vedlikehold og inspeksjon	Inspeksjonsintervaller
Kontrollere at driften av betjeningselementene er lytefri Kontrollere løpehjulenes og rulleakslenes tilstand	Daglig eller før bruk
Smøre legg og lagre Kontrollere hjulenes og rullenes funksjon og løpeegenskaper Kontroller at alle skrue- og boltforbindelser er tette	En gang i måneden
Kontroller hydraulikkanlegget for lekkasjer (oppnås maks. løftehøyde?) Kontroller plasseringen av avtrekksventilen Kontroller alle skrue- og boltforbindelser	Hver tredje måned
Kontroller alle delene på løftebordsvognen for slitasje, og skift ut defekte deler ved behov Skift oljen i hydraulikkanlegget Kontroller at typeskiltet er godt lesbart Få utført inspeksjon av en kompetent teknisk sakkyndig	En gang i året

Anbefalinger til olje og smøremidler

Hydraulikkolje: ISO VG 22
Smøremiddel: Universalfett f.eks. ARAL Aralub 2, BP Universalfett L2, Energrease LS2, ESSO Beacon 2
I tidsavstander på 6 måneder skal oljenivået kontrolleres. Avhengig av temperaturen, skal de følgende oljene benyttes:

Temperatur	Olje
- 5 °C – ca. +45 °C	L-HL 68 Hydraulic oil (tilsvarende ISO VG68)
-15 °C – ca. - 4 °C	L-HL 68 Hydraulic oil (tilsvarende ISO VG68)

Plassering av den elektriske løftebordsvognen

- Still apparatet trygt fra deg på en jevn og glatt flate.
- Hvis installert – trekk til parkeringsbremsene på hjulene. Dersom det ikke finnes noen bremser, må du sikre løftebordsvognen mot at den kan trille bort.
- Senk alle lastene eller påmonterte apparater fullstendig ned. Ikke la laster henge i luften når kranen er slått av.
- Skill apparatet fra eksterne energikilder (f.eks. nettstøpsel eller lader), og legg kablene slik at det ikke oppstår steder der noen kan snuble.
- Hold utganger, rømnings- og redningsveier alltid uten hindringer. Still ikke apparatet fra deg i passasjer eller fareområder.
- Etter at apparatet har vært parkert i lengre tid, må det gjennomføres en visuell kontroll (f.eks. for lekkasjer eller løse deler), og rett opp mangler du finner før neste gangs bruk.

Feilfunksjoner og deres årsaker

.

Feil	Årsak	Feilretting
Plattformen senker seg ned av seg selv	Lasten er for tung, overlastventilen er utløst	Reduser lasten
	Senkeventilen lukker ikke mer, eller ventilsetet tetter ikke grunnet forurensning	Rengjør eller skift ut
	Hydraulikkpumpen arbeider ikke	Kontroller pumpen
	Batterikontakten er ikke tilkoblet	Koble til batterikontakten
	Batteriets ladenivå er for lavt	Lad opp batteriet
Plattformen lar seg ikke senke ned	Plattformen eller andre deler er hindret	Kontroller alle bevegelige deler
	Senkeventilen er ikke korrekt justert.	Still korrekt inn.
Utette steder	Lekkasje i hydraulikkanlegget	Tett igjen!
	Senkeventilen lukker ikke mer, eller ventilforbindelsen tetter ikke grunnet forurensning	Rengjør eller skift ut
	Ventilplassering ikke korrekt	Still inn senkeventilen
	Trykkavlastningsventilen (pumpe) er lekk (pumpen dreier seg langsomt bakover)	Rengjør ventilen eller skift den ut
	Steng tetningene	Skift ut tetningene
Det er bare mulig å senke lasten langsomt	For lav temperatur – oljen i hydraulikkanlegget er for tyktflytende	Fyll ved behov på olje som er mer tyntflytende
	Ventilen ikke fullstendig åpen	Juster
	For lite olje i beholderen	Fyll på mer olje

Sikkerhetskontroller

Sikkerhetskontroller må gjennomføres av en kvalifisert person minst en gang i året og/eller ifølge de respektive nasjonale forskriftene eller etter en uvanlig hendelse (kollisjon, fall, overlast, reparasjon). Den elektriske løftebordsvognen må undersøkes omhyggelig for eventuelle skader. Driftsansvarlig er ansvarlig for at eventuelle mangler eller skader blir utbedret umiddelbart.

Sette løftebordvognen ut av drift

- Koble fra alle energikilder: Trekk ut nettstøpselet eller laderen og koble fra eller ta ut batteriet eller batteripakken.
- Gjennomfør en kontroll med tanke på lekkasje. Samle opp eventuelle væsker som lekker ut og sørg for at de avfallshåndteres på fagmessig måte.
- Kontroller alle slitedeler (f.eks. ruller, tetninger, slanger) og dokumenter deres tilstand.
- Rengjør apparatet grundig.
- Kontroller nivået for hydraulikkoljen, og fyll på mer hydraulikkolje ved behov.
- Påfør en tynn film av olje eller fett på alle mekaniske deler som ikke er lakkerte.
- Smør apparatet som angitt i vedlikeholdsinstruksene.
- Oppdater dokumentasjonen: Fasthold sjekklisten til driftsnedleggelse, gjenstående restarbeider samt neste skritt til kontroll eller ny igangsetting.
- Ved lengre stillstandstider må det fastlegges egnede vedlikeholds- og inspeksjonsintervaller for lagringsfasen (eksempelvis månedlig visuell kontroll).

Lagring

- Lagre apparatet utelukkende i tørre og frostfrie omgivelser.
- Senk alle laster fullstendig ned og trykkavlast hydraulikksystemet. Ikke lagre svevende laster.
- Slå av apparatet og sikre det mot at det kan slås på igjen uforvarende eller av uvedkommende. Koble fra alle eksterne energikilder (f.eks. nettstøpsel eller lader.
- Jekk opp apparatet slik at rullene kan dreie uhindret.
- Beskytt apparatet mot korrosjon og støv, eksempelvis ved å dekke det til med en presenning.
- Merk apparatet tydelig med varselet «Ute av drift/lagring» og respektiv dato. Dokumenter regelmessige kontrollintervaller (f.eks. månedlige kontroller).
- For å unngå at det legger ut driftsmidler under lagringen, bør du legge absorberende materialer (f.eks. trefliser eller tørre kluter) under for å suge opp olje som eventuelt lekker ut.
- Brukte materialer som er forurenset med olje eller andre driftsstoffer, skal avfallshåndteres i henhold til bestemmelsene fra lokale myndigheter.
- Før en lagring over lengre tid, må skrittene til driftsnedleggelse gjennomføres.

Ny igangsetting

- Gjennomfør en visuell kontroll: Kontroller hus, ledninger, slanger og skrueforbindelser med tanke på sprekker, lekkasjer eller om noe har løsnet.
- Fjern alle sikkerhetsinnretninger (f.eks. deksler, transportsikringer) og forsikre deg om at alle bevegelige deler kan bevege seg uhindret.
- Kontroller hydraulikkoljen for dannelse av kondensvann, og skift den ut om nødvendig.
- Opprett energiforsyningen: Koble apparatet til strømnettet eller til laderen eller koble til batteriet eller batteripakken og lad dem opp. Se til at kabel og støpsel er uten skade.
- Kontroller alle påfyllingsnivåer (hydraulikkolje er allerede kontrollert iht. spesifikasjon) og blø hydraulikksystemet ved behov.
- Test alle sikkerhetsinnretninger, eksempelvis nød-stopp, nødnedsenkning, endestoppere, låsemekanismer og bremser.
- Gjennomfør en fullstendig funksjonstest umiddelbart etter ny igangsetting.
- Dokumenter den nye igangsettingen: Fasthold dato, kontrollør og resultatene, og start vedlikeholds- og kontrollintervallene som står for tur på nytt.

Avfallshåndtering

- Før demontering eller driftsnedleggelse, skal apparatet settes i fullstendig trykk- og spenningsfri tilstand. Tapp ut driftsstoffene og samle dem opp på forskriftsmessig måte.
- Alle avfallsstoffer skal kildesorteres: Batterier/batteripakker, driftsstoffer (f.eks. hydraulikkolje, fett), elektriske/elektroniske komponenter, metall- og plastdeler samt emballasjemateriell.
- Batterier og batteripakker: Isoler polene eller koble dem fra, bruk beholdere som er helt sikre mot lekkasje, og ikke lagre eller transporter slike sammen med metalldeler.
- Olje og andre væsker: Samle disse i tette beholdere som er merket entydig. Slipp aldri slike væsker i kloakkanlegget eller ned i bakken. Lever dette utelukkende til sertifiserte avfallshåndteringsfirmaer.
- Oppbrukte batterier og batteripakker gjelder som farlig avfall, da de kan ha en negativ innvirkning både på miljøet og på menneskers helse.
  Oppbevar reservebatterier i spesielle, tette beholdere med varselmerking og utenfor bolig- og arbeidsområder.
  Lever samlede gamle batterier og batteripakker inn til godkjent samlested eller avfallsmottak i henhold til lokale forskrifter.
- Når apparatet tas ut av drift, må alltid de gyldige lovmessige forskriftene til landet der apparatet er i bruk overholdes.
- Vær oppmerksom på at miljøfarlig avfall (eksempelvis hydraulikkolje) kan ha alvorlige negative innvirkninger på miljø og menneskers helse dersom de behandles på feilaktig måte.
- Oppbevar bevis eller dokumentasjon på avfallshåndteringen (f.eks. mengder, avfallfraksjoner, avfallshåndteringsfirmaet) internt.

Sprengtegning

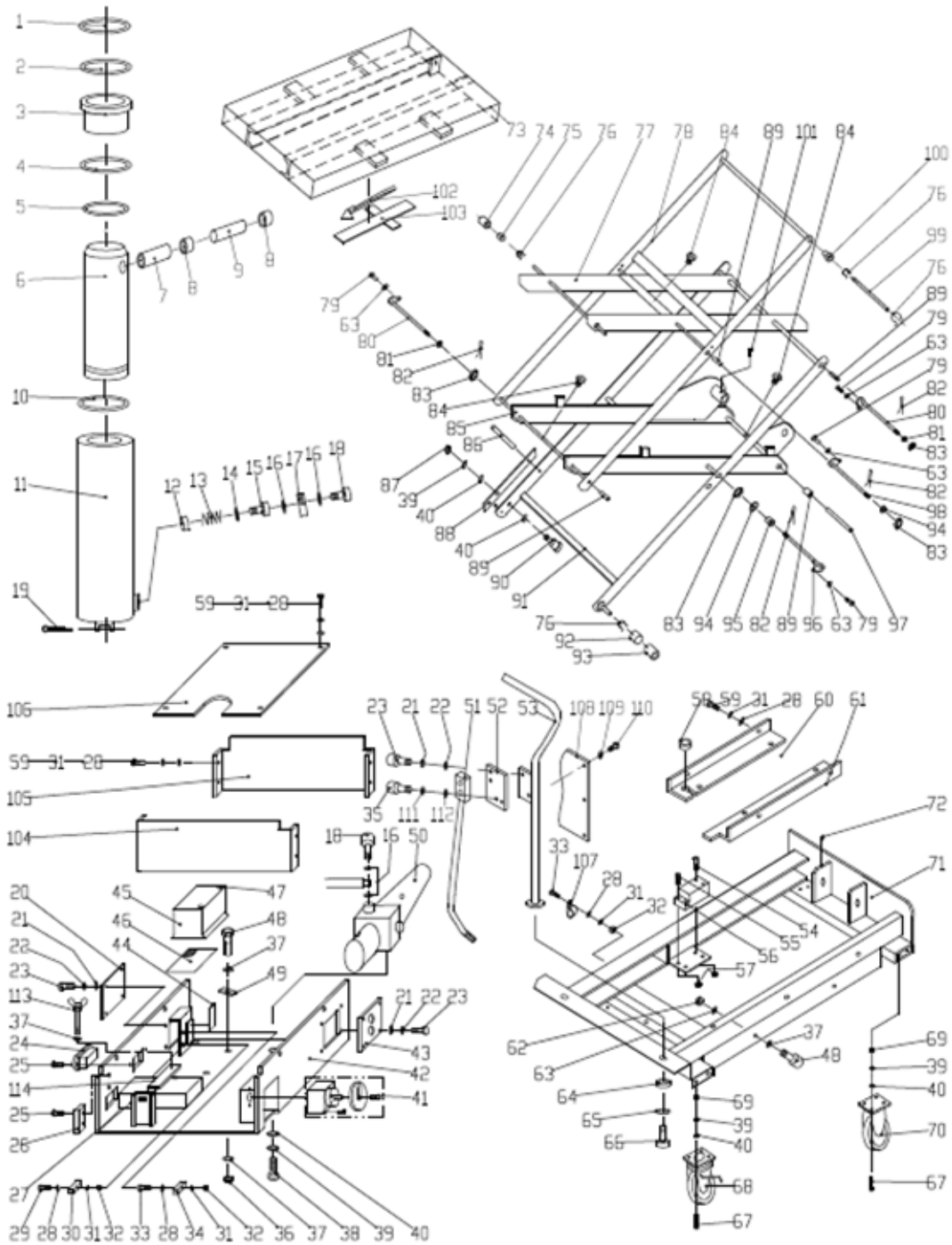

Spesifikasjon

Modell	**483914**	**483916**	**483918**
Kapasitet (kg)	1000	1000	650
Plattform (mm)	520 × 1010	800 × 1200	520 × 1010
Minimums plattformhøyde (mm)	480	430	510
Maksimums plattformhøyde (mm)	950	1220	1440
Løft (mm)	470	790	930
Motor (KW)	0,7	0,7	0,7
Den hydrauliske drivenhetens arbeidssyklus	Løftebordvognens hydrauliske drivenhet kan kjøres opp og ned 3 ganger hvert 10. minutt		
Omtrentlig antall løfteoperasjoner ved full last	40	40	40
Omtrentlig tid som går med til løfting av bordet (sek.)	11	24	17
Hjul (mm, diameter)	150	200	150
Gripehøyde (mm)	1180	1080	1180
Vekt (kg)	169	240	230

Modell	**841337**	**841339**
Kapasitet (kg)	1000	500
Plattform (mm)	1200x800	1200x800
Minimums plattformhøyde (mm)	520	520
Maksimums plattformhøyde (mm)	2000	2000
Løft (mm)	1480	1480
Motor (KW)	1,6	0,8
Den hydrauliske drivenhetens arbeidssyklus	Løftebordvognens hydrauliske drivenhet kan kjøres opp og ned hvert 10 ganger per time	
Omtrentlig antall løfteoperasjoner ved full last	60	90
Omtrentlig tid som går med til løfting av bordet (sek.)	33	25
Hjul (mm, diameter)	200	200
Gripehøyde (mm)	1089	1089
Vekt (kg)	286	266

kaiserkraft

Instrukcja obsługi

- Elektryczny podnośny wózek platformowy -

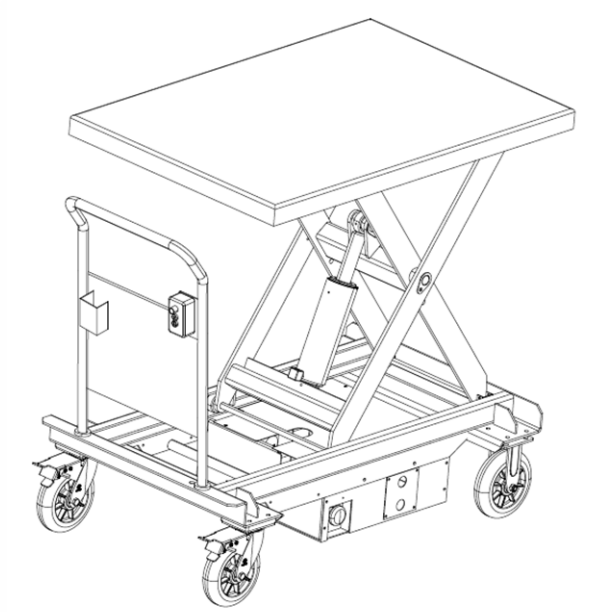

483914 / 483916 / 483918 / 841337 / 841339

Informacje

Dziękujemy za wybór naszego produktu.

Przed użyciem elektrycznego podnośnego wózka platformowego nowy właściciel/operator musi przeczytać niniejszą instrukcję obsługi, zrozumieć ją oraz zawsze pracować zgodnie z jej postanowieniami.

Uwaga: Niniejsza instrukcja jest przeznaczona dla przeszkolonego i kompetentnego personelu. Opisuje prawidłowy sposób obsługi w celu zapewnienia długiej żywotności oraz zawiera wskazówki dotyczące prawidłowego użytkowania produktu, a także listę części. Instrukcja ta nie może jednak zastąpić kwalifikacji ani fachowej wiedzy użytkownika.

Przed uruchomieniem elektrycznego podnośnego wózka platformowego prosimy o dokładne przeczytanie niniejszej instrukcji i zapoznanie się z jej treścią. Instrukcję należy zawsze przechowywać w odpowiednim miejscu, aby w razie potrzeby móc z niej ponownie skorzystać.

W przypadku uszkodzenia lub zagubienia niniejszej instrukcji lub ostrzeżeń/informacji ostrzegawczych prosimy o kontakt z nami w celu uzyskania egzemplarza zastępczego.

SPIS TREŚCI

Strona tytułowa	**Strony**
Ogólne wskazówki bezpieczeństwa	**4**
Montaż	**6**
Pierwsze uruchomienie	**7**
Użytkowanie i eksploatacja	**7**
Konserwacja	**9**
Zalecenia dotyczące olejów i środków smarnych	**9**
Odstawienie elektrycznego podnośnego wózka platformowego	**10**
Nieprawidłowe działanie i przyczyny	**11**
Kontrole bezpieczeństwa	**12**
Wyłączenie z eksploatacji	**12**
Przechowywanie	**13**
Ponowne uruchomienie po wyłączeniu z eksploatacji	**14**
Utylizacja	**15**
Rysunek złożeniowy	**16**
Specyfikacja	**17**

Wskazówki bezpieczeństwa

UWAGA:



Należy bezwzględnie przestrzegać instrukcji i wskazówek bezpieczeństwa zawartych w niniejszej instrukcji obsługi.
W przypadku ich nieprzestrzegania, nieprawidłowej obsługi lub niewłaściwego użytkowania mogą wystąpić zagrożenia

- dla operatora lub osób trzecich
- dla urządzenia oraz innych wartości materialnych należących do operatora.

Do obsługi i konserwacji urządzenia uprawnione są wyłącznie osoby, które
- są do tego odpowiednio wykwalifikowane
- przeczytały ze zrozumieniem niniejszą instrukcję obsługi
- znają przepisy bezpieczeństwa obowiązujące na ich stanowisku pracy
- dysponują odpowiednim stanowiskiem pracy oraz właściwymi narzędziami.

Wskazówki dotyczące bezpiecznej obsługi:
W celu zapewnienia bezpiecznej obsługi, przed uruchomieniem prosimy zwrócić uwagę na wszystkie znaki ostrzegawcze i informacje zawarte w niniejszym opisie oraz umieszczone na urządzeniu.

OSOBY INNE NIŻ OPERATOR MUSZĄ PODCZAS UŻYTKOWANIA ZACHOWAĆ ODPOWIEDNI ODSTĘP OD URZĄDZENIA !

- URZĄDZENIE POWINNY OBSŁUGIWAĆ WYŁĄCZNIE OSOBY ZAZNAJOMIONE Z JEGO DZIAŁANIEM!
- URZĄDZENIE NALEŻY URUCHAMIAĆ WYŁĄCZNIE PO UPRZEDNIM POTWIERDZENIU JEGO NIENAGANNEGO STANU TECHNICZNEGO! NALEŻY ZWRACAĆ SZCZEGÓLNĄ UWAGĘ NA STAN KÓŁ, MECHANIZMU DŹWIGNI, PLATFORMY ORAZ UKŁADU PODNOSZENIA I OPUSZCZANIA.
- NIGDY NIE NALEŻY KORZYSTAĆ Z URZĄDZENIA NA POCHYŁYCH POWIERZCHNIACH.
- NALEŻY ZACHOWAĆ SZCZEGÓLNĄ OSTROŻNOŚĆ, ABY ŻADNA CZĘŚĆ CIAŁA NIE ZNAZŁA SIĘ W MECHANIZMIE PODNOSZĄCYM, POD PLATFORMĄ LUB POD ŁADUNKIEM. NIGDY NIE NALEŻY TRANSPORTOWAĆ OSÓB!

Wskazówki bezpieczeństwa

- DLA WŁASNEGO BEZPIECZEŃSTWA OPERATOR POWINIEN NOSIĆ OCHRONNE RĘKAWICE I OBUWIE!
- NIE NALEŻY TRANSPORTOWAĆ ŁADUNKÓW NIESTABILNYCH ANI LUŹNO UŁOŻONYCH!
- W ŻADNYM WYPADKU NIE NALEŻY PRZECIĄŻAĆ URZĄDZENIA!
- NIGDY NIE NALEŻY ŁADOWAĆ URZĄDZENIA JEDNOSTRONNIE, Z PRZESUNIĘTYM ŚRODKIEM CIĘŻKOŚCI ANI Z ŁADUNKIEM WYSTAJĄCYM POZA URZĄDZENIE!
- UDŹWIG URZĄDZENIA POZWALA NA TRANSPORT BEZPIECZNEGO, WYWAŻONEGO ŁADUNKU, KTÓREGO ŚRODEK CIĘŻKOŚCI ZNAJDUJE SIĘ CENTRALNIE WZGLĘDEM PLATFORMY!
- NALEŻY UPEWNIĆ SIĘ, ŻE DŁUGOŚĆ PLATFORMY ODPOWIADA DŁUGOŚCI TRANSPORTOWANEGO TOWARU!
- JEŻELI URZĄDZENIE NIE JEST UŻYWANE, NALEŻY OPUŚCIĆ PLATFORMĘ DO NAJNIŻSZEGO POŁOŻENIA!
- WYSOKIE NAPIĘCIE! PRZED OTWARCIEM SKRZYNKI STEROWNICZEJ PANELU OBSŁUGI NALEŻY ODŁĄCZYĆ POŁĄCZENIE W GNIEŹDZIE AKUMULATORA.
- NIE NALEŻY USUWAĆ OSŁONY ZACISKÓW AKUMULATORA. MOŻE TO DOPROWADZIĆ DO ZWARCIA LUB PORAŻENIA PRĄDEM ELEKTRYCZNYM.

UWAGA:



- Długotrwała, ciągła praca może spowodować uszkodzenie agregatu hydraulicznego.
- Należy przerwać pracę, jeżeli temperatura oleju hydraulicznego jest zbyt wysoka.
- Mechanizm podnoszenia NIE jest wodoszczelny i jest przeznaczony do użytkowania w suchym środowisku.
- NIE należy ustawiać mechanizmu podnoszenia na pochyłej lub nachylonej powierzchni, ponieważ może to spowodować utratę kontroli nad urządzeniem i stworzyć zagrożenie.
- Należy zwrócić uwagę na stan ładunku. Jeśli ładunek stanie się niestabilny, należy przerwać pracę.

Montaż

1.

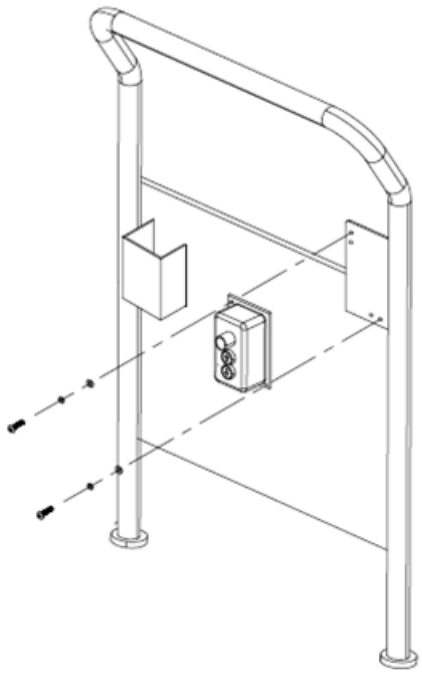

2.

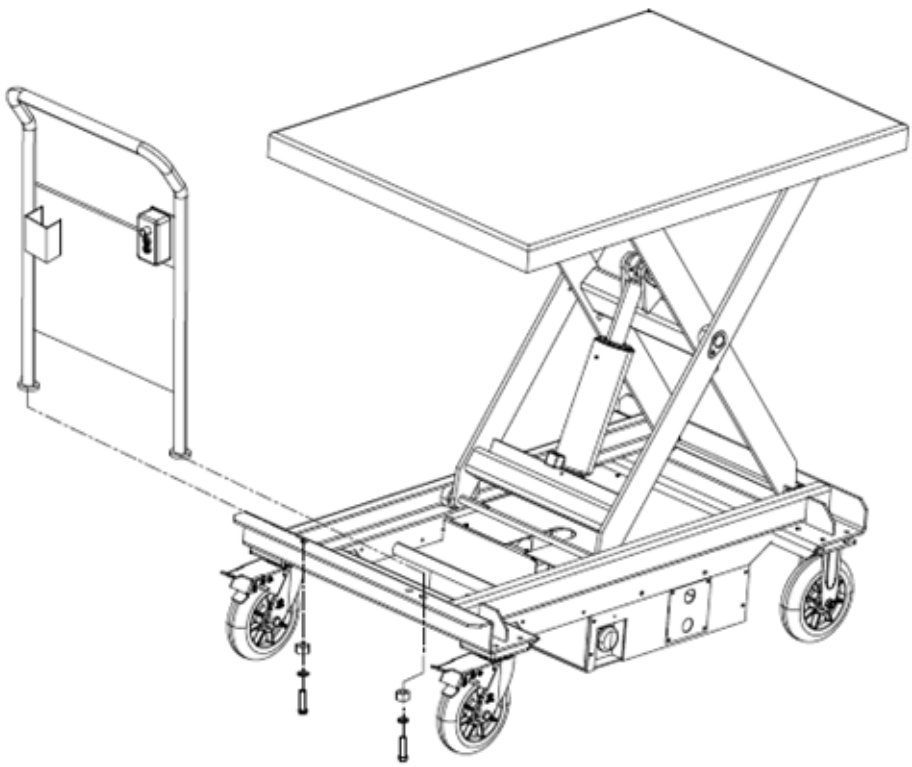

Pierwsze uruchomienie

- Należy sprawdzić wszystkie dostarczone komponenty pod kątem ewentualnych uszkodzeń transportowych.
- Sprawdzić czytelność wszystkich tabliczek bezpieczeństwa i tabliczek znamionowych. Wymienić brakujące lub uszkodzone oznaczenia.
- Przetestować działanie wszystkich elementów obsługowych oraz zespołów funkcyjnych.
- Skontrolować wszystkie połączenia istotne z punktu widzenia bezpieczeństwa (np. śruby, złącza wtykowe) pod kątem ich pewnego osadzenia.
- Sprawdzić wszystkie funkcje bez obciążenia (np. podnoszenie/opuszczanie, skręcanie, hamowanie, wyłącznik awaryjny/awaryjne opuszczanie).
- Ewentualne uszkodzenia transportowe lub brakujące części należy niezwłocznie zgłosić przewoźnikowi.
- Upewnić się, że miejsce użytkowania jest stabilne, równe i posiada wystarczającą ilość wolnej przestrzeni.
- Należy stosować odpowiednie środki podnoszące i chwytać wyłącznie w przewidzianych punktach podnoszenia lub mocowania. Zabezpieczyć urządzenie przed przewróceniem się lub przesunięciem. Odpady opakowaniowe należy segregować według rodzaju materiału i usuwać je do odpowiednich pojemników zbiorczych udostępnionych przez lokalne organy ochrony środowiska. W celu uniknięcia zanieczyszczenia środowiska zabrania się niekontrolowanego wyrzucania odpadów.

Użytkowanie i eksploatacja

Przed przemieszczeniem urządzenia lub przed podnoszeniem albo opuszczaniem ładunku:
Nakazać osobom opuszczenie strefy zagrożenia.
W przypadku możliwego zagrożenia osób należy wcześniej nadać sygnał ostrzegawczy.
Jeżeli osoby zagrożone nie opuszczą strefy zagrożenia, należy natychmiast zatrzymać urządzenie.

Użytkowanie i eksploatacja

PODNOSZENIE WÓZKA / OPUSZCZANIE WÓZKA

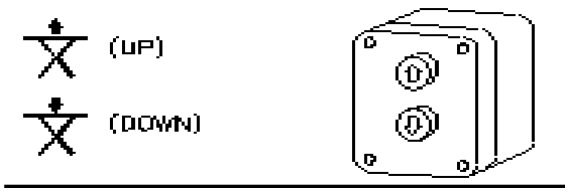

ŁADOWANIE AKUMULATORA

- Skontrolować poziom elektrolitu w akumulatorze.
- Odłączyć gniazdo akumulatora.
- Podłączyć złącze ładowania gniazda akumulatora do ładowarki akumulatora.

Regularne kontrole umożliwiają wczesne wykrycie i usunięcie błędów lub usterek urządzenia. Pozwala to przedłużyć żywotność i zapewnić bezpieczną eksploatację.
Na początku każdej zmiany, przed rozpoczęciem użytkowania, należy sprawdzić urządzenie pod kątem sprawności działania oraz ewentualnych uszkodzeń lub wad.

W tym celu należy przeprowadzić następujące kontrole:

- Skontrolować wizualnie każdy zespół pod kątem pęknięć, odkształceń lub innych uszkodzeń.
- Upewnić się, że rolki działają prawidłowo i poruszają się swobodnie.
- Sprawdzić, czy wszystkie śruby i nakrętki są prawidłowo dokręcone.
- Skontrolować układ hydrauliczny pod kątem ewentualnych nieszczelności.
- Sprawdzić poziom oleju hydraulicznego i w razie potrzeby uzupełnić olej.
- Upewnić się, że wszystkie tabliczki i ostrzeżenia są kompletne i dobrze czytelne.
- Podczas użytkowania należy zwracać uwagę na nietypowe dźwięki lub nieprawidłowości w działaniu.
- Stwierdzone uszkodzenia lub usterki należy niezwłocznie zgłosić przełożonemu lub przełożonej.
- Urządzenia z uszkodzeniami lub wadami mającymi wpływ na bezpieczeństwo należy natychmiast wyłączyć z eksploatacji i zlecić ich naprawę przed kolejnym użyciem.

Konserwacja

Wskazówka bezpieczeństwa:
Przed rozpoczęciem prac kontrolnych i konserwacyjnych należy zdjąć wszystkie ładunki z wózka podnośnego.

Konserwacja i inspekcja	Interwały inspekcji
Sprawdzić prawidłowe działanie elementów obsługowych Sprawdzić stan rolek jezdnych oraz osi rolek	Codziennie lub przed użyciem
Nasmarować przeguby i łożyska Sprawdzić działanie oraz płynność biegu kół i rolek Sprawdzić wszystkie połączenia śrubowe i sworzniowe pod kątem szczelności	Raz w miesiącu
Sprawdzić układ hydrauliczny pod kątem wycieków (czy osiągana jest maksymalna wysokość podnoszenia?) Sprawdzić ustawienie zaworu spustowego Sprawdzić wszystkie połączenia śrubowe i sworzniowe	Co 3 miesiące
Sprawdzić wszystkie części wózka podnośnego pod kątem zużycia i w razie potrzeby wymienić uszkodzone elementy Wymienić olej w układzie hydraulicznym, sprawdzić czytelność tabliczki znamionowej Zlecić inspekcję kompetentnemu technicznemu rzeczoznawcy	Raz w roku

Zalecenia dotyczące olejów i środków smarnych

Olej hydrauliczny: ISO VG 22
Środki smarne: Smar uniwersalny np. ARAL Aralub 2, BP Smar uniwersalny L2, Energrease LS2, ESSO Beacon 2
Poziom oleju należy sprawdzać co 6 miesięcy. W zależności od temperatury należy stosować następujące oleje:

Temperatura	Olej
- 5°C – ok. +45°C	Olej hydrauliczny L-HL 68 (odpowiednik ISO VG68)
-15°C – ok. -4°C	Olej hydrauliczny L-HL 68 (odpowiednik ISO VG68)

Odstawienie elektrycznego podnośnego wózka platformowego

- Urządzenie należy odstawić w bezpiecznym miejscu na równej i gładkiej powierzchni.
- Należy zaciągnąć – o ile są dostępne – hamulce postojowe na kołach. Jeżeli hamulce nie są dostępne, podnośny wózek platformowy należy zabezpieczyć przed stoczeniem się.
- Należy całkowicie opuścić wszystkie ładunki lub osprzęt. Nie należy pozostawiać ładunków w stanie zawieszenia.
- Odłączyć urządzenie od zewnętrznych źródeł energii (np. wtyczka sieciowa lub ładowarka) i ułożyć przewody w taki sposób, aby nie stwarzały ryzyka potknięcia.
- Wyjścia, drogi ewakuacyjne i ratunkowe zawsze muszą być przejezdne. Nie należy odstawiać urządzenia w przejazdach ani w strefach zagrożenia.
- Po odstawieniu należy przeprowadzić kontrolę wzrokową (np. pod kątem wycieków lub luźnych elementów) i usunąć stwierdzone nieprawidłowości przed kolejnym użyciem.

Nieprawidłowe działanie i przyczyny

.

Błąd	Przyczyna	Rozwiązanie
Platforma opuszcza się samoczynnie	Ładunek zbyt ciężki, zawór przeciążeniowy został uruchomiony	Zmniejszyć obciążenie
	Zawór opuszczania nie zamyka się lub gniazdo zaworu nie uszczelnia z powodu zanieczyszczenia	Wyczyścić lub wymienić
	Pompa hydrauliczna nie pracuje	Sprawdzić pompę
	Gniazdo akumulatora nie jest podłączone	Podłączyć gniazdo akumulatora
	Zbyt niski poziom naładowania akumulatora	Naładować akumulator
Nie można opuścić platformy	Platforma lub inne elementy są zablokowane	Sprawdzić wszystkie elementy ruchome
	Zawór opuszczania nie jest prawidłowo wyregulowany	Wyregulować prawidłowo
Nieszczelności	Wyciek w układzie hydraulicznym	Uszczelnić!
	Zawór opuszczania nie zamyka się lub przyłącze zaworu nie uszczelnia z powodu zanieczyszczenia	Wyczyścić lub wymienić
	Nieprawidłowe ustawienie zespołu zaworu	Wyregulować zawór opuszczania
	Zawór redukcyjny (pompa) jest nieszczelny (pompa obraca się powoli wstecz)	Wyczyścić lub wymienić
	Zużyte uszczelnienia	Wymienić uszczelnienia
Ładunek opuszcza się tylko powoli	Zbyt niska temperatura – olej w układzie hydraulicznym jest zbyt gęsty	W razie potrzeby napełnić rzadszym olejem
	Zawór nie jest całkowicie otwarty	Wyregulować
	Zbyt mała ilość oleju w zbiorniku	Uzupełnić olej

Kontrole bezpieczeństwa

Do przeprowadzania kontroli bezpieczeństwa uprawniona jest wykwalifikowana osoba, która powinna je przeprowadzać co najmniej raz w roku i/lub zgodnie z odpowiednimi przepisami krajowymi lub po wystąpieniu nadzwyczajnego zdarzenia (kolizja, upadek, przeciążenie, naprawa). Elektryczny podnośny wózek platformowy należy dokładnie sprawdzić pod kątem ewentualnych uszkodzeń. Operator jest odpowiedzialny za niezwłoczną naprawę ewentualnych usterek lub szkód.

Wyłączenie z eksploatacji

- Należy odłączyć wszystkie źródła energii: Odłączyć wtyczkę sieciową lub ładowarkę oraz odłączyć lub wyjąć baterię albo akumulator.
- Przeprowadzić kontrolę szczelności. Ewentualnie wyciekające płyny należy zebrać i zutylizować w sposób zgodny z przepisami.
- Należy sprawdzić wszystkie części podlegające zużyciu (np. rolki, uszczelnienia, przewody elastyczne) i udokumentować ich stan.
- Dokładnie wyczyścić urządzenie.
- Sprawdzić poziom oleju hydraulicznego i w razie potrzeby uzupełnić olej hydrauliczny.
- Nanieść cienką warstwę oleju lub smaru na wszystkie niemalowane części mechaniczne.
- Nasmarować urządzenie zgodnie z wytycznymi konserwacyjnymi.
- Aktualizacja dokumentacji: Należy odnotować listę kontrolną wyłączenia z eksploatacji, pozostałe prace oraz kolejne kroki związane z kontrolą lub ponownym uruchomieniem.
- W przypadku dłuższego okresu postoju należy ustalić odpowiednie interwały konserwacji i inspekcji na czas przechowywania (np. comiesięczna kontrola wizualna).

Przechowywanie

- Urządzenie należy przechowywać wyłącznie w suchym i zabezpieczonym przed mrozem środowisku.
- Należy całkowicie opuścić wszystkie ładunki i spuścić ciśnienie z układu hydraulicznego. Nie należy przechowywać ładunków w stanie zawieszenia.
- Wyłączyć urządzenie i zabezpieczyć przed niezamierzonym ponownym uruchomieniem. Odłączyć wszystkie zewnętrzne źródła energii (np. wtyczkę sieciową lub ładowarkę).
- Ustawić urządzenie na podporach w taki sposób, aby rolki mogły obracać się swobodnie.
- Zabezpieczyć urządzenie przed korozją i kurzem, np. poprzez przykrycie plandeką.
- Urządzenie należy wyraźnie oznakować informacją „Wyłączone z eksploatacji / Przechowywanie” wraz z odpowiednią datą. Dokumentować regularne interwały kontrolne (np. comiesięczne kontrole).
- Aby zapobiec wyciekom środków eksploatacyjnych podczas przechowywania należy podłożyć materiały chłonne (np. resztki drewna lub suche szmaty) w celu zebrania ewentualnie wyciekającego oleju.
- Zużyte materiały zanieczyszczone olejem lub innymi środkami eksploatacyjnymi należy zutylizować w sposób zgodny z przepisami właściwych organów lokalnych.
- Przed długotrwałym przechowywaniem należy wykonać czynności związane z wyłączeniem z eksploatacji.

Ponowne uruchomienie

- Przeprowadzenie kontroli wzrokowej: Należy sprawdzić obudowę, przewody, węże oraz połączenia śrubowe pod kątem pęknięć, nieszczelności lub poluzowania.
- Usunąć wszystkie zabezpieczenia (np. osłony, zabezpieczenia transportowe) i upewnić się, że wszystkie części ruchome poruszają się swobodnie.
- Sprawdzić olej hydrauliczny pod kątem obecności skroplin i w razie potrzeby wymienić olej.
- Przywrócić zasilanie: Podłączyć urządzenie do sieci elektrycznej lub ładowarki albo podłączyć baterię lub akumulator i je naładować. Upewnić się, że przewody i wtyczki nie są uszkodzone.
- Sprawdzić wszystkie poziomy napełnienia (olej hydrauliczny został już sprawdzony zgodnie z wytycznymi) i w razie potrzeby odpowietrzyć układ hydrauliczny.
- Przetestować wszystkie urządzenia zabezpieczające, np. wyłącznik awaryjny, awaryjne opuszczanie, wyłączniki krańcowe, blokady oraz hamulce.
- Bezpośrednio po ponownym uruchomieniu należy przeprowadzić pełny test funkcjonalny.
- Należy udokumentować ponowne uruchomienie: Odnotować datę, osobę przeprowadzającą kontrolę oraz wyniki i ponownie uruchomić wymagane interwały konserwacji i kontroli.

Utylizacja

- Przed demontażem lub wyłączeniem z eksploatacji urządzenie należy całkowicie pozbawić ciśnienia i napięcia. Należy spuścić wszystkie środki eksploatacyjne i prawidłowo je ewidencjonować.
- Wszystkie odpady należy starannie segregować według frakcji: Baterie/akumulatory, środki eksploatacyjne (np. olej hydrauliczny, smary), elementy elektryczne/elektroniczne, części metalowe i z tworzyw sztucznych oraz materiały opakowaniowe.
- Baterie i akumulatory: Należy zaizolować lub zakleić bieguny, stosować szczelne pojemniki oraz nie przechowywać ani nie transportować ich razem z elementami metalowymi.
- Oleje i inne ciecze: Zbierać w szczelnych, jednoznacznie oznakowanych pojemnikach. Nie należy wprowadzać ich do kanalizacji ani do gruntu. Przekazywać je wyłącznie certyfikowanym przedsiębiorstwom zajmującym się utylizacją odpadów.
- Zużyte baterie i akumulatory są uznawane za odpady niebezpieczne, ponieważ mogą stanowić zagrożenie zarówno dla środowiska, jak i zdrowia.
  Zapasowe baterie należy przechowywać w specjalnych, szczelnych pojemnikach z oznaczeniem ostrzegawczym, poza obszarami mieszkalnymi i roboczymi.
  Zebrane zużyte baterie i akumulatory należy przekazywać zgodnie z lokalnymi przepisami do uprawnionych punktów zbiórki lub placówek.
- Podczas wyłączania urządzenia z eksploatacji należy zawsze przestrzegać obowiązujących przepisów prawnych kraju, w którym urządzenie jest użytkowane.
- Należy pamiętać, że odpady niebezpieczne dla środowiska (np. olej hydrauliczny) w przypadku niewłaściwego postępowania mogą mieć poważne negatywne skutki dla środowiska i zdrowia.
- Należy zachować dowód lub dokumentację dotyczącą utylizacji (np. ilości, frakcje odpadów, przedsiębiorstwo utylizacyjne) do celów wewnętrznych.

Rysunek złożeniowy

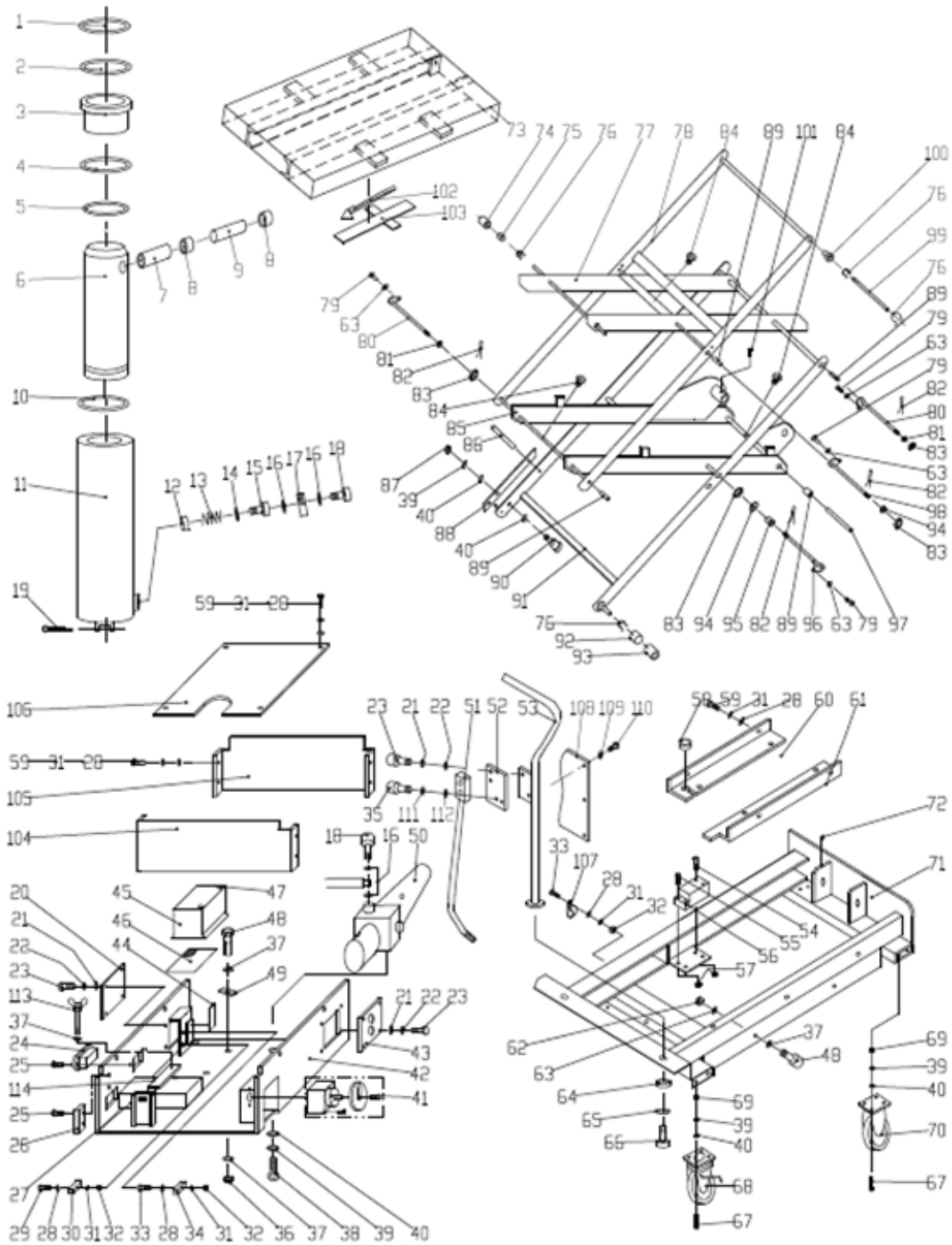

Specyfikacja

Model	483914	483916	483918
Nośność (kg)	1000	1000	650
Platforma (mm)	520×1010	800×1200	520×1010
Minimalna wysokość platformy (mm)	480	430	510
Maksymalna wysokość platformy (mm)	950	1220	1440
Skok (mm)	470	790	930
Silnik (kW)	0,7	0,7	0,7
Cykl pracy napędu hydraulicznego	Napęd hydrauliczny podnośnego wózka platformowego może być uruchamiany 3 razy w górę i w dół w ciągu 10 minut		
Przybliżona liczba podnoszeń przy pełnym obciążeniu	40	40	40
Przybliżony czas podnoszenia wózka (s)	11	24	17
Koło (mm, średnica)	150	200	150
Wysokość uchwytu (mm)	1180	1080	1180
Masa (kg)	169	240	230

Model	841337	841339
Nośność (kg)	1000	500
Platforma (mm)	1200x800	1200x800
Minimalna wysokość platformy (mm)	520	520
Maksymalna wysokość platformy (mm)	2000	2000
Skok (mm)	1480	1480
Silnik (kW)	1,6	0,8
Cykl pracy napędu hydraulicznego	Napęd hydrauliczny podnośnego wózka platformowego może być uruchamiany 10 razy w górę i w dół w ciągu godziny	
Przybliżona liczba podnoszeń przy pełnym obciążeniu	60	90
Przybliżony czas podnoszenia wózka (s)	33	25
Koło (mm, średnica)	200	200
Wysokość uchwytu (mm)	1089	1089
Masa (kg)	286	266

Manual de instruções

- Carro com plataforma elevatória elétrica -

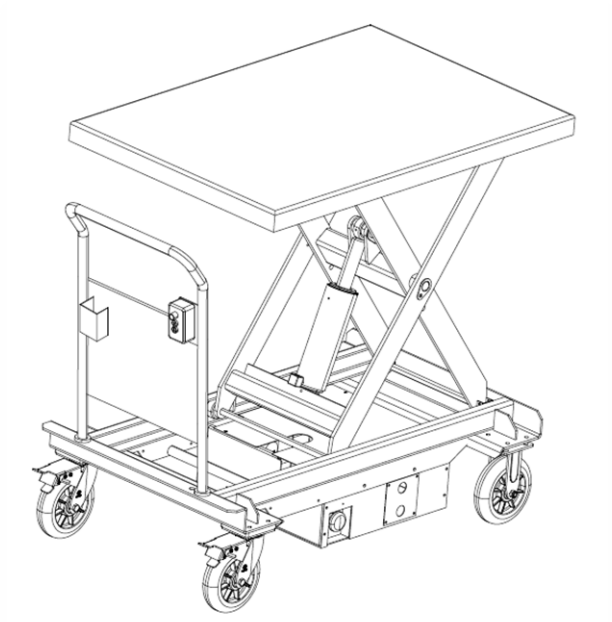

483914 / 483916 / 483918 / 841337 / 841339

Notas

Agradecemos ter escolhido o nosso produto.

Antes da utilização do carro com plataforma elevatória elétrica, o novo proprietário/operador deve ter lido e entendido este manual de instruções e sempre trabalhar de acordo com ele.

Nota: Este manual destina-se ao pessoal instruído e competente. Ele descreve o modo de operação correto para assegurar uma vida útil longa e contém instruções para a utilização correta do produto e uma lista de peças. Mas este manual não pode substituir os conhecimentos especializados e as competências do utilizador.

Por favor, leia este manual completo e familiarize-se com ele antes de colocar o carro com plataforma elevatória elétrico em funcionamento. Guarde este manual sempre em um lugar apropriado para poder acedê-lo mais tarde.

Se este manual ou as advertências/precauções estiverem danificados ou tiverem sido perdidos, é favor contatar-nos para receber uma substituição.

ÍNDICE DO CONTEÚDO

Primeira página	**Páginas**
Instruções de segurança gerais	**4**
Montagem	**6**
Primeira colocação em funcionamento	**7**
Utilização e operação	**7**
Manutenção	**9**
Recomendações de óleos e lubrificantes	**9**
Desligamento do carro com plataforma elevatória elétrico	**10**
Falhas e causas	**11**
Testes de segurança	**12**
Estacionamento	**12**
Armazenamento	**13**
Reinício após a colocação fora de funcionamento	**14**
Eliminação	**15**
Desenho de explosão	**16**
Especificação	**17**

ATENÇÃO!



As instruções e os avisos de segurança neste manual de instruções sempre devem ser observados e cumpridos. Em caso de inobservância ou erros de operação ou uso indevido há perigos

para o operador ou terceiros,
para o dispositivo e outros bens materiais da entidade operadora.

O dispositivo só deve ser operador e mantido por pessoas qualificadas para tal fim
que tenham lido e entendido este manual de instruções e
que estejam familiarizadas com as disposições de segurança no seu lugar de trabalho e
que disponham de um lugar de trabalho e ferramentas adequadas.

Instruções para a operação segura:
Para uma operação segura, solicitamos observar todos os sinais de aviso e instruções neste manual e no dispositivo antes da colocação em funcionamento.

- OUTRAS PESSOAS QUE NÃO SEJAM O OPERADOR DEVEM MANTER DISTÂNCIA DO DISPOSITIVO DURANTE A OPERAÇÃO!
- SÓ PESSOAS FAMILIARIZADAS COM O DISPOSITIVO DEVEM OPERÁ-LO!
- SÓ COLOQUE O DISPOSITIVO EM FUNCIONAMENTO DEPOIS DE ASSEGURAR-SE DO SEU ESTADO PERFEITO! OBSERVE PARTICULARMENTE O ESTADO DAS RODAS, DO DISPOSITIVO DE ALVANCA, DAS PLATAFORMAS E DO CONTROLE DE ELEVAÇÃO E ABAIXAMENTO.
- NUNCA USE O DISPOSITIVO EM VIAS INCLINADAS.
- OBSERVE SEMPRE QUE PARTES DO CORPO NUNCA SEJA APREENDIDAS PELO MECANISMO DE ELEVAÇÃO, CHEGUEM ABAIXO DAS PLATAFORMAS OU DA CARGA. NUNCA TRANSPORTE PESSOAS!

- PARA A PRÓPRIA SEGURANÇA, O OPERADOR DEVE USAR LUVAS E CALÇADOS DE SEGURANÇA!
- NÃO TRANSPORTE CARGA EMPILHADA INSTÁVEL OU SOLTA!
- NUNCA SOBRECARREGUE O DISPOSITIVO!
- NUNCA COLOQUE A CARGA DE FORMA UNILATERAL, MUITO PESADA E NÃO DEIXE A CARGA SOBRESSAIR O DISPOSITIVO!
- A CAPACIDADE DO DISPOSITIVO PRESSUPÕE UM TRANSPORTE COM CARGA PERFEITAMENTE BALANÇADA COM UM CENTRO DE GRAVIDADE NO CENTRO DA PLATAFORMA!
- ASSEGURE-SE DE QUE O COMPRIMENTO DA PLATAFORMA CORRESPONDA COM O COMPRIMENTO DA MERCADORIA!
- QUANDO O DISPOSITIVO NÃO FOR UTILIZADO, ABAIXE A PLATAFORMA PARA A POSIÇÃO INFERIOR!
- ALTA TENSÃO! DESCONECTE A LIGAÇÃO NO CONECTOR DA BATERIA ANTES DE ABRIR A CAIXA DE CONTROLE DO CAMPO DE COMANDO.
- NÃO REMOVA A COBERTA DOS TERMINAIS DA BATERIA. PODERIA SER CAUSADO UM CURTO-CIRCUITO OU UM CHOQUE ELÉTRICO.

ATENÇÃO:



- Um trabalho duradouro e contínuo pode causar danos no agregado hidráulico.
- Pare a operação quando a temperatura do óleo hidráulico for muito alta.
- A estrutura elevatória NÃO é impermeável e destina-se à utilização em ambiente seco.
- NÃO coloque a estrutura elevatória em uma superfície inclinada, pois senão ela não pode mais ser controlada e representa uma fonte de perigo.
- OBSERVE o estado da carga. Se ela ficar instável, pare a operação.

Montagem

1.

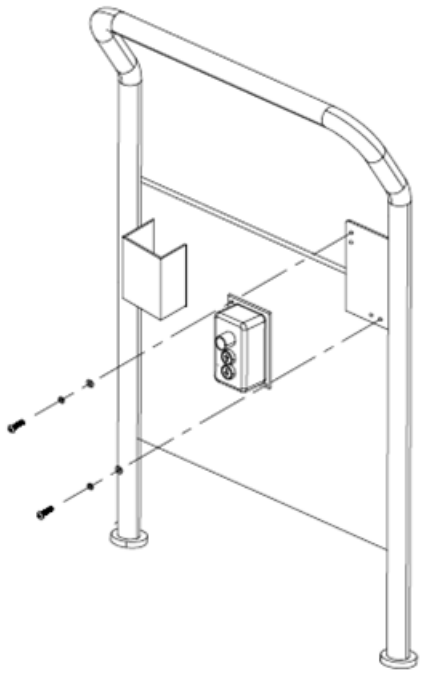

2.

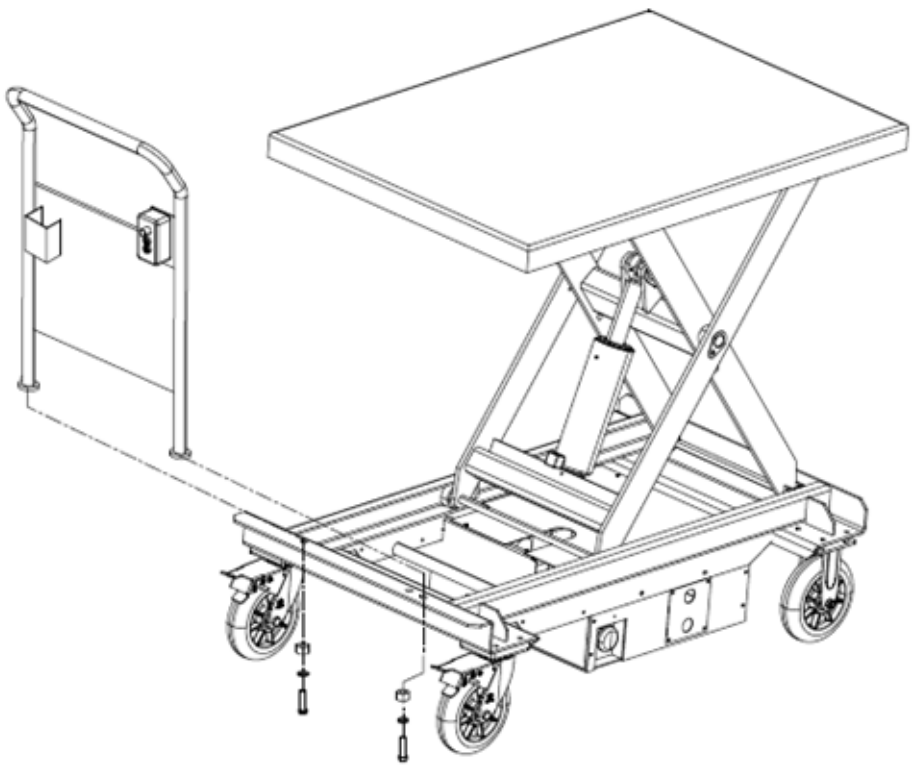

Primeira colocação em funcionamento

- Verifique se há danos de transporte em todos os componentes fornecidos.
- Verifique a legibilidade de todas as placas de segurança e de identificação. Substitua marcações faltantes ou danificadas.
- Teste o funcionamento de todos os elementos de comando e função.
- Verifique o assento fixo de todas as ligações relevantes para a segurança (p. ex. parafusos, uniões de encaixe).
- Verifique todas as funções sem carga (p. ex. elevar/abaixar, guiar, travar, parada de emergência/abaixamento de emergência).
- Informe o agente de transporte imediatamente sobre eventuais danos de transporte ou peças faltantes.
- Assegure que o lugar de utilização tenha uma capacidade de carga suficiente, seja plano e que haja espaço livre suficiente.
- Use dispositivos de elevação adequados e só os aplique nos pontos de elevação ou fixação previstos. Proteja o dispositivo contra basculamento ou deslize. Classifique os resíduos de embalagem de acordo com os materiais e descarte-os nos recipientes correspondentes disponibilizados pelas autoridades ambientais locais. Para evitar uma poluição é proibido descartar resíduos de forma não controlada.

Utilização e operação

Antes de movimentar o dispositivo ou elevar ou abaixar a carga:
Instrua as pessoas para que se afastem da área de perigo.
Dê um sinal de advertência em caso de eventual perigo para pessoas.
Se as pessoas em perigo não sairem da área de perigo, o dispositivo deve ser parado imediatamente.

Utilização e operação

ELEVAR A MESA / ABAIXAR A MESA

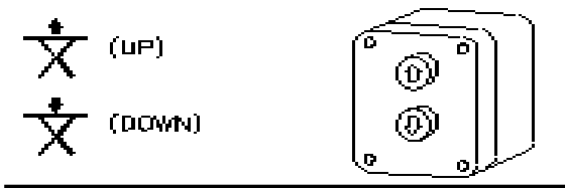

CARREGAR A BATERIA

- Verifique o nível do líquido da bateria.
- Desconecte o conector da bateria.
- Conecte o conector de carga do conector da bateria no carregador da bateria.

Inspeções periódicas permitem o reconhecimento atempado e a eliminação de erros ou falhas no dispositivo. Isso aumenta a vida útil e assegura uma operação segura.
Inspecione o dispositivo no início de cada turno antes da utilzação com relação ao funcionamento e a eventuais danos ou defeitos.

Nisso, realize os seguintes controles:

- Verifique se há fissuras, deformações ou outras danificações em todos os grupos funcionais.
- Assegure-se de que os rolos funcionem correta e suavemente.
- Verifique se todos os parafusos e porcas estão corretamente apertados.
- Verifique se há fugas no sistema hidráulico.
- Verifique o nível de enchimento do óleo hidráulico e reencha óleo, caso necessário.
- Assegure-se de que todas as placas e sinais de aviso estejam completos em bem legíveis.
- Observe ruídos estranhos ou funcionamento incorreto durante a utilização.
- Informe o seu pressuposto imediamente sobre os danos e os defeitos verificados.
- Coloque imediatamente todos os dispositivos com danos ou defeitos relevantes para a segurança fora de funcionamento ou deixe repará-los antes da próxima utilização.

Manutenção

Instrução de segurança:
Antes de trabalhos de inspeção e manutenção todas as cargas devem ser tiradas do carro com plataforma elevatória.

Manutenção e inspeção	Intervalos de inspeção
Verifique a operação correta dos elementos de comando Verifique o estado das roldanas e dos eixos dos rolos	Diariamente ou antes da utilização
Lubrifique as articulações e os mancais Verifique o funcionamento e a operação das rodas e dos rolos Verifique a estanqueidade de todas as uniões roscadas e de pinos	Todos os meses
Verifique se há fugas no sistema hidráulico (a altura de elevação máx. é alcançada?) Verifique a disposição da válvula de purga Verifique todas as uniões roscadas e de pinos	De 3 em 3 meses
Verifique o desgaste de todas as peças do carro com plataforma elevatória e troque as peças defeituosas, caso necessário Troque o óleo do sistema hidráulico Verifique a legibilidade da placa de identificação Deixe efetuar a inspeção por um técnico especializado	Todos os anos

Recomendações de óleos e lubrificantes

Óleo hidráulico: ISO VG 22
Lubrificante Graxa multiuso, p. ex. ARAL Aralub 2, BP
Graxa multiuso, p. ex. L2, Energrease LS2, ESSO Beacon 2
O nível de óleo deve ser verificado em intervalos de 6 meses. Os seguintes óleos devem ser utilizados, de acordo com a temperatura:

Temperatura	Óleo
- 5°C a aprox. +45°C	L-HL 68 Hydraulic oil (equivalente a ISO VG68)
-15°C a aprox. 4°C	L-HL 68 Hydraulic oil (equivalente a ISO VG68)

Estacionamento do carro com plataforma elevatória elétrica

- Coloque o dispositivo seguramente em uma superfície plana e lisa.
- Fixe os travões de fixação nas rodas - caso existentes. Se não houver travões, proteja o carro com plataforma elevatória para que não possa deslocar-se.
- Abaixe completamente todas as cargas e acessórios. Não deixe cargas suspensas.
- Desconecte o dispositivo de todas as fontes de energia externas (p. ex. ficha de rede ou carregador) e arranje os cabos para evitar pontos de tropeçamento.
- Mantenha sempre livres as saídas, as vias de fuga e salvação. Não coloque o dispositivo na proximidade de passagens ou áreas de perigo.
- Depois do estacionamento, faça uma inspeção visual (p.ex. relativa a fugas ou peças soltas) e elimine os defeitos verificados antes da próxima utiização.

Falhas e causas

.

Erro	Causa	Solução
As plataformas abaixam-se automaticamente	Carga muito pesada, a válvula de sobrecarga reagiu	Reduza a carga
	A válvula de abaixamento não fecha mais ou a área do assento da válvula não veda mais devido à sujeira	Limpe ou troque
	A bomba hidráulica não funciona	Verifique a bomba
	Conector da bateria não conectado	Conecte o conector da bateria
	Carga insuficiente da bateria	Carregue a bateria
Não é possível abaixar as plataformas	Plataforma ou outras peças impedidas	Inspecione todas as peças móveis
	Válvula de abaixamento não ajustada corretamente.	Ajuste corretamente.
Pontos de fuga	Fuga no sistema hidráulico	Vede!
	A válvula de abaixamento não fecha mais ou a área do assento da válvula não veda mais devido à sujeira	Limpe ou troque
	Disposição das válvulas incorreta	Ajuste al válvula de abaixamento
	Válvula de alívio de pressão (bomba) com fuga (A bomba gira lentamente para trás)	Limpe ou troque a válvula
	Vedações desgastadas	Troque as vedações
A carga só pode ser abaixada lentamente	Temperatura muito baixa – o óleo do sistema hidráulico é muito viscoso	Dado o caso, encha óleo menos viscoso
	Ajuste a válvula não completamente aberta	
	Falta de óleo no reservatório	Reencha óleo

Testes de segurança

Testes de segurança devem ser realizados por uma pessoa qualificada, pelo menos uma vez por ano e/ou de acordo com as disposições nacionais ou após um evento extraordinário (colisão, queda, sobrecarga, reparação). O carro com plataforma elevatória elétrica deve ser examinado cuidadosamente com respeito a eventuais danos. A entidade operadora responsabiliza-se pela eliminação imediata de qualquer danos.

Colocação fora de funcionamento

- Desconecte todas as fontes de energia: Puxe a ficha de rede ou o tire o carregador ou desconecte ou retire a pilha ou a bateria.
- Faça um teste de fuga. Recolha eventuais líquidos que saem e elimine-os corretamente.
- Verifique todas as peças de desgaste (p. ex. rolos, vedações, mangueiras) e documente o seu estado.
- Limpe o dispositivo cuidadosamente.
- Verifique o nível de enchimento do óleo hidráulico e reencha óleo, caso necessário.
- Aplique uma camada fina de óleo ou graxa em todas as peças mecânicas não pintadas.
- Lubrifique o dispositivo de acordo com as instruções de manutenção.
- Atualize a documentação: crie uma lista de checagem para o estacionamento, trabalhos residuais faltantes e os próximos passos de teste ou colocação em funcionamento.
- Em caso de parada duradoura, determine prazos de manutenção ou inspeção para a fase de armazenamento (p. ex. inspeção visual mensal).

Armazenamento

- Somente armazene o dispositivo em ambiente seco e sem geada.
- Abaixe completamente todas as cargas e tire a pressão do sistema hidráulico. Não armazene cargas suspensas.
- Desligue o dispositivo e proteja-o contra ligamento involuntário. Desconecte todas as fontes de energia externas (p. ex. ficha de rede ou carregador)
- Suspenda o dispositivo de forma que os rolos possam girar livremente.
- Proteja o dispositivo contra corrosão e pó, por exemplo, cobrindo-o com uma lona.
- Caracterize o dispositivo claramente com o aviso “Fora de funcionamento / Armazenamento” e a data correspondente. Documente os intervalos de controle periódicos (p. ex. inspeções mensais).
- Para evitar o vazamento de recursos operacionais durante o armazenamento, coloque materiais absorventes (p.ex. restos de madeira ou panos secos) abaixo do dispositivo para absorver o óleo eventualmente vazado.
- Materiais usados, poluídos com óleo ou outras matérias de consumo devem ser eliminados corretamente, de acordo com as disposições das autoridades locais.
- Antes de um armazenamento prolongado, execute os passos da colocação fora de funcionamento.

Reinício

- Faça uma inspeção visual: Controle a caixa, os condutos, as mangueiras e as uniões roscadas com respeito a fissuras, fugas ou peças soltas.
- Remova todos os dispositivos de segurança (p.ex. coberturas, proteções de segurança) e assegure-se de que todas as peças móveis possam mover livremente.
- Verifique se há formação de água de condensação no óleo hidráulico e troque-o, dado o caso.
- Estabeleça a alimentação de energia: Conecte o dispositivo na rede elétrica ou no carregador ou conecte a pilha ou a bateria e carregue-a. Observe que os cabos e as fichas não estejam danificados.
- Verifique todos os níveis de enchimento (óleo hidráulico controlado de acordo com as disposições) e ventile o sistema hidráulico, caso necessário.
- Teste todos os dispositivos de segurança, p.ex. parada de emergência, abaixamento de emergência, bloqueios e travões.
- Faça um teste de funcionamento completo logo após o reinício.
- Documente o reinício: Anote a data, a inspetora ou o inspetor e os resultados e reinicie os intervalos de manutenção e inspeção devidos.

Eliminação

- Tire completamente a pressão e a tensão do dispositivo antes da desmontagem ou da colocação fora de funcionamento. Esvazie todas as matérias de consumo e recolha-as corretamente.
- Separe todos os resíduos corretamente conforme o tipo: Pilhas/baterias, matérias de consumo (p.ex. óleo hidráulico, graxas), componentes elétricos/eletrónicos, peças metálicas e de plástico e materiais de embalagem.
- Pilhas e baterias: Isole ou cole os polos, use recipientes à prova de fugas e não os armazene ou transporte junto com outras peças metálicas.
- Óleos e outros líquidos: Recolha-os em recipientes estanques, marcados inequivocamente. Nunca descarte-os na canalização ou no solo. Entregue-os exclusivamente a empresas de eliminação certificados.
- Pilhas e baterias gastas são consideradas resíduos perigosos, uma vez que podem prejudicar o meio ambiente e a saúde.
  Guarde as pilhas de substituição em reservatórios especiais e estanques com sinal de aviso, fora de áreas habitacionais e de trabalho.
  Entregue as pilhas e as baterias usadas a um ponto de recolha ou uma instituição de acordo com as disposições locais.
- Ao colocar o dispositivo fora de funcionamento, observe sempre as disposições vigentes do país em que o dispositivo é utilizado.
- Observe que resíduos que representam um risco ambiental (p.ex. óleo hidráulico) podem ter efeitos negativos consideráveis para o meio ambiente e a saúde se forem tratados de forma incorreta.
- Guarde a prova ou a documentação da eliminação (p.ex. quantidades, tipos de resíduos, empresas de eliminação) na empresa.

Desenho de explosão

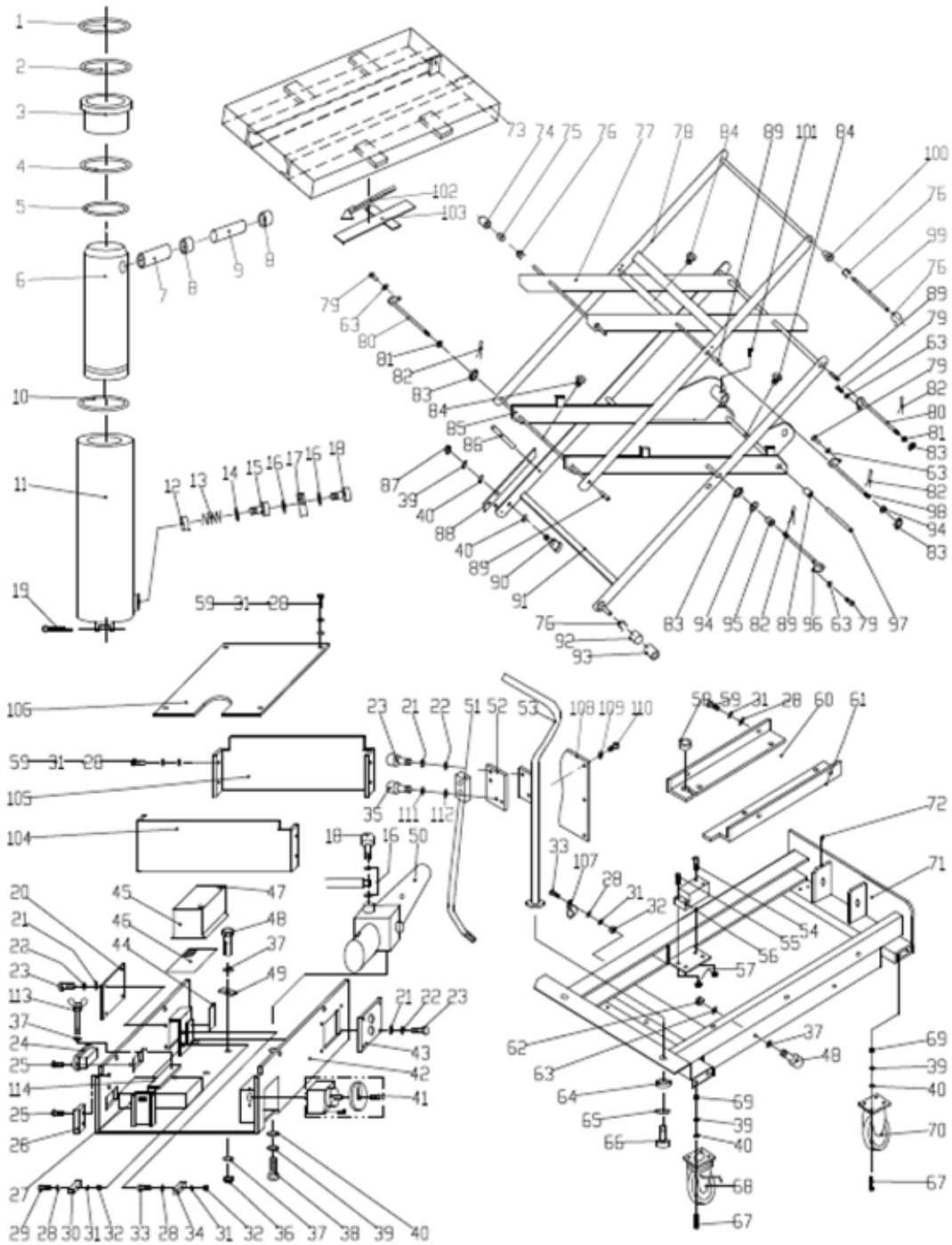

Especificação

Modelo	**483914**	**483916**	**483918**
Capacidade (kg)	1000	1000	650
Plataforma (mm)	520 ×1010	800 ×1200	520 ×1010
Altura mín. da plataforma (mm)	480	430	510
Altura máx. da plataforma (mm)	950	1220	1440
Curso (mm)	470	790	930
Motor (KW)	0,7	0,7	0,7
Ciclo de trabalho do acionamento hidráulico	O acionamento hidráulico do carro com plataforma elevatória pode ser elevado e abaixado 3x de 10 em 10 minutos		
Quantidade aproximada de elevações com plena carga	40	40	40
Tempo necessitado aproximado para elevar a mesa (seg)	11	24	17
Roda (mm, diâmetro)	150	200	150
Altura da pega (mm)	1180	1080	1180
Peso (kg)	169	240	230

Modelo	**841337**	**841339**
Capacidade (kg)	1000	500
Plataforma (mm)	1200x800	1200x800
Altura mín. da plataforma (mm)	520	520
Altura máx. da plataforma (mm)	2000	2000
Curso (mm)	1480	1480
Motor (KW)	1.6	0.8
Ciclo de trabalho do acionamento hidráulico	O acionamento hidráulico do carro com plataforma elevatória pode ser elevado e abaixado 10x por hora	
Quantidade aproximada de elevações com plena carga	60	90
Tempo necessitado aproximado para elevar a mesa (seg)	33	25
Roda (mm, diâmetro)	200	200
Altura da pega (mm)	1089	1089
Peso (kg)	286	266

kaiserkraft

Manual de utilizare

- Cărucior electric cu masă de ridicare -

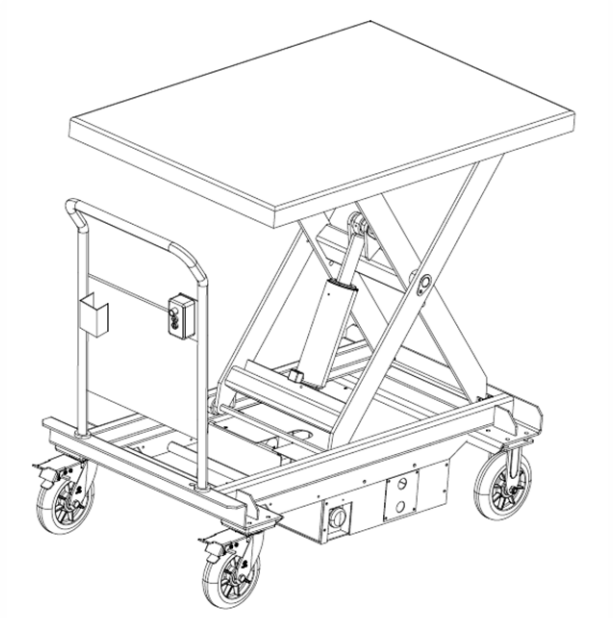

483914 / 483916 / 483918 / 841337 / 841339

Indicații

Vă mulțumim că ați ales produsul nostru.

Înainte de utilizarea căruciorului electric cu masă de ridicare, noul proprietar/administrator trebuie să citească și să înțeleagă acest manual de utilizare și să lucreze întotdeauna în conformitate cu acesta.

Indicație: Acest manual este destinat personalului instruit și competent. Acesta descrie modul corect de utilizare pentru a asigura o durată lungă de viață și conține instrucțiuni privind utilizarea corectă a produsului, precum și o listă de piese. Cu toate acestea, acest manual nu poate înlocui cunoștințele și experiența de specialitate ale utilizatorului.

Vă rugăm să citiți integral acest manual și să vă familiarizați cu el înainte de a pune în funcțiune căruciorul electric cu masă de ridicare. Păstrați întotdeauna acest manual într-un loc adecvat, pentru a-l putea consulta ulterior.

Dacă acest manual sau avertismentele/indicațiile de precauție sunt deteriorate sau pierdute, vă rugăm să ne contactați pentru a vi le înlocui.

CUPRINS

Pagina de titlu	**Pagini**
Indicații generale de siguranță	**4**
Montaj	**6**
Prima punere în funcțiune	**7**
Utilizare și funcționare	**7**
Întreținere	**9**
Recomandări privind uleiul și lubrifianții	**9**
Oprirea căruciorului electric cu masă de ridicare	**10**
Defecțiuni și cauze	**11**
Verificări de siguranță	**12**
Scoaterea din funcțiune	**12**
Depozitare	**13**
Repunerea în funcțiune după scoaterea din funcțiune	**14**
Eliminarea ca deșeu	**15**
Desen exploziv	**16**
Specificații	**17**

ATENȚIE:



Instrucțiunile și indicațiile de siguranță din acest manual de utilizare trebuie respectate cu strictețe. Nerespectarea acestora, operarea incorectă sau abuzivă pot pune în pericol

operatorul sau terții
utilajul și alte bunuri ale administratorului.

Utilajul poate fi utilizat și întreținut numai de persoanele care:

sunt calificate în acest sens
au citit și înțeles acest manual de utilizare
sunt familiarizate cu normele de siguranță de la propriul loc de muncă
dispun de un loc de muncă adecvat și de scule adecvate.

Indicații pentru operarea în siguranță:
Pentru o operare în condiții de siguranță, vă rugăm să respectați toate semnele de avertizare și indicațiile
din această descriere și de pe utilaj înainte de punerea în funcțiune.

- PERSOANELE CARE NU SUNT OPERATORI TREBUIE SĂ MENȚINĂ DISTANȚA FAȚĂ DE UTILAJ ÎN TIMPUL UTILIZĂRII!
- DOAR PERSOANELE FAMILIARIZATE CU UTILAJUL TREBUIE SĂ EFECTUEZE OPERAREA ACESTUIA!
- PUNEȚI UTILAJUL ÎN FUNCȚIUNE DOAR DUPĂ CE V-AȚI ASIGURAT CĂ ESTE ÎN STARE IREPROȘABILĂ! ACORDAȚI O ATENȚIE SPECIALĂ STĂRII ROȚILOR, MECANISMULUI CU PÂRGHIE, PLATFORMEI ȘI COMENZII DE RIDICARE ȘI COBORÂRE.
- NU UTILIZAȚI NICIODATĂ UTILAJUL PE DRUMURI ABRUPTE.
- AVEȚI GRIJĂ SĂ NU VĂ APROPIAȚI NICIODATĂ NICIO PARTE A CORPULUI DE MECANISMUL DE RIDICARE, DE PLATFORMĂ SAU DE ÎNCĂRCĂTURĂ. NU TRANSPORTAȚI NICIODATĂ PERSOANE!

- OPERATORUL TREBUIE SĂ POARTE MĂNUȘI ȘI ÎNCĂLȚĂMINTE DE SIGURANȚĂ PENTRU PROPRIA SIGURANȚĂ!
- NU TRANSPORTAȚI ÎNCĂRCĂTURI INSTABILE SAU STIVUITE LIBER!
- NU SUPRAÎNCĂRCAȚI NICIODATĂ UTILAJUL!
- NU ÎNCĂRCAȚI NICIODATĂ PE O SINGURĂ PARTE/CU CENTRUL DE GREUTATE DEPLASAT ÎN FAȚĂ ȘI NICI CU ÎNCĂRCĂTURI CARE DEPĂȘESC DIMENSIUNILE UTILAJULUI!
- CAPACITATEA UTILAJULUI PRESUPUNE TRANSPORTUL CU O ÎNCĂRCĂTURĂ PERFECT ECHILIBRATĂ, CU CENTRUL DE GREUTATE ÎN CENTRUL PLATFORMEI!
- ASIGURAȚI-VĂ CĂ LUNGIMEA PLATFORMEI CORESPUNDE LUNGIMII MĂRFII!
- CÂND UTILAJUL NU ESTE UTILIZAT, COBORÂȚI PLATFORMA LA CEL MAI JOS NIVEL!
- ÎNALTĂ TENSIUNE! DECONECTAȚI CONEXIUNEA DE LA MUFA BATERIEI ÎNAINTE DE A DESCHIDE CASETA DE COMANDĂ A PANOULUI DE COMANDĂ.
- NU ÎNLĂTURAȚI CAPACUL CLEMELOR BATERIEI. SUNT POSIBILE SCURT-CIRCUITUL SAU ELECTROCUTAREA.

ATENȚIE:



- Funcționarea continuă pe o perioadă îndelungată poate provoca deteriorarea agregatului hidraulic.
- Opriți funcționarea dacă temperatura uleiului hidraulic este prea ridicată.
- Platforma de ridicare NU este etanșă la apă și este destinată utilizării în medii uscate.
- NU așezați platforma de ridicare pe o suprafață înclinată sau abruptă, deoarece aceasta devine incontrolabilă și reprezintă o sursă de pericol.
- FIȚI ATENȚI la starea încărcăturii. Dacă aceasta devine instabilă, opriți funcționarea.

Montaj

1.

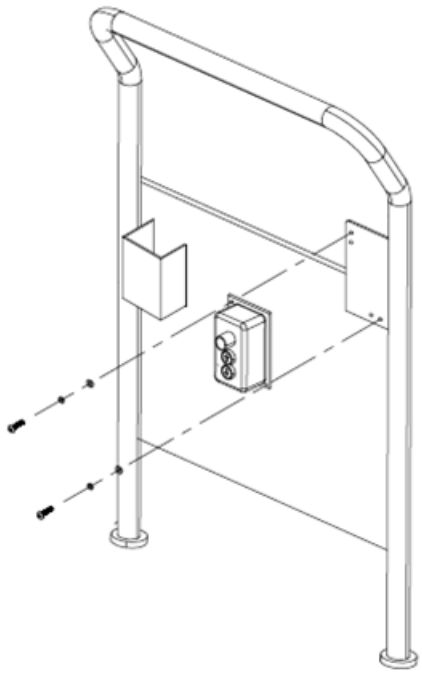

2.

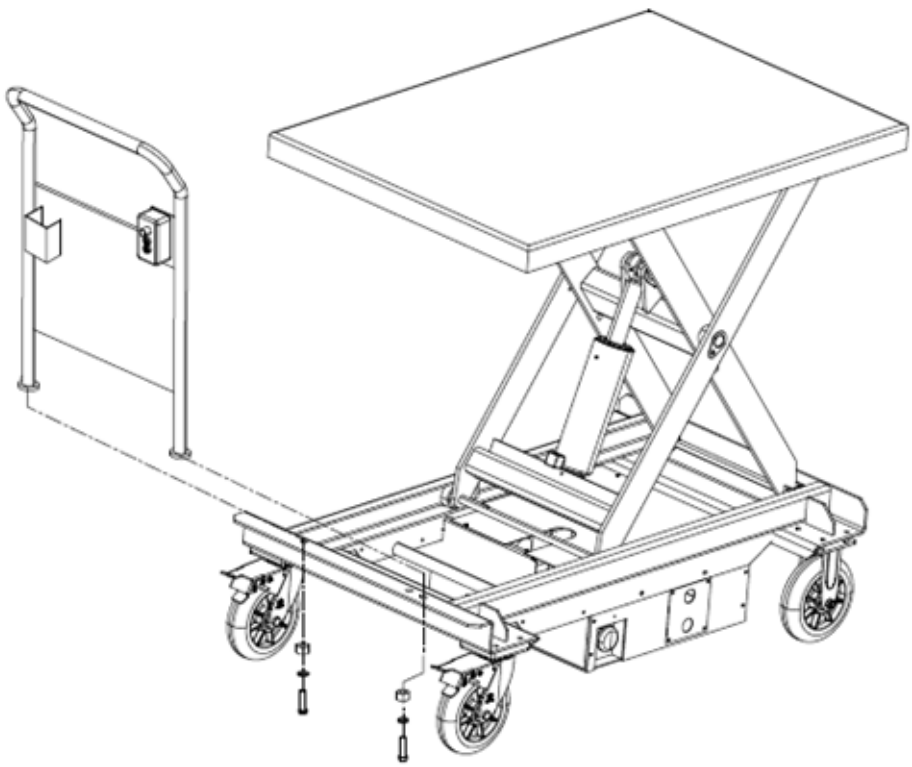

Prima punere în funcțiune

- Verificați toate componentele livrate referitor la eventualele daune cauzate de transport.
- Verificați lizibilitatea tuturor plăcuțelor de siguranță și de identificare. Înlocuiți marcajele lipsă sau deteriorate.
- Testați funcționarea tuturor elementelor de comandă și a pieselor funcționale.
- Controlați fixarea fermă a tuturor conexiunilor relevante pentru siguranță (de ex. șuruburi, conectori).
- Verificați toate funcțiile fără sarcină (de exemplu, ridicare/coborâre, direcție, frânare, deconectarea de urgență/coborâre de urgență).
- Raportați imediat transportatorului eventualele deteriorări cauzate de transport sau piesele lipsă.
- Asigurați-vă că locul de utilizare este stabil, plan și dispune de spațiu liber suficient.
- Utilizați mijloace de ridicare adecvate și apucați numai de punctele de ridicare sau de ancorare prevăzute. Asigurați utilajul împotriva răsturnării sau alunecării. Sortați deșeurile de ambalaje în funcție de materiale și eliminați-le în containerele de colectare corespunzătoare, puse la dispoziție de autoritățile locale pentru protecția mediului. Pentru a evita poluarea mediului, este interzisă aruncarea necontrolată a deșeurilor.

Utilizare și funcționare

Înainte de a deplasa utilajul sau de a ridica sau coborî sarcina:
Instruiți persoanele să se îndepărteze din zona de pericol.
În cazul unui posibil pericol pentru persoane, emiteți un semnal de avertizare în prealabil.
Dacă persoanele expuse la pericol nu părăsesc zona periculoasă, utilajul trebuie oprit imediat.

Utilizare și funcționare

RIDICARE MASĂ / COBORÂRE MASĂ

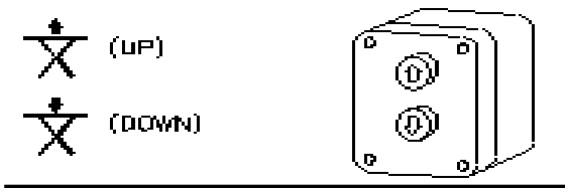

ÎNCĂRCARE BATERIE

- Verificați nivelul lichidului din baterie.
- Deconectați mufa bateriei.
- Conectați conectorul de încărcare al mufei bateriei la încărcătorul de baterii.

Verificările periodice permit detectarea și remedierea timpurie a defectelor sau defecțiunilor utilajului. Astfel se prelungește durata de viață și se garantează o funcționare sigură.
La începutul fiecărui schimb, înainte de utilizare, verificați funcționalitatea dispozitivului și eventualele deteriorări sau defecte.

Totodată efectuați următoarele verificări:

- Verificați vizual fiecare ansamblu pentru a detecta fisuri, deformări sau alte deteriorări.
- Asigurați-vă că rolele funcționează corect și se mișcă ușor.
- Verificați dacă toate șuruburile și piulițele sunt strânse bine.
- Verificați sistemul hidraulic pentru a detecta eventualele neetanșeități.
- Verificați nivelul uleiului hidraulic și completați cu ulei, dacă este necesar.
- Asigurați-vă că toate plăcuțele și avertismentele sunt complete și lizibile.
- În timpul utilizării, acordați atenție zgomotelor neobișnuite sau funcționării anormale.
- Raportați imediat superiorului dumneavoastră orice deteriorări sau deficiențe constatate.
- Scoateți imediat din funcțiune utilajele cu deteriorări sau deficiențe care afectează siguranța și asigurați-vă că acestea sunt reparate înainte de următoarea utilizare.

Întreținere

Indicație de siguranță:
Înainte de lucrările de inspecție și întreținere, toate încărcăturile trebuie scoase de pe căruciorul cu masă de ridicare.

Întreținere și inspecție	**Intervale de inspecție**
Verificați funcționarea fără erori a elementelor de comandă Verificați starea rolelor de transport și a axelor rolelor	Zilnic sau înainte de utilizare
Lubrifiați articulațiile și rulmenții Verificați funcționarea și rularea roților și rolelor Verificați etanșeitatea tuturor îmbinărilor cu șuruburi și bolțuri	Lunar
Verificați dacă instalația hidraulică prezintă scurgeri (se atinge înălțimea maximă de ridicare?) Verificați dispunerea supapei de scurgere Verificați toate îmbinările cu șuruburi și bolțuri	La fiecare 3 luni
Verificați uzura tuturor pieselor căruciorului cu masă de ridicare și înlocuiți piesele defecte, dacă este necesar Schimbați uleiul sistemului hidraulic, verificați lizibilitatea plăcuței de identificare Solicitați inspecția prin intermediul unui expert tehnic competent	Anual

Recomandări privind uleiul și lubrifianții

Ulei hidraulic: ISO VG 22
Lubrifiant: Unsoare multifuncțională, de ex. ARAL Aralub 2, BP Unsoare multifuncțională L2, Energrease LS2, ESSO Beacon 2
Nivelul uleiului trebuie verificat la intervale de 6 luni. În funcție de temperatură, trebuie utilizate următoarele uleiuri:

Temperatură	**Ulei**
- 5°C – aprox. +45°C	L-HL 68 Ulei hidraulic (echivalent cu ISO VG68)
-15°C – aprox. - 4°C	L-HL 68 Ulei hidraulic (echivalent cu ISO VG68)

Oprirea căruciorului electric cu masă de ridicare

- Opriți utilajul în siguranță pe o suprafață plană și netedă.
- Acționați frânele de staționare de la roți, dacă sunt disponibile. Dacă nu sunt disponibile frâne, asigurați căruciorul cu masă de ridicare împotriva deplasării.
- Coborâți complet toate sarcinile sau echipamentele atașabile. Nu lăsați nicio sarcină suspendată.
- Deconectați utilajul de la sursele externe de energie (de exemplu, fișa de rețea sau încărcătorul) și dispuneți cablurile astfel încât să nu existe risc de împiedicare.
- Păstrați ieșirile, căile de evacuare și de salvare libere în permanență. Nu opriți utilajul în zone de trecere sau zone periculoase.
- După oprire, efectuați o inspecție vizuală (de exemplu, pentru a detecta scurgeri sau piese slăbite) și remediați defectele constatate înainte de următoarea utilizare.

Defecțiuni și cauze

.

Defecțiune	Cauză	Remediere
Platforma se coboară singură	Sarcina este prea grea, supapa de suprasarcină este declanșată	Reduceți sarcina
	Supapa de coborâre nu se mai închide sau suprafața de contact a supapei nu etanșează din cauza murdăriei	Curățați sau înlocuiți
	Pompa hidraulică nu funcționează	Verificați pompa
	Mufa bateriei nu este conectată	Conectați mufa bateriei
	Nivelul de încărcare al bateriei este prea scăzut	Încărcați bateria
Platforma nu poate fi coborâtă	Platforma sau alte piese obstrucționează	Verificați toate piesele mobile
	Supapa de coborâre nu este ajustată corect.	Reglați corect.
Locuri neetanșe	Scurgeri în sistemul hidraulic	Etanșați!
	Supapa de coborâre nu se mai închide sau racordul supapei nu etanșează din cauza murdăriei	Curățați sau înlocuiți
	Dispunerea supapei nu este corectă	Reglați supapa de coborâre
	Supapa de descărcare a presiunii (pompă) prezintă scurgeri (pompa se rotește încet în sens invers)	Curățați supapa sau înlocuiți
	Garnituri uzate	Înlocuiți garniturile
Sarcina se poate coborî doar lent	Temperatură prea scăzută – uleiul din sistemul hidraulic este prea vâscos	Dacă este necesar, adăugați un ulei mai subțire
	Supapa nu este complet deschisă	Ajustați
	Cantitate insuficientă de ulei în rezervor	Completați cu ulei

Verificări de siguranță

Verificările de siguranță trebuie efectuate de o persoană calificată cel puțin o dată pe an și/sau în conformitate cu reglementările naționale respective sau după un eveniment excepțional (coliziune, cădere, suprasarcină, reparație). Căruciorul electric cu masă de ridicare trebuie verificat cu atenție pentru a detecta eventualele deteriorări. Administratorul este responsabil pentru remedierea imediată a eventualelor defecte sau deteriorări.

Scoaterea din funcțiune

- Deconectați toate sursele de energie: Deconectați fișa de rețea sau încărcătorul și conectați sau scoateți bateria sau acumulatorul.
- Efectuați o verificare a scurgerilor. Colectați eventualele scurgeri de lichide și eliminați-le în mod corespunzător.
- Verificați toate piesele de uzură (de ex. role, garnituri, furtunuri) și documentați starea acestora.
- Curățați temeinic utilajul.
- Verificați nivelul uleiului hidraulic și completați cu ulei hidraulic, dacă este necesar.
- Aplicați un strat subțire de ulei sau vaselină pe toate piesele mecanice nevopsite.
- Lubrifiați utilajul conform instrucțiunilor de întreținere.
- Actualizarea documentației: Consemnați lista de verificare pentru scoaterea din funcțiune, lucrările rămase de efectuat, precum și următoarele etape de verificare sau repunere în funcțiune.
- În cazul unei perioade de inactivitate mai lungi, stabiliți intervale adecvate de întreținere și inspecție pentru faza de depozitare (de exemplu, inspecție vizuală lunară).

Depozitare

- Depozitați utilajul exclusiv într-un mediu uscat și ferit de îngheț.
- Coborâți complet toate sarcinile și eliberați presiunea din sistemul hidraulic. Nu depozitați sarcini suspendate.
- Opriți utilajul și asigurați-l împotriva repornirii accidentale. Deconectați toate sursele externe de energie (de exemplu, fișa de rețea sau încărcătorul).
- Ridicați utilajul astfel încât rolele să se poată roti liber.
- Protejați utilajul împotriva coroziunii și prafului, de exemplu acoperindu-l cu o prelată.
- Marcați clar utilajul cu mențiunea „Scos din funcțiune / Depozitare” și data corespunzătoare. Documentați intervalele de verificare periodice (de exemplu, verificări lunare).
- Pentru a evita scurgerea de materiale consumabile în timpul depozitării, așezați materiale absorbante (de exemplu, resturi de lemn sau cârpe uscate) sub utilaj pentru a absorbi eventualele scurgeri de ulei.
- Materialele uzate, contaminate cu ulei sau alte substanțe consumabile trebuie eliminate în mod corespunzător, în conformitate cu specificațiile autorităților locale.
- Înainte de o depozitare îndelungată, efectuați pașii pentru scoaterea din funcțiune.

Repunerea în funcțiune

- Efectuați o inspecție vizuală: Verificați carcasa, conductele, furtunurile și îmbinările filetate pentru a detecta eventualele fisuri, scurgeri sau slăbiri.
- Îndepărtați toate dispozitivele de siguranță (de exemplu, capace, dispozitive de siguranță pentru transport) și asigurați-vă că toate piesele mobile se pot mișca liber.
- Verificați dacă uleiul hidraulic prezintă condens și, dacă este cazul, înlocuiți-l.
- Realizați alimentarea cu energie: Conectați utilajul la rețeaua electrică sau la încărcător, resp. conectați bateria sau acumulatorul și încărcați-le. Asigurați-vă că cablurile și fișele nu sunt deteriorate.
- Verificați toate nivelurile de umplere (uleiul hidraulic a fost deja verificat conform specificațiilor) și aerisiți sistemul hidraulic, dacă este necesar.
- Testați toate dispozitivele de siguranță, de ex. deconectarea de urgență, coborârea de urgență, opritoarele de capăt, dispozitivele de blocare și frânele.
- Imediat după repunerea în funcțiune, efectuați un test funcțional complet.
- Documentați repunerea în funcțiune: Înregistrați data, verificatorul și rezultatele și stabiliți noile intervalele de întreținere și verificare prevăzute.

Eliminarea ca deșeu

- Înainte de demontare sau scoatere din funcțiune, scoateți complet utilajul de sub presiune și tensiune. Scurgeți toate substanțele consumabile și înregistrați-le în mod corespunzător.
- Separați toate deșeurile în mod corespunzător pe fracțiuni: baterii/acumulatori, consumabile (de ex. ulei hidraulic, unsori), componente electrice/electronice, piese metalice și din plastic, precum și materiale de ambalare.
- Baterii și acumulatori: izolați sau lipiți polii, utilizați recipiente etanșe și nu le depozitați sau transportați împreună cu piese metalice.
- Uleiuri și alte lichide: Colectați-le în recipiente etanșe, marcate în mod clar. Nu le deversați în niciun caz în canalizare sau în sol. Predați-le exclusiv unor firme certificate de eliminare a deșeurilor.
- Bateriile și acumulatorii uzați sunt considerate deșeuri periculoase, deoarece pot afecta atât mediul, cât și sănătatea.
  Păstrați bateriile de rezervă în recipiente speciale, etanșe, cu etichete de avertizare, în afara zonelor de locuit și de lucru.
  Predați bateriile și acumulatorii uzați colectate la un punct de colectare sau la o instituție autorizată, în conformitate cu reglementările locale.
- La scoaterea din funcțiune a utilajului, respectați întotdeauna reglementările legale în vigoare în țara în care este utilizat utilajul.
- Rețineți că deșeurile periculoase pentru mediu (de exemplu, uleiul hidraulic) pot avea efecte negative semnificative asupra mediului și sănătății dacă sunt manipulate în mod necorespunzător.
- Păstrați intern dovada sau documentația privind eliminarea ca deșeu (de exemplu, cantități, fracțiuni de deșeuri, firma responsabilă cu eliminarea ca deșeu).

Desen exploziv

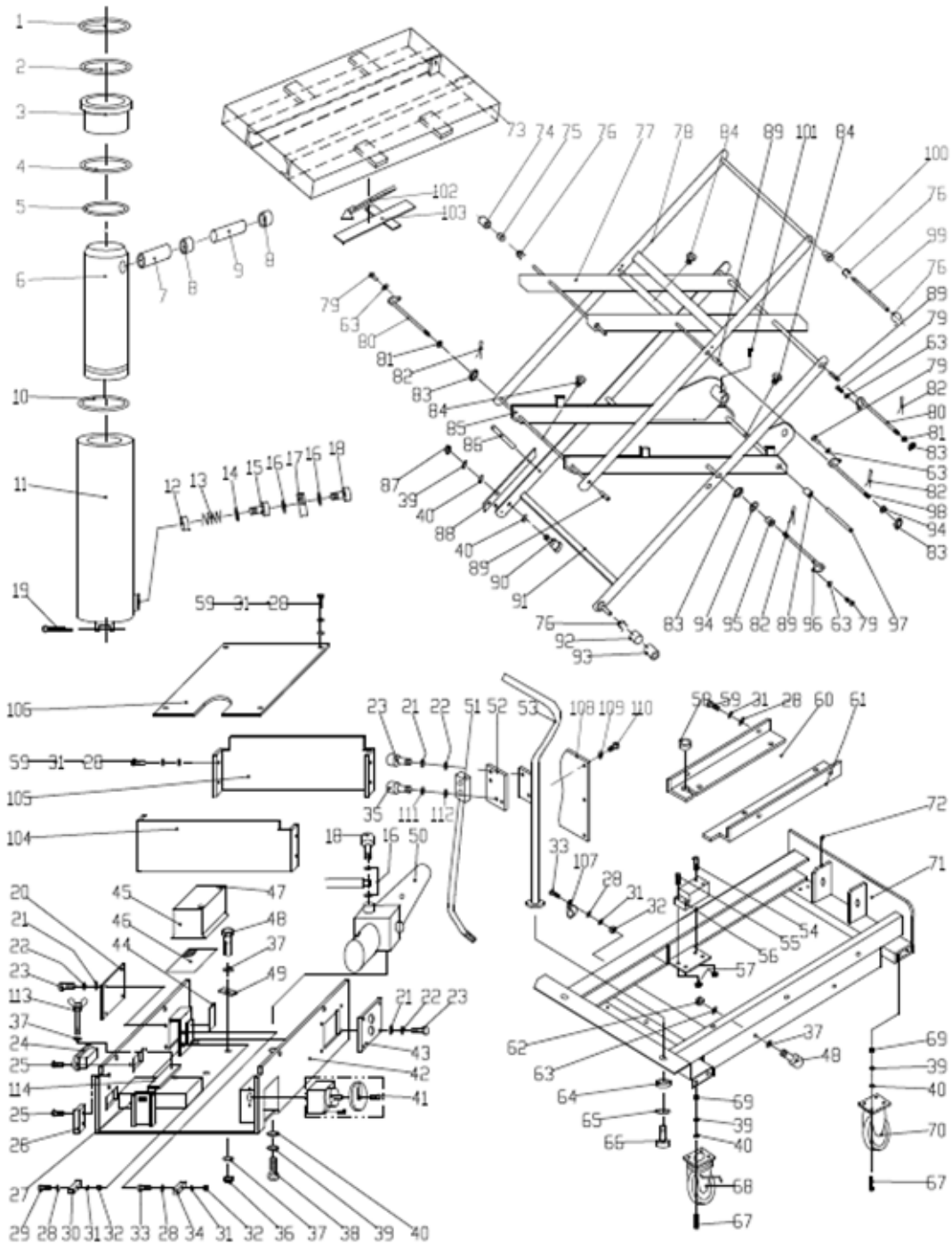

Specificații

Model	483914	483916	483918
Capacitate (kg)	1000	1000	650
Platformă (mm)	520×1010	800×1200	520×1010
Înălțime minimă platformă (mm)	480	430	510
Înălțime maximă platformă (mm)	950	1220	1440
Cursă (mm)	470	790	930
Motor (KW)	0,7	0,7	0,7
Ciclu de lucru al acționării hidraulice	Acționarea hidraulică a căruciorului cu masă de ridicare poate fi ridicată și coborâtă de 3x la fiecare 10 minute		
Număr aproximativ de ridicări la sarcină maximă	40	40	40
Timpul aproximativ necesar pentru ridicarea mesei (sec)	11	24	17
Roată (mm, diametru)	150	200	150
Înălțime mâner (mm)	1180	1080	1180
Greutate (kg)	169	240	230

Model	841337	841339
Capacitate (kg)	1000	500
Platformă (mm)	1200x800	1200x800
Înălțime minimă platformă (mm)	520	520
Înălțime maximă platformă (mm)	2000	2000
Cursă (mm)	1480	1480
Motor (KW)	1,6	0,8
Ciclu de lucru al acționării hidraulice	Acționarea hidraulică a căruciorului cu masă de ridicare poate fi ridicată și coborâtă de 10x pe oră	
Număr aproximativ de ridicări la sarcină maximă	60	90
Timpul aproximativ necesar pentru ridicarea mesei (sec)	33	25
Roată (mm, diametru)	200	200
Înălțime mâner (mm)	1089	1089
Greutate (kg)	286	266

Návod na obsluhu

- Elektrický vozík so zdvíhacou plošinou -

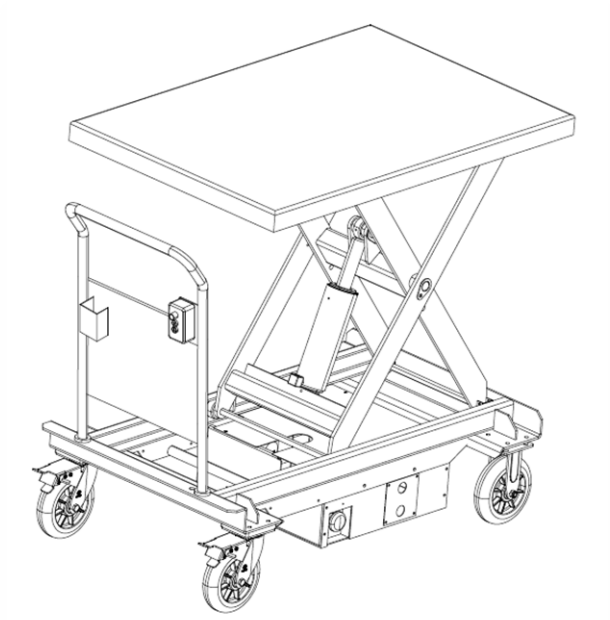

483914/483916/483918/841337/841339

Upozornenia

Ďakujeme, že ste si vybrali náš výrobok.

Pred použitím elektrického vozíka so zdvíhacou plošinou si musí nový vlastník/prevádzkovateľ prečítať tento návod na obsluhu, porozumieť mu a vždy postupovať podľa tohto návodu.

Upozornenie: Táto príručka je určená pre vyškolený a kompetentný personál. Opisuje správny spôsob obsluhy s cieľom zabezpečiť dlhú životnosť a obsahuje pokyny na správne používanie výrobku, ako aj zoznam dielov. Tento návod však nemôže nahradiť odborné znalosti a odborné skúsenosti používateľa.

Pred uvedením elektrického vozíka so zdvíhacou plošinou do prevádzky si tento návod celý prečítajte a oboznámte sa s ním. Návod vždy uchovávajte na vhodnom mieste, aby ste sa k nemu mohli neskôr vrátiť.

Ak je tento návod alebo výstražné/bezpečnostné upozornenia poškodené alebo stratené, obráťte sa na nás, aby sme vám poskytli náhradné.

OBSAH

Titulná strana	**Strany**
Všeobecné bezpečnostné pokyny	**4**
Montáž	**6**
Prvé uvedenie do prevádzky	**7**
Používanie a prevádzka	**7**
Údržba	**9**
Odporúčania pre oleje a mazivá	**9**
Odstavenie elektrického vozíka so zdvíhacou plošinou	**10**
Porucha a príčiny	**11**
Bezpečnostné kontroly	**12**
Odstavenie z prevádzky	**12**
Skladovanie	**13**
Opätovné uvedenie do prevádzky po odstavení	**14**
Likvidácia	**15**
Výkres v rozloženom stave	**16**
Špecifikácia	**17**

Bezpečnostné upozornenia

POZOR:



Inštrukcie a bezpečnostné pokyny tohto návodu na obsluhu sa musia bezpodmienečne dodržiavať a uplatňovať. Pri nedodržaní, nesprávnej obsluhe alebo zneužití hrozia nebezpečenstvá

pre obsluhu alebo tretie osoby
pre zariadenie a iný majetok prevádzkovateľa.

Zariadenie smú obsluhovať a vykonávať na ňom údržbu iba osoby,

ktoré sú na to kvalifikované
ktoré si prečítali tento návod na obsluhu a porozumeli mu
ktoré sú oboznámené s bezpečnostnými predpismi na svojom pracovisku
ktoré majú k dispozícii primerané pracovisko a náradie.

Upozornenia pre bezpečnú obsluhu:
Pre bezpečnú obsluhu je potrebné, aby ste pred uvedením do prevádzky dodržiavali všetky výstražné značky a upozornenia v tomto návode a na zariadení.

- INÉ OSOBY AKO OBSLUHA MUSIA POČAS POUŽÍVANIA UDRŽIAVAŤ OD ZARIADENIA BEZPEČNÝ ODSTUP!
- ZARIADENIE SMÚ OBSLUHOVAŤ LEN OSOBY, KTORÉ SÚ SO ZARIADENÍM OBOZNÁMENÉ!
- ZARIADENIE UVÁDZAJTE DO PREVÁDZKY LEN V TOM PRÍPADE, AK STE SA PREDTÝM PRESVEDČILI O JEHO BEZCHYBNOM STAVE! OSOBITNÚ POZORNOSŤ VENUJTE STAVU KOLIES, PÁKOVÉMU MECHANIZMU, PLOŠINE A OVLÁDANIU ZDVÍHANIA A SPÚŠŤANIA.
- NIKDY NEPOUŽÍVAJTE ZARIADENIE NA STRMÝCH A SVAHOVITÝCH CESTÁCH.
- BEZPODMIENEČNE DBAJTE NA TO, ABY SA ŽIADNA ČASŤ TELA NIKDY NEDOSTALA DO ZDVÍHACIEHO MECHANIZMU, POD PLOŠINU ANI POD NÁKLAD. NIKDY NEPREPRAVUJTE OSOBY!

Bezpečnostné upozornenia

- OBSLUHA BY MALA PRE VLASTNÚ BEZPEČNOSŤ NOSIŤ RUKAVICE A BEZPEČNOSTNÚ OBUV!
- NEPREPRAVUJTE NESTABILNÝ ALEBO VOĽNE STOHOVANÝ NÁKLAD!
- V ŽIADNOM PRÍPADE NEPREKRAČUJTE MAXIMÁLNU NOSNOSŤ ZARIADENIA!
- NIKDY NEPREŤAŽUJTE JEDNÚ STRANU/HORNÚ ČASŤ A NEPREŤAŽUJTE ZARIADENIE NAD JEHO ROZMERY!
- KAPACITA ZARIADENIA PREDPOKLADÁ PREPRAVU DOKONALE VYVÁŽENÉHO NÁKLADU S ŤAŽISKOM V STREDE PLOŠINY!
- UISTITE SA, ŽE DĹŽKA PLOŠINY ZODPOVEDÁ DĹŽKE TOVARU!
- KEĎ SA ZARIADENIE NEPOUŽÍVA, SPUSŤTE PLOŠINU DO NAJNIŽŠEJ POLOHY!
- VYSOKÉ NAPÄTIE! ODPOJTE PRIPOJENIE NA BATÉRIOVEJ ZÁSUVKE PREDTÝM, AKO OTVORÍTE OVLÁDACIU SKRINKU OVLÁDACIEHO PANELA.
- KRYT SVORIEK BATÉRIE NEODSTRAŇUJTE. MÔŽE DÔJSŤ KU SKRATU ALEBO ÚRAZU ELEKTRICKÝM PRÚDOM.

POZOR:



- Dlhšia nepretržitá prevádzka môže spôsobiť poškodenie hydraulickej jednotky.
- Zastavte prevádzku, ak je teplota hydraulického oleja príliš vysoká.
- Zdvíhací rám NIE JE vodotesný a je určený na používanie v suchom prostredí.
- NEUMIESTŇUJTE zdvíhací rám na svahovitý alebo naklonený povrch, pretože by sa inak stal nekontrolovateľným a predstavoval zdroj nebezpečenstva.
- DÁVAJTE POZOR na stav nákladu. Ak sa zariadenie stane nestabilným, zastavte prevádzku.

Montáž

1.

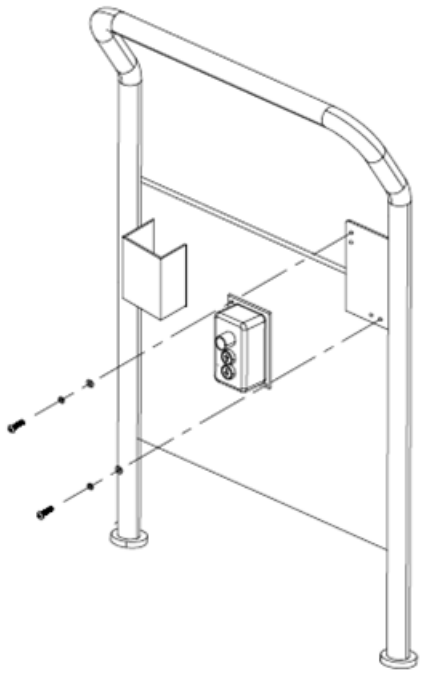

2.

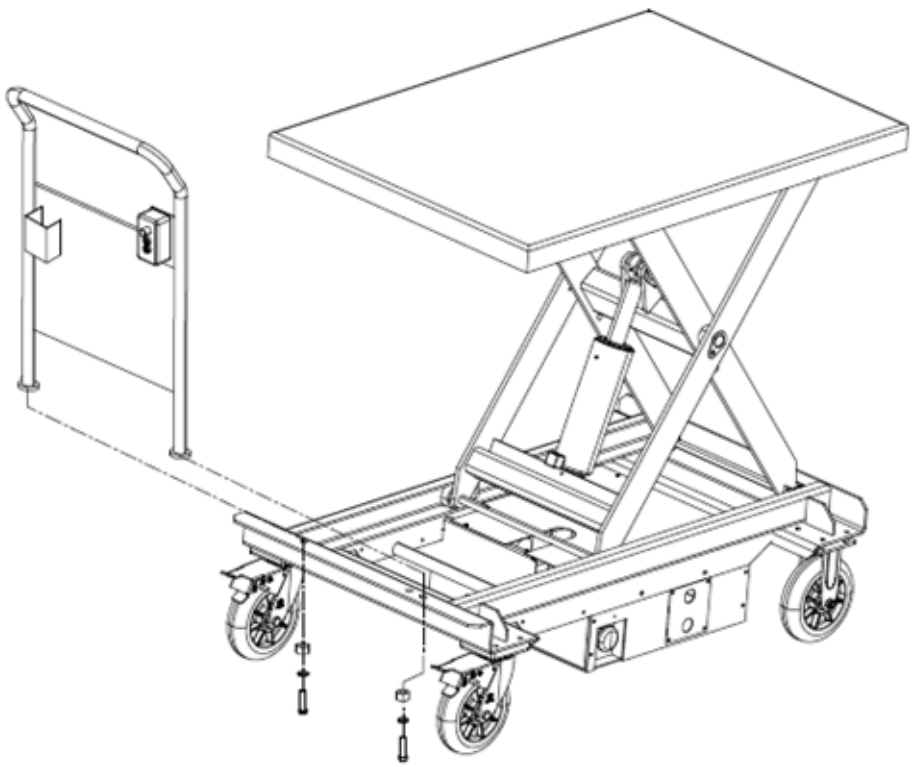

Prvé uvedenie do prevádzky

- Skontrolujte všetky dodané komponenty, či nedošlo k poškodeniu spôsobenému prepravou.
- Skontrolujte čitateľnosť všetkých bezpečnostných a typových štítkov. Vymeňte chýbajúce alebo poškodené označenia.
- Otestujte funkciu všetkých ovládacích prvkov a funkčných dielov.
- Skontrolujte pevné utiahnutie všetkých bezpečnostne relevantných spojov (napr. skrutiek, zásuvných spojení).
- Skontrolujte všetky funkcie bez zaťaženia (napr. zdvíhanie/spúšťanie, riadenie, brzdenie, núdzové zastavenie/núdzové spustenie).
- Prípadné poškodenia spôsobené prepravou alebo chýbajúce časti ihneď nahláste prepravcovi.
- Uistite sa, že miesto použitia má dostatočnú nosnosť, je rovné a má dostatok voľného priestoru.
- Používajte vhodné zdvíhacie prostriedky a upevnite ich iba za určené zdvíhacie alebo viazacie body. Zabezpečte zariadenie proti prevráteniu alebo posunutiu. Odpad z obalov trieďte podľa materiálov a zlikvidujte ho v príslušných zberných nádobách, ktoré poskytujú miestne orgány ochrany životného prostredia. Aby sa predišlo znečisteniu životného prostredia, je zakázané nekontrolované vyhadzovanie odpadov.

Používanie a prevádzka

Pred presúvaním zariadenia, zdvíhaním alebo spúšťaním zaťaženia:
Informujte osoby, aby sa vzdialili z nebezpečného priestoru.
V prípade možného ohrozenia osôb vopred vydajte výstražný signál.
Ak ohrozené osoby neopustia nebezpečný priestor, zariadenie sa musí okamžite zastaviť.

Používanie a prevádzka

ZDVÍHANIE STOLASPÚŠŤANIE STOLA

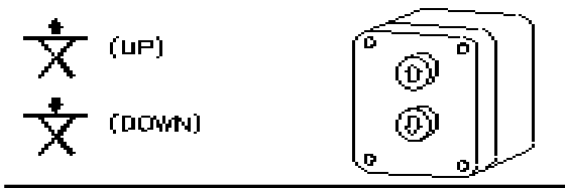

NABITIE BATÉRIE

- Skontrolujte hladinu elektrolytu v batérii.
- Odpojte batériovú zásuvku.
- Pripojte nabíjací konektor batériovej zásuvky k nabíjačke batérie.

Pravidelné kontroly umožňujú včasné zistenie a odstránenie chýb alebo porúch zariadenia. Tým sa predlžuje životnosť a zabezpečuje sa bezpečná prevádzka.
Skontrolujte zariadenie pred použitím na začiatku každej zmeny, či je funkčné a či sa na ňom nenachádzajú prípadné poškodenia alebo nedostatky.

Vykonajte pritom nasledujúce kontroly:

- Skontrolujte každú zostavu vizuálne, či sa na nej nenachádzajú trhliny, deformácie alebo iné poškodenia.
- Uistite sa, že kolieska fungujú správne a ľahko sa otáčajú.
- Skontrolujte, či sú všetky skrutky a matice pevne utiahnuté.
- Skontrolujte hydraulický systém vzhľadom na možné netesnosti.
- Skontrolujte hladinu hydraulického oleja a v prípade potreby olej doplňte.
- Zabezpečte, aby boli všetky štítky a výstražné/bezpečnostné upozornenia úplné a dobre čitateľné.
- Počas používania dávajte pozor na nezvyčajné zvuky alebo odchýlky funkcie.
- Zistené poškodenia alebo nedostatky okamžite nahláste svojmu nadriadenému.
- Zariadenia s poškodeniami relevantnými pre bezpečnosť alebo nedostatkami okamžite vyraďte z prevádzky a zabezpečte ich opravu pred ďalším použitím.

Údržba

Bezpečnostné upozornenie:
Pred inšpekčnými prácami a údržbárskymi prácami musia byť z vozíka do zdvíhacou plošinou odstránené všetky náklady.

Údržba a inšpekcia	**Interval inšpekcie**
Skontrolujte bezchybnú funkciu ovládacích prvkov Skontrolujte stav pojazdových koliesok a osí koliesok	Denne alebo pred použitím
Namazať kĺby a ložiská Skontrolovať funkciu a chod kolies a koliesok Skontrolovať tesnosť všetkých skrutkových spojov a čapov.	Mesačne
Skontrolovať hydraulický systém vzhľadom na úniky (dosahuje sa max. výška zdvihu?) Skontrolovať usporiadanie vypúšťacieho ventilu Skontrolovať všetky skrutkové spojenia a čapy	Každé 3 mesiace
Skontrolovať všetky časti vozíka do zdvíhacou plošinou z hľadiska opotrebovania a v prípade potreby vymeniť chybné časti Vymeniť olej hydraulického systému Skontrolovať čitateľnosť typového štítka Inšpekciu vykoná kompetentný technický odborník	Ročne

Odporúčania pre oleje a mazivá

Hydraulický olej: ISO VG 22
Mazivo: Viacúčelový tuk, napr. ARAL Aralub 2, BP Viacúčelový tuk L2, Energrease LS2, ESSO Beacon 2
V intervaloch 6 mesiacov sa má skontrolovať hladina oleja. V závislosti od teploty je potrebné používať nasledujúce oleje:

Teplota	**Olej**
-5 °C – cca +45 °C	L-HL 68 hydraulický olej (ekvivalent k ISO VG 68)
-15 °C – cca -4 °C	L-HL 68 hydraulický olej (ekvivalent k ISO VG 68)

Odstavenie elektrického vozíka so zdvíhacou plošinou

- Zariadenie bezpečne odstavte na rovnom a hladkom povrchu.
- Zatiahnite, ak sú k dispozícii, parkovacie brzdy na kolesách. Ak nie sú k dispozícii brzdy, zabezpečte vozík so zdvíhacou plošinou proti odkotúľaniu.
- Úplne spustite všetky bremená alebo prídavné zariadenia. Na odstavenom zariadení nesmú byť zavesené žiadne bremená.
- Odpojte zariadenie od externých zdrojov energie (napr. sieťovú zástrčku alebo nabíjačku) a usporiadajte káble tak, aby nevznikli miesta, o ktoré by ste mohli zakopnúť.
- Udržiavajte východy, únikové a záchranné cesty vždy voľné. NEUMIESTŇUJTE zariadenie do prejazdov ani do nebezpečných priestorov.
- Po odstavení vykonajte vizuálnu kontrolu (napr. na netesnosti alebo uvoľnené časti) a odstráňte zistené nedostatky pred ďalším používaním.

Porucha a príčiny

.

Porucha	Príčina	Pomoc
Plošina sa spúšťa samovoľne	Náklad je príliš ťažký, preťažovací ventil je aktivovaný	Znížte zaťaženie
	Spúšťací ventil sa už nezatvára alebo sedlo ventilu netesní z dôvodu znečistenie	Vyčistite alebo vymeňte
	Hydraulické čerpadlo nefunguje	Skontrolujte čerpadlo
	Batériová zásuvka nie je pripojená	Pripojte batériovú zásuvku
	Príliš nízky stav nabitia batérie	Nabite batériu.
Plošina sa nedá spustiť	Plošina alebo iné diely sú zablokované	Skontrolujte všetky pohyblivé diely
	Spúšťací ventil nie je správne nastavený.	Zaistite správne nastavenie
Netesné miesta	Únik v hydraulickom systéme	Utesnite!
	Spúšťací ventil sa už nezatvára alebo pripojenie ventilu netesní z dôvodu znečistenie	Vyčistite alebo vymeňte
	Usporiadanie ventilov nie je správne	Nastavte spúšťací ventil
	Odľahčovací ventil tlaku (čerpadlo) netesní (čerpadlo sa pomaly otáča späť)	Vyčistite ventil alebo vymeňte
	Tesnenia sú opotrebované	Vymeňte tesnenia
Bremeno sa dá spúšťať iba pomaly	Príliš nízka teplota – olej v hydraulickom systéme je príliš viskózny	V prípade potreby doplňte redší olej
	Ventil nie je úplne otvorený	nastavte
	Nedostatok oleja v nádrži	Doplňte olej

Bezpečnostné kontroly

Bezpečnostné kontroly musí vykonávať kvalifikovaná osoba minimálne raz ročne a/alebo podľa príslušných národných predpisov alebo po mimoriadnej udalosti (kolízia, pád, preťaženie, oprava). Elektrický vozík so zdvíhacou plošinou sa musí starostlivo skontrolovať, či nemá prípadné poškodenia alebo nedostatky. Prevádzkovateľ zodpovedá za to, aby boli prípadné nedostatky alebo poškodenia okamžite odstránené.

Odstavenie z prevádzky

- Odpojte všetky zdroje energie: Odpojte sieťovú zástrčku alebo nabíjačku a odpojte alebo vyberte batériu, resp. akumulátor.
- Vykonajte skúšku tesnosti. Prípadne vytekajúce kvapaliny zachyťte a správne ich zlikvidujte.
- Skontrolujte všetky opotrebiteľné diely (napr. kolieska, tesnenia, hadice) a zdokumentujte ich stav.
- Zariadenie dôkladne vyčistite.
- Skontrolujte hladinu hydraulického oleja a v prípade potreby olej doplňte.
- Na všetky nelakované mechanické časti naneste tenkú vrstvu oleja alebo maziva.
- Zariadenie namažte podľa pokynov na údržbu.
- Aktualizujte dokumentáciu: Zaznamenajte kontrolný zoznam odstavenia z prevádzky, zostávajúce zvyškové práce, ako aj nasledujúce kroky kontroly alebo opätovného uvedenia do prevádzky.
- Pri dlhšej dobe odstavenia z prevádzky stanovte vhodné intervaly údržby a inšpekcie pre fázu skladovania (napr. mesačná vizuálna kontrola).

Skladovanie

- Zariadenie skladujte výlučne v suchom prostredí bez mrazu.
- Úplne spustite všetky bremená a uvoľnite tlak z hydraulického systému. Neskladujte žiadne zavesené bremená.
- Vypnite zariadenie a zabezpečte ho proti neúmyselnému opätovnému zapnutiu. Odpojte všetky externé zdroje energie (napr. sieťovú zástrčku alebo nabíjačku).
- Podložte zariadenie tak, aby sa kolieska mohli voľne otáčať.
- Chráňte zariadenie pred koróziou a prachom, napríklad prikrytím plachtou.
- Zariadenie zreteľne označte upozornením „Mimo prevádzky/skladovanie“ a príslušným dátumom. Dokumentujte pravidelné intervaly kontroly (napr. mesačné kontroly).
- Aby ste zabránili úniku prevádzkových médií počas skladovania, podložte pod zariadenie savé materiály (napr. drevené zvyšky alebo suché handry), aby sa prípadne vytekajúci olej vsiakol.
- Použité materiály znečistené olejom alebo inými prevádzkovými látkami sa musia odborne zlikvidovať v súlade s požiadavkami miestnych orgánov.
- Pred dlhším skladovaním vykonajte kroky odstavenia z prevádzky.

Opätovné uvedenie do prevádzky

- Vykonajte vizuálnu kontrolu: Skontrolujte teleso, elektrické vedenia, hadice a skrutkové spojenia, či na nich nie sú trhliny, netesnosti alebo uvoľnené spoje.
- Odstráňte všetky bezpečnostné prvky (napr. kryty, prepravné poistky) a uistite sa, že všetky pohyblivé diely sa voľne pohybujú.
- Skontrolujte hydraulický olej na tvorbu kondenzátu a v prípade potreby ho vymeňte.
- Obnovte napájanie: Pripojte zariadenie k elektrickej sieti alebo nabíjačke, prípadne pripojte batériu alebo akumulátor a nabite ich. Dbajte na to, aby káble a zástrčky neboli poškodené.
- Skontrolujte všetky hladiny prevádzkových kvapalín (hydraulický olej už bol skontrolovaný podľa predpisu) a v prípade potreby odvzdušnite hydraulický systém.
- Otestujte všetky bezpečnostné prvky, napr. núdzové zastavenie, núdzové spustenie, koncové dorazy, blokovania a brzdy.
- Úplnú funkčnú skúšku vykonajte bezprostredne po opätovnom uvedení do prevádzky.
- Zdokumentujte opätovné uvedenie do prevádzky: Zaznamenajte dátum, kontrolóra a výsledky a znova spustite príslušné intervaly údržby a kontroly.

Likvidácia

- Pred demontážou alebo vyradením zariadenia z prevádzky ho úplne odtlakujte a odpojte od elektrického napätia. Vypustite všetky prevádzkové médiá a riadne ich zachyťte.
- Starostlivo vytrieďte všetok odpad podľa jednotlivých frakcií: Batérie/akumulátory, prevádzkové médiá (napr. hydraulický olej, tuky), elektrické/elektronické komponenty, kovové a plastové časti, ako aj obalové materiály.
- Batérie a akumulátory: Izolujte alebo prelepte póly, používajte nádoby odolné proti vytečeniu a neskladujte ani neprepravujte ich spolu s kovovými časťami.
- Oleje a iné kvapaliny: Zbierajte ich v tesných, jednoznačne označených nádobách. V žiadnom prípade ich nevypúšťajte do kanalizácie ani do pôdy. Odovzdávajte ich výhradne certifikovaným spoločnostiam vykonávajúcim likvidáciu.
- Použité batérie a akumulátory sa považujú za nebezpečný odpad, pretože môžu poškodiť životné prostredie aj zdravie.
  Náhradné batérie uchovávajte v špeciálnych, tesných nádobách s výstražným označením, mimo obytných a pracovných priestorov.
  Zozbierané použité batérie a akumulátory odovzdajte v súlade s miestnymi predpismi na schválenom zbernom mieste alebo v schválenom zariadení.
- Pri vyradení zariadenia z prevádzky vždy dodržiavajte platné právne predpisy krajiny, v ktorej sa zariadenie používa.
- Upozorňujeme, že odpady nebezpečné pre životné prostredie (napr. hydraulický olej) môžu mať pri nesprávnom zaobchádzaní značné negatívne účinky na životné prostredie a zdravie.
- Uchovávajte interné potvrdenie, resp. dokumentáciu o likvidácii (napr. množstvá, frakcie odpadu, spoločnosti vykonávajúce likvidáciu).

Výkres v rozloženom stave

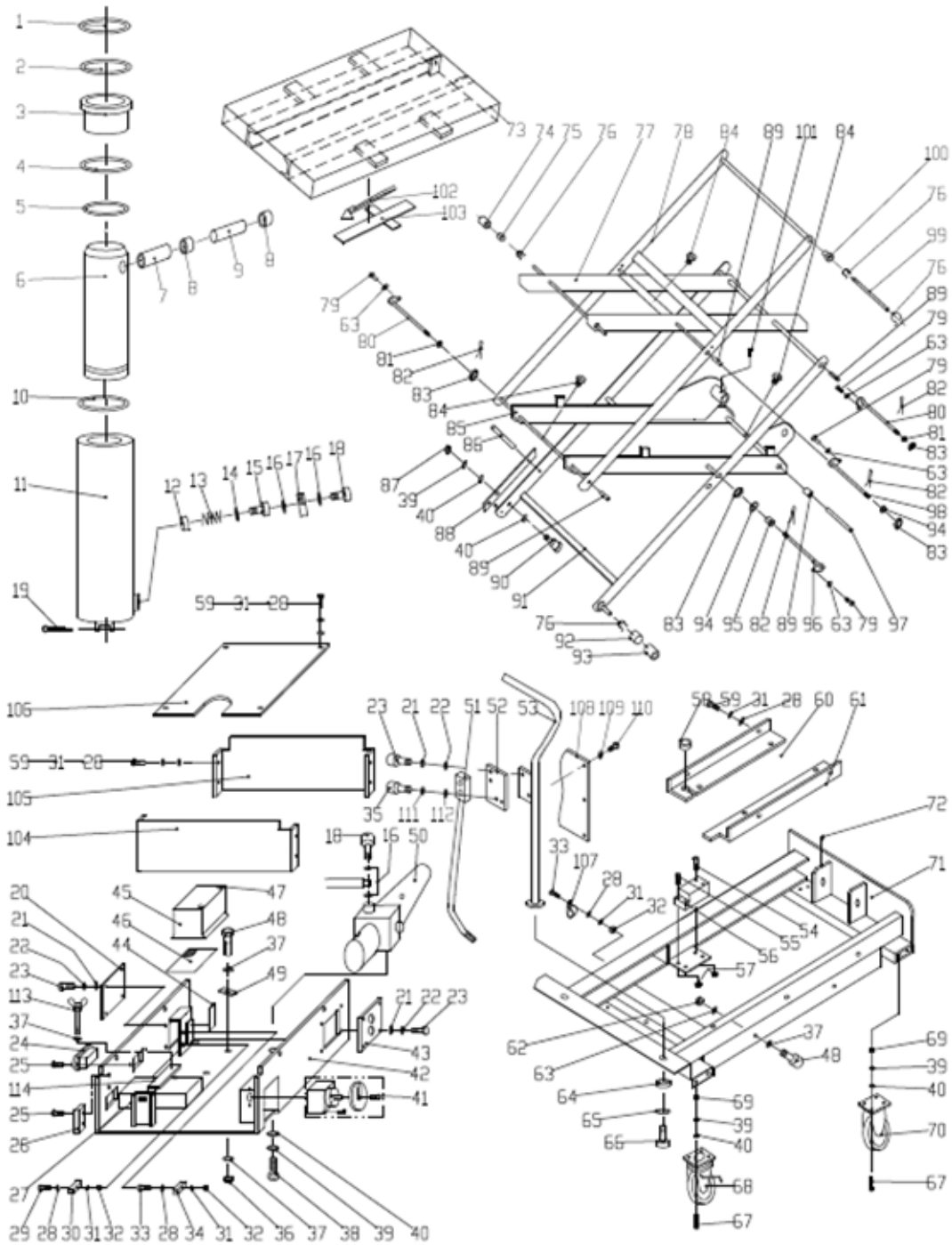

Špecifikácia

Model	**483914**	**483916**	**483918**
Kapacita (kg)	1000	1000	650
Plošina (mm)	520 × 1010	800 × 1200	520 × 1010
Minimálna výška plošiny (mm)	480	430	510
Maximálna výška plošiny (mm)	950	1220	1440
Zdvih (mm)	470	790	930
Motor (kW)	0,7	0,7	0,7
Pracovný cyklus hydraulického pohonu	Hydraulický pohon elektrického vozíka so zdvíhacou plošinou sa smie každých 10 minút 3-krát zdvihnúť a spustiť.		
Približný počet zdvihov pri plnom zaťažení	40	40	40
Približný čas potrebný na zdvihnutie stola (s)	11	24	17
Koleso (mm, priemer)	150	200	150
Výška rukoväti (mm)	1180	1080	1180
Hmotnosť (kg)	169	240	230

Model	**841337**	**841339**
Kapacita (kg)	1000	500
Plošina (mm)	1200 × 800	1200 × 800
Minimálna výška plošiny (mm)	520	520
Maximálna výška plošiny (mm)	2000	2000
Zdvih (mm)	1480	1480
Motor (kW)	1,6	0,8
Pracovný cyklus hydraulického pohonu	Hydraulický pohon vozíka so zdvíhacou plošinou sa smie za hodinu zdvihnúť a spustiť 10 ×.	
Približný počet zdvihov pri plnom zaťažení	60	90
Približný čas potrebný na zdvihnutie stola (s)	33	25
Koleso (mm, priemer)	200	200
Výška rukoväti (mm)	1089	1089
Hmotnosť (kg)	286	266

kaiserkraft

Navodila za uporabo

– Električna dvižna ploščad –

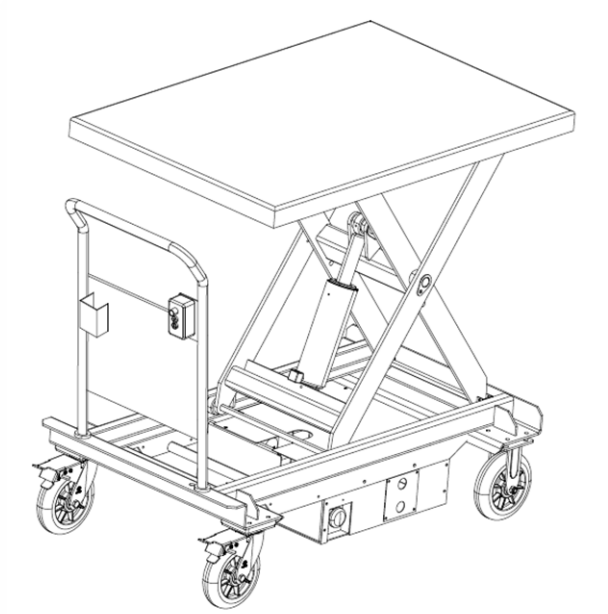

483914 / 483916 / 483918 / 841337 / 841339

Najlepša hvala, da ste se odločili za naš izdelek.

Pred uporabo električne dvižne ploščadi mora novi lastnik/upravljavec ta navodila za uporabo prebrati, jih razumeti in vedno delovati v skladu s temi navodili.

Opomba: To navodilo je namenjeno usposobljenemu in kompetentnemu osebju. Opisuje pravilen način upravljanja, da se zagotovi dolga življenjska doba, ter vsebuje navodila za pravilno uporabo izdelka in seznam delov. Vendar to navodilo ne more nadomestiti strokovne usposobljenosti in strokovnega znanja uporabnika.

Pred zagonom električne dvižne ploščadi v celoti preberite ta navodila ter se seznanite z njimi. Ta navodila vedno shranite na primernem mestu, da boste lahko pozneje ponovno posegli po njih.

Če so ta navodila ali opozorila/varnostna opozorila poškodovana ali izgubljena, se obrnite na nas, da prejmete nadomestni izvod.

KAZALO

Naslovnica	**Strani**
Splošni varnostni napotki	**4**
Montaža	**6**
Prva uporaba	**7**
Uporaba in delovanje	**7**
Vzdrževanje	**9**
Priporočila za olje in maziva	**9**
Odstavitev električne dvižne ploščadi	**10**
Okvara in vzroki	**11**
Varnostni pregledi	**12**
Zaustavitev obratovanja	**12**
Skladiščenje	**13**
Ponovni zagon po ustavitvi obratovanja	**14**
Odlaganje med odpadke	**15**
Eksplozijska risba	**16**
Specifikacija	**17**

Varnostni napotki

POZOR:



Navodila in varnostne napotke iz teh navodil za uporabo je treba nujno upoštevati in se jih držati. Pri neupoštevanju, napačni uporabi ali zlorabi obstaja nevarnost

za upravljavca ali tretje osebe
za napravo in drugo premoženje upravljavca.

Napravo smejo upravljati in vzdrževati samo osebe, ki so za to usposobljene.

ki so za to usposobljene osebe
ki so prebrale in razumele navodila za uporabo
ki so seznanjene z varnostnimi določili na svojem delovnem mestu
ki razpolagajo z ustreznim delovnim mestom in ustreznim orodjem.

Navodila za varno uporabo:
Za varno uporabo prosimo, da pred zagonom upoštevate vsa opozorila in navodila v tem opisu ter na napravi.

- DRUGE OSEBE, RAZEN UPRAVLJAVCA, SE MORAJO MED UPORABO NAPRAVE DRŽATI STRAN OD NAPRAVE!
- NAPRAVO SMEJO UPRAVLJATI SAMO OSEBE; KI SO Z NAPRAVO SEZNANJENE!
- NAPRAVO ZAŽENITE SAMO, ČE STE SE PREDHODNO PREPRIČALI, DA JE V BREZHIBNEM STANJU! BODITE ŠE POSEBEJ POZORNI NA STANJE KOLES, ROČNE VZVODNE NAPRAVE, PLATFORME TER NA NADZOR DVIGOVANJA IN SPUŠČANJA.
- NAPRAVE NIKOLI NE UPORABLJAJTE NA NAGNJENIH POTEH.
- OBVEZNO POSKRBITE, DA NOBEN DEL TELESA NIKOLI NE PRIDE V DVIGALNI MEHANIZEM, POD PLATFORMO ALI POD TOVOR. NIKOLI NE PREVAŽAJTE OSEB!

Varnostni napotki

- ZA LASTNO VARNOST MORA UPRAVLJAVEC NOSITI ROKAVICE IN VARNOSTNE ČEVLJE!
- NE TRANSPORTIRAJTE NESTABILNEGA ALI OHLAPNO ZLOŽENEGA TOVORA!
- V NOBENEM PRIMERU NE PREOBREMENITE NAPRAVE!
- NIKOLI NE OBREMENJUJTE ENOSTRANSKO/OBREMENJENO NA SPREDNJEM DELU ALI PREKO NAPRAVE!
- KAPACITETA NAPRAVE PREDPOSTAVLJA PREVOZ PRI BREZHIBNO URAVNOTEŽENEM TOVORU S TEŽIŠČEM NA SREDINI PLATFORME!
- ZAGOTOVITE, DA SE DOLŽINA PLATFORME UJEMA Z DOLŽINO TOVORA!
- ČE NAPRAVE NE UPORABLJATE, SPUSTITE PLATFORMO NA NAJNIŽJI POLOŽAJ!
- VISOKA NAPETOST! PREDEN ODPRETE KRMILNO OMARICO NADZORNE PLOŠČE, ODKLOPITE POVEZAVO IZ VTIČNICE BATERIJE.
- POKROVA PRIKLJUČKOV AKUMULATORJA NE ODSTRANJUJTE. LAHKO BI PRIŠLO DO KRATKEGA STIKA ALI ELEKTRIČNEGA UDARA.

POZOR:



- Dolgotrajno neprekinjeno delo lahko poškoduje hidravlični agregat.
- Ustavite delovanje, če je temperatura hidravličnega olja previsoka.
- Dvižni okvir NI VODOODPOREN in je namenjen za uporabo v suhem okolju.
- Dvižni okvir NE STAVITE na poševno ali nagnjeno površino, sicer lahko postane neobvladljiv in predstavlja vir nevarnosti.
- BODITE POZORNI na stanje tovora. Delovanje ustavite, če tovor postane nestabilen.

Montaža

1.

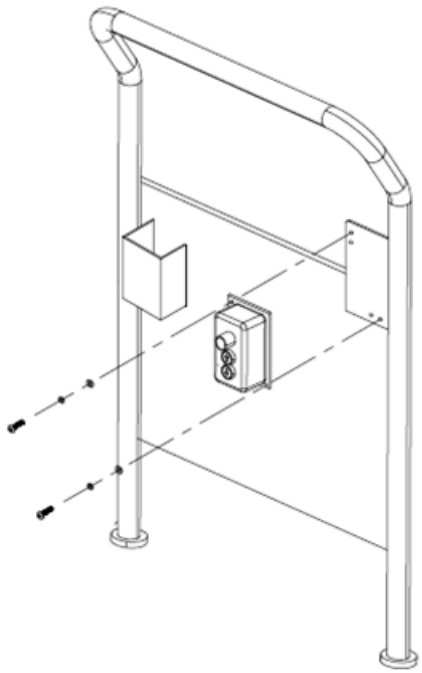

2.

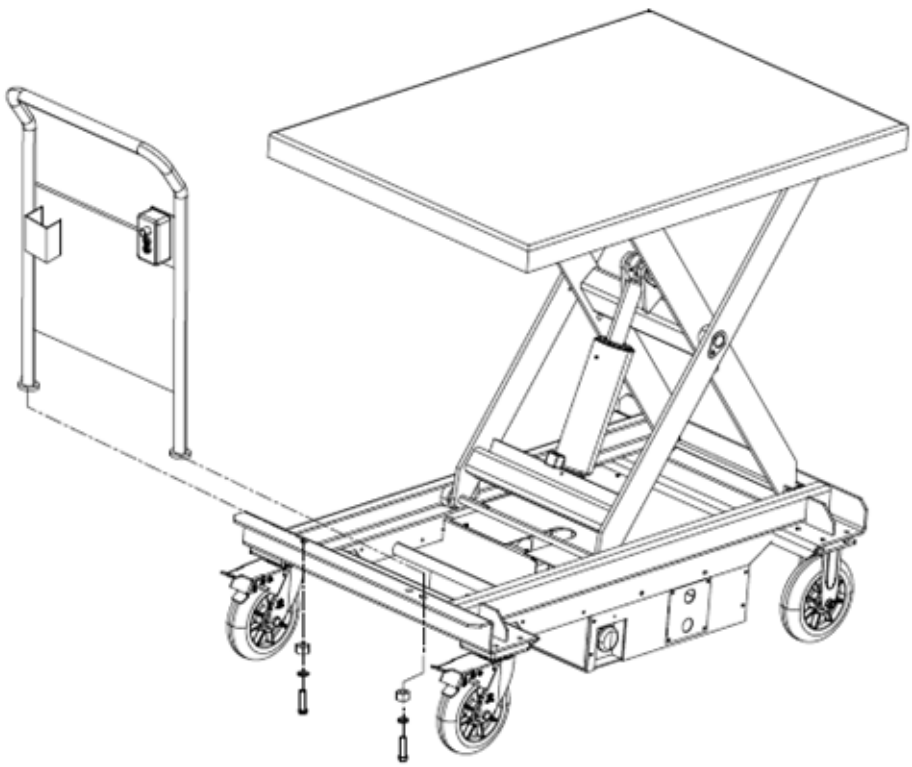

Prva uporaba

- Preverite vse dostavljene komponente glede morebitnih poškodb pri prevozu.
- Prepričajte se, da so vse varnostne in tipske ploščice dobro čitljive. Zamenjajte manjkajoče ali poškodovane oznake.
- Preverite delovanje vseh upravljalnih elementov in funkcijskih komponent.
- Preverite, ali so vse varnostno pomembne povezave (npr. vijaki, vtični priključki) trdno pritrjene.
- Preverite vse funkcije brez obremenitve (npr. dvig/spust, krmiljenje, zaviranje, zaustavitev v sili/nujno spuščanje).
- Morebitne poškodbe pri prevozu ali manjkajoče dele nemudoma sporočite prevozniku.
- Zagotovite, da je kraj uporabe dovolj nosilen, raven in da je na voljo dovolj prostega prostora.
- Uporabite ustrezna dvigalna sredstva in prijemajte samo na predvidenih dvižnih oziroma privezovalnih točkah. Zavarujte napravo pred prevrnitvijo ali zdrsom. Ločite embalažne odpadke po materialih in jih odstranite v ustrezne zbirne posode, ki jih zagotovijo lokalni organi za varstvo okolja. Da bi preprečili onesnaževanje okolja, je nenadzorovano odmetavanje odpadkov prepovedano.

Uporaba in delovanje

Pred premikanjem naprave ali dvigovanjem ali spuščanjem obremenitve:
Naročite osebam, naj zapustijo nevarno območje.
Ob morebitni ogroženosti oseb predhodno oddajte opozorilni signal.
Če ogrožene osebe ne zapustijo nevarnega območja, je treba napravo takoj ustaviti.

Uporaba in delovanje

DVIGANJE/SPUŠČANJE PLOŠČE

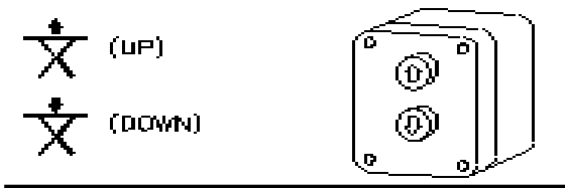

POLNJENJE BATERIJE

- Preverite nivo tekočine baterije.
- Odklopite vtičnico baterije.
- Priključek za polnjenje vtičnice baterije povežite na polnilnik baterije.

Redni pregledi omogočajo zgodnje odkrivanje in odpravljanje težav ali motenj na napravi. S tem se podaljša življenjska doba in zagotovi varno obratovanje.
Na začetku vsake izmene pred uporabo preverite, ali je naprava funkcionalna, ter morebitne okvare ali pomanjkljivosti.

Pri tem izvedite naslednje preglede:

- Vizualno preglejte vsak sklop glede razpok, deformacij ali drugih poškodb.
- Prepričajte se, da kolesa pravilno delujejo in se lahko premikajo.
- Preverite, ali so vsi vijaki in matice trdno zategnjeni.
- Preglejte hidravlični sistem glede morebitnih puščanj.
- Preverite nivo hidravličnega olja in po potrebi dolijte olje.
- Prepričajte se, da so vse oznake in varnostna opozorila popolna in dobro čitljiva.
- Med uporabo bodite pozorni na neobičajne zvoke ali odstopanja v delovanju.
- Ugotovljene poškodbe ali pomanjkljivosti nemudoma sporočite svoji nadrejeni oziroma svojemu nadrejenemu.
- Naprave z okvarami ali pomanjkljivostmi, ki vplivajo na varnost, takoj umaknite iz obratovanja in poskrbite za njihovo popravilo pred naslednjo uporabo.

Vzdrževanje

Varnostno opozorilo:
Pred inšpekcijskimi in vzdrževalnimi deli je treba z dvižne ploščadi odstraniti vse tovore.

Vzdrževanje in pregled	Intervali inšpekcij
Kontrolirajte brezhibno delovanje upravljalnih elementov Preverite stanje kotalnih kolesc in valjčnih osi	Dnevno ali pred uporabo
Mazanje členov in ležajev Kontrolirajte delovanje in tek koles in kolesc Preverite tesnost vseh vijačnih zvez.	Mesečno
Hidravlični sistem preverite glede puščanja (ali je dosežena največja višina dviga?) Preverite namestitev odtočnega ventila Preverite vse vijačne zveze in vijačne zvezne elemente.	Vsake 3 mesece
Vse dele dvižne ploščadi preverite glede obrabe in po potrebi zamenjajte okvarjene dele Zamenjajte olje hidravličnega sistema Preverite čitljivost tipske tablice Pregled s strani usposobljenega tehničnega izvedenca Odrediti pregled pri usposobljenem tehničnem izvedencu	Letno

Priporočila za olje in maziva

Hidravlično olje: ISO VG 22
Mazivo: Večnamenska mast, npr. ARAL Aralub 2, BP Večnamenska mast L2, Energrease LS2, ESSO Beacon 2
Raven olja je treba preveriti vsakih 6 mesecev. Glede na temperaturo je treba uporabiti naslednja olja:

Temperatura	Olje
– 5 °C–pribl. +45 °C	Hidravlično olje L-HL 68 (enakovredno ISO VG68)
–15 °C–pribl. –4 °C	Hidravlično olje L-HL 68 (enakovredno ISO VG68)

Odstavitev električne dvižne ploščadi

- Napravo varno postavite na ravno in gladko površino.
- Zategnite – če so prisotne – parkirne zavore na kolesih. Če zavore niso nameščene, zavarujte dvižno ploščad pred odkotalkanjem.
- Popolnoma spustite vse tovore ali priključne naprave. Ne odlagajte bremen v visečem položaju.
- Odklopite napravo od zunanjih virov energije (npr. omrežnega vtikača ali polnilnika) in kable uredite tako, da ne nastanejo nevarnosti spotikanja.
- Izhode, poti za umik ter poti za evakuacijo in reševanje ohranjajte vedno proste. Naprave ne postavljajte v prehode ali v nevarna območja.
- Po zaustavitvi izvedite vizualni pregled (npr. glede puščanja ali zrahljanih delov) in odpravite ugotovljene pomanjkljivosti pred naslednjo uporabo.

Okvara in vzroki

.

Napaka	Vzrok	Ukrep
Platforma se spušča samostojno spuščajo	Tovor je pretežak, ventil za preobremenitev je sprožen	Zmanjšajte breme
	Spustni ventil se ne zapira več ali tesnilna površina sedeža ventila ne tesni zaradi onesnaževanje	Očistite ali zamenjajte.
	Hidravlična črpalka ne deluje	Preverite črpalko
	Vtičnica baterije ni povezana	Priključite vtičnico baterije
	Premajhna napolnjenost baterije	Baterijo napolnite
Platforme ni mogoče spustiti	Platforma ali drugi deli so ovirani	Vsi premični deli preverite
	Spustni ventil ni pravilno nastavljen.	Pravilno nastavite.
Mesta puščanja	Puščanje v hidravličnem sistemu	Zatesnite!
	Spustni ventil se ne zapira več ali priključek ventila ne tesni zaradi onesnaževanje	Očistite ali zamenjajte
	Razporeditev ventila ni pravilna	Nastavite spustni ventil
	Razbremenilni ventil (črpalka) pušča (črpalka se počasi vrti v nasprotni smeri)	Očistite ventil ali zamenjajte
	Tesnila so obrabljena	Zamenjajte tesnila
Obremenitev je mogoče spustiti le počasi	Prenizka temperatura – olje v hidravličnem sistemu je preveč viskozno	Po potrebi dolijte olje z nižjo viskoznostjo
	Ventil ni popolnoma odprt	nastaviti
	Premalo olja v rezervoarju	Dotočite olje

Varnostni pregledi

Varnostne preglede mora izvesti usposobljena oseba vsaj enkrat letno in/ali v skladu z veljavnimi nacionalnimi predpisi oziroma po izrednem dogodku (trk, padec, preobremenitev, popravilo). Električno dvižno ploščad je treba skrbno pregledati glede morebitnih poškodb. Upravljavec je odgovoren za to, da se morebitne pomanjkljivosti ali poškodbe nemudoma odpravijo.

Zaustavitev obratovanja

- Odklopite vse vire energije: Izvlecite omrežni vtikač ali odklopite polnilnik ter odklopite oziroma odstranite baterijo ali akumulator.
- Izvedite preizkus tesnosti. Prestrezite morebitne iztekajoče se tekočine in jih strokovno odstranite.
- Preverite vse dele, ki so podvrženi obrabi (npr. kolesca, tesnila, cevi), in dokumentirajte njihovo stanje.
- Temeljito očistite napravo.
- Preverite nivo hidravličnega olja in po potrebi dolijte hidravlično olje.
- Na vse nelakirane mehanske dele nanesite tanek sloj olja ali masti.
- Napravo namažite v skladu z navodili za vzdrževanje.
- Posodobite dokumentacijo: Zabeležite kontrolni seznam za zaustavitev obratovanja, preostala dela ter naslednje korake za pregled ali ponovni zagon.
- Pri daljšem obdobju mirovanja določite ustrezne intervale vzdrževanja in pregledov za obdobje skladiščenja (npr. mesečni vizualni pregled).

Skladiščenje

- Napravo skladiščite izključno v suhem okolju, zaščitenem pred zmrzaljo.
- Popolnoma spustite vse tovore in sprostite tlak iz hidravličnega sistema. Ne shranjujte visečih bremen.
- Izklopite napravo in jo zavarujte pred nenamernim ponovnim vklopom. Odklopite vse zunanje vire energije (npr. omrežni vtikač ali polnilnik).
- Podložite napravo tako, da se lahko koleščki prosto vrtijo.
- Zaščitite napravo pred korozijo in prahom, na primer tako, da jo prekrijete s ponjavo.
- Napravo jasno označite z oznako »Izven obratovanja/skladiščenje« in ustreznim datumom. Dokumentirajte redne intervale pregledov (npr. mesečne preizkuse).
- Da preprečite iztekanje obratovalnih sredstev med skladiščenjem, podložite vpojne materiale (npr. ostanke lesa ali suhe krpe), da vpijejo morebitno iztekajoče olje.
- Rabljene materiale, onesnažene z oljem ali drugimi obratovalnimi sredstvi, je treba strokovno odstraniti v skladu s predpisi lokalnih organov.
- Pred daljšim skladiščenjem izvedite korake za zaustavitev obratovanja.

Ponovni zagon

- Izvedite vizualni pregled: Kontrolirajte ohišje, vode, cevi in vijačne zveze glede razpok, puščanj ali zrahljanosti.
- Odstranite vse varnostne naprave (npr. pokrove, transportna varovala) in zagotovite, da so vsi premični deli prosto gibljivi.
- Preverite hidravlično olje glede nastajanja kondenzne vode in ga po potrebi zamenjajte.
- Vzpostavite napajanje: Napravo priključite na električno omrežje ali polnilnik oziroma priključite baterijo ali akumulator in ga napolnite. Bodite pozorni, da so kabli in vtikači nepoškodovani.
- Preverite vse nivoje (hidravlično olje je bilo že pregledano v skladu s predpisi) in po potrebi odzračite hidravlični sistem.
- Preizkusite vse varnostne naprave, npr. zaustavitev v sili, nujno spuščanje, končne omejitve, zaklepe in zavore.
- Nemudoma po ponovni vzpostavitvi delovanja izvedite popoln funkcijski preizkus.
- Dokumentirajte ponovni zagon: Zabeležite datum, pregledovalca oziroma pregledovalko ter rezultate ter znova začnite zapadle intervale vzdrževanja in pregledov.

Odlaganje med odpadke

- Pred demontažo ali prenehanjem obratovanja napravo v celoti razbremenite tlaka in električne napetosti. Izpustite vse obratovalne tekočine in jih ustrezno zberite.
- Ločite vse odpadke skrbno na frakcije: Baterije in akumulatorji, obratovalna sredstva (npr. hidravlično olje, masti), električne/elektronske komponente, kovinski in plastični deli ter embalažni materiali.
- Baterije in akumulatorji: Izolirajte ali zalepite pole, uporabite neprepustne posode ter jih ne shranjujte ali prevažajte skupaj s kovinskimi deli.
- Olja in druge tekočine: Zbirajte jih v gostih, jasno označenih posodah. V nobenem primeru jih ne izlivajte v kanalizacijo ali v tla. Izročite jih izključno certificiranim podjetjem za odstranjevanje odpadkov.
- Izrabljene baterije in akumulatorji veljajo za nevaren odpadek, saj lahko znatno negativno vplivajo tako na okolje kot tudi na zdravje. Nadomestne baterije shranjujte v posebnih, neprepustnih posodah z opozorilno označbo, zunaj bivalnih in delovnih prostorov.
  Zbrane izrabljene baterije in akumulatorje oddajte v skladu z lokalnimi predpisi na pooblaščeno zbirno mesto ali v pooblaščeno ustanovo.
- Pri izključitvi naprave iz obratovanja vedno upoštevajte veljavne zakonske predpise države, v kateri se naprava uporablja.
- Upoštevajte, da lahko okolju nevarni odpadki (npr. hidravlično olje) ob nepravilnem ravnanju povzročijo znatne negativne vplive na okolje in zdravje.
- Dokazilo oziroma dokumentacijo o odstranjevanju (npr. količine, frakcije odpadkov, podjetje za odstranjevanje odpadkov) hranite interno.

Eksplozijska risba

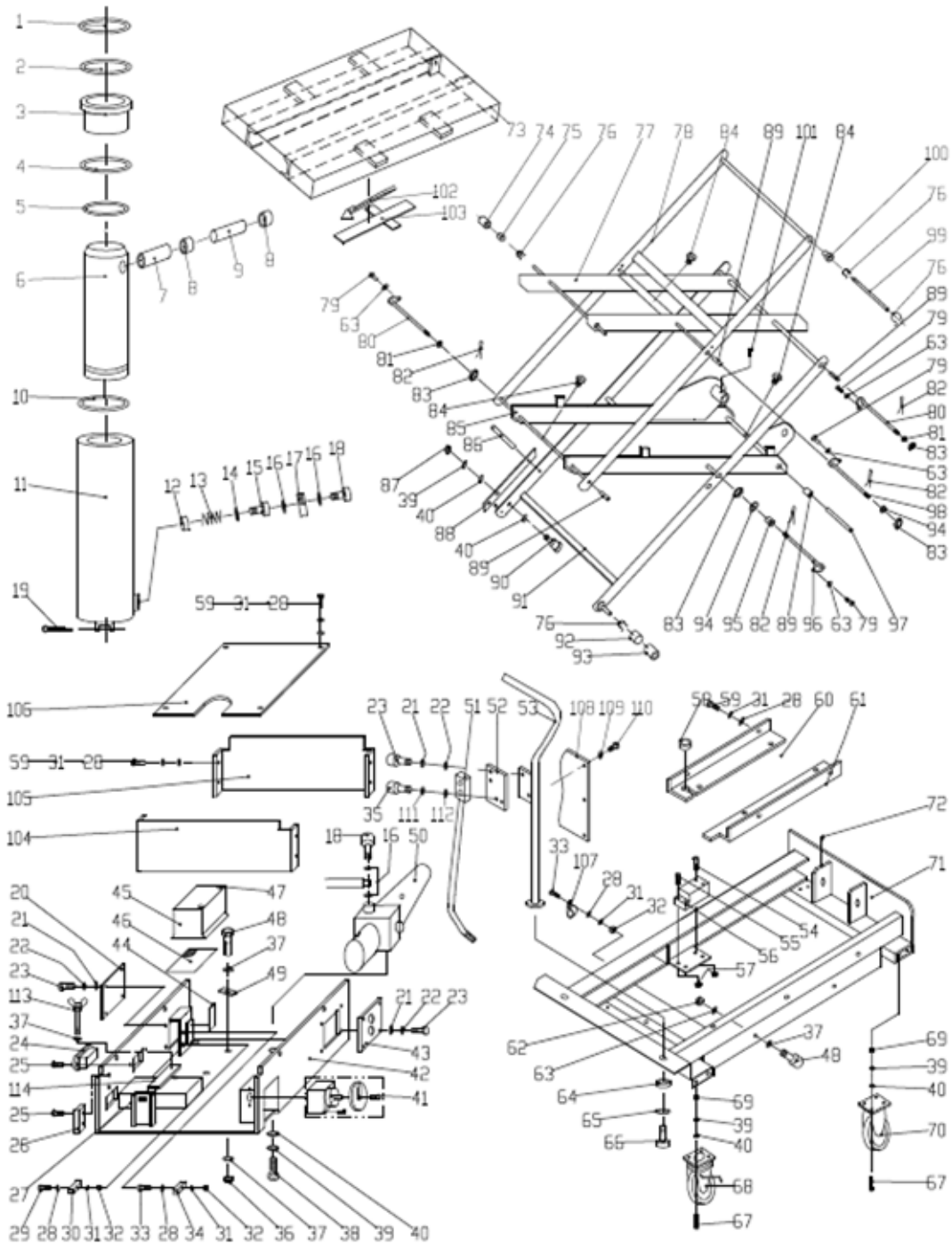

Specifikacija

Model	**483914**	**483916**	**483918**
Kapaciteta (kg)	1000	1000	650
Platforma (mm)	520 × 1010	800 × 1200	520×1010
Najmanjša višina platforme (mm)	480	430	510
Največja višina platforme (mm)	950	1220	1440
Hod (mm)	470	790	930
Motor (kW)	0,7	0,7	0,7
Delovni cikel hidravličnega pogona	Hidravlični pogon dvižne ploščadi se sme vsakih 10 min 3-krat dvigniti in spustiti.		
Približno število dvigov pri polni obremenitvi	40	40	40
Približen potreben čas za dviganje plošče (sekunde)	11	24	17
Kolo (mm, premer)	150	200	150
Višina ročaja (mm)	1180	1080	1180
Teža (kg)	169	240	230

Model	**841337**	**841339**
Kapaciteta (kg)	1000	500
Platforma (mm)	1200 x 800	1200 x 800
Najmanjša višina platforme (mm)	520	520
Največja višina platforme (mm)	2000	2000
Hod (mm)	1480	1480
Motor (kW)	1,6	0,8
Delovni cikel hidravličnega pogona	Hidravlični pogon dvižne ploščadi se sme na uro 10-krat dvigniti in spustiti.	
Približno število dvigov pri polni obremenitvi	60	90
Približen potreben čas za dviganje plošče (sekunde)	33	25
Kolo (mm, premer)	200	200
Višina ročaja (mm)	1089	1089
Teža (kg)	286	266

kaiserkraft

Kullanma kılavuzu

- Elektrikli hareketli yük platformu -

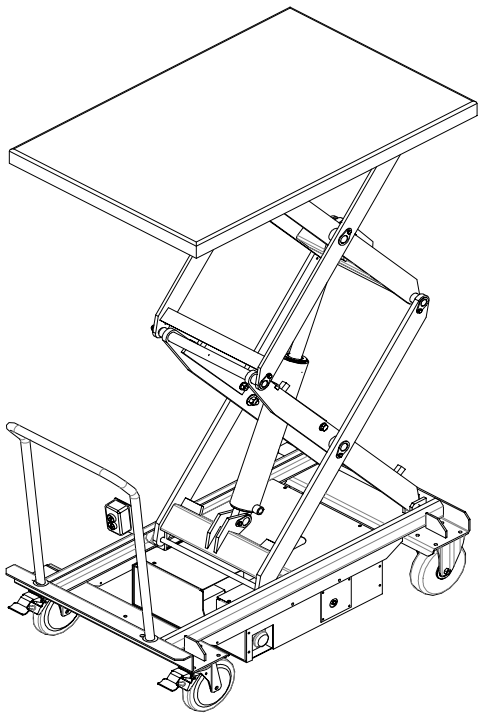

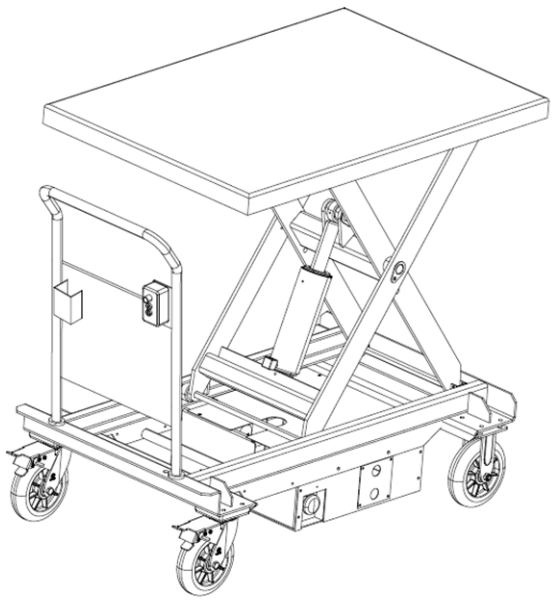

483914 / 483916 / 483918 / 841337 / 841339

Açıklamalar

Ürünümüzü almaya karar verdiğiniz için çok teşekkür ederiz.

Elektrikli hareketli yük platformunun kullanılmasından önce sahibi/işleticisi bu kullanma kılavuzunu okumalı, anlamış olmalı ve her zaman bu kılavuza dikkat ederek çalışmalıdır.

Açıklama: Bu kılavuz eğitimli ve uzman personel için hazırlanmıştır. İçinde ürün ömrünün uzun olmasını sağlayan doğru kullanım şekli gösterilmekte ve ürünün doğru kullanımıyla ilgili talimatlar ve de bir parça listesi bulunmaktadır. Ancak bu kılavuz kullanıcının teknik ve uzmanlık bilgilerinin yerine geçemez.

Elektrikli hareketli yük platformunu işletime almadan önce lütfen bu kılavuzun tamamını okuyunuz ve içeriğini iyice öğreniniz. Daha sonra tekrar başvurmak için bu kılavuzu her zaman uygun bir yerde muhafaza ediniz.

Bu kılavuz veya uyarı/dikkat açıklamaları hasarlı olduğunda veya kaybolduğunda bunların yenisini temin etmek için lütfen bize başvurun.

İÇİNDEKİLER

Kapak sayfası	**Sayfa**
Genel güvenlik uyarıları	**4**
Montaj	**6**
İlk işletime alma	**7**
Kullanım ve işletim	**7**
Bakım	**9**
Yağ ve yağlama maddesi tavsiyeleri	**9**
Elektrikli hareketli yük platformunun park edilmesi	**10**
Hatalı fonksiyon ve nedenleri	**11**
Güvenlik kontrolleri	**12**
Devre dışı bırakılması	**12**
Muhafaza edilmesi	**13**
Devre dışı bıraktıktan sonra tekrar işletime alınması	**14**
Bertaraf edilmesi	**15**
Patlamış resim	**16**
Spesifikasyon	**17**

DİKKAT:



Bu kullanma kılavuzundaki talimatlara ve güvenlik uyarılarına mutlaka dikkat edilmeli ve bunlara uyulmalıdır. Bunlara dikkat edilmemesi veya hatalı kullanım veya suistimal halinde

kullanıcı veya üçüncü kişiler için
cihaz veya işleticinin başka değerli malları için tehlike riski bulunmaktadır.

Cihaz sadece

bunun için gerekli vasıflara sahip
bu kullanma kılavuzunu okumuş ve anlamış
kendi iş yerinin güvenlik kurallarını iyi bilen
uygun iş yerine ve aletlere sahip olan kişiler tarafından işletilebilir ve bakımı yapılabilir.

Güvenli kullanımına ilişkin açıklamalar:
Güvenli bir kullanım için
bu kılavuzda ve cihazın üzerinde bulunan bütün uyarı işaretlerine ve bilgilerine dikkat edilmesini rica etmekteyiz.

- KULLANICININ DIŞINDAKİ KİŞİLER KULLANIM SIRASINA CİHAZDAN UZAK DURMAK ZORUNDADIR!
- SADECE CİHAZI İYİ BİLEN KİŞİLER BUNU KULLANMALIDIR!
- CİHAZI SADECE ÖNCEDEN KUSURSUZ DURUMDA OLDUĞUNDAN EMİN OLDUKTAN SONRA KULLANINIZ! ÖZELLİKLE TEKERLERİN, KALDIRMA DÜZENEĞİNİN, PLATFORMUN VE KALDIRMA VE İNDİRME KONTROLÜNÜN DURUMUNA DİKKAT EDİNİZ.
- CİHAZI ASLA EĞİMLİ YOLLAR ÜZERİNDE KULLANMAYINIZ.
- VÜCUDUNUZUN HİÇBİR KISMIYLA KALDIRMA MEKANİZMASI İÇİNE, PLATFORMUN VEYA YÜKÜN ALTINA GİRMEMEYE MUTLAKA DİKKAT EDİNİZ. ÜZERİNDE ASLA İNSANLAR TAŞIMAYINIZ!

Güvenlik uyarıları

- KULLANICI KENDİ GÜVENLİĞİ İÇİN ELDİVEN VE İŞ AYAKKABISI KULLANMALIDIR!
- SAĞLAM DURMAYAN VEYA DAĞINIK ŞEKİLDE İSTİFLENMİŞ YÜKLER TAŞIMAYINIZ!
- CİHAZIN ÜZERİNE AŞIRI YÜK YÜKLEMEYİNİZ!
- ASLA TEK TARAFLI/ÖN TARAFI DAHA AĞIR VE DE CİHAZIN KENARLARINDAN DIŞARI UZANACAK ŞEKİLDE YÜKLEME YAPMAYINIZ!
- CİHAZIN KAPASİTESİ, KUSURSUZ DENGEDEKİ BİR YÜKÜ VE AĞIRLIK NOKTASININ PLATFORMUN ORTASINDA OLMASINI ÖNGÖRMEKTEDİR!
- PLATFORMUN UZUNLUĞUNUN MALIN UZUNLUĞUNA UYGUN OLMASINDAN EMİN OLUNUZ!
- CİHAZ KULLANILMADIĞINDA PLATFORMU EN DÜŞÜK SEVİYEYE İNDİRİNİZ!
- YÜKSEK VOLTAJ! KUMANDA PANELİNİN KONTROL KUTUSUNU AÇMADAN ÖNCE AKÜ SOKETİNDEKİ BAĞLANTIYI AYIRINIZ.
- AKÜ KLEMENSLERİNİN KAPAKLARINI ÇIKARTMAYINIZ. AKSİ HALDE KISA DEVRE VEYA ELEKTRİK ÇARPMASI MEYDANA GELEBİLİR.

DİKKAT:



- Uzun süre ara vermeden çalışılması hidrolik ünitesinde hasarlara neden olabilir.
- Hidrolik yağı sıcaklığı aşırı yüksek olduğunda işletime ara veriniz.
- Kaldırma şasisi su geçirmez DEĞİLDİR ve kuru ortamlarda kullanmak için tasarlanmıştır.
- Kaldırma şasisini eğimli veya eğri bir yüzey üzerine BIRAKMAYINIZ, çünkü aksi halde kontrol edilemez ve bir tehlike kaynağı oluşturacaktır.
- Yükün durumuna DİKKAT ediniz. Dengesiz duruma gelmesi halinde işletimi durdurunuz.

Montaj

1.

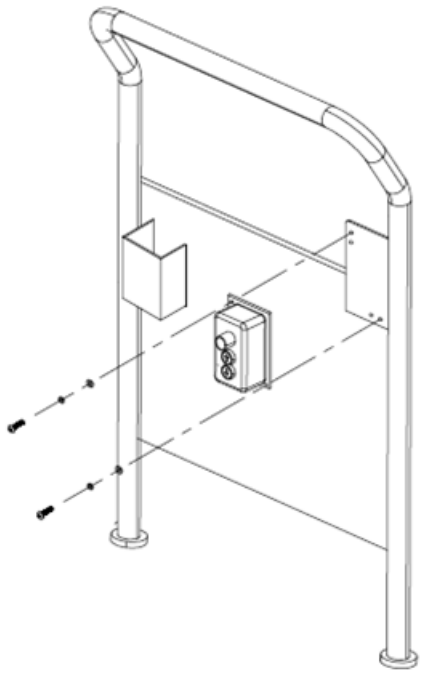

2.

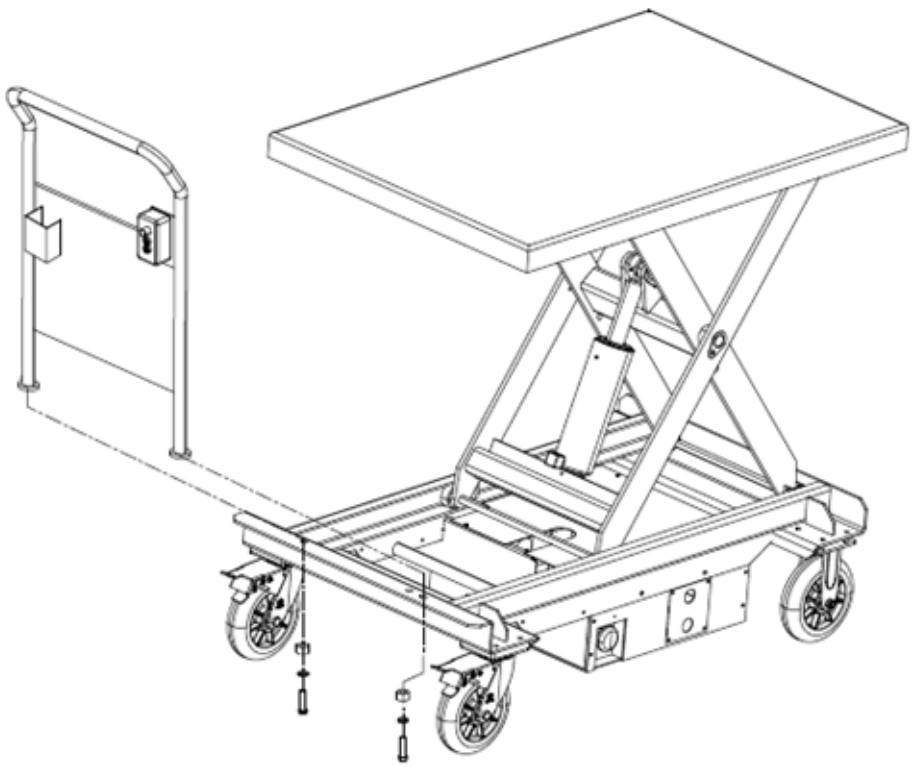

İlk işletime alma

- Teslim edilen bütün bileşenleri olası taşıma hasarları yönünden kontrol ediniz.
- Bütün güvenlik ve tip plakalarının okunabilir durumda olmasını kontrol ediniz. Eksik veya hasarlı işaretlerin yerine yenilerini koyunuz.
- Bütün kumanda elemanları ve fonksiyon parçalarının fonksiyonlarını test ediniz.
- Güvenlik açısından önemli olan bütün bağlantıların (örn. vidalar, fişli bağlantılar) sıkılanmış olmalarını kontrol ediniz.
- Bütün fonksiyonları üzerinde yük olmadan kontrol ediniz (örn. kaldırma/indirme, sürme, frenleme, acil durum kapatması/acil durum indirmesi).
- Olası taşıma hasarlarını ve eksik parçaları geciktirmeksizin nakliyeciye bildiriniz.
- Kullanılacağı yerin taşıma kapasitesinin yeterli, düz ve etrafında yeterli boşlukların olmasından emin olunuz.
- Uygun olan kaldırma araçları kullanınız ve sadece öngörülen kaldırma veya kayış bağlama noktalarından tutturunuz. Cihazı devrilmeye veya kaymaya karşı emniyete alınız. Ambalaj atıklarını malzemelerine göre ayırarak, yerel çevre koruma makamları tarafından sunulan ilgili biriktirme kaplarına atarak bertaraf ediniz. Çevre kirliliğini önlemek için atıkların gelişigüzel atılması yasaktır.

Kullanım ve işletim

Cihazı hareket ettirmeden veya yükün kaldırılması veya indirilmesinden önce:
Başka insanların tehlikeli bölgeden çıkması için talimat veriniz.
İnsanlar için tehlike riski bulunduğunda önce bir uyarı sinyali veriniz.
Risk altındaki kişiler tehlikeli bölgeden çıkmadığında, cihazın hemen durdurulması gerekmektedir.

Kullanım ve işletim

PLATFORMUN KALDIRILMASI / PLATFORMUN İNDİRİLMESİ

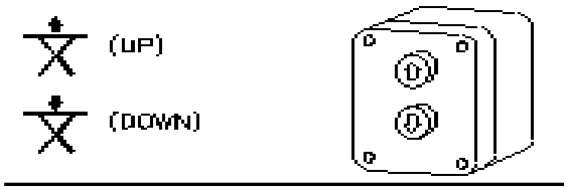

AKÜNÜN ŞARJ ETTİRİLMESİ

- Akünün sıvı seviyesini kontrol ediniz.
- Akü soketini ayırınız.
- Akü soketinin şarj bağlantısını akü şarj aletine bağlayınız.

Düzenli kontroller cihazdaki hataların veya arızaların erkenden fark edilmesini sağlarlar. Bununla dayanma ömrü uzar ve güvenli bir işletim sağlanır.
Cihazı her vardiyanın başında kullanmadan önce fonksiyonlarını yerine getirmesi ve olası hasarlar ve kusurlar yönünden kontrol ediniz.

Bu sırada aşağıdaki kontrolleri yapınız:

- Yapı grubunu gözle görünür çatlaklıklar, deformasyonlar veya başka hasarlar yönünden kontrol ediniz.
- Tekerlerin usulüne uygun çalışmasından ve kolay dönmesinden emin olunuz.
- Bütün vidaları ve somunları iyice sıkılanmış olmaları yönünden kontrol ediniz.
- Hidrolik sistemi olası kaçaklar yönünden kontrol ediniz.
- Hidrolik yağın dolum seviyesini kontrol ediniz ve gerektiğinde yağ takviye ediniz.
- Bütün levhaların ve uyarı bilgilerinin eksiksiz ve iyi okunabilir bir durumda olmasından emin olunuz.
- Kullanım sırasında olağan dışı sesler veya fonksiyonlarda değişiklik olup olmadığına dikkat ediniz.
- Tespit ettiğiniz hasarları veya kusurları geciktirmeksizin amirinize bildiriniz.
- Güvenlik açısından önemli olan hasarları veya kusurları olan cihazları hemen devre dışı bırakınız ve bir daha kullanmadan önce tamir ettirilmelerini sağlayınız.

Bakım

Güvenlik uyarısı:
Denetim ve bakım çalışmalarından önce hareketli yük platformu üzerindeki bütün yüklerin indirilmesi gerekmektedir.

Bakım ve denetim	Denetim aralıkları
Kumanda elemanlarının hatasız çalışmasının kontrol edilmesi Hareketli makaraların ve makara akslarının durumunun kontrol edilmesi	Günlük veya kullanımdan önce
Menteşelerin ve yatakların yağlanması Tekerlerin ve makaraların fonksiyonunun ve dönmesinin kontrol edilmesi Bütün vida ve cıvata bağlantılarının kaçaklar yönünden kontrol edilmesi	Aylık
Hidrolik sistemin kaçaklar yönünden kontrol edilmesi (max. kaldırma yüksekliğine ulaşıyor mu?) Boşaltma valfının konumunun kontrol edilmesi Bütün vida ve cıvata bağlantılarının kontrol edilmesi	Her 3 ayda bir
Hareketli yük platformunun bütün parçalarının aşınma yönünden kontrol edilmesi ve gerektiğinde hasarlı parçaların değiştirilmesi Hidrolik sisteminin yağının değiştirilmesi Tip plakasının okunur olmasının kontrol edilmesi Uzman bir teknik bilirkişi tarafından denetim yapılması için talimat verilmesi	Yıllık

Yağ ve yağlama maddesi tavsiyeleri

Hidrolik yağ: ISO VG 22
Yağlama maddesi: Çok amaçlı gres örn. ARAL Aralub 2, BP çok amaçlı gres L2, Energrease LS2, ESSO Beacon 2
6 aylık aralıklarda yağ seviyesi kontrol edilmelidir. Sıcaklıklara bağlı olarak aşağıdaki yağlar kullanılmalıdır:

Sıcaklık	Yağ
- 5°C – yakl. +45°C	L-HL 68 Hydraulic oil (ISO VG68'e eşdeğerde)
-15°C – yakl. - 4°C	L-HL 68 Hydraulic oil (ISO VG68'e eşdeğerde)

Elektrikli hareketli yük platformunun park edilmesi

- Cihazı düz ve pürüzsüz bir yüzey üzerinde emniyetli bir şekilde park ediniz.
- Varsa, tekerlerdeki park frenlerini çekiniz. Frenleri yoksa, hareketli yük platformunu istenmeyerek kayıp gitmesine karşı emniyete alınız.
- Bütün yükleri veya ataşmanları tamamıyla aşağı indiriniz. Yükleri askıda sallanacak şekilde bırakmayınız.
- Cihazı harici enerji kaynaklarından ayırınız (örn. elektrik fişi veya şarj aleti) ve kabloları, ayağın takılıp düşülebileceği tehlikeli noktalar oluşmayacak şekilde döşeyiniz.
- Çıkışların, kaçış ve kurtarma yollarının her zaman açık kalmasını sağlayınız. Cihazı geçiş yerleri üzerine veya tehlikeli alanlarda bırakmayınız.
- Park ettikten sonra gözle kontrol yapınız (örn. kaçaklar veya gevşek parçalar yönünden) ve bir daha kullanmadan önce tespit edilen kusurları gideriniz.

Hatalı fonksiyon ve nedenleri

.

Hata	Nedeni	Giderilmesi
Platform kendiliğinden aşağı iniyor	Yük fazla ağır, aşırı yük valfı devreye girmiş	Yükü azaltınız
	İndirme valfı doğru kapanmıyor ve valf yatağı kirlenmeden dolayı sızdırmazlık sağlamıyor	Temizleyiniz veya değiştiriniz
	Hidrolik pompası çalışmıyor	Pompayı kontrol ediniz
	Akü soketi bağlı değil	Akü soketini bağlayınız
	Akünün şarj seviyesi düşük	Aküyü şarj ettiriniz
Platform aşağı indirilemiyor	Platform veya başka parçalar engelleniyor	Bütün hareketli parçaları kontrol ediniz
	İndirme valfı doğru ayarlanmamış.	Doğru ayarlayınız.
Kaçak yapan yerler	Hidrolik sisteminde kaçak	Kaçağı gideriniz!
	İndirme valfı doğru kapanmıyor ve valf bağlantısı kirlenmeden dolayı sızdırmazlık sağlamıyor	Temizleyiniz veya değiştiriniz
	Valf konumu doğru değil	İndirme valfını ayarlayınız
	Basınç tahliye valfı (pompa) kaçak yapıyor (pompa yavaşça geri geri dönüyor)	Valfı temizleyiniz veya değiştiriniz
	Contalar aşınmış	Contaları değiştiriniz
Yük sadece yavaş indirilebiliyor	Sıcaklık düşük - hidrolik sistem içindeki yağ fazla koyu	Gerekirse daha ince yağ doldurunuz
	Valf tam açık değil	ayarlayınız
	Hazne içindeki yağ yetersiz	Yağ takviye ediniz

Güvenlik kontrolleri

Güvenlik kontrollerinin vasıflı bir kişi tarafından yılda en az bir kez ve/veya ilgili ulusal hükümlere göre veya olağan dışı bir olaydan sonra (çarpışma, düşme, aşırı yük, tamir) yapılması gerekmektedir. Elektrikli hareketli yük platformu titiz bir şekilde olası hasarlar yönünden incelenmelidir. Olası kusurların veya hasarların geciktirilmeden giderilmesinden işleticisi sorumludur.

Devre dışı bırakılması

- Bütün enerji kaynaklarını ayırınız: Elektrik fişini veya şarj aletini çekiniz ve akünün klemenslerini ayırın veya pili veya aküyü çıkartınız.
- Kaçak kontrolü yapınız. Taşan sıvıları temizleyin ve bunları usulüne uygun bertaraf ediniz.
- Bütün aşınma parçalarını kontrol ediniz (örn. makaralar, contalar, hortumlar) ve bunların durumunu belgelere kaydediniz.
- Cihazı titizlikle temizleyiniz.
- Hidrolik yağın dolum seviyesini kontrol ediniz ve gerektiğinde hidrolik yağ takviye ediniz.
- Bütün boyasız mekanik parçalar üzerine ince bir yağ veya gres tabakası uygulayınız.
- Cihazı bakım talimatlarına göre yağlayınız.
- Dokümantasyonu güncelleyiniz: Devre dışı alma, kalan işler ve bir sonraki kontrol ve tekrar işletme alma adımlarını kontrol listesine kaydediniz.
- Uzun devre dışı bırakma sürelerinde muhafaza edileceği süre için uygun bakım ve inceleme aralıkları belirleyiniz (örn. aylık gözle kontrol).

Muhafaza edilmesi

- Cihazı sadece kuru ve don olmayan bir ortamda muhafaza ediniz.
- Bütün yükleri tamamıyla aşağı indirin ve hidrolik sistemdeki basıncı tahliye ediniz. Askıdaki yüklerle muhafaza etmeyiniz.
- Cihazı kapatın ve istenmeyerek tekrar çalıştırılmasına karşı emniyete alınız. Bütün harici enerji kaynaklarını ayırınız (örn. elektrik fişi veya şarj aleti).
- Cihazı, makaralar serbest şekilde dönebilecek şekilde havaya kaldırınız.
- Cihazı pas ve toza karşı örneğin üzerine bir branda kapatarak koruyunuz.
- Cihaz iyi görünür bir şekilde "Devre dışı / Muhafaza" ibareleri ve ilgili tarihle işaretleyiniz. Düzenli kontrol aralıklarını belgeleyiniz (örn. aylık kontroller).
- İşletim maddelerinin muhafaza edildiği süre içinde taşmasını önlemek için, altına taşabilecek yağları emebilen emici malzemeler yerleştiriniz (örn. ağaç parçaları veya kuru bezler).
- Kullanılmış, üzerine yağ veya başka işletim maddeleri bulaşmış malzemeler yerel makamların talimatlarına göre usulüne uygun bertaraf edilmelidir.
- Uzun süre muhafaza etmeden önce devre dışı bırakma işlemindeki adımları takip ediniz.

Tekrar işletime alınması

- Gözle kontrol yapınız: Gövdesini, hatları, hortumları ve vida bağlantılarını çatlaklık, kaçak veya gevşeklik yönünden kontrol ediniz.
- Bütün güvenlik tertibatlarını çıkartınız (örn. kapaklar, taşıma emniyetleri) ve bütün hareketli parçaların serbest hareket ettirilebilmesinden emin olunuz.
- Hidrolik yağı kondanse su oluşumu yönünden kontrol ediniz ve gerektiğinde değiştiriniz.
- Enerji beslemesini sağlayınız: Cihazı elektriğe veya şarj aletine bağlayınız veya pilin veya akünün klemenslerini bağlayın ve cihazı şarj ettiriniz. Kablo ve fişlerin hasarsız olmasına dikkat ediniz.
- Bütün dolum seviyelerini kontrol ediniz (hidrolik yağ daha önce talimatlara göre kontrol edildi) ve gerektiğinde hidrolik sistemin havasını alınız.
- Bütün güvenlik tertibatlarını test ediniz, örn. acil-durdurma, acil-indirme, son dayanaklar, kilitler ve frenler.
- Tekrar işletime alınmasından hemen sonra eksiksiz bir fonksiyon testi yapınız.
- Tekrar işletime alma işlemini belgeleyiniz: Tarihi, kontrolü yapanı ve sonuçları kaydediniz ve zamanı gelen bakım ve kontrol aralıklarını yeniden başlatınız.

Bertaraf edilmesi

- Sökmeden veya devre dışı bırakmadan önce cihazı tamamen basınçsız ve gerilimsiz duruma getiriniz. İşletim maddelerini tahliye ediniz ve bunları usulüne uygun olarak toplayınız.
- Bütün atıkları temizlenmiş olarak malzemelerine göre ayırınız: Piller/aküler, işletim maddeleri (örn. hidrolik yağ, gresler), elektrikli/elektronik bileşenler, metal ve plastik parçalar ve ambalaj malzemeleri.
- Piller ve aküler: Kutupları izole ediniz veya üzerlerine bant yapıştırınız, sadece sızıntı yapmayan kaplar kullanınız ve bunları metal parçalarla birlikte muhafaza etmeyiniz veya taşımayınız.
- Yağlar ve başka sıvılar: Bunları sızma yapmayan, belirgin bir şekilde işaretlenmiş bidonlar içinde toplayınız. Bunları kesinlikle kanalizasyona veya topraklara dökmeyiniz. Bunları sadece sertifikalı bertaraf işletmelerine teslim ediniz.
- Kullanılmış piller ve aküler tehlikeli atık sayılır, çünkü hem çevre hem de sağlık için tehlikeli olabilirler.
  Yedek pilleri özel, sızma yapmayan ve üzerinde uyarı işareti olan kaplar içinde konut ve çalışma alanlarının dışında muhafaza ediniz. Biriktirdiğiniz kullanılmış pilleri ve aküleri yerel hükümlere göre yetkili biriktirme yerine veya kuruluşa veriniz.
- Cihazın devre dışı alınması sırasında her zaman cihazın kullanıldığı ülkede geçerli olan yasal hükümlere dikkat ediniz.
- Çevreye zarar verebilen atıkların (örn. hidrolik yağ) usulüne uygun işleme tabi tutulmadığında çevre ve sağlık için ciddi derecede olumsuz etkilere sahip olabileceğine dikkat ediniz.
- Bertaraf edilme belgesini ve dokümantasyonu (örn. miktar, atık cinsi, bertaraf etme işletmesi) işletmenizde muhafaza ediniz.

Patlamış resim

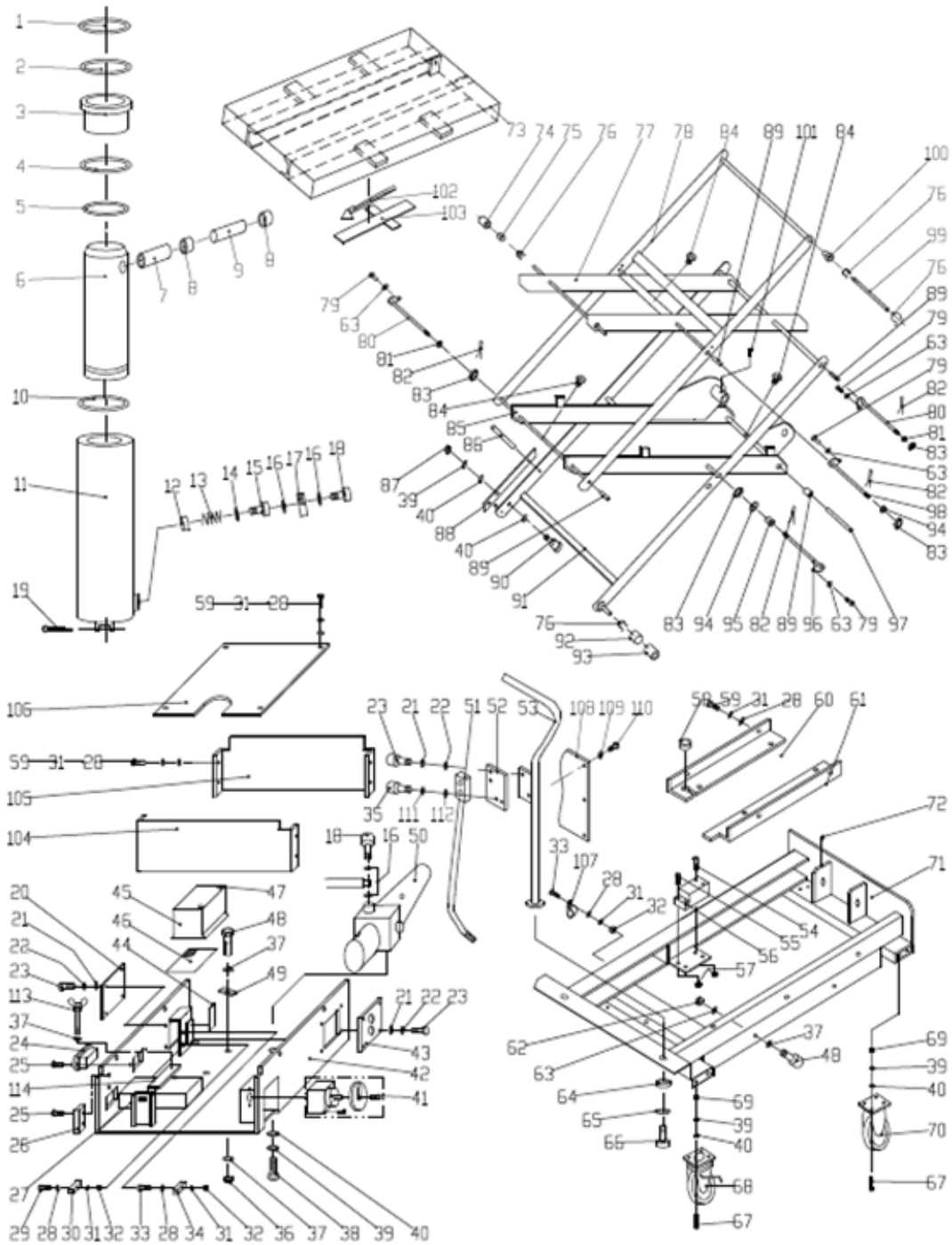

Spesifikasyon

Model	**483914**	**483916**	**483918**
Kapasite (kg)	1000	1000	650
Platform (mm)	520×1010	800×1200	520×1010
Minimum tabla yüksekliği (mm)	480	430	510
Maksimum tabla yüksekliği (mm)	950	1220	1440
Strok (mm)	470	790	930
Motor (KW)	0,7	0,7	0,7
Hidrolik tahrikin çalışma çevrimi	Hareketli yük platformunun hidrolik tahriki her 10 dakikada 3 defa yukarı ve aşağı hareket ettirilebilir		
Tam yüklü durumda yaklaşık kaldırma sayısı	40	40	40
Platformun kaldırılması için gereken yaklaşık süre (san)	11	24	17
Teker (mm, çap)	150	200	150
Kulp yüksekliği (mm)	1180	1080	1180
Ağırlık (kg)	169	240	230

Model	**841337**	**841339**
Kapasite (kg)	1000	500
Platform (mm)	1200x800	1200x800
Minimum tabla yüksekliği (mm)	520	520
Maksimum tabla yüksekliği (mm)	2000	2000
Strok (mm)	1480	1480
Motor (KW)	1,6	0,8
Hidrolik tahrikin çalışma çevrimi	Hareketli yük platformunun hidrolik tahriki saatte 10 defa yukarı ve aşağı hareket ettirilebilir	
Tam yüklü durumda yaklaşık kaldırma sayısı	60	90
Platformun kaldırılması için gereken yaklaşık süre (san)	33	25
Teker (mm, çap)	200	200
Kulp yüksekliği (mm)	1089	1089
Ağırlık (kg)	286	266

kaiserkraft

Käyttöohje

- Sähköinen nostopöytävaunu -

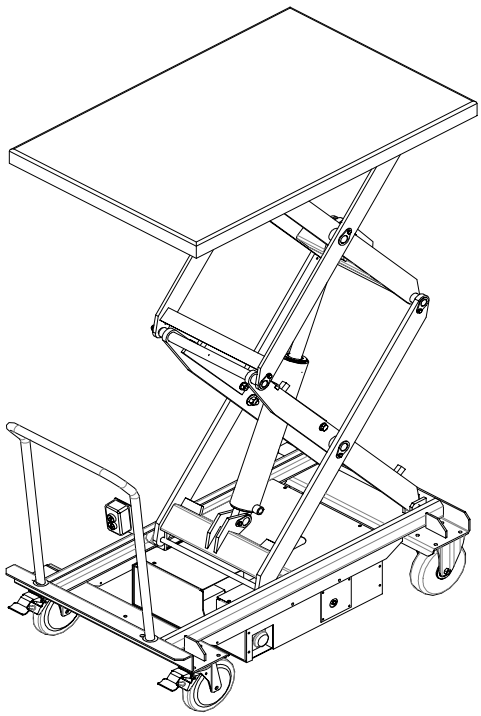

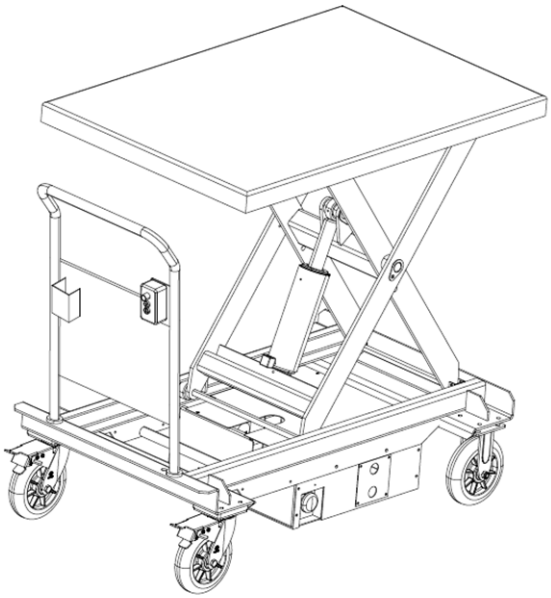

483914 / 483916 / 483918 / 841337 / 841339

Viitteitä

Kiitämme siitä, että valitsit meidän tuotteemme.

Ennen sähköisen nostopöytävaunun käyttöä uuden omistajan/liikkeenharjoittajan täytyy lukea tämä käyttöohje, ymmärtää se ja työskennellä aina tämän ohjeen mukaisesti.

Viite: Tämä käyttöohje on tarkoitettu koulutetulle ja pätevälle henkilöstölle. Siinä kuvataan oikea käyttötapa tuotteen pitkän eliniän takaamiseksi, ja se sisältää ohjeita sen oikeaan käyttöön sekä osaluettelon. Tämä käyttöohje ei kuitenkaan voi korvata käyttäjän ammattiosaamista ja -tietoja.

Ole hyvä ja lue käyttöohje kokonaan läpi ja perehdy siihen, ennen kuin otat sähköisen nostopöytävaunun käyttöön. Säilytä tämä käyttöohje aina sopivassa paikassa, jotta voit aina tutkia sitä tarpeen tullen.

Jos tämä käyttöohje tai varoitusmerkit / varoitusohjeet ovat vahingoittuneet tai hävinneet, ole hyvä ja käänny meidän puoleemme saadaksesi tilalle uudet.

SISÄLLYSLUETTELO

Kansilehti	**Sivut**
Yleiset turvallisuusohjeet	**4**
Asennus	**6**
Ensikäyttöönotto	**7**
Käyttö ja toiminnot	**7**
Huolto	**9**
Öljy- ja voiteluainesuositukset	**9**
Sähköisen nostopöytävaunun pysäköiminen	**10**
Toimintahäiriöt ja niiden syyt	**11**
Turvatarkastukset	**12**
Käytöstäpoisto	**12**
Varastointi	**13**
Uudelleenkäyttöönotto käytöstäpoiston jälkeen	**14**
Hävittäminen	**15**
Räjähdyspiirros	**16**
Erittely	**17**

HUOMIO:



Tässä käyttöohjeessa annettuja ohjeita ja turvallisuusmääräyksiä täytyy ehdottomasti huomioida ja noudattaa. Huomiottajättämisestä tai käyttövirheistä tai väärinkäytöstä uhkaa vaaroja

käyttäjälle tai ulkopuolisille
laitteelle ja liikkeenharjoittajan muille esinearvoille.

Laitetta saavat käyttää ja huoltaa ainoastaan henkilöt,

jotka ovat tähän päteviä
jotka ovat lukeneet ja ymmärtäneet tämän käyttöohjeen
jotka ovat perehtyneet heidän omaa työpaikkaansa koskeviin turvallisuusmääräyksiin
joilla on riittävänkokoinen työpaikka ja tarvittavat työkalut.

Ohjeita turvallista käyttöä varten:
Turvallista käyttöä varten pyydämme huomioimaan kaikki
tässä käyttöohjeessa sekä laitteessa olevat varoitusmerkit ja ohjeet ennen käyttöönottoa.

- MUIDEN HENKILÖIDEN KUIN KÄYTTÄJÄN TÄYTYY SÄILYTTÄÄ VÄLIMATKA LAITTEESEEN KÄYTÖN AIKANA!
- VAIN LAITTEESEEN PEREHTYNEET HENKILÖT SAAVAT KÄYTTÄÄ SITÄ!
- OTA LAITE KÄYTTÖÖN VAIN JOS OLET ENNALTA VARMISTANUT SEN MOITTEETTOMAN KUNNON! TARKKAILE ERITYISESTI PYÖRIEN, VIPULAITTEEN, PIIKKIEN SEKÄ NOSTO- JA LASKUVALVONNAN TILAA.
- ÄLÄ KOSKAAN KÄYTÄ LAITETTA VIETTÄVILLÄ TEILLÄ.
- HUOLEHDI EHDOTTOMASTI SIITÄ, ETTEI MIKÄÄN RUUMIINOSA JOUDU NOSTOMEKANISMIIN, PIIKKIEN ALLE TAI KUORMAN ALLE. ÄLÄ KOSKAAN KULJETA IHMISIÄ!

Turvallisuusmääräykset

- KÄYTTÄJÄN TULISI OMAN TURVALLISUUTENSA VUOKSI KÄYTTÄÄ KÄSINEITÄ JA TURVAJALKINEITA!
- ÄLÄ KULJETA EPÄVAKAISTA TAI IRRALLISENA PINOTTUA KUORMAA!
- ÄLÄ MISSÄÄN TAPAUKSESSA YLIKUORMITA LAITETTA!
- ÄLÄ KOSKAAN KUORMAA LAITETTA YKSIPUOLISESTI / PAINOPISTE YLHÄÄLLÄ TAI LAITTEEN REUNOJEN YLI ULOTTUEN!
- LAITTEEN KANTOKYVYN EDELLYTYKSENÄ ON MOITTEETTOMASTI TASAPAINOTETUN KUORMAN KULJETTAMINEN, JONKA PAINOPISTE ON LAVAN KESKELLÄ!
- VARMISTA, ETTÄ LAVAN PITUUS ON YHTÄ SUURI KUIN KUORMATUN TAVARAN PITUUS!
- KUN LAITETTA EI KÄYTETÄ, LASKE LAVA ALAS SEN ALIMMALLE TASOLLE!
- KORKEAJÄNNITE! EROTA LIITÄNTÄ AKKU-/PARISTOHOLKKIIN, ENNEN KUIN AVAAT KÄYTTÖKENTÄN OHJAUSRASIAN!
- ÄLÄ POISTA AKKUPINTEIDEN KATETTA. SIITÄ VOISI AIHEUTUA LYHYTSULKU TAI SÄHKÖISKU.

HUOMIO:



- Pitempään kestävä jatkuva työskentely voi aiheuttaa vaurioita hydraulilaitteeseen.
- Lopeta käyttäminen, jos hydrauliöljyn lämpötila on liian korkea.
- Nostoteline EI OLE vedenpitävä ja se on tarkoitettu käytettäväksi vain kuivassa ympäristössä.
- ÄLÄ ASETA nostotelinettä viettävälle tai kaltevalle pinnalle, koska sitä ei voi silloin hallita ja siitä muodostuu vaaranlähde.
- TARKKAILE kuorman tilaa. Jos se käy epävakaaksi, lopeta käyttäminen.

Asennus

1.

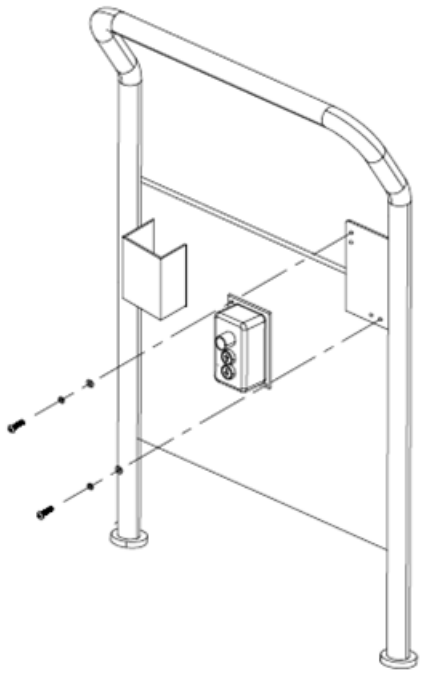

2.

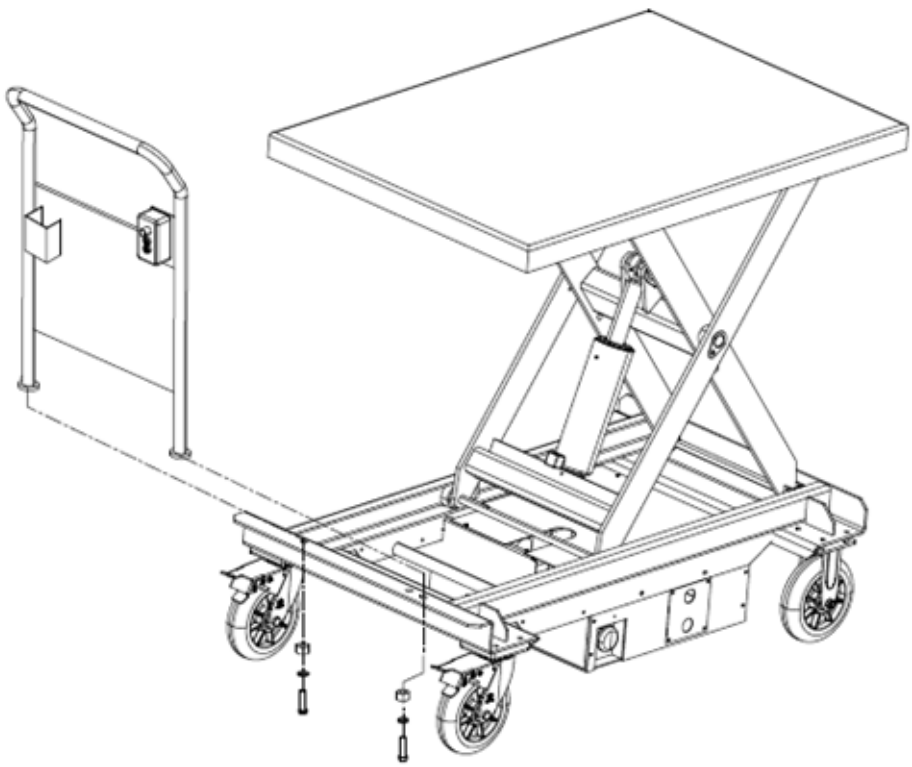

Ensikäyttöönotto

- Tarkasta kaikki toimitetut osat, ettei niissä ole kuljetusvaurioita.
- Tarkasta kaikkien turva- ja tyyppikilpien luettavuus. Korvaa puuttuvat tai vahingoittuneet runnusmerkinnät.
- Koesta kaikkien käyttölaitteiden ja toimintaosien toimivuus.
- Tarkasta, että kaikki turvallisuudelle tärkeät liitokset (esim. ruuvit, pistoliitokset) ovat tiukasti kiinni.
- Tarkasta kaikki toiminnot ilman kuormaa (esim. nosto/lasku, ohjaaminen, jarrutus, hätäsammutus/hätälasku).
- Ilmoita mahdolliset kuljetusvauriot tai puuttuvat osat viipymättä huolintaliikkeelle.
- Varmista, että käyttöpaikka on riittävän kantokykyinen, tasainen ja vapaata tilaa on riittävästi.
- Käytä sopivia nostolaitteita ja tartu laitteeseen vain tähän tarkoitetuista nosto- tai kiinnityskohdista. Varmista, ettei laite voi kaatua tai luiskahtaa paikaltaan. Lajittele pakkausjätteet materiaalien mukaisesti ja hävitä ne vastaaviin keräysastioihin, jotka paikalliset ympäristönsuojeluviranomaiset ovat asettaneet käyttöön. Ympäristönsaastutuksen välttämiseksi valvomaton jätteiden poisheittäminen on kielletty.

Käyttö ja toiminnot

Ennen laitteen liikuttamista tai kuorman nostamista tai laskemista:
Kehota henkilöitä poistumaan vaara-alueelta.
Jos henkilöiden vaarantaminen on mahdollista, anna ensin varoitusmerkki.
Jos vaarannetut henkilöt eivät poistu vaara-alueelta, niin laite täytyy pysäyttää heti.

Käyttö ja toiminnot

PÖYTÄVAUNUN NOSTAMINEN / PÖYTÄVAUNUN LASKEMINEN

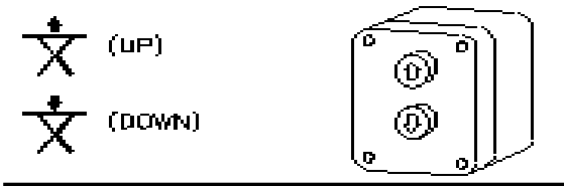

AKUN LATAAMINEN

- Tarkasta akkunesteen määrä.
- Erota akun holkki.
- Liitä akunholkin latausliitäntä akun latauslaitteeseen.

Säännölliset tarkastukset mahdollistavat laitteen vikojen tai toimintahäiriöiden varhaisen havaitsemisen ja poistamisen. Täten elinikä pitenee ja turvallinen käyttö varmistuu.
Tarkasta joka työvuoron alussa laitteen toimintakykyisyys sekä mahdolliset vauriot tai puutteellisuudet ennen sen käyttöa.

Suorita seuraavat tarkastukset:

- Tarkasta jokainen rakenneryhmä, onko siinä repeämiä, vääristymistä tai muunlaisia vaurioita.
- Varmista, että pyörät toimivat määräysten mukaisesti ja liikkuvat helposti.
- Tarkasta, onko kaikki ruuvit ja mutterit kiristetty tiukkaan.
- Tarkasta, onko hydraulijärjestelmässä mahdollisesti vuotoja.
- Tarkasta hydrauliöljyn määrä ja lisää öljyä tarvittaessa.
- Varmista. että kaikki kilvet ja varoitusmerkit ovat täysilukuiset ja hyvin luettavissa.
- Tarkkaile, esiintyykö käytön aikana epätavallisia ääniä tai toimintapoikkeuksia.
- Ilmoita todetut vauriot tai puutteellisuudet välittömästi esimiehellesi tai vastuulliselle henkilölle.
- Poista laitteet viipymättä käytöstä, jos niissä on ilmennyt turvallisuudelle tärkeitä vaurioita tai puutteellisuuksia, ja varmista, että ne korjataan ennen seuraavaa käyttöä.

Huolto

Turvallisuusohje:
Ennen tarkastus- ja huoltotoimia kaikki kuormat tulee ottaa pois nostopöytävaunusta.

Huolto ja määräaikaistarkastus	**Tarkastusmääräajat**
Tarkasta, että käyttölaitteet toimivat moitteettomasti Tarkasta kulkupyörien ja pyöränakseleiden kunto	Päivittäin tai ennen käyttöä
Voitele nivelet ja laakerit Tarkasta pyörien ja rullien toimivuus ja kulku Tarkasta kaikkien ruuvi- ja pulttiliitosten tiiviys	Kerran kuussa
Tarkasta, onko hydraulilaitteistossa vuotoja (saavutetaanko suurin nostokorkeus?) Tarkasta poistoventtiilin sijoitus Tarkasta kaikki ruuvi- ja pulttiliitokset	3 kuukauden välein
Tarkasta nostopöytävaunun kaikki osat, onko niissä kulumia, ja vaihda vialliset osat tarvittaessa Vaihda hydraulilaitteiston öljy Tarkasta, onko tyyppikilpi luettavissa Tilaa pätevä tekninen asiantuntija suorittamaan tarkastuksen	Kerran vuodessa

Öljy- ja voiteluainesuositukset

Hydrauliöljy: ISO VG 22
Voiteluaineet: Monitoimirasva esim. ARAL Aralub 2, BP Monitoimirasva L2, Energrease LS2, ESSO Beacon 2
Öljyn määrä tulee tarkastaa 6 kuukauden välein. Lämpötilan mukaan tulee käyttää seuraavia öljyjä:

Lämpötila	**Öljy**
- 5°C – n. +45°C	L-HL 68 Hydraulic oil (vastaa ISO VG68)
-15°C – n. - 4°C	L-HL 68 Hydraulic oil (vastaa ISO VG68)

Sähköisen nostopöytävaunun pysäköiminen

- Aseta laite turvallisesti tasaiselle ja sileälle pinnalle.
- Kiristä pyörien seisontajarrut – mikäli asennettu. Jos jarruja ei ole, varmista, ettei nostopöytävaunu voi vieriä pois.
- Laske kaikki kuormat tai lisälaitteet täysin alas. Älä jätä mitään kuormia ylös nostetuiksi.
- Erota laite ulkoisista energianlähteistä (esim. verkkopistoke tai latauslaite) ja aseta johdot niin, ettei niistä aiheudu kompastumisvaaraa.
- Pidä uloskäynnit, pako- ja pelastustiet aina vapaina. Älä aseta laitetta läpiajokohtiin tai vaara-alueille.
- Tee pysäköinnin jälkeen silmämääräinen tarkastus (esim onko vuotoja tai irrallisia osia) ja poista todetut puutteellisuudet ennen seuraavaa käyttöä.

Toimintahäiriöt ja niiden syyt

.

Häiriö	Syy	Poisto
Pöytätaso laskeutuu omatoimisesti	Kuorma liian painava, ylikuormitusventtiili lauennut	Vähennä kuormaa
	Laskuventtiili ei sulkeudu enää tai venttiilin sijoituspinta ei tiivisty likaantumisen vuoksi	Puhdista tai vaihda uuteen
	Hydraulipumppu ei käy	Tarkasta pumppu
	Akun holkkia ei ole liitetty	Liitä akun holkki oikein
	Akun lataustila on liian alhainen	Lataa akku uudelleen
Pöytätasoa ei voi laskea alas	Pöytätaso tai muut osat tukittu	Tarkasta kaikki liikkuvat osat
	Laskuventtiiliä ei ole säädetty oikein.	Säädä oikein.
Vuotokohtia	Hydraulilaitteiston vuoto	Tiivistä!
	Laskuventtiili ei sulkeudu enää tai venttiililiitäntä ei tiivisty likaantumisen vuoksi	Puhdista tai vaihda uuteen
	Venttiiliasetukset eivät ole oikein	Säädä laskuventtiili
	Paineentasausventtiili (pumppu) vuotaa (pumppu pyörii hitaasti taaksepäin)	Puhdista venttiili tai vaihda uuteen
	Tiivisteet kuluneet	Vaihda tiivisteet
Kuorman voi laskea vain hitaasti alas	Liian alhainen lämpötila – hydraulilaitteiston öljy on liian kankeaa	Täytä tarvittaessa juoksevampaa öljyä
	Venttiili ei ole täysin avoinna	Säädä
	Liian vähän öljyä säiliössä	Öljyä lisättävä

Turvatarkastukset

Turvatarkastukset täytyy suorittaa pätevän henkilön toimesta vähintään kerran vuodessa ja/tai kansallisten määräysten mukaisesti tai epätavallisen tapahtuman jälkeen (törmäys, kaatuminen, ylikuormitus, korjaus). Sähköinen nostopöytävaunu täytyy tutkia tarkoin, onko siinä mahdollisesti vaurioita. Liikkeenharjoittaja on vastussa siitä, että mahdolliset puutteellisuudet tai vauriot poistetaan heti.

Käytöstäpoisto

- Erota kaikki energianlähteet: Vedä verkkopistoke tai latauslaite pois ja irrota pariston tai akun pinteet.
- Tee vuototarkastua. Ota mahdollisesti ulosvaluvat nesteet talteen ja hävitä ne asianmukaisest.
- Tarkasta kaikki kuluvat osat (esim. rullat, tiivisteet, letkut) ja kirjaa niiden tila muistiin.
- Puhdista laite perusteellisesti.
- Tarkasta hydrauliöljyn määrä ja lisää öljyä tarvittaessa.
- Levitä kaikille ei-maalatuille mekaanisille osille ohut kerros öljyä tai rasvaa.
- Voitele laite huolto-ohjeiden mukaisesti.
- Päivitä dokumentaatio: Merkitse muistiin käytöstäpoiston tarkastusluettelo, jäljellä olevat työt sekä seuraavat tarkastus- tai uudelleenkäyttöönottovaiheet.
- Pitemmän seisonnan ajaksi määritä soveliaat huolto- ja tarkastusaikavälit varastointiaikaa varren (esim. silmämääräinen tarkastus kerran kuussa).

Varastointi

- Säilytä laite ainoastaan kuivassa ympäristössä pakkaselta suojattuna.
- Laske kaikki kuormat täysiin alas ja päästä paine pois hydraulijärjestelmästä. Älä varastoi mitään kuormia leijumaan.
- Sammuta laite ja varmista, ettei sitä voi kytkeä epähuomiossa uudelleen päälle. Erota kaikki ulkoiset energianlähteet (esim. verkkopistoke tai latauslaite).
- Nosta laite ylös sen verran, että kaikki rullat voivat pyöriä vapaasti.
- Suojaa laite korroosiolta ja pölyltä, esimerkiksi peittämällä sen suojapeitteellä.
- Aseta laitteeseen selkeä merkki ilmoittamaan "Poistettu käytöstä / Varastoitu" ja vastaava päivämäärä. Merkitse muistiin säännölliset tarkastusväliajat (esim. kuukausittainen tarkastus).
- Käyttöaineiden ulosvuotamisen välttämiseksi varastoinnin aikana pane imukykyisiä materiaaleja (esim. puunjätteitä tai kuivia liinoja) laitteen alle mahdollisesti ulosvaluvan öljyn talteenottamiseksi.
- Käytetyt, öljyllä tai muilla käyttöaineilla likaantuneet materiaalit tulee hävittää asiantuntevasti paikallisten viranomaisten määräysten mukaisesti.
- Ennen pitempiaikaista varastointia suorita käytöstäpoiston toimenpiteet.

Uudelleenkäyttöönotto

- Suorita silmämääräinen tarkastus: Tarkasta runko, johdot, letkut ja ruuviliitokset, onko niissä repeämiä, vuotoja tai löystymistä.
- Ota kaikki turvallisuusvarusteet (esim. katteet, kuljetusvarmistukset) pois ja varmista, että kaikki liikkuvat osat voivat liikkua vapaasti.
- Tarkasta, onko hydrauliöljyyn syntynyt lauhdevettä ja tarvittaessa vaihda se uuteen.
- Tee energiansyötön liitännät: Liitä laite virtaverkkoot tai latauslaitteeseen tai kiinnitä paristo tai akku paikalleen ja lataa se. Huolehdi siitä, että johdot ja pistokkeet ovat vahingoittumattomia.
- Tarkasta kaikki täyttömäärät (hydrauliöljy on jo tarkastettu määräysten mukaisesti) ja tarvittaessa poista ilma hydraulijärjestelmästä.
- Koesta kaikki turvallisuusvarusteet, esim. hätä-seis, hätälasku, päätevasteet, lukitukset ja jarrut.
- Suorita täydellinen toimintatarkastus välittömästi uudelleenkäyttöönoton jälkeen.
- Dokumentoi uudelleenkäyttöönotto: Merkitse muistiin päiväys, tarkastuksen suorittaja ja tulokset ja aloita ajankohtaiset huolto- ja tarkastusvälit uudelleen.

Hävittäminen

- Ennen purkamista tai käytöstäpoistoa tee laite täysin paineettomaksi ja jännitteettömäksi. Laske kaikki käyttöaineet pois ja kirjaa ne asianmukaisesti.
- Erota kaikki jätteet siististi lajin mukaan: paristot/akut, käyttöaineet (esim. hydrauliöljy, rasvat), sähköiset/elektroniset osat, metalli- ja muoviosat sekä pakkausmateriaalit.
- Paristot/akut: Eristä navat tai liimaa päälle suojatarra, käytä vuotamattomia astioita äläkä varastoi tai kuljeta niitä yhdessä metalliosien kanssa.
- öljyt ja muut nesteet: Kerää ne talteen tiiviisiin, selkeästi merkittyihin astioihin. Älä missään tapauksessa laske niitä jätevesikanaviin tai maaperään. Luovuta ne ainoastaan tähän valtuutetuille hävitysyrityksille.
- Loppuun käytetyt paristot ja akut katsotaan vaarallisiksi jätteiksi, koska ne voivat vaarantaa sekä ympäristön että terveyden. Säilytä varaparistot erityisissä, varoitusmerkinnällä varustetuissa tiiviissä astioissa poissa asuin- ja työskentelyalueilta. Anna kerätyt vanhat paristot ja akut paikallisten määräysten mukaisesti valtuutettuun keräyspisteeseen tai laitokseen.
- Noudata laitteen käytöstäpoistamisessa aina sen maan voimassaolevia lakisääteisiä määräyksiä, jossa laitetta käytetään.
- Huomaa, että ympäristölle haitalliset jätteet (esim. hydrauliöljy) voivat asiantuntemattomasti käsiteltyinä aiheuttaa huomattavia haittoja sekä ympäristölle että terveydelle.
- Säilytä hävittämisen tositteet tai dokumentaatio (esim. määrät, jätehuolto-osuudet, hävitysyritykset) yrityksessä.

Räjähdyspiirros

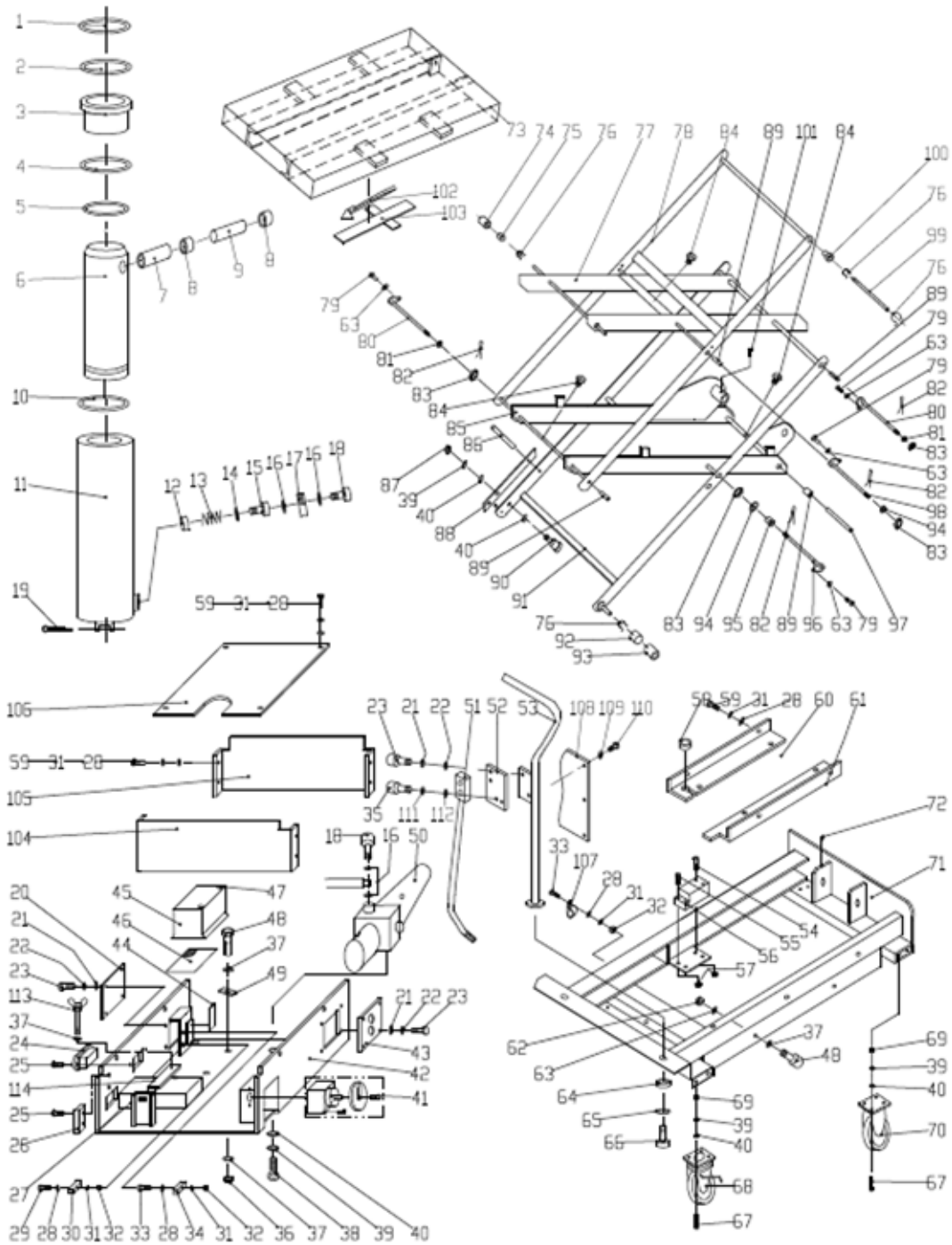

Erittely

Malli	**483914**	**483916**	**483918**
Kapasiteetti (kg)	1000	1000	650
Lava (mm)	520 × 1010	800 × 1200	520 × 1010
Lavan vähimmäiskorkeus (mm)	480	430	510
Lavan enimmäiskorkeus (mm)	950	1220	1440
Nosto (mm)	470	790	930
Moottori (kW)	0,7	0,7	0,7
Hydraulimoottorin työjakso	Nostopöytävaunun hydraulimoottorin saa ajaa yhden tunnin aikana 10x ylös ja alas		
Arvioitu täysin kuormattujen nostojen lukumäärä	40	40	40
Arvioitu tarvittava aika pöydän nostamiseen (sekuntia)	11	24	17
Pyörä (mm, läpimitta)	150	200	150
Kahvan korkeus (mm)	1180	1080	1180
Paino (kg)	169	240	230

Malli	**841337**	**841339**
Kapasiteetti (kg)	1000	500
Lava (mm)	1200 x 800	1200 x 800
Lavan vähimmäiskorkeus (mm)	520	520
Lavan enimmäiskorkeus (mm)	2000	2000
Nosto (mm)	1480	1480
Moottori (kW)	1,6	0,8
Hydraulimoottorin työjakso	Nostopöytävaunun hydraulimoottorin saa ajaa yhden tunnin aikana 10x ylös ja alas	
Arvioitu täysin kuormattujen nostojen lukumäärä	60	90
Arvioitu tarvittava aika pöydän nostamiseen (sekuntia)	33	25
Pyörä (mm, läpimitta)	200	200
Kahvan korkeus (mm)	1089	1089
Paino (kg)	286	266