office akktiv

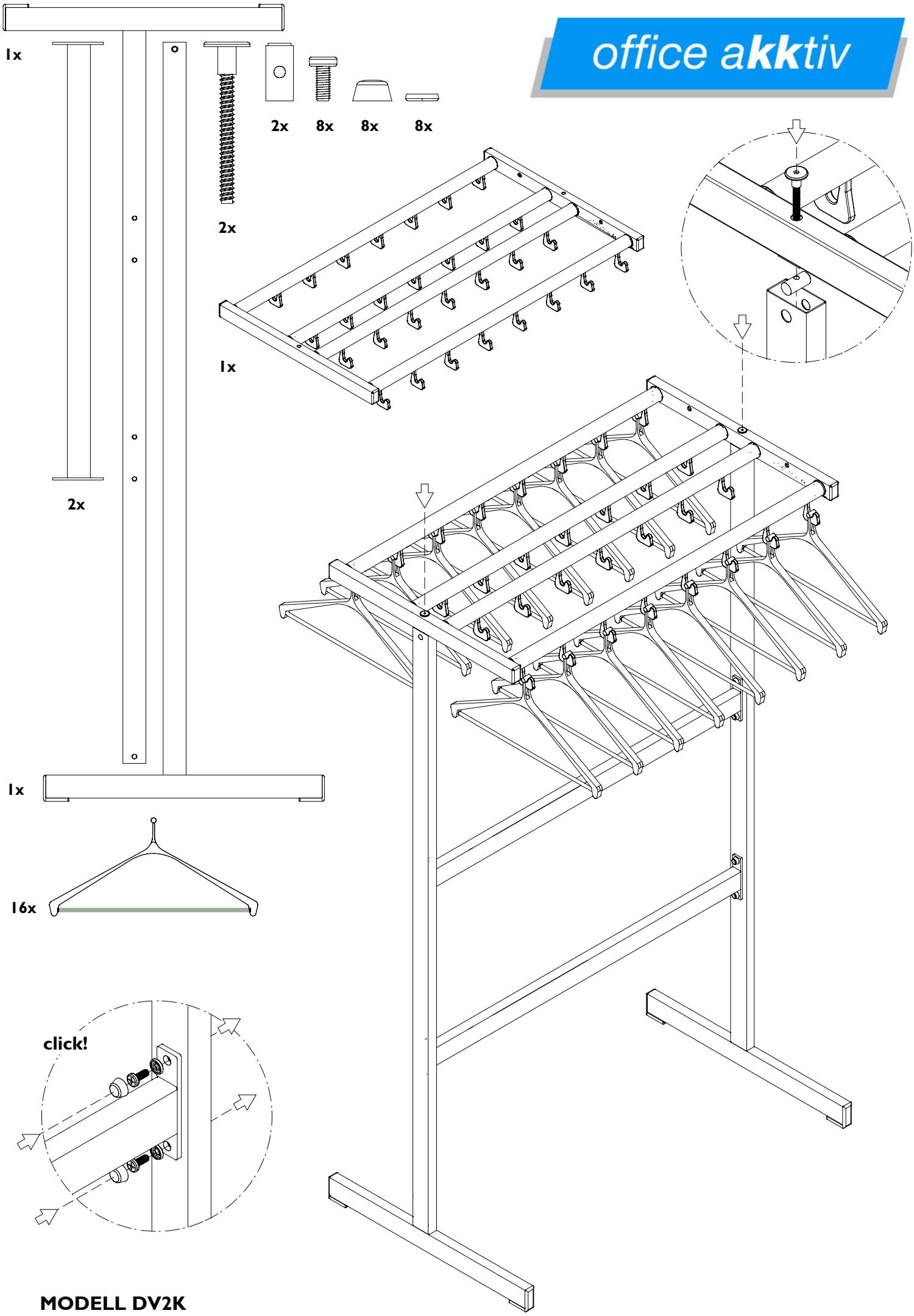

MODELL DV2K