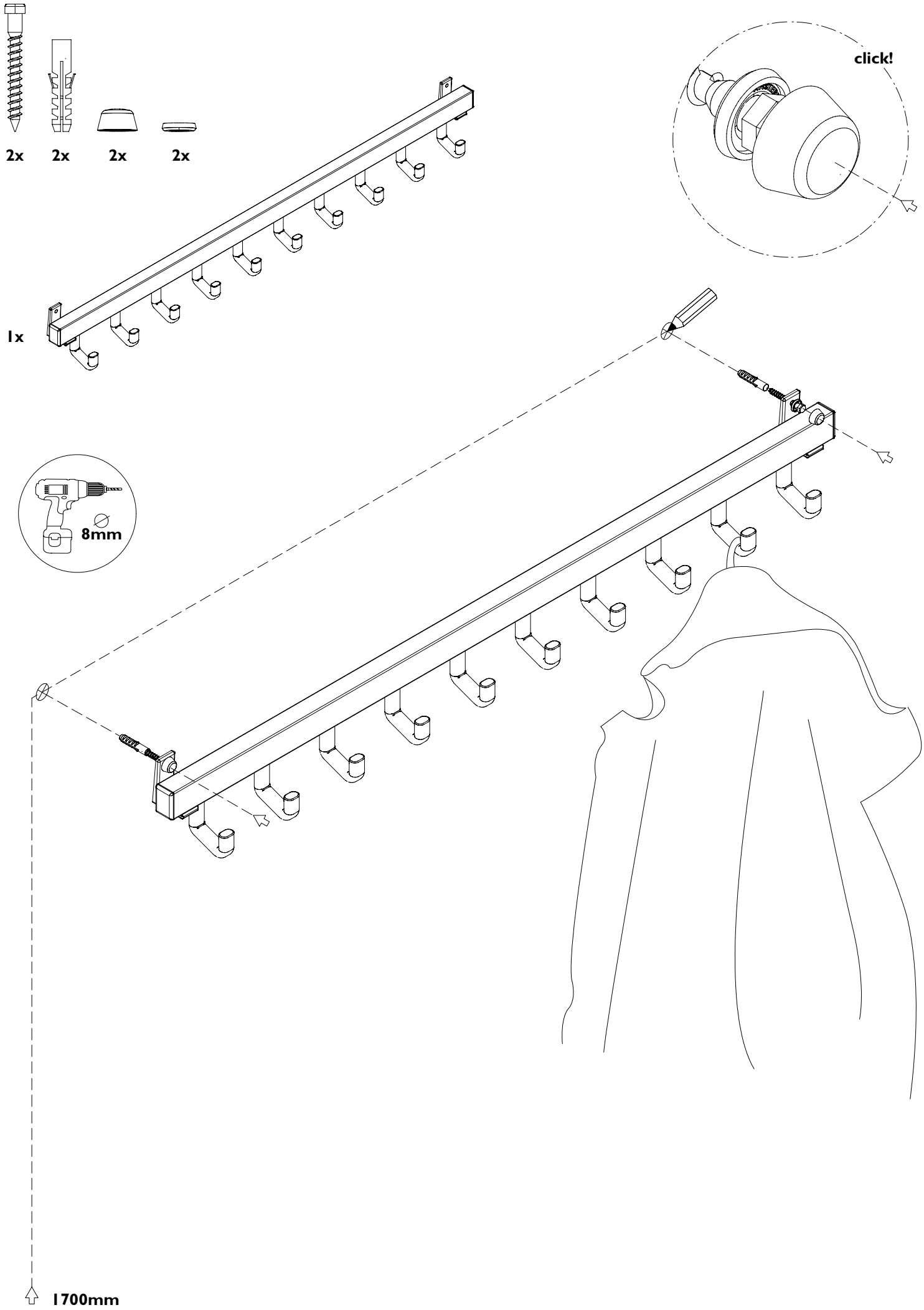

UNIVERSUM H100