office akktiv

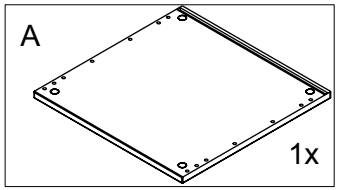

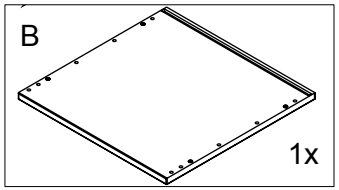

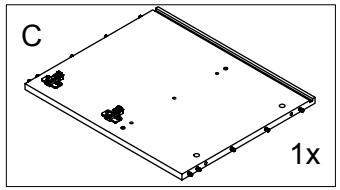

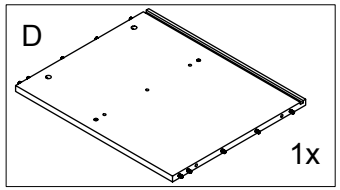

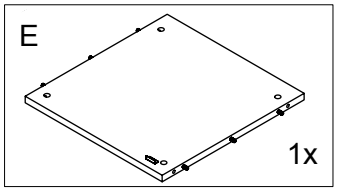

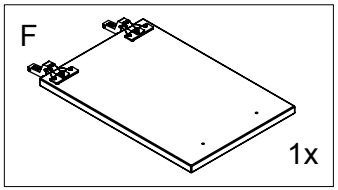

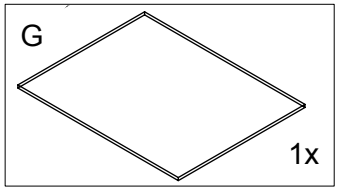

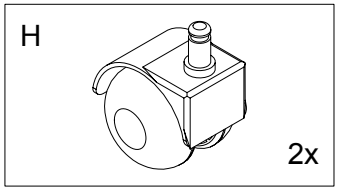

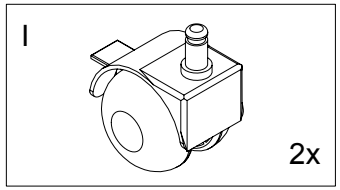

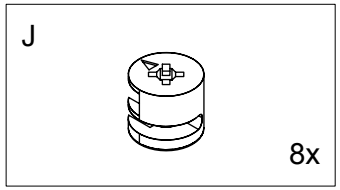

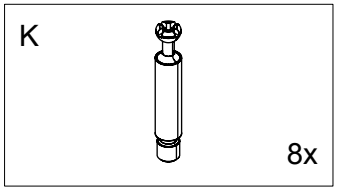

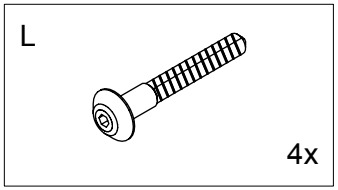

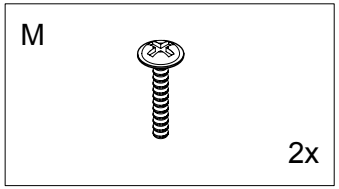

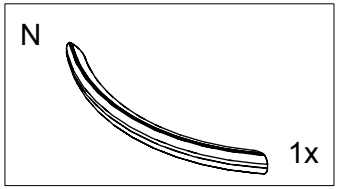

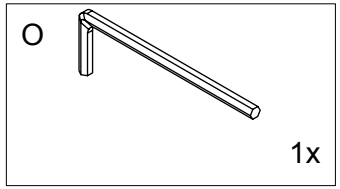

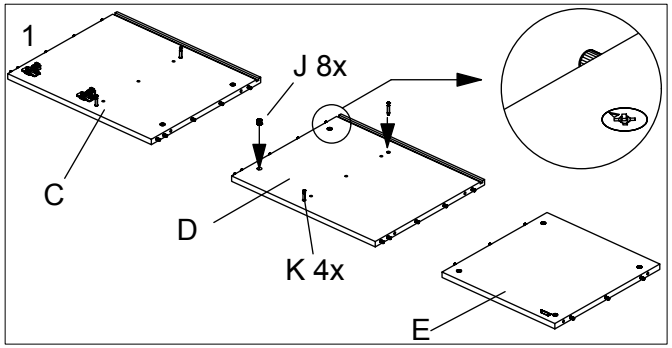

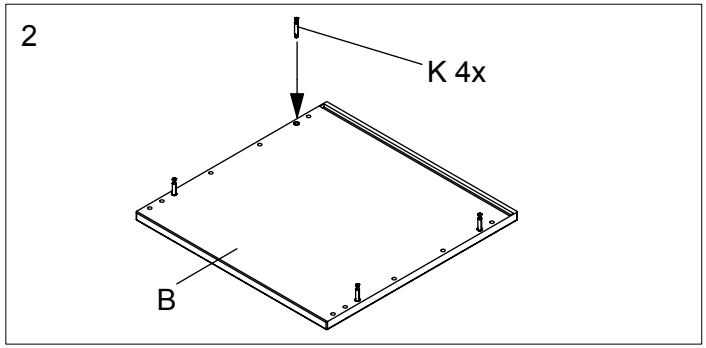

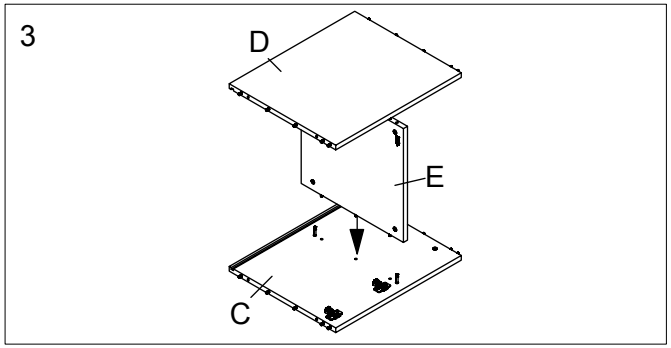

4

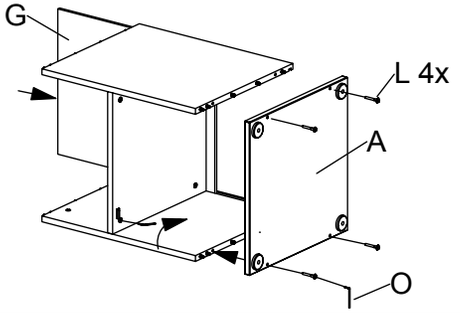

5

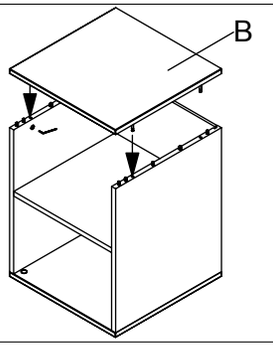

6

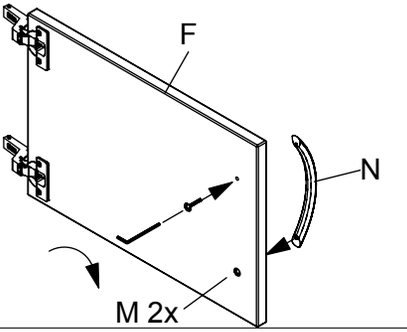

7

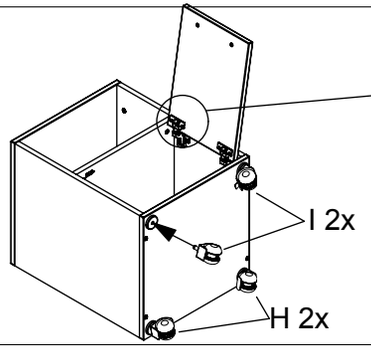

8

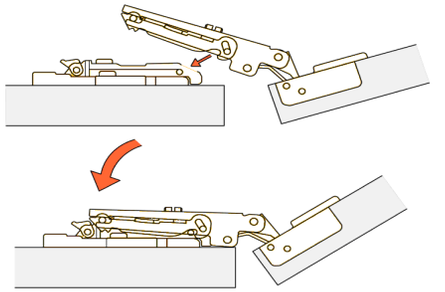
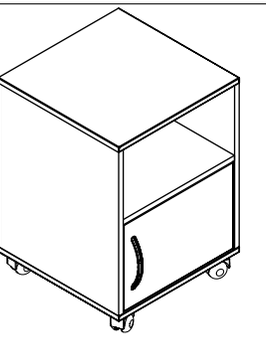
9