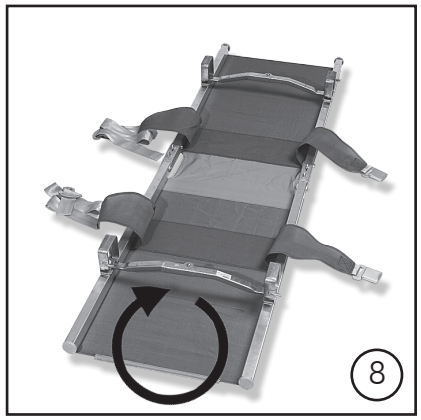

Deinstallation:

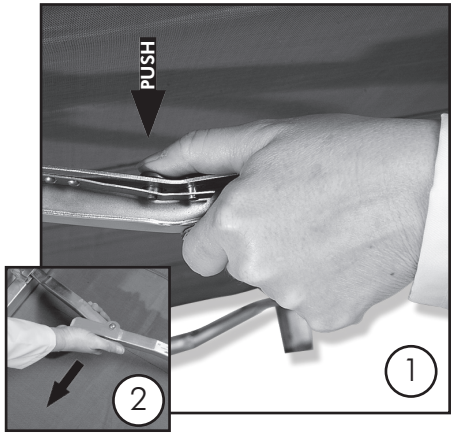

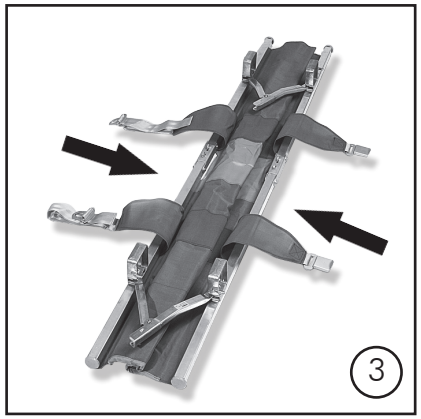

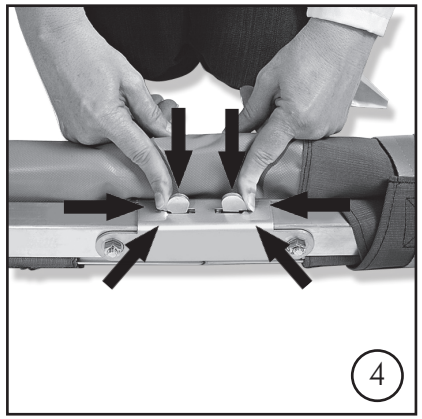

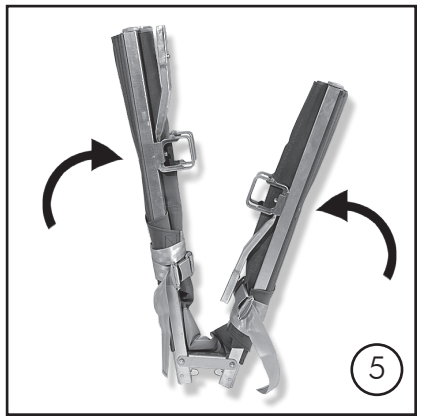

W. SÖHNGEN GMBH Platter Str. 84 Telefon: 06128 / 873-0 E-Mail: order@soehngen.com
Erste Hilfe + Notfallmedizin D-65232 Taunusstein Telefax: 06128 / 84084 Internet: www.soehngen.com

SÖHNGEN® Stretcher N - single folding

Stand 04/2009

Installation:

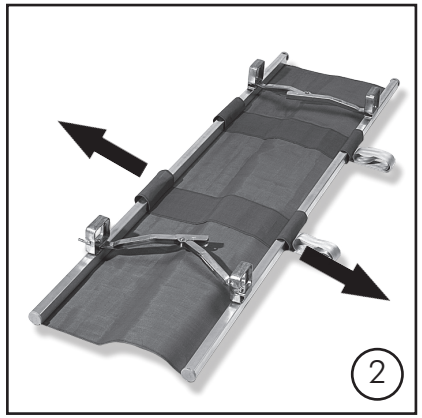

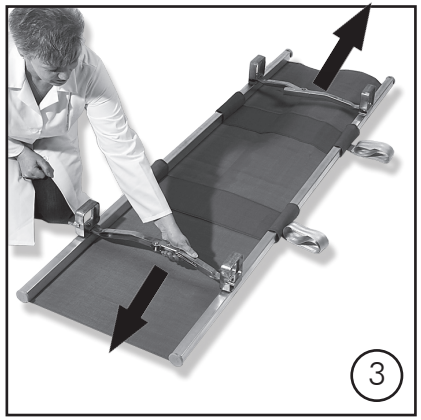

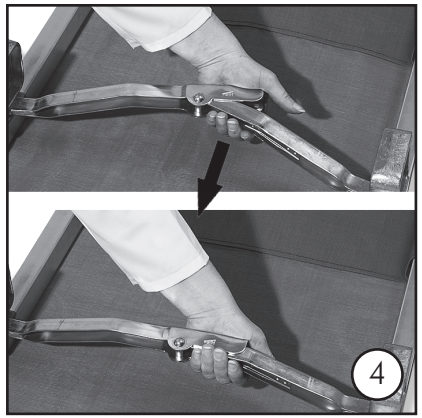

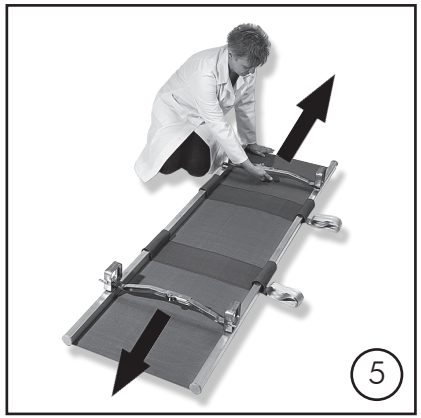

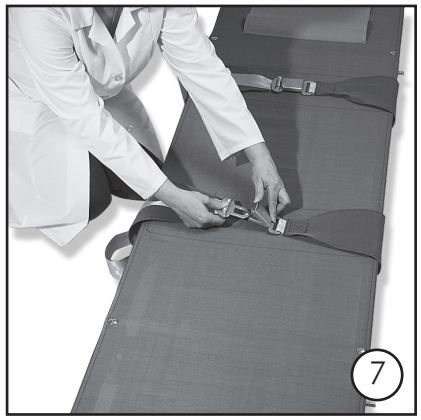

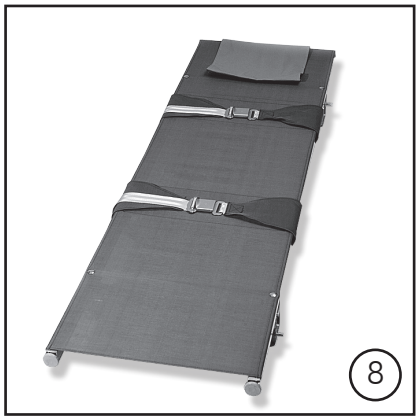

Deinstallation:

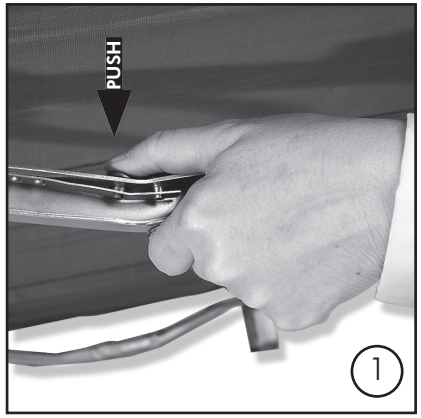

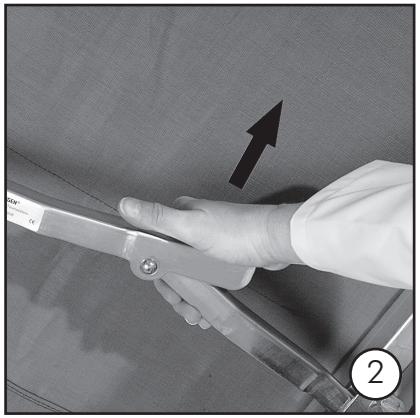

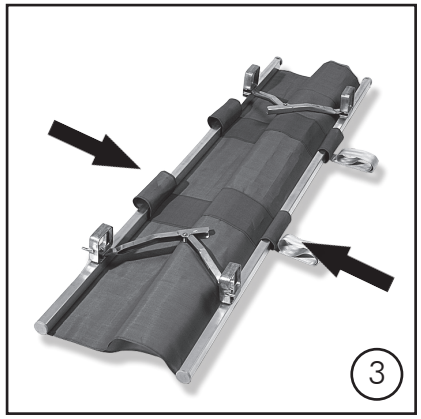

SÖHNGEN® Stretcher K - dual folding
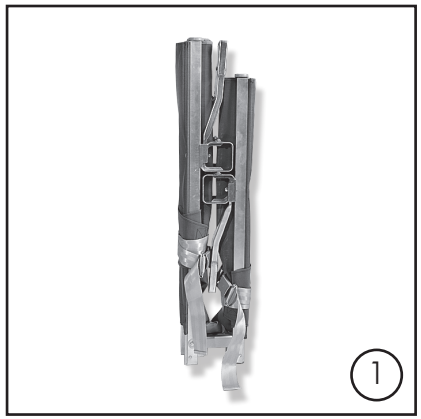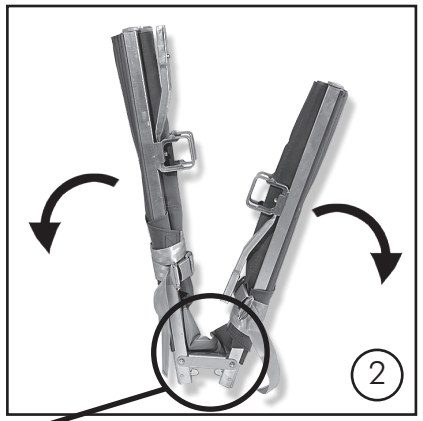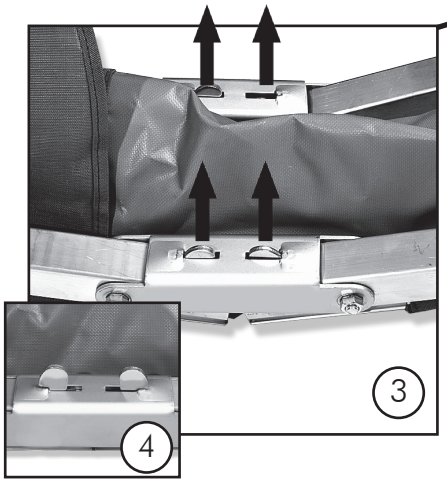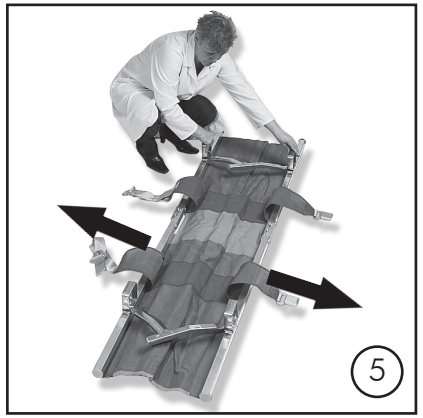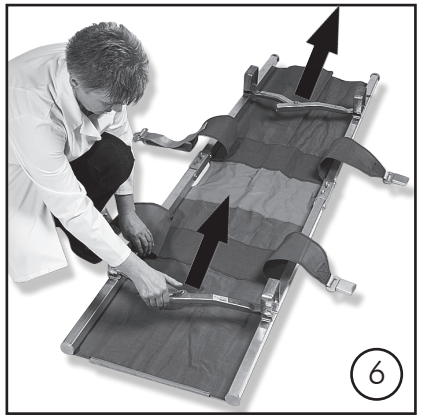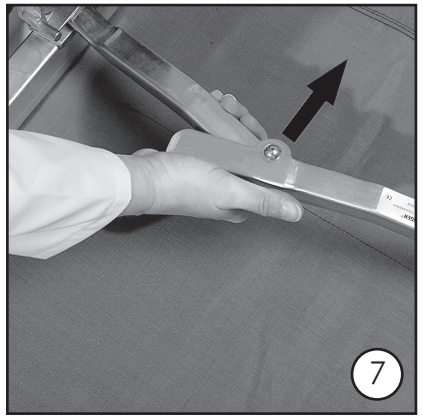
Installation: