# Gebrauchsanleitung

Flexkupplung, Corletten

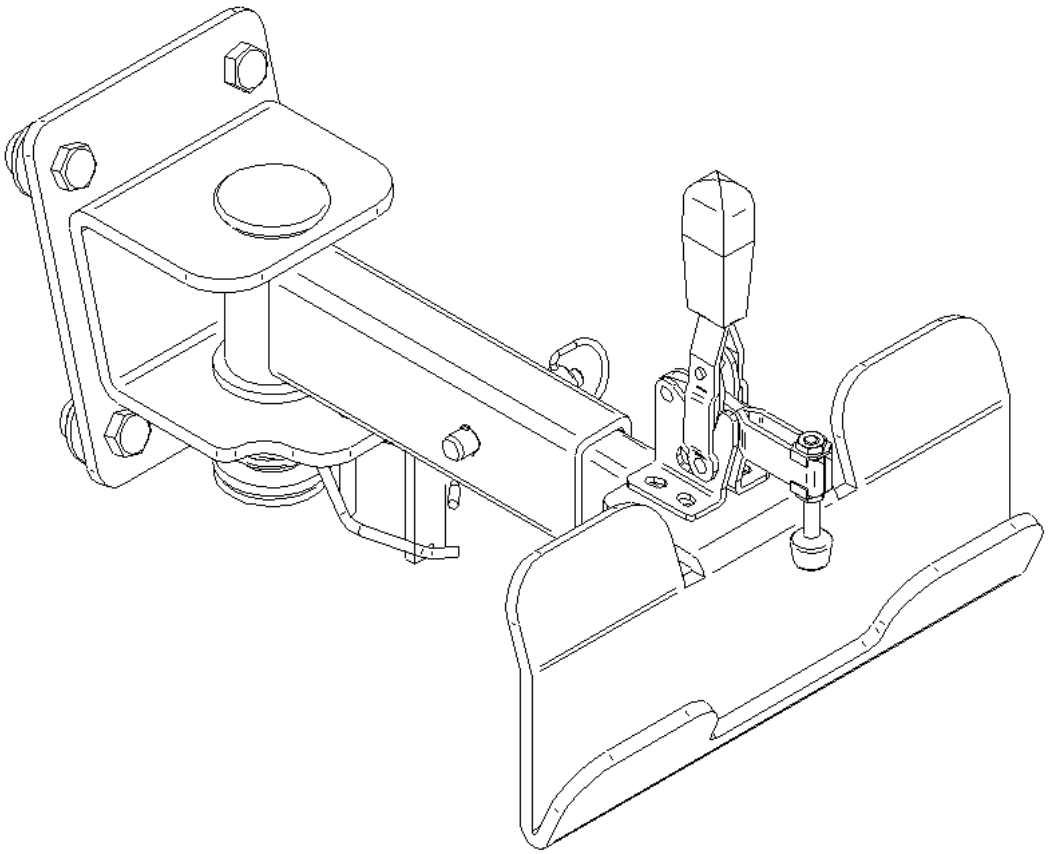

**BEG GmbH**
**Presselstraße 12**
**70191 Stuttgart**
**Germany**

Stand: 17.12.2021
Rev. 0

**Inhaltsverzeichnis**

1 Montage ..... 3
2 Justieren ..... 4
2.1 Neigungswinkel ..... 4
2.2 Spannhebel ..... 4
3 Kuppeln ..... 5

Diese Anleitung beinhaltet Informationen zur sicheren Verwendung des Produktes und muss dem Personenkreis bekannt gemacht werden, die das Produkt montiert oder bedient.

Die Flexkupplung für Corlettenwagen ist ausschließlich für die vorgesehenen Anhänger, und nur in Kombination mit dem Schlepper Takktor T1000 zu verwenden. Jegliche Garantie-, Gewährleistungs- und Haftungsansprüche entfallen bei eigenmächtiger Änderung oder Falschverwendung des Produktes. Dies gilt auch für die nachträgliche Montage von Anbauteilen, die nicht Original-Zubehörteile sind.

## 1 Montage

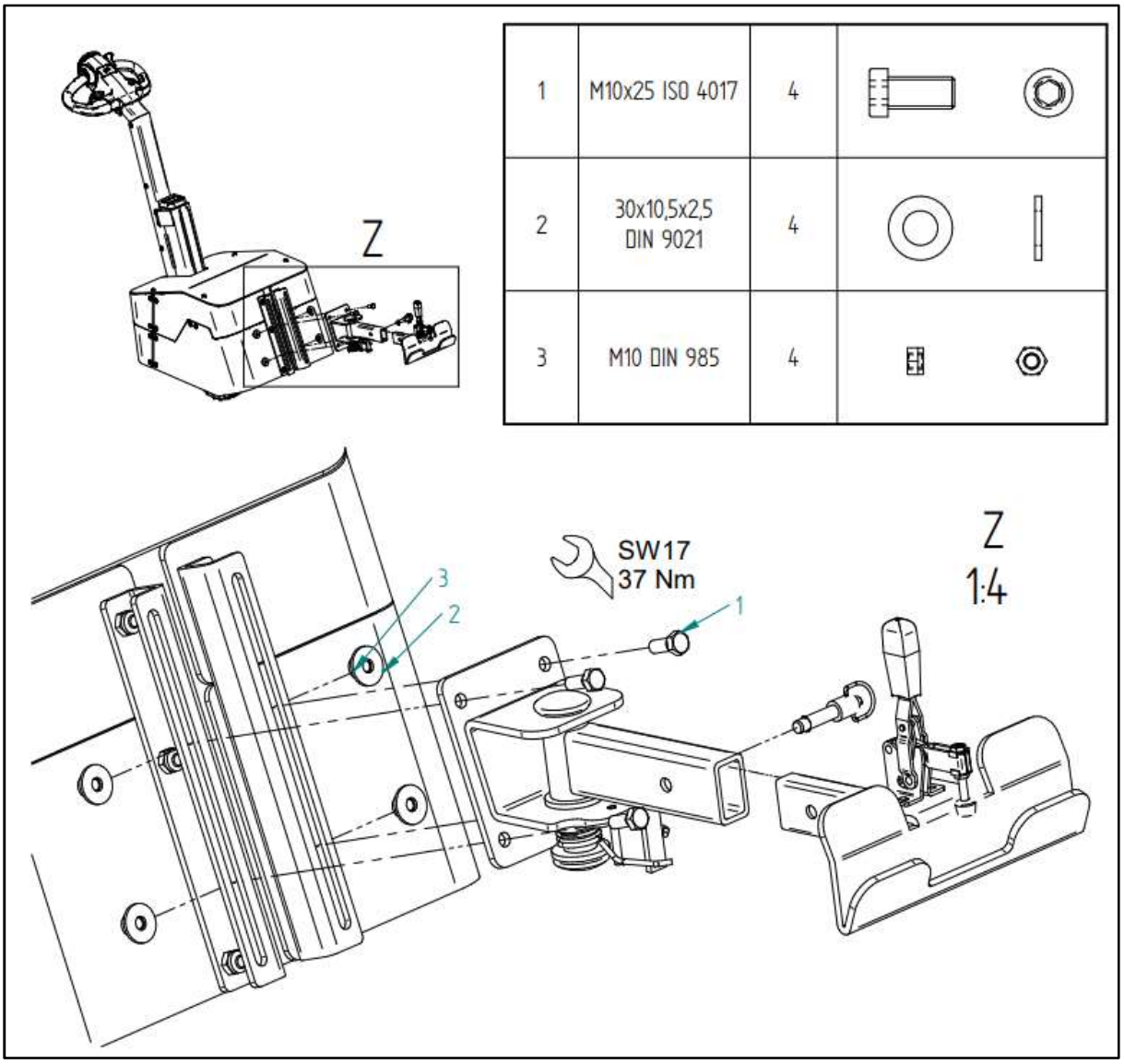

Die Flexkupplung wird über die Sechskantschrauben am Takktor T1000 befestigt. Der Kupplungseinsatz wird in die Anbindung eingesetzt und über den Sicherungsbolzen verriegelt.

# 2 Justieren

## 2.1 Neigungswinkel

Die Höhe der Kupplung muss, entsprechend der Anleitung des Takktors, auf eine bestimmte Höhe (X) gesetzt werden um ausreichend Traktion und volles Bremsverhalten zu erlangen.

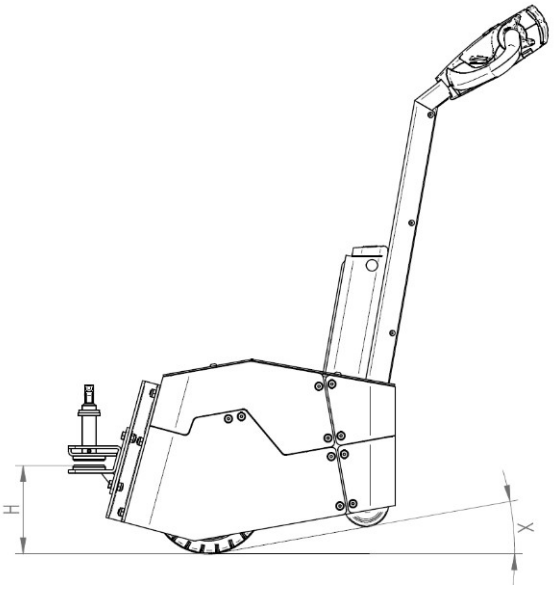


## 2.2 Spannhebel

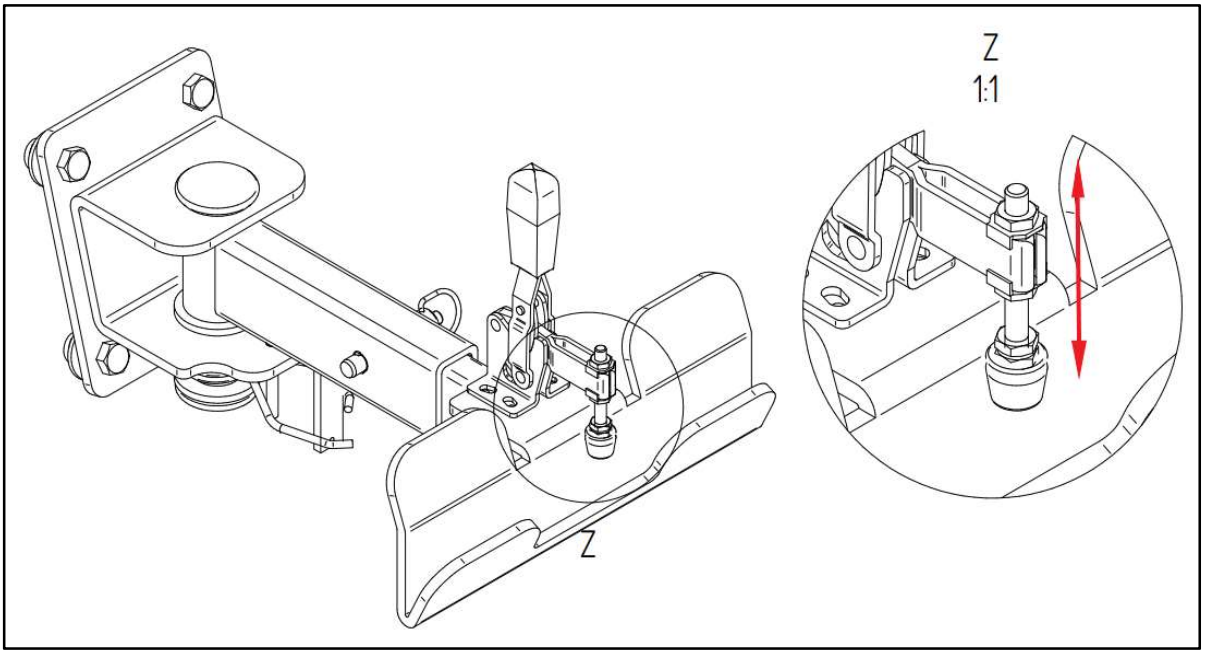

Der Spannhebel verfügt über eine Andrückschraube, die es ermöglicht die Kupplung an die jeweilige Corlette anzupassen. Die Andrückschraube lässt sich über ein Gewinde in der Länge variieren und muss so eingestellt werden, dass der Spannhebel mit mäßiger Kraft per Hand geschlossen werden kann.

## 3 Kuppeln

Die Kupplung dient dazu den Takktor T1000 schnell und sicher mit der jeweiligen Corlette zu verbinden. Folgend ist der vorgesehene Ablauf beschrieben.

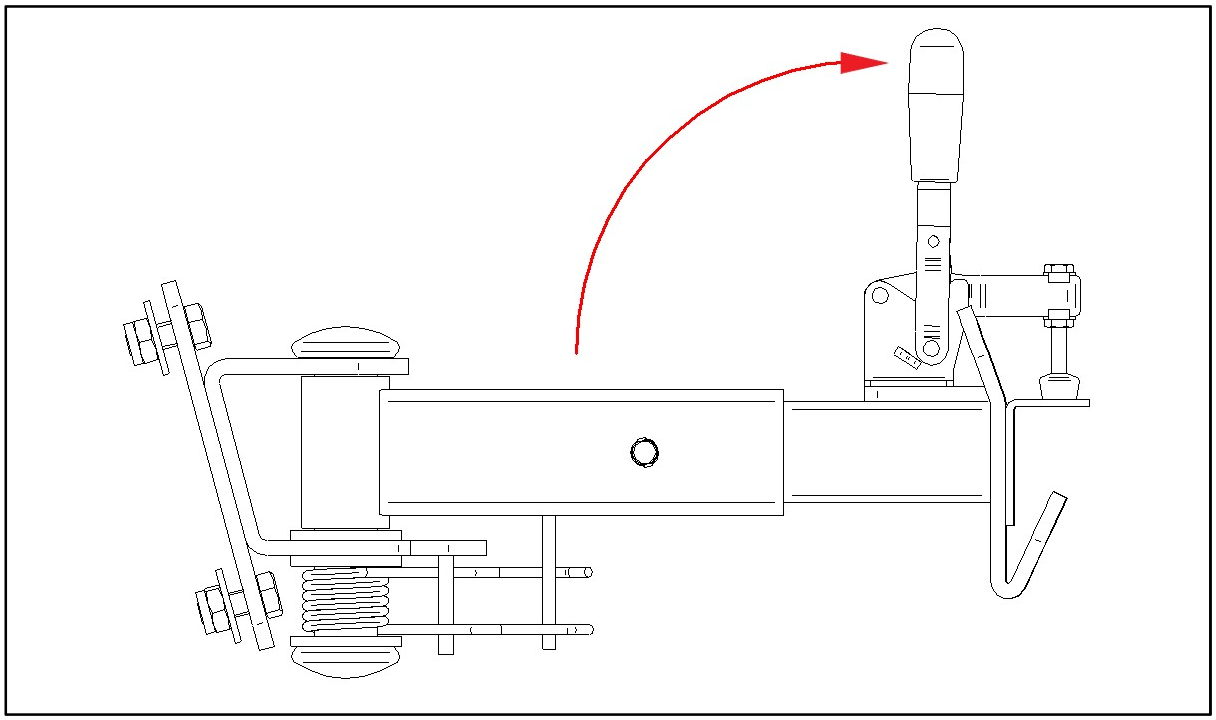

Ablauf:

- Den Spannhebel öffnen.
- Den Takktor über den Deichselkopf leicht anheben.
- Den Takktor mit dem Greifarm langsam unter die Traverse der Corlette fahren.
- Der Greifarm muss mittig zur Corlette ausgerichtet sein.
- Den Takktor absenken, so dass der Greifarm an der Traverse hängt.
- Den Spannhebel schließen.
- Die Corlette ist angekuppelt.