FL1100R

BEDIENUNGSANLEITUNG
OPERATION MANUAL

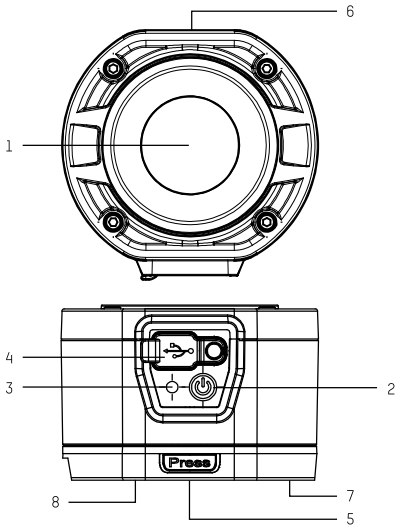

Deutsch | English | Français | Español | Português | Svenska
Italiano | Nederlands | Dansk | Suomi | Norsk

ORIGINAL-BEDIENUNGSANLEITUNG

INHALTSVERZEICHNIS

INHALTSVERZEICHNIS	SEITE
Zeichenerklärung	2
Bestimmungsgemäße Verwendung	3
Sicherheitshinweise	4
Pflege und Wartung	6
Umwelthinweise	Entsorgung	6
Haftungsausschlüsse	6
Garantiehinweis	6
Lieferumfang	6
Produktbeschreibung	6
Inbetriebnahme	7
Ladevorgang	7
LED-Anzeige	7
Gleichzeitiges Leuchten und Laden	7
Weitere Merkmale	7
Technische Daten	8

Packen Sie alle Teile aus und überprüfen Sie diese auf Vollständigkeit und Beschädigung. Beschädigte Produkte nicht in Betrieb nehmen. Sollten Sie Beschädigungen am Produkt feststellen kontaktieren Sie Ihren Händler.
Diese Bedienungsanleitung enthält wichtige Informationen zur Benutzung und Inbetriebnahme dieses Produktes, im weiteren Text nur Leuchte bzw. Produkt genannt.
Lesen Sie vor der ersten Benutzung Ihrer Leuchte sorgfältig diese Betriebsanleitung und handeln Sie danach.
Bewahren Sie diese Betriebsanleitung für späteren Gebrauch oder für Nachbesitzer auf.
Bei Nichtbeachtung der Bedienungsanleitung und der Sicherheitshinweise können Schäden am Produkt und Gefahren (Verletzungen) für den Bediener und andere Personen entstehen.
Die Bedienungsanleitung bezieht sich auf gültige Normen und Regeln der Europäischen Union. Hierzu bitte auch die im Ausland landesspezifischen Gesetze und Richtlinien beachten.

ZEICHENERKLÄRUNG

Bitte beachten Sie folgende Zeichen und Wörter, welche Sie in der Bedienungsanleitung, auf dem Produkt und auf der Verpackung verwendet werden.

ⓘ = **Information:** Nützliche Zusatz-Informationen zum Produkt

✓ = **Hinweis:** Dieser Hinweis warnt vor möglichen Schäden aller Art

⚠ = **Warnung:** Achtung – Gefährdung! Kann zu schweren Verletzungen oder zum Tod führen

Schutzklasse II

Schutzklasse III

Verwendung nur in Innenräumen

Übereinstimmung mit den EU-Richtlinien

Nicht in die Lichtquelle blicken

Elektroschrott (WEEE-Richtlinie)

Bedienungsanleitung beachten!

Mindestabstand zu angestrahlten Objekten

Energieeffizienzklasse 6

BESTIMMUNGSGEMÄSSE VERWENDUNG

Das Produkt dient als mobile Lichtquelle für Arbeitsumgebungen, Freiflächen etc. und ist nicht zur Verwendung in anderen Anwendungen bestimmt. Das Produkt kann aufgestellt, aufgehängt oder am Griff (wenn vorhanden) getragen werden. Das Produkt ist ausschließlich für den privaten Gebrauch im Haushalt und nicht für den kommerziellen Gebrauch bestimmt. Nicht für die Raumbeleuchtung im Haushalt geeignet.

- Angaben für Leuchte und Netzteil sowie Netzspannung an der Steckdose müssen mit dem Typenschild übereinstimmen
- Bei Beschädigungen am Gehäuse, Stecker, Kabel oder Netzteil das Produkt nicht in Betrieb nehmen. Wenden Sie sich an den autorisierten Fachhandel oder an die Serviceadresse des Herstellers
- Achten Sie darauf, dass die Anschlussleitung nicht gespannt ist oder in Kontakt mit scharfen Gegenständen, Chemikalien oder Lösungsmittel gerät
- Produkt nicht öffnen oder modifizieren! Instandsetzungsarbeiten dürfen nur vom Hersteller oder einem von ihm beauftragten Servicetechniker oder einer vergleichbar qualifizierten Person durchgeführt werden
- Halten Sie Kinder vom Produkt und der Verpackung fern. Das Produkt ist kein Spielzeug. Kinder sollten beaufsichtigt werden, um sicherzustellen, dass sie nicht mit dem Produkt spielen
- Die LED Lichtquelle ist nicht austauschbar, wenn die Lebensdauer der LED endet muss die komplette Leuchte ersetzt werden
- Die LED-Abdeckung ist nicht austauschbar. Bei beschädigter Abdeckung muss das Produkt entsorgt werden.
- Alle angeleuchteten Gegenstände müssen mindestens 10cm von der Lampe entfernt sein
- Das Leuchte nur nach bestimmungsgemäßer Verwendung benutzt werden
- Das Produkt niemals extremen Belastungen (extreme Hitze/Kälte) aussetzen
- Produkt ist nicht zum Spielen geeignet - außer Reichweite von Kindern aufbewahren
- Halten Sie das Produkt stets trocken
- Nicht werfen oder fallen lassen
- Nur im Original-Zustand verwenden
- Nicht in der Verpackung benutzen
- Nach der Verwendung ausschalten

⚠ SICHERHEITSHINWEISE

Augenverletzungen vermeiden - Nie direkt in den Lichtstrahl schauen oder anderen Personen ins Gesicht leuchten. Geschieht dies zu lange, kann durch Blaulichtanteile eine Netzhautgefährdung auftreten. Falls ein Lichtstrahl in die Augen trifft, sind die Augen zu schließen und der Kopf sollte von dem Lichtstrahl abgewendet werden.
Diese Lampe überschreitet die Bedingungen der risikofreien Nutzung. Das Risiko bei der Verwendung hängt davon ab, wie der Nutzer mit der Lampe umgeht.

- Dieses Produkt ist nicht zur Verwendung durch Personen (Kinder mit eingeschlossen) bestimmt, welche eingeschränkte körperliche, sensorische oder geistige Fähigkeiten aufweisen bzw. fehlende Erfahrung und Kenntnis im Umgang mit diesem Produkt haben. Solche Personen müssen von einer für ihre Sicherheit verantwortlichen Aufsichtsperson zuerst instruiert oder während der Produktbedienung beaufsichtigt werden
- Die Leuchte darf nicht auf die Seite der Lichtquelle gelegt werden oder auf diese Seite umfallen. Hierbei besteht

Brandgefahr. Um ein Umkippen zu verhindern, darf die Lampe nur nach bestimmungsgemäßer Verwendung benutzt werden
- Produkt nicht abdecken - Brandgefahr

⚠ **Achtung:**
- Das Produkt enthält einen nicht austauschbaren Akkupack
- Das Produkt darf nur in geschlossenen, trockenen und weiträumigen Räumen geladen werden, entfernt von brennbaren Materialen und Flüssigkeiten. Nichtbefolgung kann zu Verbrennungen und Bränden führen.
- Niemals einen Akku öffnen, quetschen, erhitzen oder in Brand setzen. Werfen Sie das Produkt nichts ins Feuer
- Produkt nicht in explosionsgefährdeter Umgebung und im Regen verwenden sowie nicht übermäßiger Wärme aussetzen
- Produkt nicht verwenden, wenn das Produkt beschädigt zu sein scheint
- Produkt niemals in Wasser oder andere Flüssigkeiten tauchen. Niemals an ein Stromnetz angeschlossenes Gerät fassen, wenn dieses ins Wasser gefallen ist. In diesem Fall sofort den Netzstecker ziehen.

Nichtbeachtung der Sicherheitshinweise kann zu Schäden am Gerät oder zu ge-

fährlichen Verletzungen von Personen führen!

ⓘ PFLEGE UND WARTUNG

- Reinigungsarbeiten nur bei gezogenem Netzstecker / unterbrochener Spannungsversorgung
- Reinigungsarbeiten nur mit einem leicht feuchten Tuch durchführen, anschließend gut trocken reiben
- Verwenden Sie zur Reinigung auf keinen Fall Scheuer- oder Lösungsmittel.
- Produkt niemals in Wasser oder andere Flüssigkeiten tauchen.
- Darauf achten, das keine Flüssigkeiten in das Gehäuse eindringen.
- Keine harten Bürsten oder scharfe Gegenstände zur Reinigung verwenden.

ⓘ UMWELTHINWEISE | ENTSORGUNG

Werfen Sie das Produkt keinesfalls in den normalen Hausmüll. Entsorgen Sie das Produkt über einen zugelassenen Entsorgungsbetrieb oder über Ihre kommunale Entsorgungseinrichtung. Beachten Sie die aktuell geltenden Vorschriften. Setzen Sie sich im Zweifelsfall mit Ihrer Entsorgungseinrichtung in Verbindung. Führen Sie alle Verpackungsmaterialien einer umweltgerechten Entsorgung zu. Verbrauchte Batterien und Akkus sind Sondermüll und müssen gemäß der nationalen Gesetzgebung entsorgt werden, diese dürfen nicht in den Hausmüll.

ⓘ HAFTUNGSAUSSCHLÜSSE

Die in dieser Bedienungsanleitung enthaltenen Informationen können ohne Vorankündigung geändert werden. Wir übernehmen keine Haftung für direkte, indirekte, zufällige oder sonstige Schäden oder Folgeschäden, die durch unsachgemäße Handhabung oder durch Missachtung der in dieser Bedienungsanleitung enthaltenen Informationen entstehen. Bei falscher Verwendung der Leuchte übernehmen wir keine Haftung und gewähren keine Gewährleistungs- oder Garantieansprüche.

ⓘ GARANTIEHINWEISE

Unsere Garantiebestimmungen finden Sie online unter www.ansmann.de. Bei Schäden am Gerät, die infolge Nichtbeachtung der Bedienungsanleitung entstehen, kann keine Garantie gewährt werden. Ihr gesetzlicher Gewährleistungsanspruch wird hierdurch nicht beeinträchtigt.

LIEFERUMFANG

1. LED-Akkustrahler
2. Micro-USB-Ladekabel
3. Bedienungsanleitung

PRODUKTBESCHREIBUNG

1 COB-LED
2 An-/Aus-Taster
3 LED-Anzeige

4 Micro-USB-Ladebuchse
5 Entriegelungstaste
6 Drehgelenk 360°
7 Magnete
8 Haken

INBETRIEBNAHME

Der Schalter befindet sich auf der Gehäuse-Oberseite.
1x drücken: 50%
2x drücken: 100%
3x drücken: aus

LADEVORGANG:

Vor Erstbenutzung die Leuchte vollständig aufladen. Bei Lagerung über einen längeren Zeitraum mindestens 1x im Jahr aufladen, um Tiefentladung des Akkupacks zu verhindern.
Hierzu die Verschlusskappe der Ladebuchse abziehen und den Ladestecker einstecken. Anschließend das Netzteil in die Steckdose stecken. Darauf achten, dass der LED-Akkustrahler nicht mit der lichtemittierenden Seite nach unten liegt.
Die Leuchte nur im ausgeschalteten Zustand aufladen.

ⓘ Ladezustand:
Der Ladevorgang wird durch eine blinkende rote LED angezeigt. Sobald der Akku vollgeladen ist leuchtet die LED grün.
Restkapazitätsanzeige:

Kapazität 100% - 10%	> LED-Anzeige grün
Kapazität 10% - 5%	> LED-Anzeige rot
Kapazität unter 5%	> LED-Anzeige rot blinkend (Akku sofort aufladen) Der LED-Akkustrahler schaltet nach kurzer Zeit in diesem Modus ab, um eine Tiefentladung des Akkus zu verhindern.

Gleichzeitiges Leuchten und Laden:
Die Leuchte kann während dem Ladevorgang betrieben werden. Bitte dabei beachten, dass sich bei angeschlossenem Netzteil die Lichtleistung reduziert, um den Akku vor Schaden zu schützen. Dabei beachten, dass die Ladezeit sich hierbei erheblich verlängert.

Haltevorrichtung:
Sollte die Leuchte mit einer Haltevorrichtung befestigt werden ist auf einen festen Halt / guten Stand der Haltevorrichtung zu achten, um mögliche Beschädigungen durch die herabfallende Leuchte zu vermeiden.

TECHNISCHE DATEN

Artikel-Nr.:	1600-0346
Leuchtmittel:	10W COB-LED
Eingangsspannung:	5.0V DC
Eingangsstrom:	1.0A
Akku:	Li-Ion Akkupack 3.7V | 4.000mAh | 14.80Wh
Lichtstrom:	100%: 1.100lm | 50%: 550lm
Leuchtdauer:	100%: 2h 15min | 50%: 4h 30min
Ladezeit:	6.0h
Farbtemperatur LED:	6000k
Farbwiedergabeindex:	CRI Ra > 80
Schutzart Baustrahler:	IP65 (nur bei geschlossenem Gehäuse)
Schutzklasse:	III
Gehäusematerial:	Aluminium + ABS-Kunststoff + PC
Lagertemperatur:	-20C°... 60°C
Betriebstemperatur:	-10C°... 40°C
Ladetemperatur:	0°C ... 40°C
Gewicht Leuchte inkl. Akku:	340g
Abmessungen Leuchte:	90 x 61 x 87mm
Bereich Montagehöhe:	0m - max. 2,99m

CE Das Produkt entspricht den Anforderungen der EU Richtlinien.

Technische Änderungen vorbehalten. Für Druckfehler übernehmen wir keine Haftung.

ORIGINAL OPERATING INSTRUCTIONS

CONTENTS **PAGE**

Signs and symbols	9
Proper intended use:	10
Safety instructions	10
Care and maintenance	12
Environmental information	Disposal	12
Liability disclaimer	12
Guarantee information	12
Delivery includes	13
Product description	13
First use	13
Charging	13
LED display	13
Simultaneous charging and lighting	13
Other features	14
Technical data	14

Unpack all parts and check that everything is there and that nothing is damaged. Do not use damaged products. If you find damage on the product, contact your dealer.

These operating instructions contain important information for the first use and normal operation of this product, referred to in the following text simply as lamp or product. Read this manual carefully before using the lamp for the first time and proceed accordingly. Keep these operating instructions for future use or for the reference of future users. Failure to follow the operating instructions and safety instructions may result in damage to the product and hazards (injuries) for the operator and other persons.

The operating instructions refer to applicable standards and regulations of the European Union. Please also adhere to the laws and guidelines specific to your country.

SIGNS AND SYMBOLS

Please take note of the following symbols and words used in the operating instructions, on the product and on the packaging.

= **Information:** Useful additional information about the product

= **Note:** This note warns you of possible damage of all kinds

= **Warning:** Attention – Danger! May result in serious injury or death

Class 2 equipment

Class 3 equipment

Indoor use only

Conforms to European directives

Waste Electrical and Electronic Equipment (WEEE-Guideline)

Read the operating instructions carefully before use!

Minimum distance from lighted objects

Do not look into the lamp

Energy efficiency level 6

PROPER INTENDED USE

The product serves as a mobile light source for working environments, open spaces, etc., and is not intended for use in other applications. The product can be set down, hung or carried by the handle (if fitted). The product is intended exclusively for private household use and not for commercial use. Not suitable for household room lighting.

Information for the light and mains adapter as well as mains voltage on the socket must match with the type plate

- Do not use the product if there is damage to the housing, plug, cable or mains adapter. Contact your local authorised specialist or the service address of the manufacturer
- Ensure that the connection cable is not pulled taut and that it does not come into contact with sharp objects, chemicals or solvents
- Do not open or modify the product! Repair work shall only be carried out by the manufacturer or by a service technician appointed by the manufacturer or by a similarly qualified person
- Keep the product and the packaging away from children. This product is not a toy. Children should be supervised in order to ensure that they do not play with the product
- The LED light source cannot be replaced. When the LED comes to the end of its service life, the complete lamp must be replaced
- The LED cover cannot be replaced. If the cover is damaged, the product must be disposed of.
- All illuminated objects must be at least 10cm away from the light
- The lamp may only be used in accordance with the intended use
- Never expose the product to extreme conditions (extreme heat/cold)
- The product is not a toy to be played with - keep out of reach of children
- Always keep the product dry
- Do not throw or drop
- Use only in original condition
- Do not use while still in packaging
- Turn off after use

SAFETY INSTRUCTIONS

Avoid eye injuries - Never look directly into the beam of light or shine it into other people's faces. If this occurs for too long, the blue light portion of the beam can cause retinal damage. If the light beam shines into the eyes, close the eyes and

turn the head away from the light beam. This lamp exceeds the conditions for risk-free use. The risk when using it depends on how the user handles the lamp.

- This product is not to be used by persons (including children) who have restricted physical, sensory or mental capabilities or who do not have adequate experience and knowledge in handling this product. Such persons must be instructed beforehand by a supervisory person who is responsible for their safety or must be supervised during the use of the product
- The lamp shall not be placed face-down or allowed to topple face-down. There is a risk of fire with this. In order to prevent toppling, the lamp must be used only as intended
- Do not cover the product - risk of fire

⚠ **Note:**

- The product contains a non-replaceable, rechargeable battery pack.
- The product may only be charged in closed, dry and spacious rooms, away from combustible materials and liquids. Disregard can result in burns and fires.
- Never open, crush or heat a rechargeable battery or set it on fire. Do not throw the product into a fire
- Do not use the product in potentially explosive areas or in the rain and do not

expose it to excessive heat
- Do not use the product if it appears to be damaged
- Never submerge the product in water or other liquids. Never touch a device that is connected to the mains if it has fallen into water. In this case, remove the mains plug immediately.

Failure to observe the safety instructions can result in dangerous injuries to persons or damage to the device!

ⓘ CARE AND MAINTENANCE

- Carry out cleaning tasks only when the mains plug has been pulled out / when the power supply has been disconnected
- Clean only with a slightly damp cloth, then rub it dry
- Do not use abrasive agents or solvents for cleaning.
- Never submerge the product in water or other liquids.
- Do not allow fluids to enter the housing.
- Do not use hard brushes or sharp objects for cleaning.

ⓘ ENVIRONMENTAL INFORMATION | DISPOSAL

The product should not be discarded in the normal household waste under any circumstances. Dispose of the product via an authorised disposal centre or your municipal waste disposal facility. Observe the current applicable regulations. Contact your waste disposal facility in the event of any doubt. Dispose of all packaging materials via an environmentally friendly disposal facility. Used batteries and rechargeable batteries are special waste and must be disposed of in accordance with national regulations and not with the normal household waste.

ⓘ LIMITATION OF LIABILITY

The information contained within these operating instructions can be changed without prior notification. We accept no liability for direct, indirect, incidental or other damage or consequential damage arising though improper handling or through disregard of the information contained within these operating instructions. We accept no liability or warranty claims or guarantee claims in the event of incorrect use of the light.

ⓘ GUARANTEE INFORMATION

You can find our warranty terms online at www.ansmann.de. The guarantee does not apply to damage to the device arising through a failure to comply with the operating instructions. Your statutory warranty rights are not affected by this.

DELIVERY INCLUDES:

1. Rechargeable LED floodlight
2. Micro-USB charge cable
3. Operating instructions

PRODUCT DESCRIPTION

1 COB LED
2 On/off button
3 LED display
4 Micro-USB charge socket
5 Unlocking button
6 360° swivel joint
7 Magnets
8 Hook

FIRST USE

The switch is on the top of the housing.
Press 1x: 50%
Press 2x: 100%
Press 3x: Off

CHARGING

Charge the lamp fully before first use. When storing over an extended period of time, charge at least 1x per year during storage in order to prevent the rechargeable battery pack deep-discharging.
To do so, pull the sealing cap out of the charge socket and plug in the charge plug. Then plug the mains adapter into the mains outlet. Ensure that the rechargeable LED floodlight is not lying with the light-emitting side downwards. Charge the lamp only when switched off.

ⓘ Charge status:
The charging process is indicated by a flashing red LED. As soon as the rechargeable battery is fully charged, the LED illuminates green.

Remaining capacity indication:

Capacity 100% - 10%	> LED display green
Capacity 10% - 5%	> LED display red
Capacity below 5%	> LED display flashing red (charge battery immediately) In this condition, the rechargeable LED floodlight will switch off after a short period, in order to prevent deep discharge of the rechargeable battery.

Simultaneous charging and lighting:
The light can be used whilst it is charging. In doing so, please note that the lighting power is reduced when the mains adapter is connected, in order to protect the rechargeable battery from damage. Note that the charge time is also significantly increased by this.

Holding device:
If the lamp is to be fastened with a holding device, ensure that the holding device is firmly/properly fastened in place in order to avoid possible damage due to the lamp falling.

TECHNICAL DATA FOR LAMP

Article no.:	1600-0346
Illuminant:	10W COB LED
Input voltage:	5.0V DC
Input current:	1.0A
Rechargeable battery:	Li-ion rechargeable battery pack 3.7V | 4000mAh | 14.80Wh
Luminous flux:	100%: 1.100lm | 50%: 550lm
Battery life:	100%: 2h 15min | 50%: 4h 30min
Charge time:	6.0h
LED colour temperature:	6000k
Colour rendering index:	CRI Ra > 80
Site floodlight protection class:	IP65 (only with closed housing)
Protection class:	III
Housing material:	Aluminium + ABS plastic + PC
Storage temperature:	-20C° to 60°C
Operating temperature:	-10C° to 40°C
Charging temperature:	0C° to 40°C
Weight of light incl. rechargeable battery:	340g
Dimensions of light:	90 x 61 x 87mm
Installation height range:	0m - max. 2.99m

CE The product complies with the requirements from the EU directives.

Subject to technical changes. We assume no liability for printing errors.

TRADUCTION FRANÇAISE DU MODE D'EMPLOI ORIGINAL

SOMMAIRE

SOMMAIRE	PAGE
Explication des symboles	15
Utilisation conforme aux prescriptions	16
Consignes de sécurité	17
Entretien et maintenance	19
Remarque concernant l'environnement	élimination	19
Exclusions de responsabilité	19
Garantie	19
Étendue de la livraison	19
Description du produit	19
Mise en service	20
Processus de chargement	20
Affichage LED	20
Allumage et chargement simultanés	20
Autres caractéristiques	20
Caractéristiques techniques	21

Déballez toutes les pièces et contrôlez leur intégralité et la présence éventuelle de dommages. Ne pas mettre en service un produit endommagé. Si vous constatez des dommages sur le produit, contactez votre revendeur.

Ce mode d'emploi contient des informations importantes sur l'utilisation et la mise en service de ce produit, ci-après appelé lampe ou produit.
Avant la première utilisation de votre lampe, lisez attentivement ce mode d'emploi et respectez les consignes.
Conservez ce mode d'emploi en vue d'une utilisation ultérieure ou pour le prochain propriétaire du produit.
Des dommages peuvent être causés sur le produit et des risques (blessures) peuvent apparaître pour l'utilisateur et d'autres personnes en cas de non-respect du mode d'emploi et des consignes de sécurité.

Le mode d'emploi se réfère aux normes et règlementations en vigueur dans l'Union européenne. Respectez à ce propos également les législations et directives spécifiques à l'étranger.

EXPLICATION DES SYMBOLES

Veuillez respecter les symboles et mots de signalisation suivants qui sont utilisés dans le mode d'emploi, sur le produit et sur l'emballage.

ⓘ **= Information :** Informations utiles supplémentaires sur le produit

✓ **= Remarque :** Avertit contre des dommages possibles de tout type

⚠ **= Avertissement :** Attention – danger ! Peut entraîner des blessures graves, voire la mort

Classe de protection II

Classe de protection III

Utilisation uniquement à l'intérieur

Conforme aux directives européennes

Ne pas regarder directement la source de lumière

Déchets électroniques (directive WEEE)

Respectez le mode d'emploi !

Espace minimal avec les objets illuminés

Classe d'efficacité énergétique 6

UTILISATION CONFORME AUX PRESCRIPTIONS

Le produit sert de source lumineuse mobile pour des environnements de travail, espaces extérieurs ouverts, etc. et n'est pas conçu pour d'autres applications. Le produit peut être installé, accroché ou porté sur la poignée (le cas échéant). Le produit est uniquement conçu pour une utilisation domestique privée et non pour un usage commercial. Ne convient pas à l'éclairage ambiant.

- Les indications concernant la lampe et l'alimentation ainsi que la tension de réseau sur la prise doivent correspondre à la plaque signalétique
- En cas de dommages sur le boîtier, le connecteur, le câble ou le bloc d'alimentation, ne pas mettre en marche le produit. Adressez-vous au magasin autorisé ou à l'adresse de service du fabricant
- Veillez à ce que le câble de raccordement ne soit pas tendu ou en contact avec des objets acérés, des produits chimiques ou des solvants
- Ne pas ouvrir ou modifier le produit ! Les travaux de réparation ne doivent être effectués que par le fabricant ou par un technicien de service chargé de ce travail par le fabricant ou par une personne qualifiée de manière similaire
- Tenez les enfants éloignés du produit et de l'emballage. Le produit n'est pas un jouet. Les enfants devraient être surveillés afin de s'assurer qu'ils ne jouent pas avec le produit
- La source lumineuse à LED n'est pas remplaçable ; à la fin de la durée de vie de la LED, il faut remplacer la lampe complète
- Le couvercle de la LED ne peut pas être remplacé. Si le couvercle est endommagé, le produit doit être éliminé.
- Tous les objets éclairés doivent être à une distance d'au moins 10 cm de la lampe
- La lampe doit uniquement être utilisée conformément aux prescriptions
- Ne jamais exposer le produit à des sollicitations extrêmes (chaleur / froid extrême)
- Ne pas jouer avec le produit - le conserver hors de portée des enfants
- Veillez toujours à ce que le produit reste sec
- Ne pas jeter ou laisser tomber
- N'utiliser que dans l'état d'origine
- Ne pas utiliser dans l'emballage
- Éteindre après l'utilisation

⚠ CONSIGNES DE SÉCURITÉ

Évitez les lésions oculaires – Ne regarder jamais directement dans le faisceau lumineux ou ne jamais éclairer des personnes dans le visage. Si cela se produit de manière prolongée, la part de lumière bleue peut causer un risque pour la rétine. Si un faisceau lumineux rencontre les yeux, fermez les yeux et tournez la tête pour éviter le faisceau lumineux.
Cette lampe dépasse les conditions d'une utilisation sans risque. Lors de l'utilisation, le risque dépend de la manipulation de la lampe par l'utilisateur.

- Ce produit n'est pas conçu pour une utilisation par des personnes (y compris par des enfants) avec des capacités corporelles, sensorielles ou intellectuelles limitées ou avec une absence d'expérience et de connaissances concernant la manipulation de ce produit. Ces personnes doivent être préalablement instruites par une personne de surveillance responsable de leur sécurité ou doivent être surveillées pendant l'utilisation du produit
- La lampe ne doit pas être posée sur le côté de la source lumineuse ou tomber de ce côté. Il existe autrement un risque

d'incendie. Pour éviter un basculement, la lampe ne doit être utilisée que de manière conforme aux prescriptions

- Ne pas couvrir le produit - risque d'incendie

⚠ **Attention :**

- Le produit contient un bloc d'accu non remplaçable
- Ne chargez le produit que dans des pièces fermées, au sec et vastes, à l'abri de matériaux et de liquides inflammables. Le non-respect peut entraîner des brûlures et des incendies.
- Ne jamais ouvrir, écraser, chauffer ou enflammer une batterie. Ne jetez pas le produit au feu
- Ne pas utiliser le produit dans un environnement à risque d'explosion et sous la pluie et ne pas l'exposer à une chaleur excessive
- Ne pas utiliser le produit s'il paraît endommagé
- Ne jamais plonger le produit dans l'eau ou dans un autre liquide. Ne jamais toucher un appareil raccordé au réseau électrique si l'appareil est tombé dans l'eau. Dans ce cas, toujours débrancher la fiche secteur.

Le non-respect des consignes de sécurité peut causer des dommages sur l'ap-

pareil ou entraîner des blessures graves !

ⓘ ENTRETIEN ET MAINTENANCE

- N'effectuer les travaux de nettoyage qu'avec la fiche secteur débranchée / la tension d'alimentation coupée
- N'effectuer les travaux de nettoyage qu'avec un chiffon légèrement humide, puis bien essuyer pour sécher
- N'utilisez en aucun cas de produit abrasif ou solvant pour le nettoyage.
- Ne jamais plonger le produit dans l'eau ou dans un autre liquide.
- Veiller à ce qu'aucun liquide ne pénètre dans le boîtier.
- Ne pas utiliser de brosse ou d'objet acéré pour le nettoyage.

ⓘ REMARQUE CONCERNANT L'ENVIRONNEMENT | ÉLIMINATION

Ne jetez en aucun cas le produit avec les déchets ménagers normaux. Éliminez le produit par le biais d'une entreprise de traitement certifiée ou de votre déchetterie communale. Respectez les prescriptions actuellement en vigueur. En cas de doute, contactez votre déchetterie locale. Recyclez tous les matériaux d'emballage selon les règles de protection de l'environnement en vigueur. Les piles vides et les accus sont des déchets spéciaux et doivent être éliminés conformément aux lois nationales en vigueur ; ne pas les jeter avec les déchets ménagers.

ⓘ CLAUSE DE NON-RESPONSABILITÉ

Les informations fournies dans ce mode d'emploi peuvent être modifiées sans notification préalable. Nous n'endossons aucune responsabilité pour les dommages ou dommages conséquents directs, indirects, accidentels ou autre causés par la manipulation inappropriée ou par le non-respect des informations fournies dans ce mode d'emploi. En cas d'usage incorrect de la lampe, nous n'endossons aucune responsabilité et n'accordons aucun droit de garantie.

ⓘ GARANTIE

Vous trouverez nos conditions de garantie en ligne à l'adresse www.ansmann.de. Aucune garantie n'est accordée en cas de dommages sur l'appareil causés par le non-respect du mode d'emploi. Cela n'affecte pas votre droit légal à la garantie.

ÉTENDUE DE LA LIVRAISON

1. Projecteur à accu à LED
2. Câble de chargement micro USB
3. Instructions d'utilisation

DESCRIPTION DU PRODUIT

1 LED COB
2 Bouton de marche / arrêt
3 Affichage LED

4 Douille de chargement micro USB
5 Bouton de déverrouillage
6 Articulation rotative 360°
7 Aimants
8 Crochet

MISE EN SERVICE

L'interrupteur se trouve sur le haut du boîtier.
1x appui : 50%
2x appui : 100%
3x appui : éteint

PROCESSUS DE CHARGEMENT

Charger entièrement la lampe avant la première utilisation. En cas d'entreposage pendant une longue période, charger le projecteur au moins 1x par an afin d'éviter la décharge profonde du bloc d'accu.
Pour cela, retirer le capuchon de la prise de chargement et brancher le connecteur de chargement. Puis, brancher le bloc d'alimentation dans la prise.
Veiller à ce que le projecteur à accu à LED ne repose pas avec le côté émetteur de lumière vers le bas.
Ne recharger la lampe qu'à l'état éteint.

ⓘ État de chargement :
Le processus de chargement est affiché par une LED rouge clignotante. Dès que l'accu est entièrement rechargé, la LED s'allume en vert.
Affichage de la capacité résiduelle :

Capacité 100% - 10%	> Affichage LED vert
Capacité 10% - 5%	> Affichage LED rouge
Capacité inférieure à 5%	> Affichage LED rouge clignotant (recharger immédiatement l'accu) Dans ce mode, le projecteur à accu à LED se coupe après une courte durée afin d'éviter la décharge profonde de l'accu.

Allumage et chargement simultanés :
Vous pouvez utiliser la lampe pendant le processus de chargement. Notez que lorsque le bloc d'alimentation est branché, la luminosité est réduite afin de protéger l'accu contre les dommages. Notez que le temps de charge est alors beaucoup plus long.

Dispositif de maintien :
Si la lampe doit être fixée à l'aide d'un dispositif de maintien, veiller à un maintien fixe / une bonne stabilité du dispositif de maintien afin d'éviter les éventuels dommages dus à la chute de la lampe.

ⓘ CARACTÉRISTIQUES TECHNIQUES DE LA LAMPE

N° de référence :	1600-0346
Agent lumineux :	LED COB 10W
Tension d'entrée :	5.0V DC
Intensité d'entrée :	1.0A
Accu :	bloc d'accu li-ion 3,7V | 4 000mAh | 14,80Wh
Flux lumineux :	100% : 1.100lm | 50%: 550lm
Autonomie :	100% : 2h 15min | 50%: 4h 30min
Temps de charge :	6,0h
Température de couleur de LED :	6000k
Indice de rendu de couleur :	CRI Ra > 80
Indice de protection projecteur de chantier :	IP65 (uniquement avec boîtier fermé)
Classe de protection :	III
Matériau du boîtier :	aluminium + plastique ABS + PC
Température d'entreposage :	-20°C à 60°C
Température de service :	-10C° à 40°C
Température de chargement :	0°C à 40°C
Poids de la lampe avec accu :	340g
Dimensions de la lampe :	90 x 61 x 87mm
Plage de hauteur de montage :	0m - max. 2,99m

CE Le produit est conforme aux exigences des directives européennes.

Sous réserve de modifications techniques. Nous n'endossons aucune responsabilité pour les erreurs d'impression.

INSTRUCCIONES DE SERVICIO ORIGINALES

ÍNDICE DE CONTENIDOS PÁGINA

Explicación de señales	22
Uso prescrito	23
Indicaciones relativas a la seguridad	24
Mantenimiento y cuidados	25
Indicación relativa al medio ambiente	eliminación	26
Exclusión de responsabilidad	26
Indicación relativa a la garantía	26
Volumen de suministro	26
Descripción del producto	26
Puesta en servicio	27
Carga	27
Señalización LED	27
Iluminar y recargar simultáneamente	27
Demás características	27
Datos técnicos	27

Desembale todas las piezas, compruebe su integridad y que no estén dañadas. No ponga en servicio ningún producto dañado. En caso de constatar daños en el producto, sírvase ponerse en contacto con su comerciante.

Estas instrucciones de servicio contienen informaciones importantes relativas al empleo y al servicio de este producto que, en adelante, se denominará simplemente "lámpara" o "producto".
Antes del primer empleo de su lámpara lea a fondo estas instrucciones de servicio y actúe en consecuencia.
Conserve estas instrucciones de servicio para usos posteriores o para el siguiente propietario.
En caso de no observarse las instrucciones de servicio y las indicaciones de seguridad podrían darse daños en el producto y correrse peligros (heridas) que afectarían al usuario y otras personas.

Las instrucciones de servicio son relativas a las normas y reglas vigentes en la Unión Europea. A este respecto sírvase observar las leyes y directivas específicas de los países extranjeros.

EXPLICACIÓN DE LAS SEÑALES

Por favor, observe las siguientes señales y palabras que se emplearán en las instrucciones de servicio, en el producto y en su embalaje.

ⓘ = **información:** útiles informaciones adicionales sobre el producto

✓ = **Indicación:** esta indicación advierte de posibles daños de todo tipo

⚠ = **Aviso:** ¡Atencíón, peligro! Puede tener como consecuencia heridas graves o la muerte

Clase de protección II

Clase de protección III

Empleo solo en interiores

Conforme a las directivas de la UE

No mirar a las fuentes de luz

Chatarra eléctrica (directiva RAEE)

¡Observe las instrucciones de servicio!

Distancia mínima a los objetos iluminados

Clase de eficiencia energética 6

USO PRESCRITO

El producto se ha concebido como fuente de luz móvil para entornos de trabajo, superficies libre, etc. y no está destinado a otras aplicaciones. El producto puede colocarse de pie, engancharse o llevarse por el asa (si cuenta con ella). El producto se ha concebido exclusivamente para el uso privado en el hogar, no para el uso comercial. No es apropiado para iluminar estancias en el hogar.

- Las indicaciones relativas a la lámpara, el bloque de alimentación así como la tensión de red de la toma de corriente deben coincidir con lo indicado en la placa de tipo
- En caso de daños de la carcasa, el conector, el cable o el bloque de alimentación, no ponga en funcionamiento el producto. Póngase en contacto con un comercio especializado autorizado o diríjase a la dirección de servicio del fabricante
- Asegúrese de que el cable de conexión no esté tenso ni en contacto con objetos agudos, productos químicos o disolventes
- ¡No abrir ni modificar el dispositivo! Las reparaciones solo deben ser llevadas a cabo por el fabricante o por un técnico de servicio por él encargado o por una persona cualificada de modo semejante
- Mantenga a los niños alejados del producto y de su embalaje. El producto no es un juguete. Los niños deben estar vigilados para garantizarse que no jueguen con el producto.
- La bombilla LED no es substituible; cuando concluya la vida útil del LED, deberá substituirse la lámpara completa
- La cobertura del LED no es substituible. Si se daña la cobertura, debe desecharse el producto.
- ¡Todos los objetos iluminados deben encontrarse mínimamente a 10 cm de la lámpara!
- La lámpara solamente debe emplearse para el uso prescrito
- El producto no debe someterse nunca a esfuerzos extremos (calor y frío extremos)
- El producto no es apropiado para jugar; manténgalo fuera del alcance de los niños
- Mantenga el producto siempre seco
- No arrojar ni dejar que se caiga
- Emplear solo en estado original
- No emplear en su envase
- Desconectar tras el uso

⚠ INSTRUCCIONES DE SEGURIDAD

Evitar las heridas de los ojos; no mirar directamente en el haz de luz ni alumbrar el rostro de otras personas. Si esto sucediera prolongadamente, podría ponerse en peligro la retina por causa de la porción de luz azul. Caso que un haz de luz incida en los ojos, deben cerrarse los ojos y apartarse la cabeza del haz de luz. Esta lámpara sobrepasa las condiciones para el empleo sin riesgos. El riesgo en el uso depende del modo en que el usuario maneje la linterna.

- Este producto no está destinado a ser utilizado por personas (incluidos niños) con facultades físicas, sensoriales o mentales disminuidas o que carezcan de experiencia y conocimientos sobre el manejo de este producto. Estas personas deben haber sido instruidas primero por una persona supervisora y que sea responsable de su seguridad o las supervise durante el manejo del producto
- La lámpara no debe colocarse por el lado de la fuente de luz o caer por este lado. A este respecto existe el peligro de incendio. Para evitar un vuelque, la lámpara solo debe emplearse según el uso prescrito

- No cubra el producto; peligro de incendio

⚠ **Atención:**

- El producto contiene un conjunto de pilas o acumuladores no substituible
- El producto solamente debe cargarse en estancias cerradas, secas, amplias y alejadas de materiales inflamables y líquidos. La no observación puede tener como consecuencia quemaduras e incendios.
- El acumulador nunca debe abrirse, aplastarse, calentarse o quemarse. ¡No arroje el producto al fuego!
- No emplear el producto en un entorno susceptible de explosiones ni bajo la lluvia ni exponerlo a un calor excesivo
- No emplear el producto si aparenta encontrarse dañado
- No sumergir el producto en agua o demás líquidos. No tocar el dispositivo conectado a la red de corriente si éste cayera al agua. En semejante caso, retire el enchufe inmediatamente.

¡No respetar las instrucciones de seguridad puede producir daños en el dispositivo o lesiones peligrosas en las personas!

ⓘ **MANTENIMIENTO Y CUIDADOS**

- Los trabajos de limpieza solamente deben llevarse a cabo con el enchufe retirado e interrumpiendo el suministro de tensión
- Los trabajos de limpieza solo deben realizarse con un paño ligeramente humedecido; seguidamente secar bien frotando.

- Para la limpieza no se sirva en ningún caso de abrasivos o disolventes.
- No sumergir el producto en agua o demás líquidos.
- Observar que no debe penetrar ningún líquido en la carcasa.
- No emplear para la limpieza ningún cepillo duro ni objeto agudo alguno.

ⓘ INDICACIÓN RELATIVA AL MEDIO AMBIENTE | ELIMINACIÓN

No tire el dispositivo a la basura doméstica bajo ninguna circunstancia. Elimine el dispositivo por medio de una empresa de eliminación de residuos autorizada o a través de su empresa municipal de residuos. Respete las normas actualmente vigentes. En caso de duda, póngase en contacto con su centro de eliminación de residuos. Deseche todos los materiales de embalaje de forma respetuosa con el medio ambiente. Las pilas y los acumuladores usados son desechos especiales que deben eliminarse según la legislación nacional; no deben eliminarse con la basura doméstica.

ⓘ EXCLUSIONES DE RESPONSABILIDAD

Las informaciones contenidas en este manual de instrucciones se pueden modificar sin aviso previo. No aceptamos ninguna responsabilidad por los daños directos, indirectos, casuales o de otro tipo ni por los daños resultantes que se originen por una manipulación inapropiada o por no tener en cuenta las informaciones contenidas en estas instrucciones de uso. En el caso de usar erróneamente la lámpara, no nos responsabilizamos de ningún modo ni aceptamos reivindicaciones en concepto de garantía.

ⓘ INDICACIONES SOBRE LA GARANTÍA

Nuestras disposiciones de garantía se pueden consultar en línea en www.ansmann.de. En caso de daños en el dispositivo que se originen por no respetar las instrucciones de uso no se podrá hacer efectiva ninguna garantía. Su derecho legal a garantía no queda por ello afectado.

VOLUMEN DE SUMINISTRO

1. Reflector LED con acumulador
2. Cable de carga micro USB
3. Instrucciones de servicio

DESCRIPCIÓN DEL PRODUCTO

1 LED COB
2 Pulsador de conex./desc.
3 Señalización LED
4 Toma para la carga USB micro
5 Tecla de desbloqueo
6 Articulación con giro de 360°
7 Imanes
8 Gancho

PUESTA EN SERVICIO

El interruptor se encuentra en la cara superior de la carcasa
Pulsar una vez: 50%
Pulsar dos veces: 100%
Pulsar 3 veces: desc.

PROCESO DE CARGA

Antes del primer empleo, cargue completamente la lámpara. Si se guarda el producto durante un espacio prolongado de tiempo, recargar al menos una vez al año a fin de evitar la descarga extrema del conjunto de acumuladores.
A este respecto se retira la tapa de cierre protección de la toma y se inserta la clavija para la carga. Después ha de enchufarse el bloque de alimentación en la toma de corriente. Observar que el reflector LED con acumulador no se encuentre con la parte que emite la luz hacia abajo.
Cargar el reflector solo estando desconectado.

ⓘ Estado de carga:
El proceso de carga se muestra por medio de un LED rojo parpadeante. En cuanto se ha cargado totalmente el acumulador, el LED se ilumina con luz verde.
Señalización de la capacidad restante:
Capacidad al 100% - 10% > señalización LED verde
Capacidad al 10% - 5% > señalización LED roja
Capacidad inferior al 5% > señalización LED roja parpdeante (recargar el acumulador inmediatamente)
El reflector LED se desconecta tras encontrarse brevemente en este modo a fin de evitar la descarga extrema del acumulador.

Iluminar y recargar simultáneamente:
El reflector puede emplearse durante la carga. Por favor, observe que estando conectado el bloque de alimentación se reduce la luminosidad a fin de proteger de daños al acumulador. Por favor, observe que la duración de la recarga se prolonga en este caso.

Dispositivo de sujeción:
En el caso de que la lámpara se sujete con un dispositivo de sujeción debe observarse que la sujeción esté bien firme a fin de evitar posibles daños por causa de una precipitación.

ⓘ DATOS TÉCNICOS DE LA LÁMPARA

Artículo núm.:	1600-0346
Lámpara:	10W LEDs COB
Tensión de entrada:	5.0V DC
Corriente de entrada:	1.0A

Acumulador:	Conjunto de pilas de iones de litio de 3.7V | 4.000mAh | 14.80Wh
Flujo luminoso:	100%: 1.100lm | 50%: 550lm
Duración de la iluminación:	100%: 2h 15 min. | 50%: 4h 30 min.
Duración de carga:	6.0h
Temperatura cromática del LED:	6000k
Índice de reproducción del color:	CRI Ra > 80
Tipo de protección del reflector para obras:	IP65 (solo con la carcasa cerrada)
Clase de protección:	III
Material de la carcasa	Aluminio y material sintético ABS + PC
Temperatura de almacenamiento:	-20C°... 60°C
Temperatura de servicio:	-10C°... 40°C
Temperatura de carga:	0°C ... 40°C
Peso de la lámpara incl. acum.:	340g
Dimensiones de la lámpara:	90 x 61 x 87mm
Zona altura de montaje:	de 0m a máx. 2,99m

CE El producto observa las exigencias de las directivas de la UE .

Reservado el derecho a introducir cambios técnicos. No aceptamos ninguna responsabilidad por errores de impresión.

TRADUÇÃO DO MANUAL DE INSTRUÇÕES ORIGINAL

ÍNDICE

ÍNDICE	PÁGINA
Explicação dos símbolos	29
Utilização conforme as disposições	30
Indicações de segurança	31
Cuidado e manutenção	32
Indicações relativas ao meio ambiente | Eliminação	33
Exclusão da responsabilidade	33
Indicação sobre a garantia	33
Volume de fornecimento	33
Descrição do produto	33
Colocação em funcionamento	33
Processo de carregamento	34
Visor LED	34
Iluminação e carregamento em simultâneo	34
Outras características	34
Dados técnicos	34

Retire todas as peças da embalagem e verifique-as quanto à integridade e quanto a danos. Não coloque em funcionamento produtos com defeito. Caso detete danos no produto, contacte o seu revendedor.

Este manual de instruções contém informações importantes relativas à utilização e colocação em funcionamento deste produto, doravante apenas designado por lanterna ou produto.
Antes de utilizar a sua lanterna pela primeira vez, leia atentamente este manual de instruções e proceda em conformidade.
Guarde este manual de instruções para utilização posterior ou para o proprietário subsequente.
Em caso de inobservância deste manual de instruções e das indicações de segurança, podem ocorrer danos no produto e riscos (ferimentos) para o utilizador e outras pessoas.

O manual de instruções refere-se às normas e regras válidas da União Europeia. Para o efeito, respeitar também a legislação e diretrizes específicas de cada país.

EXPLICAÇÃO DE SÍMBOLOS

Observe os seguintes símbolos e palavras, utilizados no manual de instruções, no produto e na embalagem.

ⓘ = **Informação:** Informações adicionais úteis sobre o produto

✓ = **Indicação:** Esta indicação adverte para possíveis danos de qualquer tipo

⚠ = **Atenção:** Cuidado – Perigo! Pode causar ferimentos graves ou morte

Classe de proteção II

Classe de proteção III

Utilização apenas em espaços interiores

Conformidade com as diretivas UE

Não olhar diretamente para a fonte de luz

Resíduos eletrónicos (diretiva REEE)

Observar o manual de instruções!

Distância mínima aos objetos iluminados

Classe de eficiência energética 6

UTILIZAÇÃO CORRETA

O produto serve de fonte de luz móvel para ambientes de trabalho, superfícies livres, etc., e não se destina a outras aplicações. O produto pode ser montado, suspenso ou transportado pela pega (quando existente). O produto destina-se exclusivamente ao uso privado em ambientes domésticos e não se destina à utilização comercial. Não se destina à iluminação de divisões no âmbito doméstico.

- Indicações relativas à lanterna, fonte de alimentação, assim como tensão de rede na tomada devem coincidir com a placa de características.
- Em caso de danos na caixa, fichas, cabos ou fonte de alimentação não colocar o produto em funcionamento. Dirija-se ao comerciante autorizado ou ao fabricante através do endereço de assistência técnica
- Preste atenção para que o cabo de ligação não esteja tensionado ou em contacto com objetos afiados, produtos químicos ou solventes
- Não abrir nem modificar o produto! Os trabalhos de reparação podem apenas ser realizados pelo fabricante ou por um técnico de serviços encarregue por ele ou por uma pessoa igualmente qualificada
- Mantenha as crianças afastadas do produto e da embalagem. O produto não é um brinquedo. As crianças devem ser supervisionadas para garantir que não brincam com o produto
- A fonte de luz LED não é substituível. Quando terminar a sua vida útil, é necessário substituir toda a lanterna
- A cobertura do LED não é substituível. Em caso de danos na cobertura, o produto deverá ser eliminado.
- Todos os objetos iluminados devem estar afastados pelo menos 10 cm da lanterna
- A lanterna apenas pode ser utilizada em condições de utilização adequadas
- Nunca sujeitar o produto a sobrecargas extremas (calor/frio extremo)
- O produto não é um brinquedo - conservar fora do alcance das crianças
- Mantenha o produto sempre seco
- Não atirar ou deixar cair
- Utilizar apenas no estado original
- Não utilizar dentro da embalagem
- Desligar após a utilização

⚠ INDICAÇÕES DE SEGURANÇA

Evitar lesões oculares - Nunca olhe diretamente para o feixe de luz nem direcione a luz para o rosto de outras pessoas. Se tal ocorrer durante muito tempo, a percentagem de luz azul pode causar perigo para a retina. Caso um feixe de luz incida nos olhos, estes devem ser fechados e a cabeça afastada do feixe de luz.
Esta lanterna excede as condições de utilização sem risco. O risco na utilização depende do modo como o utilizador lida com a lanterna.

- Este produto não se destina à utilização por pessoas (incluindo crianças) que apresentem capacidades físicas, sensoriais ou mentais diminuídas ou não possuam experiência e conhecimento relativamente ao manuseamento deste produto. Tais pessoas devem ser, em primeiro lugar, instruídas por um supervisor responsável pela sua segurança ou supervisionadas durante a operação do produto
- A lanterna não pode ser colocada no lado da fonte de iluminação ou cair nesse lado. Aqui existe perigo de incêndio. Para evitar uma queda, a lanterna apenas pode ser utilizada em condições de utilização adequadas

- Não cobrir o produto - Perigo de incêndio

⚠ **Atenção:**

- O produto contem uma bateria não substituível.
- O produto pode apenas ser carregado apenas em espaços fechados, secos e amplos, afastado de materiais e líquidos combustíveis. A inobservância pode causar queimaduras e incêndio.
- Nunca abrir, esmagar, aquecer ou incendiar uma bateria. Não atire o produto para o fogo
- Não utilizar o produto em ambiente potencialmente explosivo e à chuva e não expor a calor excessivo
- Não utilizar o produto caso este aparente estar danificado
- Nunca imergir o produto em água ou outros líquidos. Nunca tocar num aparelho ligado à corrente elétrica, caso este tenha caído na água. Nesse caso desligar de imediato a ficha de rede.

A inobservância das indicações de segurança pode causar danos no aparelho ou conduzir a ferimentos graves em pessoas!

ⓘ **CUIDADO E MANUTENÇÃO**

- Trabalhos de limpeza apenas com a ficha de alimentação / alimentação de tensão desligada
- Efetuar trabalhos de limpeza apenas com um pano ligeiramente húmido. Em seguida, secar bem com um pano seco
- Não utilize, em caso algum, produtos abrasivos ou solventes para a limpeza.
- Nunca imergir o produto em água ou outros líquidos.

- Garantir que não entra qualquer líquido na caixa.
- Não utilizar escovas duras ou objetos afiados para a limpeza.

ⓘ INDICAÇÕES RELATIVAS AO MEIO AMBIENTE | ELIMINAÇÃO

Nunca elimine o produto junto com o lixo doméstico. Elimine o produto através de uma empresa de eliminação de resíduos autorizada ou de sistemas públicos de eliminação. Observe as normas em vigor. Em caso de dúvida, contacte a empresa responsável pela eliminação de resíduos. Encaminhe todos os materiais da embalagem para eliminação ambientalmente correta. Pilhas e baterias usadas são lixo especial e devem ser eliminadas de acordo com a legislação nacional, não podem ser eliminadas junto com o lixo doméstico.

ⓘ EXCLUSÃO DA RESPONSABILIDADE

As informações das presentes instruções de operação podem ser alteradas sem aviso prévio. Não assumimos qualquer responsabilidade por danos diretos, indiretos, acidentais ou outros ou por danos subsequentes decorrentes do manuseamento incorreto ou da inobservância das informações contidas no presente manual de instruções. Em caso de utilização errada da lanterna, não assumimos qualquer responsabilidade e não garantimos qualquer prestação de garantia.

ⓘ INDICAÇÃO RELATIVA À GARANTIA

Os nossos regulamentos da garantia podem ser consultados em www.ansmann.de. A garantia exclui danos no aparelho decorrentes da inobservância das instruções de operação. Os seus direitos legais relativos à reivindicação de garantia não são afetados.

VOLUME DE FORNECIMENTO

1. Projetor LED sem fios
2. Cabo de carregamento Micro USB
3. Instruções de operação

DESCRIÇÃO DO PRODUTO

1 LED COB
2 Botão de ligar/desligar
3 Visor LED
4 Tomada de carga micro-USB
5 Botão de desbloqueio
6 Articulação 360°
7 Ímanes
8 Gancho

COLOCAÇÃO EM FUNCIONAMENTO

O interruptor encontra-se no lado superior da caixa.
Premir 1x: 50%

Premir 2x: 100%
Pressionar 3 x: desligar

PROCESSO DE CARREGAMENTO

Carregar completamente a lanterna antes da primeira utilização. Em caso de armazenamento durante um período mais longos, carregar no mínimo 1x por ano para evitar a descarga total da bateria.
Para isso, retirar a tampa de fecho da tomada de carregamento e inserir a ficha de carga. De seguida, encaixar a fonte de alimentação na tomada. Ter em atenção que o projetor LED sem fios não fique com o lado emissor de luz virado para baixo.
A lanterna só pode ser carregada quando está desligada.

ⓘ Estado de carga:
O processo de carregamento é indicado através de um LED vermelho a piscar.
Assim que a bateria estiver completamente carregada, o LED acende a verde.
Indicador da capacidade residual:
Capacidade 100% - 10% > indicador LED verde
Capacidade 10% - 5% > indicador LED vermelho
Capacidade inferior a 5% > indicador LED vermelho a piscar (carregar imediatamente a bateria)
O projetor LED sem fios desliga-se neste modo pouco tempo depois para evitar uma descarga total da bateria.

Iluminação e carregamento em simultâneo:
A lanterna pode ser operada durante o processo de carregamento. Em caso de fonte de alimentação ligada, assegure que a luminosidade de que a potência de luminosidade é reduzida para proteger a bateria contra danos. Ter em atenção que o tempo de carregamento aumenta consideravelmente.

Mecanismo de suporte:
Caso a lanterna seja fixa com um mecanismo de suporte deve ser assegurado um suporte firme / bom apoio do mesmo para evitar possíveis danos devido a queda da lanterna.

ⓘ DADOS TÉCNICOS DA LANTERNA

Número de artigo:	1600-0346
Lâmpada:	LED COB 10W
Tensão de entrada:	5.0V CC
Corrente de entrada:	1.0A
Bateria:	Bateria de iões de lítio 3.7V | 4.000mAh | 14.80Wh

Fluxo luminoso:	100%: 1.100lm | 50%: 550lm
Duração de iluminação:	100%: 2h 15min | 50%: 4h 30min
Tempo de carga:	6.0h
Temperatura da cor do LED:	6000k
Índice de reprodução de cor:	CRI Ra > 80
Classe de proteção do refletor de construção:	IP65 (apenas com a caixa fechada)
Classe de proteção:	III
Material da caixa:	Alumínio + Plástico ABS + PC
Temperatura de armazenamento:	-20C°... 60°C
Temperatura de funcionamento:	-10C°... 40°C
Temperatura de carregamento:	0°C... 40°C
Peso da lanterna incl. bateria:	340g
Dimensões da lanterna:	90 x 61 x 87mm
Faixa da altura de montagem:	0m - máx. 2,99m

CE O produto cumpre os requisitos das diretivas UE .

Sujeito a alterações técnicas. Não nos responsabilizamos por erros de impressão.

ÖVERSÄTTNING AV ORIGINALBRUKSANVISNINGEN

INNEHÅLLSFÖRTECKNING

	SIDA
Symbolförklaring	36
Avsedd användning	37
Säkerhetsanvisningar	37
Skötsel och underhåll	39
Miljöinformation	Avfallshantering	39
Ansvarsfriskrivning	39
Garantiinformation	40
Leveransomfattning	40
Produktbeskrivning	40
Idrifttagning	40
Laddning	40
LED-indikator	40
Samtidig belysning och laddning	41
Ytterligare egenskaper	41
Tekniska specifikationer	41

Packa upp alla delar och kontrollera att inget saknas eller är skadat. Använd inte skadade produkter. Kontakta återförsäljaren om produkten är skadad.

Den här bruksanvisningen innehåller viktig information om användning och driftsättning av produkten, nedan kallad lampa eller produkt.
Läs noggrant igenom den här bruksanvisningen innan du börjar använda lampan och följ alla anvisningar.
Spara bruksanvisningen för senare användning eller för efterföljande innehavare.
Om bruksanvisningen och säkerhetsanvisningarna inte beaktas kan det leda till skador på produkten och risker (skador) för användaren och personer i närheten.

Bruksanvisningen baseras på tillämpliga standarder och regler i EU. Beakta även landspecifika lagar och föreskrifter.

SYMBOLFÖRKLARING

Beakta följande symboler och signalord som finns i bruksanvisningen, på produkten och på förpackningen.

ⓘ = **Information:** Nyttig extrainformation om produkten

✓ = **Obs:** Denna anvisning varnar för alla typer av potentiella skador

⚠ = **Varning:** Se upp – Fara! Om denna anvisning inte beaktas kan detta leda till svåra personskador eller dödsfall

Skyddsklass II

Skyddsklass III

Endast för användning inomhus

Överensstämmer med relevanta EU-direktiv

Titta inte in i ljuskällan

Elektriskt och elektroniskt avfall (WEEE-direktiv)

Beakta bruksanvisningen!

Minsta avstånd till upplysta föremål

Energieffektivitetsklass 6

AVSEDD ANVÄNDNING

Produkten används som mobil ljuskälla i arbetsmiljöer, fria ytor eller liknande och är inte avsedd för andra ändamål. Produkten kan stå, hänga eller bäras från handtaget (om tillämpligt). Produkten är endast avsedd för privat bruk i hushållet och är inte avsedd för kommersiellt bruk. Lämpar sig inte som rumsbelysning i hemmet.

- Lampans och nätdelens specifikationer samt nätspänningen på uttaget måste stämma överens med typskylten.
- Vid skador på huset, kontakten, kabeln eller nätdelen får produkten inte tas i drift. Kontakta auktoriserad återförsäljare eller tillverkarens serviceställe.
- Se till att anslutningsledningen inte är spänd eller kommer i kontakt med vassa föremål, kemikalier eller lösningsmedel.
- Öppna och modifiera inte produkten! Reparationsarbeten får endast utföras av tillverkaren eller av auktoriserad servicetekniker eller en person med jämförbar kvalifikation.
- Håll barn borta från produkten och förpackningen. Produkten är ingen leksak. Håll barn under uppsikt så att de inte leker med produkten.
- LED-ljuskällan kan inte bytas. När LED-ljuskällan är uttjänt måste hela lampan bytas.
- LED-kåpan kan inte bytas. Om skyddet är skadat måste produkten bortskaffas.
- Alla belysta föremål måste finnas på minst 10 cm avstånd från lampan.
- Lampan får endast användas för avsedda ändamål.
- Överbelasta aldrig produkten (extrem värme/kyla).
- Produkten är ingen leksak - förvara den utom räckhåll för barn
- Produkten måste hållas torr
- Kasta inte lampan och låt den inte falla
- Använd endast lampan i originalskick
- Använd inte lampan när den ligger i förpackningen
- Stäng av lampan efter bruk

⚠ SÄKERHETSANVISNINGAR

Undvik ögonskador – titta aldrig i ljusstrålen och lys aldrig andra personer i ansiktet. Om detta sker under längre tid

kan andelen blått ljus skada näthinnan. Om ljusstrålen kommer in i ögat, ska du stänga ögonen och vända bort huvudet från ljusstrålen.
Denna lampa överskrider villkoren för riskfri användning. Risken vid användning beror på hur användaren hanterar lampan.

- Denna produkt är inte avsedd för användning av personer (inklusive barn) som har begränsade kroppsförmågor, sensoriska eller mentala förmågor eller inte har erfarenhet och kunskap gällande hantering av denna produkt. Sådana personer måste först informeras av den tillsynsperson som har ansvaret för säkerhet och bevakas vid hantering av produkten!
- Lampan får inte läggas på sidan med ljuskällan eller välta på denna sida. I annat fall finns det risk för brand. För att förhindra att lampan välter ska den endast användas ändamålsenligt.
- Täck inte över produkten - brandfara

⚠ **Obs:**

- Produkten innehåller ett batteripaket som inte kan ersättas.
- Ladda endast produkten i stängda, torra och stora utrymmen, borta från brännbart material och vätskor. Om detta inte följs, kan brännskador och bränder uppstå.

- Öppna inte, kläm inte, värm inte upp eller kasta inte ett batteri i eld. Kasta inte produkten i eld
- Använd inte produkten i omgivningar med explosionsrisk och när det regnar samt utsätt den inte för hetta.
- Använd inte produkten om den verkar vara skadad
- Sänk aldrig ned produkten i vatten eller andra vätskor. Ta aldrig tag i en enhet som är ansluten till elnätet när enheten har fallit ned i vatten. Dra genast ur kontakten i detta fall.

Om du inte följer säkerhetsanvisningarna kan det leda till skador på produkten eller till allvarliga personskador!

ⓘ SKÖTSEL OCH UNDERHÅLL

- Rengöringsarbeten får endast utföras när nätkontakten dragits ur/spänningsförsörjningen kopplats från
- Rengör lampan endast med en lätt fuktad trasa och torka sedan av noggrant
- Skur- eller lösningsmedel får inte användas.
- Sänk aldrig ned produkten i vatten eller andra vätskor.
- Se till att vätskor inte tränger in i höljet.
- Använd inte hårda borstar eller vassa föremål för att rengöra produkten.

ⓘ MILJÖINFORMATION | AVFALLSHANTERING

Avfallshantera inte produkten med vanligt hushållsavfall. Avfallshantera produkten på en godkänd återvinningscentral eller via en återvinningscentral i din kommun. Beakta gällande föreskrifter. Kontakta din återvinningscentral om du är tveksam. Avfallshantera allt förpackningsmaterial på ett miljövänligt sätt. Förbrukade batterier och laddningsbara batterier är specialavfall och måste avfallshanteras enligt nationell lagstiftning, samt får inte avfallshanteras med vanligt hushållsavfall.

ⓘ ANSVARSFRISKRIVNING

Informationen i denna bruksanvisning kan ändras utan föregående meddelande. Vi ansvarar inte för direkta, indirekta, tillfälliga eller övriga skador eller

följdskador som uppstår till följd av felaktig hantering eller underlåtenhet att beakta informationen i denna bruksanvisning. Vid felaktig användning av lampan har vi inget ansvar och tillhandahåller inga garantier eller garantianspråk.

ⓘ GARANTIINFORMATION

Våra garantivillkor finns online på www.ansmann.de. Vid skador på produkten som uppstår på grund av att denna bruksanvisning inte har beaktats, upphör garantin att gälla. Ditt lagliga garantianspråk påverkas inte.

LEVERANSOMFATTNING

1. Batteridriven LED-strålkastare
2. Micro-USB-laddkabel
3. Bruksanvisning

PRODUKTBESKRIVNING

1 COB-LED
2 Strömbrytare
3 LED-indikering
4 Micro-USB-laddport
5 Upplåsningsknapp
6 Vridled 360°
7 Magneter
8 Krok

IDRIFTTAGNING

Knappen finns på husets ovansida.
1x tryck: 50%
2x tryck: 100%
3x tryck: frånslagning

LADDNING

Ladda lampan fullt före första idrifttagning. Om lampan lagras under en längre tid ska den laddas minst 1x per år så att batteripaketet inte djupurladdas.
Ta då av locket på laddporten och koppla in laddkontakten. Anslut sedan nätdelen till uttaget. Kontrollera att LED-strålkastaren inte ligger med ljuskällan vänd nedåt. Lampan får laddas endast i frånslaget skick.

ⓘ Laddstatus:
Laddningen indikeras genom att en röd lysdiod blinkar. När batteriet är fulladdat, lyser lysdioden grönt.
Restkapacitetsindikering:

kapacitet 100 % - 10%	>grön LED-indikering
kapacitet 10% - 5%	>röd LED-indikering
kapacitet under 5%	> LED-indikering blinkar rött (ladda genast batteriet) Den batteridrivna LED-strålkastaren slås från efter en liten stund i detta läge för att batteriet inte ska djupurladdas.

Samtidig belysning och laddning:
Lampan kan användas under laddning. Se till att reducera ljuseffekten när nätdelen är ansluten för att skydda batteriet för skador. Se till att laddningstiden inte överskrids mycket.

Hållare:
Om lampan ska sättas fast i en hållare ska du se till att hållaren står fast/stabilt för att förhindra möjliga skador om lampan faller ned.

TEKNISKA DATA LAMPA

Artikel-nr:	1600-0346
Ljuskälla:	10W COB-LED
Ingångsspänning:	5,0 V DC
Matarström:	1.0A
Uppladdningsbart batteri:	Li-jon-batteripaket 3,7 V | 4 000 mAh | 14,80 Wh
Ljusström:	100%: 1 100 lm | 50%: 550 lm
Lystid:	100%: 2 h 15 min | 50%: 4 h 30 min
Laddningstid:	6,0h
Färgtemperatur LED:	6000 k
Färgåtergivningsindex:	CRI Ra > 80
Skyddsklass arbetslampa:	IP65 (endast med stängt hus)
Skyddsklass:	III
Material, hus:	Aluminium + ABS-plast + PC
Lagringstemperatur:	-20 C° till 60 °C
Drifttemperatur:	-10 C° till 40 °C
Laddtemperatur:	0 °C till 40 °C
Vikt lampa inkl. batteri:	340g
Mått lampa:	90 x 61 x 87mm
Intervall monteringshöjd:	0m - max. 2,99 m

CE Produkten överensstämmer med kraven i EU direktiv.

Med förbehåll för tekniska ändringar. Med förbehåll för tryckfel.

ISTRUZIONI PER L'USO ORIGINALI

INDICE	PAGINA
Spiegazione dei simboli	42
Utilizzo conforme alla destinazione d'uso	43
Avvertenze di sicurezza	44
Pulizia e manutenzione	45
Nota ambientale | Smaltimento	46
Esclusioni di responsabilità	46
Informazioni sulla garanzia	46
Contenuto della fornitura	46
Descrizione del prodotto	46
Messa in funzione	46
Processo di ricarica	47
Indicatore LED	47
Illuminazione e ricarica simultanee	47
Ulteriori caratteristiche	47
Dati tecnici	47

Disimballare tutti i pezzi e controllare se sono al completo e integri. Non mettere in funzione i prodotti se danneggiati. Se si riscontrano danni al prodotto, contattare il rivenditore.

Le presenti istruzioni contengono importanti informazioni relativamente all'utilizzo e alla messa in funzione del seguente prodotto, denominato di seguito solo lampada e prodotto.
Prima di usare la propria lampada per la prima volta, leggere attentamente le presenti istruzioni e osservarle durante l'uso.
Conservare le presenti istruzioni per un uso futuro o per i proprietari successivi.
La mancata osservanza delle presenti istruzioni per l'uso e delle avvertenze di sicurezza può provocare danni al prodotto e pericoli (lesioni) per l'utente e altre persone.

Le istruzioni per l'uso fanno riferimento alle norme e regole in vigore nell'Unione Europea. Osservare in merito anche le leggi e le direttive specifiche del paese estero di destinazione.

SPIEGAZIONE DEI SIMBOLI

Osservare i seguenti simboli e termini utilizzati nelle istruzioni per l'uso, sul prodotto e sulla confezione.

ⓘ = **Informazione:** Utili informazioni aggiuntive sul prodotto

✓ = **Nota:** Questa nota avvisa su possibili danni di qualsiasi tipo

⚠ = **Avvertimento:** Attenzione – Pericolo! Può provocare lesioni gravi o letali

Classe di protezione II

Classe di protezione III

Utilizzare solo in ambienti interni

Conforme alle direttive europee

Non guardare la fonte di luce

Rottame elettrico (direttiva WEEE)

Osservare le istruzioni per l'uso!

Distanza minima dagli oggetti illuminati

Classe di efficienza energetica 6

IMPIEGO APPROPRIATO

Il prodotto è una fonte luminosa mobile per ambienti di lavoro, spazi liberi ecc. e non è concepito per scopi diversi. Il prodotto può essere appoggiato, appeso o tenuto dall'impugnatura (se presente). Il prodotto è concepito esclusivamente per uso privato domestico e non per scopi commerciali. Non è adatto ad illuminare ambienti domestici.

- I dati relativi alla lampada e all'alimentatore, nonché la tensione di rete riportata sulla presa elettrica devono coincidere con i valori indicati sulla targhetta dei dati tecnici.
- Se l'alloggiamento, i connettori, i cavi o l'alimentatore sono danneggiati, non mettere il prodotto in funzione. Rivolgersi al rivenditore specializzato autorizzato o contattare il produttore tramite l'indirizzo del centro di assistenza.
- Accertarsi che il cavo di alimentazione non sia teso né che entri in contatto con oggetti taglienti, sostanze chimiche o solventi.
- Non aprire o modificare il prodotto! I lavori di riparazione devono essere effettuati esclusivamente dal produttore o da un tecnico di assistenza incaricato dal produttore, oppure da una persona dotata di una qualifica equivalente.
- Tenere il prodotto e l'imballo fuori dalla portata dei bambini. Il prodotto non è un giocattolo. I bambini devono essere sorvegliati per accertarsi che non usino il prodotto come un giocattolo.
- La fonte di luce a LED non è sostituibile, quindi quando il LED termina il suo ciclo di vita occorre sostituire l'intera lampada.
- La copertura del LED non è sostituibile. Se la copertura è danneggiata, smaltire il prodotto.
- Tutti gli oggetti illuminati devono trovarsi ad almeno 10 cm di distanza dalla lampada.
- Utilizzare la lampada esclusivamente secondo l'uso previsto.
- Non esporre mai il prodotto a sollecitazioni estreme (caldo/freddo estremo).
- Il prodotto non è un giocattolo: tenerlo lontano dalla portata dei bambini.
- Mantenere il prodotto sempre asciutto.
- Non lanciarlo o farlo cadere.
- Utilizzarlo soltanto allo stato originale.
- Non utilizzarlo all'interno della confezione.
- Spegnerlo dopo l'uso.

⚠ AVVERTENZE DI SICUREZZA

Evitare lesioni agli occhi - Non fissare mai direttamente il raggio luminoso né dirigerlo sul viso di altre persone. Un'esposizione prolungata alle particelle di luce blu potrebbe danneggiare la retina. Se un raggio luminoso dovesse arrivare negli occhi, chiuderli immediatamente e distogliere lo sguardo.

L'uso di questa lampada non è privo di rischi. Il rischio durante l'utilizzo dipende dal modo in cui l'utente manipola la lampada.

- Questo prodotto non è concepito per essere utilizzato direttamente da persone (bambini inclusi) con capacità fisiche, sensoriali e psichiche limitate e che non posseggano alcuna esperienza e conoscenza sul relativo utilizzo. Queste persone devono essere prima istruite da un addetto alla loro sicurezza o sorvegliate durante l'uso del prodotto.
- La lampada non deve essere collocata sul lato della fonte luminosa né cadere su questo lato. Pericolo d'incendio. Per evitare che si ribalti, utilizzare la lampada esclusivamente secondo l'uso previsto.
- Non coprire il prodotto: pericolo d'incendio.

⚠ Attenzione!

- Il prodotto è dotato di una batteria ricaricabile che non si può sostituire.
- Il prodotto deve essere ricaricato soltanto in ambienti chiusi, asciutti e spaziosi, lontano da materiali e liquidi infiammabili. La mancata osservanza di quest'avvertenza può provocare incendi e ustioni.
- Non aprire mai una batteria, né schiacciarla, riscaldarla o infiammarla. Non gettare il prodotto nel fuoco.
- Non utilizzare il prodotto in ambienti a rischio di esplosione o sotto la pioggia, né esporlo a eccessivo calore.
- Non utilizzare il prodotto se sembra danneggiato.
- Non immergere mai il prodotto in acqua o altri liquidi. Non toccare mai un apparecchio collegato alla rete elettrica, qualora sia caduto in acqua. In questo caso, scollegare immediatamente la spina elettrica.

L'inosservanza delle avvertenze di sicurezza può provocare danni all'apparecchio o lesioni fisiche alle persone!

ⓘ PULIZIA E MANUTENZIONE

- Effettuare i lavori di pulizia esclusivamente con il connettore di rete scollegato, ovvero con l'alimentazione elettrica disinserita.
- Effettuare la pulizia esclusivamente con un panno leggermente inumidito, infine asciugare a fondo.
- Per la pulizia, non utilizzare in nessun caso detergenti abrasivi o solventi.
- Non immergere mai il prodotto in acqua o altri liquidi.
- Accertarsi che non penetrino liquidi nell'alloggiamento.
- Non utilizzare per la pulizia spazzole dure od oggetti taglienti.

ⓘ NOTA AMBIENTALE | SMALTIMENTO

Il prodotto non va assolutamente smaltito gettandolo insieme ai normali rifiuti domestici. Consegnarlo invece a un centro di smaltimento autorizzato o all'ente di smaltimento comunale. Rispettare le disposizioni attualmente in vigore. In caso di dubbi, mettersi in contatto con il proprio ente di smaltimento. Smaltire tutti i materiali d'imballaggio nel rispetto dell'ambiente. Le batterie usate e le batterie ricaricabili sono rifiuti speciali e si devono smaltire secondo le norme di legge nazionali e non insieme ai rifiuti domestici.

ⓘ ESCLUSIONI DI RESPONSABILITÀ

Le informazioni contenute nelle presenti istruzioni per l'uso possono essere modificate senza preavviso. Non ci assumiamo nessuna responsabilità per danni diretti, indiretti, casuali o di qualsiasi altro genere, riconducibili a un utilizzo scorretto dell'apparecchio o alla mancata osservanza delle informazioni contenute in queste istruzioni per l'uso. In caso di utilizzo errato della lampada non ci assumiamo nessuna responsabilità e non concediamo alcun diritto di garanzia o rivendicazione.

ⓘ INFORMAZIONI SULLA GARANZIA

Le nostre condizioni di garanzia sono contenute online sul sito www.ansmann.de. La garanzia non è valida per qualsiasi danno all'apparecchio che sia provocato dall'inosservanza delle istruzioni. Ciò non intacca il vostro diritto di legge alla garanzia.

VOLUME DI FORNITURA

1. Faretto a LED a batteria
2. Cavo di ricarica micro USB
3. Istruzioni per l'uso

DESCRIZIONE DEL PRODOTTO

1 COB-LED
2 Pulsante ON/OFF
3 Spia a LED
4 Presa di ricarica Micro-USB
5 Tasto di sblocco
6 Giunto rotante 360°
7 Magneti
8 Gancio

MESSA IN FUNZIONE

L'interruttore si trova sulla parte superiore dell'alloggiamento.

Premere 1 volta:	50%
Premere 2 volte:	100%
Premere 3 volte:	off

PROCESSO DI RICARICA

Caricare la lampada completamente prima di utilizzarla per la prima volta e, in caso di stoccaggio per un prolungato periodo di tempo, ricaricarla almeno 2 volte all'anno per evitare che la batteria si scarichi completamente.
A tale scopo, togliere il cappuccio dalla boccola di carica e inserire la spina di ricarica. Infine, collegare l'alimentatore alla presa elettrica. Accertarsi che il faretto a LED a batteria non sia posizionato con il lato della fonte luminosa rivolto verso il basso.
Ricaricare la lampada solo quando è spenta.

ⓘ Livello di carica:
Il processo di carica viene indicato dal LED rosso lampeggiante. Una volta che la batteria è completamente ricaricata, il LED diventa verde.
Indicazione della capacità residua:

Capacità 100% - 10%	> LED verde
Capacità 10% - 5%	> LED rosso
Capacità inferiore al 5%	> LED rosso lampeggiante (ricaricare la batteria immediatamente) In questa modalità, il faretto a LED a batteria si spegne in poco tempo per evitare che la batteria si scarichi completamente.

Illuminazione e ricarica simultanee:
La lampada può essere utilizzata anche durante il processo di carica. Si osservi che, con l'alimentatore collegato, la luminosità si riduce per non danneggiare la batteria. Tenere presente che in questo modo il tempo di ricarica si prolunga notevolmente.

Dispositivo di fissaggio:
Nel caso in cui la lampada venga fissata tramite un dispositivo di fissaggio, accertarsi che quest'ultimo sia fissato e posizionato correttamente onde evitare eventuali danni dovuti alla caduta della lampada.

ⓘ DATI TECNICI LAMPADA

Cod. prodotto:	1600-0346
Lampadina:	COB-LED 10W
Tensione in ingresso:	5,0V DC
Corrente in ingresso:	1,0A
Batteria:	batteria Li-Ion 3,7V | 4000mAh | 14,80Wh
Flusso luminoso:	100%: 1100lm | 50%: 550lm
Autonomia:	100%: 2h 15min | 50%: 4h 30min

Tempo di ricarica:	6,0h
Temperatura colore LED:	6000k
Indice di resa cromatica:	CRI Ra > 80
Tipo di protezione faro da cantiere:	IP65 (solo con alloggiamento chiuso)
Classe di protezione:	III
Materiale alloggiamento:	alluminio + plastica ABS + PC
Temperatura di stoccaggio:	-20C°... 60°C
Temperatura di esercizio:	-10C°... 40°C
Temperatura di carica:	0°C ... 40°C
Peso lampada, batteria incl.:	340g
Dimensioni lampada:	90 x 61 x 87mm
Range altezza di montaggio:	0m - max. 2,99m

CE Il prodotto è conforme ai requisiti della direttiva UE.

Con riserva di modifiche tecniche. Non ci assumiamo nessuna responsabilità per eventuali errori di stampa.

VERTALING VAN DE ORIGINELE DUITSTALIGE GEBRUIK-SAANWIJZING

INHOUDSOPGAVE **PAGINA**

Betekenis van de symbolen	49
Beoogd gebruik	50
Veiligheidsinstructies	51
Verzorging en onderhoud	52
Instructies voor het milieu	Afvalverwijdering	52
Uitsluitingen van aansprakelijkheid	53
Garantie-opmerking	53
Leveringsomvang	53
Productbeschrijving	53
Ingebruikname	53
Oplaadprocedure	53
LED-indicator	54
Tegelijkertijd branden en laden	54
Overige kenmerken	54
Technische gegevens	54

Pak alle onderdelen uit en controleer deze op volledigheid en beschadiging. Beschadigde producten mogen niet worden gebruikt. Mocht u beschadigingen aan het product vaststellen, neem dan contact op met uw dealer.

Deze gebruiksaanwijzing bevat belangrijke informatie voor het gebruik en in gebruikstelling van dit product, hiernaar lamp c.q. product genaamd.
Lees vóór het eerste gebruik van uw lamp zorgvuldig deze gebruiksaanwijzing en handel daarnaar.
Bewaar deze gebruikersaanwijzing voor later gebruik of voor de volgende eigenaar.
Bij niet-inachtneming van de gebruiksaanwijzing en de veiligheidsinstructies kan er schade aan het product en gevaar (letsel) voor de gebruiker en andere personen ontstaan.

De gebruiksaanwijzing heeft betrekking op de geldige normen en regels van de Europese Unie. Hiervoor ook de landspecifieke wetten en richtlijnen in het buitenland in acht nemen.

BETEKENIS VAN DE SYMBOLEN

Let op de onderstaande tekens en woorden, die in de gebruiksaanwijzing, op het product en op de verpakking worden gebruikt.

ⓘ = **Informatie:** Nuttige aanvullende informatie over het product

✓ = **Opmerking:** Deze opmerking waarschuwt voor allerlei mogelijke schade

⚠ = **Waarschuwing:** Let op – risico! Kan ernstig of dodelijk letsel veroorzaken

Beschermingsklasse II

Beschermingsklasse III

Alleen voor gebruik binnen

Conform de EU-richtlijnen

Niet in de lichtbron kijken

Elektroafval (WEEE-richtlijn)

Gebruiksaanwijzing in acht nemen!

Minimumafstand tot beschenen objecten

Energie-efficiëntieklasse 6

BEOOGD GEBRUIK

Het product dient als mobiele lichtbron voor een werkomgeving, open ruimtes enz. en is niet bestemd voor het gebruik in andere toepassingen. Het product kan opgesteld, opgehangen of aan de greep (indien aanwezig) meegenomen worden. Het product is uitsluitend voor het privégebruik in het huishouden en niet voor zakelijk gebruik bestemd. Niet geschikt als kamerverlichting in het huishouden.

- De gegevens voor de lamp en netadapter, evenals de netspanning op het stopcontact moeten met het typeplaatje overeenkomen.
- Bij beschadigingen aan de behuizing, de stekker, kabel of netadapter het product niet gebruiken. • Neem contact op met de geautoriseerde vakhandel of het serviceadres van de fabrikant.
- Zorg ervoor dat de aansluitkabel niet strak staat of in contact komt met scherpe voorwerpen, chemicaliën of oplosmiddelen.
- Product niet openen of modificeren! Reparatiewerkzaamheden mogen alleen door de producent of een daardoor aangewezen servicemonteur of een vergelijkbaar gekwalificeerde persoon worden uitgevoerd.
- Houd kinderen uit de buurt van het product en de verpakking. Het product is geen speelgoed. Bij kinderen moet erop worden gelet dat ze niet met het product kunnen spelen.
- Dergelijke personen moeten door een voor hun veiligheid verantwoordelijke toezichthoudende persoon eerst geïnstrueerd of tijdens de bediening van het product in de gaten gehouden worden!
- De LED-lamp kan niet worden vervangen; wanneer de levensduur van de LED eindigt, moet de complete lamp worden vervangen.
- De LED-afdekking kan niet worden vervangen. Als de afdekking beschadigd is, moet het product als afval worden verwijderd.
- Alle beschenen voorwerpen moeten minstens 10 cm van de lamp verwijderd zijn!
- De lamp mag uitsluitend voor het beoogde gebruik worden gebruikt.
- Het product nooit aan extreme belastingen (extreme hitte/kou) blootstellen
- Het product is niet geschikt om mee te spelen - buiten de reikwijdte van kinderen opbergen
- Houd het product altijd droog
- Niet mee gooien of laten vallen
- Uitsluitend in de originele toestand gebruiken
- Niet in de verpakking gebruiken
- Na het gebruik uitschakelen

⚠ VEILIGHEIDSINSTRUCTIES

Oogletsel voorkomen - nooit rechtstreeks in de lichtstraal kijken of andere personen in het gezicht schijnen. Als dit te lang duurt, kan door de blauwlichtaandelen gevaar voor het netvlies ontstaan. Als een lichtstraal het oog treft, moeten de ogen worden gesloten en moet het hoofd van de lichtstraal worden afgewend.
Deze lamp overschrijdt de voorwaarden van risicovrij gebruik. Het risico bij het gebruik hangt af van de manier waarop de gebruiker met de lamp omgaat.

- Dit product is niet geschikt voor gebruik door personen (met inbegrip van kinderen) met beperkte lichamelijke, zintuiglijke of mentale vermogens of die te weinig ervaring en kennis hebben wat betreft de omgang met dit product.
- De lamp mag niet op de kant van de lichtbron worden gelegd of op deze kant vallen. Hierbij bestaat brandgevaar. Om kantelen te voorkomen, mag de lamp alleen voor het beoogde gebruik worden gebruikt.
- Product niet afdekken - brandgevaar

⚠ Let op:

- Het product bevat een niet-vervangbare accupack.
- Het product mag uitsluitend in gesloten,

droge en grote ruimtes geladen worden, ver van brandbare materialen en vloeistoffen. Niet-naleving kan tot brandwonden en branden leiden.

- Nooit een accu openen, pletten, verhitten of in brand zetten. Gooi het product niet in het vuur!
- Het product niet in een omgeving met explosiegevaar en in de regen gebruiken en niet aan overmatige warmte blootstellen.
- Het product niet gebruiken, als het beschadigd lijkt te zijn
- Het product nooit in water of andere vloeistoffen onderdompelen. Nooit een op het elektriciteitsnet aangesloten apparaat vastpakken, wanneer het in het water is gevallen. In dit geval meteen de stekker uit het stopcontact trekken.

De niet-naleving van de veiligheidsinstructies kan tot schade aan het apparaat of tot gevaarlijk letsel van personen leiden!

ⓘ VERZORGING EN ONDERHOUD

- Reinigingswerkzaamheden alleen uitvoeren als de stekker uit het stopcontact is getrokken/de voedingsspanning onderbroken is!
- Reinigingswerkzaamheden alleen met een licht vochtige doek uitvoeren, vervolgens goed droog wrijven.
- Gebruik voor de reiniging in geen enkel geval schuur- of oplosmiddelen.
- Het product nooit in water of andere vloeistoffen onderdompelen.
- Erop letten dat er geen vloeistoffen in de behuizing kunnen binnendringen.
- Geen harde borstels of scherpe voorwerpen voor de reiniging gebruiken.

ⓘ INSTRUCTIES VOOR HET MILIEU | AFVALVERWIJDERING

Deponeer het product in geen geval weg bij het normale huisvuil. Verwijder het product via een erkend afvalverwerkingsbedrijf of via het afvalbedrijf van uw gemeente. Neem de op dit moment geldende voorschriften in acht. Neem in

geval van twijfel contact op met uw afvalbedrijf. Zorg voor een milieuvriendelijke afvoer van alle verpakkingsmaterialen. Gebruikte batterijen en accu's zijn speciaal afval en moeten conform de nationale wetgeving worden afgevoerd, deze horen niet bij het huisvuil thuis.

ⓘ UITSLUITING VAN AANSPRAKELIJKHEID

De informatie in deze gebruiksaanwijzing kan zonder voorafgaande kennisgeving worden gewijzigd. Wij aanvaarden geen aansprakelijkheid voor directe, indirecte, toevallige of overige schade of vervolgschade, die door ondeskundig gebruik of door het niet naleven van de in deze gebruiksaanwijzing aanwezige informatie ontstaat. Bij verkeerd gebruik van de lamp aanvaarden wij geen aansprakelijkheid en verlenen wij geen garantieaanspraken.

ⓘ GARANTIE

Onze garantiebepalingen vindt u online op www.ansmann.de. Bij schade aan het apparaat, die ten gevolge van het niet naleven van de gebruiksaanwijzing ontstaat, kan geen garantie verleend worden. Uw wettelijke aanspraak op garantie wordt hierdoor niet nadelig beïnvloed.

LEVERINGSOMVANG

1. LED-accuschijnwerper
2. Micro-USB-oplaadkabel
3. Gebruiksaanwijzing

PRODUCTBESCHRIJVING

1 COB-LED
2 AAN/UIT-toets
3 LED-display
4 Micro-USB-laadbus
5 Ontgrendelingstoets
6 Draaischarnier 360°
7 Magneten
8 Haak

INGEBRUIKNAME

De schakelaar zit aan de bovenkant van de behuizing.

1x drukken:	50%
2x indrukken:	100%
3x drukken:	uit

OPLADEN

Vóór het eerste gebruik de lamp volledig opladen. Wanneer de lamp gedurende een langere periode wordt opgeborgen, ten minste 1x per jaar opladen, om volledige ontlading van de accu te voorkomen.
Hiervoor de afsluitkap van de laadbus verwijderen en de oplaadstekker insteken. Daarna de adapter in het stopcontact steken. Erop letten dat de LED-accuschijnwerper niet met de licht uitstralende kant naar beneden ligt.

De lamp alleen in uitgeschakelde toestand opladen.

ⓘ Laadtoestand:
Het opladen wordt door een rode LED aangegeven. Zodra de accu volledig is opgeladen, brandt de LED groen.
Restcapaciteitsindicatie:

Capaciteit 100% - 10%	> LED brandt groen
Capaciteit 10% - 5%	> LED brandt rood
Capaciteit minder dan 5%	> LED brandt rood knipperend (de accu onmiddellijk opladen) De LED-accuschijnwerper wordt na korte tijd in deze modus automatisch uitgeschakeld, om de voorkomen dat de accu diepontladen wordt.

Tegelijkertijd branden en laden:
De lamp kan tijdens het opladen gebruikt worden. Let er daarbij op dat het lichtvermogen bij een aangesloten netadapter geringer is, om de accu tegen schade te beschermen. Houd er rekening mee dat de oplaadtijd aanzienlijk wordt verlengd.

Bevestigingsvoorziening:
Mocht de lamp met een bevestigingsvoorziening worden bevestigd, dan moet op een stevig houvast/stabiele stand van de bevestigingsvoorziening worden gelet om mogelijke beschadigingen door de vallende lamp te vermijden.

ⓘ TECHNISCHE GEGEVENS LAMP

Artikel-nr.:	1600-0346
Verlichting:	10 W COB LED
Ingangsspanning:	5,0 V DC
Ingangsstroomsterkte:	1,0 A
Accu:	Li-Ion-accupack 3,7 V | 4.000 mAh | 14,80 Wh
Lichtstroom:	100%: 1.100 lm | 50%: 550 lm
Brandduur:	100%: 2 h 15 min | 50%: 4 h 30 min
Oplaadtijd:	6.0h
Kleurtemparatuur LED:	6000k
Kleurweergave-index:	CRI Ra > 80
Beschermingsgraad bouwlamp:	IP65 (alleen bij gesloten behuizing)
Beschermingsklasse:	III
Materiaal behuizing:	Aluminium + ABS-kunststof + PC

Opslagtemperatuur:	-20C° tot 60°C
Bedrijfstemperatuur:	-10°C tot 40°C
Oplaadtemperatuur:	0°C tot 40°C
Gewicht lamp incl. accu:	340g
Afmetingen lamp:	90 x 61 x 87mm
Bereik montagehoogte:	0 m - max. 2,99 m

CE Het product voldoet aan de eisen van de EU richtlijnen.

Technische wijzigingen voorbehouden. Voor drukfouten zijn wij niet aansprakelijk.

ORIGINAL-BETJENINGSVEJLEDNING

INDHOLDSFORTEGNELSE

INDHOLDSFORTEGNELSE	SIDE
Signaturforklaring	56
Formålsmæssig brug	57
Sikkerhedsanvisninger	57
Pleje og vedligeholdelse	59
Miljøanvisninger	bortskaffelse:	59
Ansvarsfraskrivelse	60
Garanti	60
Leveringsomfang	60
Produktbeskrivelse	60
Ibrugtagning	60
Opladning	60
LED-indikator	60
Samtidig lysning og opladning	61
Yderligere kendetegn	61
Tekniske data	61

Udpak alle dele, og kontroller om de er fuldstændige og ubeskadigede. Beskadigede produkter må ikke tages i brug. Kontakt din forhandler, hvis du finder skader på produktet.

Denne betjeningsvejledning indeholder vigtige informationer til brug og ibrugtagning af dette produkt, nedenstående kun betegnet som lampe eller produkt.
Læs denne betjeningsvejledning omhyggeligt inden du tager lampen i brug, og følg den derefter.
Opbevar denne betjeningsvejledning til senre brug eller til evt. senere bruger.
Overholdes denne brugsanvisning og sikkerhedsanvisningerne ikke, kan der opstår skader på produktet og farer (personskader) for brugeren og andre personer.

Betjeningsvejledningen baserer på gældende standarder og regler i den Europæiske Union. Følg også de landespecifikke love og regler i brugslandet.

SIGNATURFORKLARING

Bemærk følgende symboler og ord, der anvendes på produktet og på emballagen.

ⓘ = **Information:** nyttig ekstrainformation til produktet

✓ = **Henvisning:** Denne henvisning advarer mod alle typer mu!ige skader

⚠ = **Advarsel:** Pas på – fare! Kan medføre alvorlige kvæstelser eller livsfare

Beskyttelsesklasse II

Beskyttelsesklasse III

Kun til indendørs brug

Overensstemmelse med EU-direktiver

Se ikke ind i lyskilden

El-skrot (WEEE-direktiv)

Følg betjeningsvejledningen!

Minimumsafstand mellem det belyste objekt og lampen

Energieffektivitetsniveau 6

FORMÅLSMÆSSIG BRUG

Produktet anvendes som mobil lyskilde for arbejdsområder, fria arealer etc., og er ikke egnet til anden brug. Produktet kan opstilles, ophænges eller bæres på håndtaget (hvor det findes).. Produktet er udelukkende egnet til brug i private husholdninger og ikke til erhvervsbrug. Ikke egnet til belysning af rummene i husholdningen.

- Oplysninger om lampen, strømadapteren og netspænding på stikdåsen skal stemme overens med typeskiltet.
- Ved skader på huset, stik, kabel eller strømadapter må produktet ikke tages i brug. Kontakt en autoriseret forhandler eller på producentens serviceadresse.
- Sørg for at tilslutningsledningen ikke strammes eller kommer i kontakt med skarpe genstande, kemikalier eller opløsningsmidler.
- Produktet må hverken åbnes eller modificeres! Reparationer må kun gennemføres af producenten eller af producenten autoriseret servicetekniker eller en person med tilsvarende kvalifikation.
- Hold børn væk fra produktet og emballagen. Produktet er ikke legetøj. Børn skal overvåges for at sikre, at de ikke leger med apparatet.
- LED-lyskilden kan ikke udskiftes, når LED'ens driftstid er gået, skal hele lampen udskiftes.
- LED-afdækningen kan ikke udskiftes Er afdækningen beskadiges, skal produktet kasseres.
- Alle belyste genstande skal have mindst 10 cm afstand til produktet!
- Produktet er ikke egnet som legetøj - opbevares uden for børns rækkevidde
- Produktet skal altid holdes tørt
- Må ikke kastes eller falde ned
- Må kun bruges i original tilstand
- Må ikke bruges i emballagen
- Skal slukkes efter brug

SIKKERHEDSANVISNINGER

Undgå øjenskader - Se aldrig direkte ind i lysstrålen eller lys andre personer i ansigtet. Hvis det sker for længe, kan der

pga. andelen af blåt lys opstå en fare for nethinden. Hvis en lysstråle rammer øjne-ne, skal øjnene lukkes og hovedet skal vendes væk fra lysstrålen. Denne lampe overskrider betingelserne for risikofri brug. Risikoen ved anvendelsen afhænger af, hvordan brugeren håndterer lampen.

- Dette produkt er ikke egnet til at blive brugt af personer (inklusive børn), som har begrænsede fysiske, sensoriske eller åndelige evner, eller som mangler erfaring og viden ift. håndteringen af dette produkt. Sådanne personer skal først modtage vejledning fra en person, der holder opsyn, og som er ansvarlig for deres sikkerhed, og under brug af produktet skal de overvåges!
- Lampen må kun benyttes til formåls-mæssig brug.
- Produktet må aldrig udsættes for ekstre-me belastninger (ekstrem varme/kulde)
- Lampen må ikke lægges på lyskildens side eller falde på denne side. Her vil der opstå brandfare. For at forhindre at lampen vælter, må den kun anvendes formålsmæssigt.
- Produktet må ikke overdækkes - brandfare

⚠ **Pas på:**

- Produktet indeholder en batteripakke, der ikke kan udskiftes.

- Produktet må kun oplades i lukkede, tørre og tilstrækkeligt store rum, med god afstand til brændbare materialer og væsker. Hvis ikke, kan der opstå forbrændinger og brande.
- Batteriet må aldrig åbnes, klemmes, opvarmes eller udsættes for ild. Produktet må ikke kastes i åben ild!
- Produktet må ikke anvendes i eksplosionsfarlige omgivelser eller i regnvejr og må ikke udsættes for alt for stor varme.
- Produktet må ikke anvendes, hvis der er tegn på synlige skader
- Produktet må aldrig dykkes ned i vand eller andre væsker. Tag aldrig fat i et apparat, der er forbundet med strømnettet, når det er faldet i vand. I så fald skal strømstikket trækkes straks.

Manglende overholdelse af sikkerhedsanvisningerne kan medføre skader på apparatet eller alvorlige personskader!

ⓘ PLEJE OG VEDLIGEHOLDELSE

- Rengøringsarbejder kun, når netstikket er trukket / strømforsyningen er kølet af
- Gennemfør rengøringsarbejder kun med en let fugtet klud, tør godt efter.
- Brug aldrig skure- eller opløsningsnidler til rengøring.
- Produktet må aldrig dykkes ned i vand eller andre væsker.
- Sørg for at der ikke trænger væsker ind i husets indre.
- Brug ingen hårde børster eller skarpe genstande til rengøring.

ⓘ MILJØANVISNINGER | BORTSKAFFELSE

Produktet må under ingen omstændigheder bortskaffes med dagrenovationen. Bortskaf produktet via et godkendt affaldshåndteringsanlæg eller din kommunale renovationsordning. Overhold de aktuelt gældende forskrifter. Hvis du er i tvivl, så tag kontakt til dit renovationsfirma. Bortskaf alle emballagematerialer på en miljøvenlig måde. Brugte batterier og genopladelige batterier er farligt affald, og skal bortskaffes i overensstemmelse med landets lovgivning.

ⓘ ANSVARSFRASKRIVELSE

De oplysninger, som denne betjeningsvejledning indeholder, kan ændres uden forudgående varsel. Vi hæfter ikke for direkte, indirekte, tilfældige eller andre skader eller følgeskader, der er opstået pga. ukorrekt håndtering eller manglende overholdelse af de informationer, som denne brugsanvisning indeholder. Ved forkert anvendelse af lampen hæfter vi ikke, og yder ingen erstatning og garanti.

ⓘ GARANTIBETINGELSEROPLYSNINGER

Du finder vores garantibestemmelser online på www.ansmann.de. Ved skader på apparatet, der opstår som følge af manglende overholdelse af brugsanvisningen, kan der ikke gives garanti. Dine lovlige garantikrav berøres ikke heraf.

LEVERINGSOMFANG

1. LED-projektør med genopladeligt batteri
2. Mikro-USB-ladekabel
3. Brugsanvisning

PRODUKTBESKRIVELSE

1 COB-LED
2 tænd-/sluk-knap
3 LED-indikator
4 micro-USB-opladningsport.
5 Oplåsningstast
6 Drejeled 360°
7 Magneter
8 Krog

IBRUGTAGNING

Afbryderen sidder på kabinettets overside.

Tryk 1x:	50%
Tryk 2x:	100%
Tryk 3x:	fra

OPLADNING

Projektøren skal oplades helt inden første brug. Ved opbevaring over et længere tidsrum skal den oplades mindst 1x om året for at forhindre at batteripakken aflades helt. Hertil skal afdækningen på ladebøsningen trækkes ud og ladestikket sættes ind. Derefter forbindes strømadapteren i stikdåsen. Sørg for at LED-projektøren ikke peger med den lysafgivende side nedad.
Projektøren må kun oplades i slukket tilstand.

ⓘ Opladningsstatus:
Ladeprocessen vises af en blinkende rød LED. Er batteriet opladet, lyser LED'en grønt.
Indikator resterende batterikapacitet:

Kapacitet 100% - 10%	> LED-indikator grøn
Kapacitet 10% - 5%	> LED-indikator grød

Kapacitet under 5%	> LED-indikator blinker rødt (batteriet skal oplades straks) LED-projektøren med genopladelige batterier slukker efter kort tid i denne tilstand. for at forhindre at batteriet aflades helt.

Samtidig lysning og opladning:
Projektøren kan anvendes under opladning. Vær her opmærksom på at lysef-fekten reduceres under opladningen for at beskytte batteriet mod skader. Vær derfor opmærksom på at opladningstiden herved forlænges betydeligt.

Holdeanordning:
Hvis lampen skal fastgøres med en holdeanordning, bør der sørges for stabil fastgørelse/stand af holdeanordningen, for at undgå mulige skader fordi lampen falder ned.

ⓘ TEKNISKE DATA LAMPE

Produktnr.:	1600-0346
Lyskilde:	10W COB-LED
Indgangsspænding:	5.0V DC
Indgangsstrøm:	1.0A
Batteri:	Li-ion-batteripakke 3.7V | 4.000mAh | 14.80Wh
Lysstrøm:	100%: 1.100lm | 50%: 550lm
Lysvarighed:	100%: 2 timer 15min | 50%: 4 timer 30 min
Ladetid:	6.0h
Farvetemperatur LED:	6000k
Farvegengivelsesindeks:	CRI Ra > 80
Kapslingsklasse arbejdsprojektør:	IP65 (kun ved lukket kabinet)
Beskyttelsesklasse:	III
Husets materiale:	Aluminium + ABS-kunststof + PC
Lagertemperatur	-20C°... 60°C
Driftstemperatur:	-10C°... 40°C
Ladetemperatur:	0°C ... 40°C
vægt lampe inkl. batteri:	340g
Dimensioner lampe:	90 x 61 x 87mm
Område monteringshøjde:	0m - maks. 2,99m

CE Produktet overholder kravene i EU direktiverne.

Der tages forbehold for tekniske ændringer. Vi hæfter ikke for trykfejl.

ALKUPERÄINEN KÄYTTÖOHJE

SISÄLLYSLUETTELO

	SIVU
Merkkien selitys	62
Määräystenmukainen käyttö	63
Turvallisuusohjeet	63
Hoito ja huolto	65
Ympäristöohjeet	hävittäminen	65
Vastuuvapauslauseke	66
Takuuohjeita	66
Toimitussisältö	66
Tuotteen kuvaus	66
Käyttöönotto	66
Lataus	66
LED-merkkivalo	66
Valaisu ja lataus samanaikaisesti	67
Muita ominaisuuksia	67
Tekniset tiedot	67

Pura kaikki osat pakkauksesta ja tarkista, että kaikki osat ovat tulleet ja ettei niissä ole vaurioita. Älä ota vaurioituneita tuotteita käyttöön. Jos havaitset tuotteessa vaurioita, ota yhteyttä jälleenmyyjään.

Tässä käyttöohjeessa on tärkeää tietoa tämän tuotteen käytöstä ja käyttöönotosta. Tätä tuotetta nimitetään myöhemmin tekstissä vain valaisimeksi tai tuotteeksi. Lue tämä käyttöohje huolellisesti ennen ensimmäistä käyttökertaa ja toimi sen ohjeiden mukaisesti.
Säilytä tämä käyttöohje myöhempää käyttöä tai valaisimen seuraavaa omistajaa varten. Jos käyttöohjetta ja turvallisuusohjeita ei oteta huomioon, tuotteeseen voi syntyä vaurioita tai sen käyttäjä ja muut henkilöt ovat vaarassa (loukkaantumiset).

Käyttöohje perustuu Euroopan unionin voimassa oleviin standardeihin ja sääntöihin. Ota tässä huomioon myös käyttömaassa voimassa olevat lait ja ohjesäännöt.

MERKKIEN SELITYS

Ota huomioon seuraavat merkit ja sanat, joita käytetään käyttöohjeessa, tuotteessa ja sen pakkauksessa.

= Tiedoksi: Hyödyllinen lisätieto tuotteesta

= Huomautus: Tämä huomautus varoittaa kaikentyyppisistä mahdollisista vahingoista

= Varoitus: Huomio – vaara! Voi johtaa vakaviin tapaturmiin tai kuolemaan

Suojaluokka II

Suojaluokka III

Sähkö- ja elektroniikkaromu (WEEE-direktiivi)

Lue käyttöohjeet huolellisesti ennen käyttöä!

Käyttö vain sisätiloissa

Yhdenmukainen EU-direktiivien kanssa

Älä katso valonlähteeseen

Vähimmäisetäisyys valaistaviin kohteisiin

Energiatehokkuusluokka 6

MÄÄRÄYSTENMUKAINEN KÄYTTÖ

Tuote on tarkoitettu liikuteltavaksi valonlähteeksi työympäristöissä, tyhjissä tiloissa, jne. eikä sitä ole tarkoitettu muihin käyttötarkoituksiin. Tuote voidaan pystyttää tukevalle pinnalle, ripustaa tai sitä voidaan kantaa kahvasta (jos sellainen on). Tuote on tarkoitettu ainoastaan yksityiseen käyttöön kotitalouksissa eikä sitä ole tarkoitettu kaupalliseen käyttöön. Ei sovellu huoneen valaisimeksi kotitaloudessa.

- Valaisinta ja verkkolaitetta koskevien tietojen sekä pistorasian verkkojännitteen on oltava samat kuin tyyppikilvessä.
- Älä ota tuotetta käyttöön, jos sen kotelo, pistoke, johto tai verkkolaite on vaurioitunut. Ota yhteyttä alan valtuutettuun liikkeeseen tai valmistajan huolto-osoitteeseen.
- Pidä huoli siitä, ettei liitosjohto ole kireällä ja ettei se joudu kosketuksiin terävien esineiden, kemikaalien tai liuotinaineiden kanssa.
- Älä avaa tuotetta äläkä tee siihen mitään muutoksia! Kunnostustyöt saa tehdä vain valmistaja tai sen valtuuttama huoltoteknikko tai vastaavan pätevyyden omaava henkilö.
- Tuote ja pakkaus on pidettävä lasten ulottumattomissa. Tämä tuote ei ole leikkikalu. Lapsia on valvottava sen varmistamiseksi, etteivät he pääse leikkimään tuotteen kanssa.
- LED-lamppua ei voi vaihtaa. Kun LED-lamppu on tullut käyttöikänsä päähän, on koko valaisin vaihdettava.
- LED-suojakupu ei ole vaihdettavissa. Suojakuvun ollessa vaurioitunut on tuote hävitettävä.
- Kaikkien valaistavien esineiden on oltava vähintään 10 cm etäisyydellä lampusta.
- Valaisinta saa käyttää vain sen käyttötarkoituksen mukaisesti.
- Älä koskaan altista tuotetta äärimmäiselle rasitukselle (äärimmäinen kylmyys/kuumuus).
- Tuote ei sovellu leikkimiseen - säilytä lasten ulottumattomissa.
- Pidä tuote aina kuivana.
- Ei saa heittää eikä päästää putoamaan
- Käytä vain alkuperäisessä kunnossa
- Ei saa käyttää pakkauksen sisällä
- Sammuta käytön jälkeen

TURVALLISUUSOHJEET

Vältä silmävauriot - Älä koskaan katso suoraan valonsäteeseen tai suuntaa

valoa muiden ihmisten kasvoihin. Mikäli näin tapahtuu pitkään, sinisen valon osuus voi aiheuttaa verkkokalvon vaurioitumisen. Jos silmiin osuu valonsäde, on silmät suljettava ja pää käännettävä poispäin valonsäteestä.
Tämä lamppu ylittää riskittömän käytön ehdot. Käyttöön liittyvä riski riippuu siitä, miten käyttäjä käsittelee lamppua.

- Tämä tuote ei ole tarkoitettu sellaisten henkilöiden (lapset mukaan lukien) käyttöön, jotka ovat ruumiillisilta, aistimillisilta tai henkisiltä kyvyiltään rajoittuneita tai joilla ei ole tarvittavaa kokemusta ja tietoja tämän tuotteen käsittelystä. Tällaisten henkilöiden on ensin saatava turvallisuudestaan vastaavalta henkilöltä opastus tai heitä on valvottava tuotteen käytön aikana.
- Valaisinta ei saa asettaa lamppupuoli alaspäin eikä se saa päästä kaatumaan näin. Tällöin syntyy palovaara. Kaatumisen estämiseksi valaisinta saa käyttää vain sen käyttötarkoituksen mukaisesti.
- Älä peitä tuotetta - palovaara.

⚠ **Varoitus:**

- Tuote sisältää akkupaketin, jota ei voi vaihtaa.
- Tuotteen saa ladata vain suljetuissa, kuivissa ja tarpeeksi tilavissa tiloissa,

syttyvistä materiaaleista ja nesteistä etäällä. Tämän ohjeen laiminlyönti voi johtaa palohaavoihin ja tulipaloon.

- Älä koskaan avaa, purista, kuumenna tai sytytä akkua. Älä koskaan heitä tätä tuotetta tuleen.
- Älä käytä tuotetta räjähdysvaarallisessa ympäristössä tai sateessa, äläkä altista sitä liialliselle lämmölle.
- Älä käytä tuotetta, jos se näyttää olevan vaurioitunut.
- Älä koskaan upota tuotetta veteen tai muihin nesteisiin. Älä koskaan tartu virtaverkkoon liitettyyn laitteeseen, jos se on pudonnut veteen. Tässä tapauksessa vedä virtapistoke heti irti.

Turvallisuusohjeiden laiminlyönti voi johtaa tuotteen vahingoittumiseen tai ihmisten vaarallisiin tapaturmiin!

ⓘ HOITO JA HUOLTO

- Tee puhdistustyöt vain virtapistokkeen ollessa irrotettu / virransyötön ollessa katkaistu.
- Käytä puhdistamiseen vain hieman kosteaa liinaa ja hankaa sen jälkeen täysin kuivaksi.
- Älä missään tapauksessa käytä puhdistukseen hankaavia aineita tai liuotinaineita.
- Älä koskaan upota tuotetta veteen tai muihin nesteisiin.
- Pidä huoli siitä, ettei koteloon pääse mitään nesteitä.
- Älä käytä puhdistuksessa kovia harjoja tai teräviä esineitä.

ⓘ YMPÄRISTÖOHJEET | HÄVITTÄMINEN

Älä missään tapauksessa laita tätä tuotetta tavallisen sekajätteen joukkoon. Vie käyttöikänsä päähän tullut tuote kuntasi jäteasemalle tai hyväksyttyyn jätelaitokseen hävitettäväksi. Ota huomioon voimassa olevat määräykset. Ota tarvittaessa yhteyttä kyseiseen jätelaitokseen. Toimita kaikki pakkausmateriaalit ympäristöystävälliseen kierrätykseen. Käytetyt paristot ja akut ovat

ongelmajätettä ja ne on vietävä niille erikseen tarkoitettuihin keräyspisteisiin. Niitä ei saa laittaa sekajätteen joukkoon.

ⓘ VASTUUVAPAUSLAUSEKE

Tässä käyttöohjeessa olevia tietoja voidaan muuttaa ilman edeltävää ilmoitusta. Valmistaja ei vastaa suorista, epäsuorista, satunnaisista tai muista vahingoista tai seuraamuksista, jotka ovat aiheutuneet epäasianmukaisesta käsittelystä tai siitä, ettei tässä käyttöohjeessa olevia tietoja ole otettu huomioon. Jos valaisinta käytetään väärin, valmistaja ei ota minkäänlaista vastuuta, eivätkä takuuoikeudet ole voimassa.

ⓘ TAKUUOHJEITA

Takuuehtomme löydät verkkosivulta www.ansmann.de. Jos laitteessa on tämän käyttöohjeen noudattamatta jättämisestä syntyneitä vaurioita, ei takuuta myönnetä. Tämä ei vaikuta lainmukaisiin takuuoikeuksiisi.

TOIMITUSSISÄLTÖ

1. LED-akkuvalonheitin
2. Micro-USB-latausjohto
3. Käyttöohje

TUOTTEEN KUVAUS

1 COB-LED
2 Sytytys-/sammutuspainike
3 LED-näyttö
4 Micro-USB-latausliitin
5 Vapautuspainike
6 Kiertonivel 360°
7 Magneetit
8 Koukku

KÄYTTÖÖNOTTO

Kytkin on kotelon yläpuolessa.

1 painallus:	50 %
2 painallusta:	100 %
3 painallusta:	sammutus

LATAUS

Lataa valaisin täyteen ennen ensimmäistä käyttöä. Estääksesi akun syväpurkauksen lataa se pitkään kestävän varastoinnin aikana vähintään 1 kerran vuoden aikana. Vedä sitä varten latausliittimen suojus pois ja liitä latauspistoke. Liitä sen jälkeen verkkolaite pistorasiaan. Varmista, ettei LED-akkuvalonheitin ole laitettu alustalle valopuoli alaspäin. Lataa valaisinta vain sen ollessa kytketty pois päältä.

ⓘ Lataustila:
Lataus näkyy yhden punaisena vilkkuvan ledin palamisena. Heti kun akku on ladattu täyteen, ledi palaa vihreänä.

Jäljellä olevan kapasiteetin näyttö:

Kapasiteetti 100 % - 10 %	> LED-merkkivalo vihreä
Kapasiteetti 10 % - 5 %	> LED-merkkivalo punainen
Kapasiteetti alle 5 %	> LED-merkkivalo vilkkuu punaisena (lataa akku heti) LED-akkuvalonheitin kytkeytyy tässä tilassa lyhyen ajan päästä pois päältä, millä estetään akun syväpurkaus.

Valaisu ja lataus samanaikaisesti:
Valaisinta voidaan käyttää latauksen aikana. Ota tällöin huomioon, että verkkolaitteen ollessa liitettynä valonteho vähenee. Tällä suojataan akkua vahingoilta. Ota myös huomioon, että latausaika pidentyy tällöin huomattavasti.

Pidike:
Jos valaisin kiinnitetään jollakin pidikkeellä, varmista pidikkeen luja pito tai pysyminen pystyssä. Näin vältät valaisimen putoamisesta mahdollisesti aiheutuvat vauriot.

ⓘ VALAISIMEN TEKNISET TIEDOT

Tuotenumero:	1600-0346
Lamppu:	10W COB-LED
Tulojännite:	5,0 V DC
Tulovirta:	1,0 A
Akku:	Li-ion-akkuyksikkö 3,7 V | 4.000 mAh | 14,80 Wh
Valovirta:	100 %: 1100 lm | 50 %: 550 lm
Valaisuaika:	100 %: 2 h 15 min | 50 %: 4 h 30 min
Latausaika:	6,0 h
Värilämpötila LED:	6000 k
Värintoistoindeksi:	CRI Ra > 80
Valonheittimen kotelointiluokka:	IP65 (vain kotelon ollessa suljettu)
Suojaluokka:	III
Kotelon materiaali	Alumiini + ABS-muovi + PC
Varastointilämpötila:	-20 °C... 60 °C
Käyttölämpötila:	-10 °C... 40 °C
Latauslämpötila:	0 °C ... 40 °C
Valaisimen paino akku mukaan luettuna:	340 g
Valaisimen mitat:	90 x 61 x 87 mm
Alue, asennuskorkeus:	0 m - enintään 2,99 m

CE Tuote vastaa EU direktiivien vaatimuksia.

Pidätämme oikeuden teknisiin muutoksiin. Valmistaja ei vastaa painovirheistä.

OVERSETTELSE AV DEN ORIGINALE BRUKSANVISNINGEN

INNHOLDSFORTEGNELSE

	SIDE
Tegnforklaring	68
Beregnet bruk	69
Sikkerhetsanvisninger	69
Stell og vedlikehold	71
Miljøinformasjon	Avfallsbehandling	71
Ansvarsfraskrivelse	71
Informasjon om garantien	72
Inkludert i leveransen	72
Produktbeskrivelse	72
Ta i bruk	72
Lading	72
LED-indikator	72
Belysning og lading samtidig	73
Ytterligere egenskaper	73
Tekniske data	73

Pakk ut alle delene og sjekk dem for fullstendighet og skader. Skadede produkter skal ikke tas i bruk. Ta kontakt med din forhandler dersom du skulle oppdage skader på produktet.

Denne bruksanvisningen inneholder viktig informasjon om bruk og ibruktaking av dette produktet, som i den følgende teksten bare kalles lykt hhv. produkt. Les nøye igjennom denne bruksanvisningen før lykten tas i bruk for første gang og følg den.
Oppbevar denne bruksanvisningen til senere bruk eller for fremtidige eiere. Hvis bruksanvisningen og sikkerhetsanvisningene ikke følges, kan dette føre til skader på produktet og fare (personskader) for brukeren og andre personer.

Bruksanvisningen refererer til gyldige standarder og regler i Den europeiske union. I denne sammenheng skal også lokale lover og retningslinjer i brukerlandet følges.

TEGNFORKLARING

Vær oppmerksom på følgende tegn og ord, som du finner i denne bruksanvisningen, på produktet og på emballasjen.

ⓘ = **Informasjon:** Nyttig tilleggsinformasjon om produktet

✓ = **Henvisning:** Denne henvisningen advarer mot alle mulige skader

⚠ = **Advarsel:** OBS – fare! Kan føre til alvorlige personskader eller død

Beskyttelsesklasse II

Beskyttelsesklasse III

Må kun brukes innendørs

I samsvar med EU-direktivene

Ikke se inn i lyskilden

Avfall fra elektrisk og elektronisk utstyr (WEEE-direktiv)

Følg bruksanvisningen!

Minste avstand til gjenstander som skal belyses

Energieffektivitetsklasse 6

BEREGNET BRUK

Produktet brukes som en mobil lyskilde for arbeidsmiljø, åpne områder osv., og er ikke beregnet til bruk på andre bruksområder. Produktet kan plasseres stående, hengende eller bæres etter håndtaket (hvis tilgjengelig). Produktet er utelukkende beregnet på bruk i private husholdninger og ikke for kommersiell bruk. Ikke egnet til belysning av rom i husholdninger.

- Spesifikasjoner for lykt og strømforsyningsenhet samt nettspenning på stikkontakten må stemme overens med data som er angitt på typeskiltet
- Produktet skal ikke tas i bruk hvis hus, plugg, kabel eller strømforsyningsenhet er skadet. Ta kontakt med den autoriserte forhandleren eller med produsentens serviceadresse
- Pass på at tilførselskabelen ikke strammes eller kommer i kontakt med skarpe gjenstander, kjemikalier eller løsemidler
- Produktet skal ikke åpnes eller endres! Reparasjoner skal kun utføres av produsenten, en servicetekniker som er autorisert av ham eller en person med lignende kvalifikasjoner
- Hold barn unna produktet og emballasjen. Produktet er ikke noe leketøy. Pass på at barn ikke leker med dette produktet
- LED-lyskilden kan ikke skiftes ut. Når lyskildens levetid ender, må hele lykten skiftes ut
- LED-dekselet kan ikke skiftes ut. Hvis dekselet er skadet må produktet kasseres.
- Alle gjenstander som skal belyses må befinne seg i en avstand på minst 10 cm fra lampen
- Lykten skal kun brukes i henhold til beregnet bruk
- Produktet skal aldri utsettes for ekstreme forhold (ekstrem varme / kulde)
- Produktet er ikke egnet til å leke med - skal oppbevares utilgjengelig for barn
- Produktet skal alltid holdes tørt
- Ikke kast det eller la det falle i bakken
- Skal kun brukes i original tilstand
- Skal ikke brukes i emballasjen
- Skal slås av etter bruk

SIKKERHETSANVISNINGER

Unngå skader på øynene - Ikke se direkte inn i lysstrålen, og du må ikke rette lyset mot ansik-

tet til andre personer. Hvis dette skjer for lenge, kan andelen av blått lys skade netthinnen. Hvis en lysstråle treffer øynene, skal øynene lukkes og hodet vendes bort fra lysstrålen.
Denne lampen overskrider vilkårene for farefri bruk. Risikoen forbundet med bruk avhenger av hvordan brukeren håndterer lampen.

- Dette produktet er ikke beregnet til å brukes av personer (også barn) med nedsatte fysiske, sensoriske eller mentale evner eller manglende erfaring og kunnskap om bruk av dette produktet. Slike personer må først instrueres av en person som er ansvarlig for deres sikkerhet eller være under tilsyn når de betjener produktet
- Lykten skal ikke legges på siden der lyskilden befinner seg eller velte over til denne siden. Dette kan føre til brann. For å forhindre at den velter over, skal lykten kun brukes i henhold til beregnet bruk
- Ikke dekk til produktet - brannfare

⚠ **OBS:**

- Produktet er utstyrt med en ikke-utskiftbar batteripakke
- Produktet skal kun lades i lukkede, tørre og romslige rom, adskilt fra brennbare materialer og væsker. Manglende overholdelse kan føre til brannskader og branner.
- Du må aldri forsøke å åpne, knuse, var-

me opp eller brenne et batteri. Produktet må ikke kastes i åpen ild
- Produktet skal ikke brukes i eksplosjonsfarlige omgivelser og i regnvær og ikke utsettes for sterk varme
- Produktet skal ikke brukes hvis produktet ser ut til å være skadet
- Produktet skal aldri dyppes ned i vann eller andre væsker. Du må aldri ta i et produkt som er tilsluttet strømnettet, hvis dette har falt i vannet. I så fall må du umiddelbart trekke ut nettpluggen.

Manglende overholdelse av sikkerhetsanvisningene kan føre til skader på enheten eller til alvorlige personskader!

ⓘ STELL OG VEDLIKEHOLD

- Rengjøring skal kun utføres med nettpluggen trukket ut / avbrutt spenningsforsyning
- Rengjøring skal kun utføres med en fuktig klut, og tørk deretter godt av
- Under ingen omstendighet må du bruke skurepulver eller løsemidler til rengjøring.
- Produktet skal aldri dyppes ned i vann eller andre væsker.
- Pass på at det ikke kommer noen væsker inn i huset.
- Ikke bruk harde børster eller skarpe gjenstander til rengjøring.

ⓘ MILJØINFORMASJON I AVFALLSBEHANDLING

Produktet skal ikke kastes i vanlig husholdningsavfall. Produktet skal leveres til et godkjent avfallsbehandlingsforetak eller til din lokale miljøstasjon. Følg aktuelt gjeldene forskrifter. Hvis du er i tvil bør du kontakte din lokale miljøstasjon. Alt emballasjemateriale skal tilføres kildesorteringen. Brukte batterier og oppladbare batterier er spesialavfall og skal kasseres i samsvar med nasjonale forskrifter og skal ikke kastes i husholdningsavfallet.

ⓘ ANSVARSFRASKRIVELSE

Informasjon som gis i denne bruksanvisningen kan endres uten forutgående varsel. Vi overtar ikke ansvar for direkte, indirekte, tilfeldige eller andre skader eller følgeskader som er forårsaket av feil bruk eller manglende overholdelse av informasjonen i denne bruksanvisningen. Vi overtar ikke ansvar og oppfyller ingen garantikrav ved skader som skyldes feil bruk av lykten.

ⓘ INFORMASJON OM GARANTIEN

Du finner våre garantivilkår på nettet på www.ansmann.de. Ved skader på produktet som oppstår som følge av manglende overholdelse av bruksanvisningen, kan vi ikke gi noen garanti. Ditt lovbestemte garantikrav blir ikke berørt av dette.

INKLUDERT I LEVERANSEN

1. LED-batterilykt
2. Mikro-USB-ladekabel
3. Bruksanvisning

PRODUKTBESKRIVELSE

1 COB-LED
2 På-/Av-tast
3 LED-indikator
4 Mikro-USB-ladekontakt
5 Frigjøringsknapp
6 Dreieledd 360°
7 Magneter
8 Krok

TA I BRUK

Bryteren er plassert på husets overside.

Trykk 1 gang:	50%
Trykk 2 ganger:	100%
trykk 3 ganger:	av

LADING

Lykten må lades helt opp før den brukes første gang. Ved oppbevaring over et lengre tidsrom må den lades opp minst 1 gang i året for å forhindre en dyputlading av batteripakken.
For å gjøre dette, trekk av hetten på ladekontakten og stikk ladepluggen inn. Deretter stikker du strømforsyningsenheten inn i stikkontakten. Pass på at LED-batterilykten ikke ligger med den lysemitterende siden vendt nedover. Lykten skal kun lades når den er slått av.

ⓘ Ladetilstand:
Ladingen indikeres med en blinkende rød LED. Når batteriet er helt oppladet, lyser LED-en grønt.
Indikator for gjenværende kapasitet:

Kapasitet 100% - 10%	> LED-indikator grønn
Kapasitet 10% - 5%	> LED-indikator rød
Kapasitet under 5%	> LED-indikator blinker rødt (batteriet må lades opp umiddelbart) LED-batterilykten slår seg av etter kort tid i denne modusen for å forhindre at batteriet dyputlades.

Belysning og lading samtidig:
Lykten kan brukes under ladingen. Vær oppmerksom på at ved tilkoblet strømforsyningsenhet vil lyseffekten bli redusert for å beskytte batteriet mot skader. Merk at ladetiden blir betydelig forlenget i dette tilfellet.

Holder:
Hvis lykten skal festes med en holder, må det sikres at holderen står stabilt / støtt for å hindre mulige skader på grunn av lykten som faller ned.

ⓘ TEKNISKE DATA LYKT

Artikkelnr.:	1600-0346
Lyspære:	10W COB-LED
Inngangsspenning:	5,0V DC
Inngangsstrøm:	1,0A
Oppladbart batteri:	Li-ion-batteripakke 3,7V | 4.000mAh | 7,4Wh
Lysstrøm:	100 %: 1.100lm | 50%: 550lm
Brenntid:	100 %: 2t 15min | 50%: 4t 30min
Ladetid:	6,0t
Fargetemperatur LED:	6000k
Fargegjengivelsesindeks:	CRI Ra > 80
Kapslingsgrad arbeidslyskaster:	IP65 (kun ved lukket hus)
Beskyttelsesklasse:	III
Husmateriale:	Aluminium + ABS-plast+ PC
Lagringstemperatur:	-20 °C...60°C
Driftstemperatur:	-10 C°...40 °C
Ladetemperatur:	0 °C...40 °C
Vekt lykt inkl. batteri:	340g
Dimensjoner lykt:	90 x 61 x 87mm
Område monteringshøyde:	0m - maks. 2,99m

CE Produktet oppfyller kravene i EU direktivene.

Med forbehold om tekniske endringer. Vi overtar ikke ansvar for trykkfeil.

Kundenservice | Customer service:

ANSMANN AG
Industriestrasse 10
97959 Assamstadt
Germany

Hotline: +49 (0) 6294 / 4204 3400
E-Mail: hotline@ansmann.de

MA-1600-0346/V1/03-2020