office akktiv

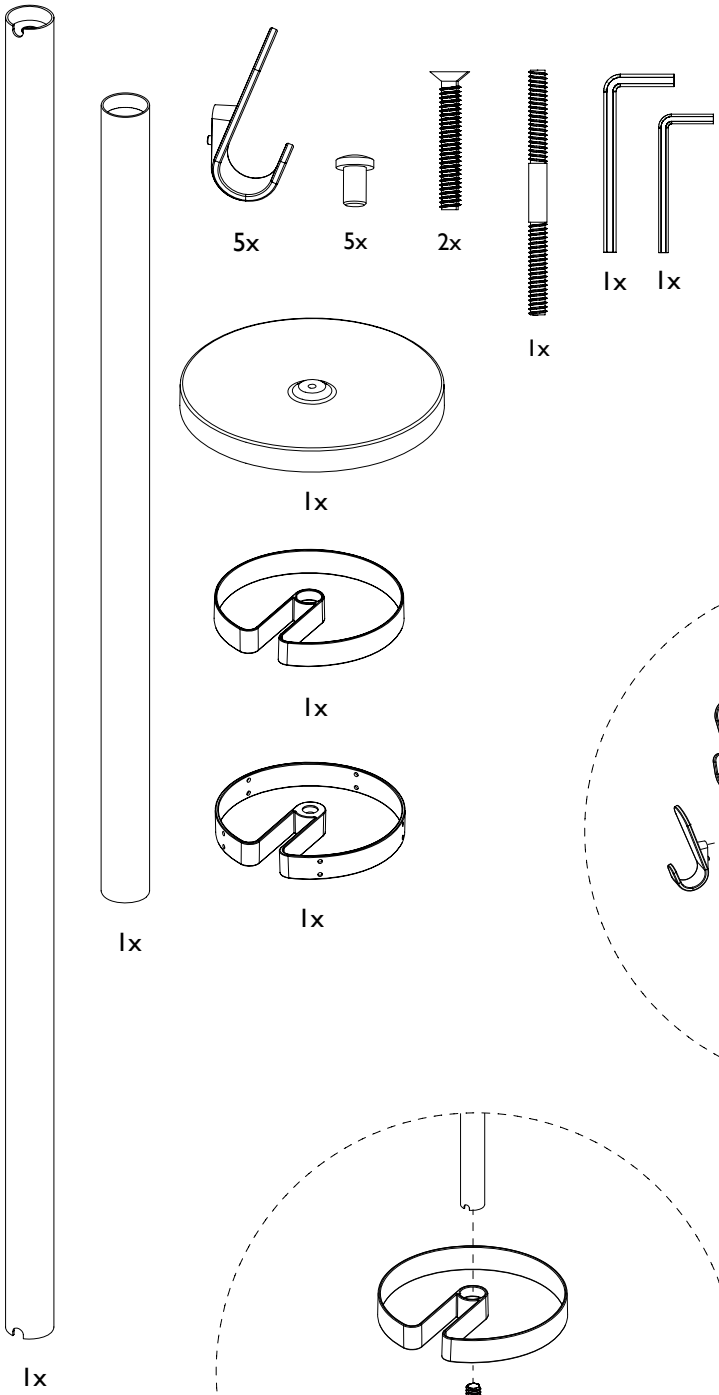

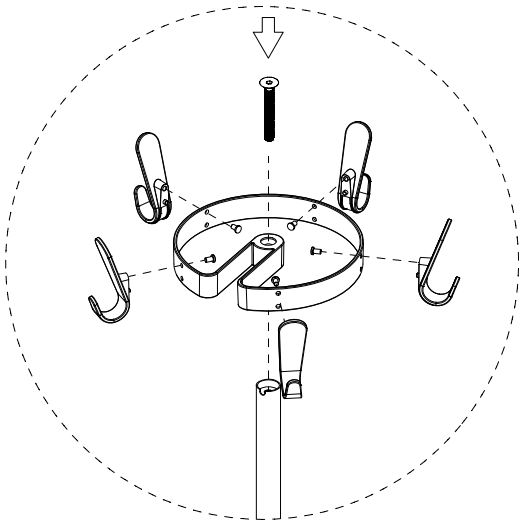

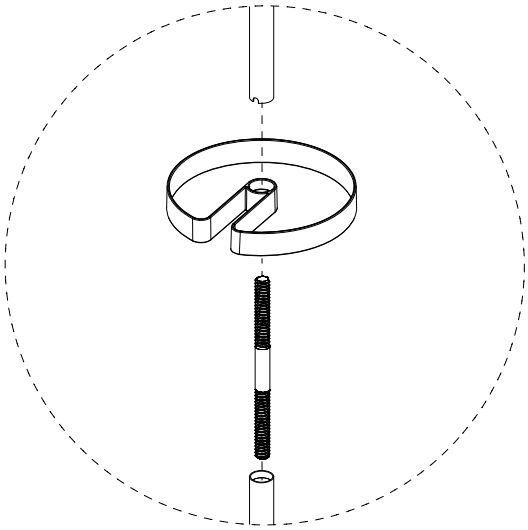

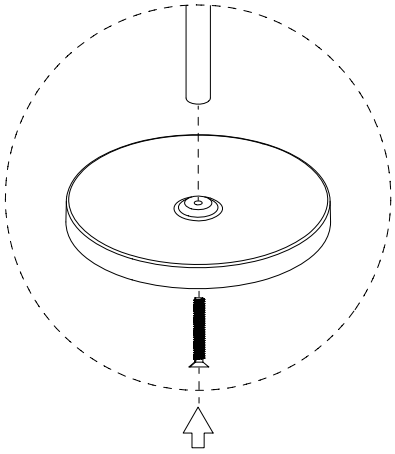

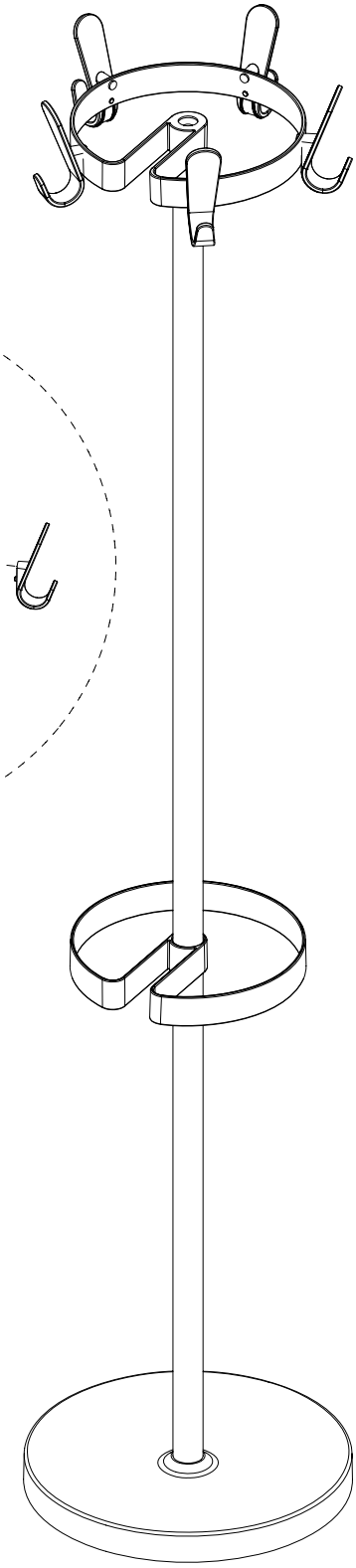

MODEL G+