1.

Deutsch

(D)

BT HANDHUBWAGEN

Bedienungsanleitung/Service de

Übersetzung der ursprünglichen Anleitung

WARNUNG!
Vor Inbetriebnahme des Staplers BEDIENUNGSANLEITUNG bitte sorgfältig durchlesen.

HINWEIS!
Für zukünftigen Gebrauch aufheben.

UL = 35/38 mm Gabelhöhe
L = 55 mm Gabelhöhe
Z = 65 mm Gabelhöhe
U = 75 mm Gabelhöhe
O = Höchstlast
Q = Quick Lifter
X = Handbremse
P = Starthilfe
SI = Silent
WI = Gewichtsanzeige
G = Galvanisiert
WS = WET SPEC
EW = Extra breit
BR = Rollenhandling
H = Halbpalette

Zubehör: Fußbremse
Aufsatzgestell
Lastenschutzgitter
Fördereinrichtung
Zugwagen

Änderungen vorbehalten.

GEFAHR!

GEFAHR!
Ein Unfall **wird** eintreffen, falls die Vorschriften nicht befolgt werden. Die Folge sind ernsthafte Verletzungen mit eventueller Todesfolge und/oder sehr umfangreiche Sachschäden.

WARNUNG!

WARNUNG!
Ein Unfall **kann** eintreffen, falls die Vorschriften nicht befolgt werden. Die Folge sind ernsthafte Verletzungen mit eventueller Todesfolge und/oder umfangreiche Sachschäden.

VORSICHT!

VORSICHT!
Ein Unfall **kann** eintreffen, falls die Vorschriften nicht befolgt werden. Die Folge sind Verletzungen und/oder Sachschäden.

HINWEIS!

HINWEIS!
Unfallgefahr bei Nichtbeachtung der Vorschriften.

Der Arbeitgeber ist dafür verantwortlich, dass alle Bediener des Hubwagens ausreichende Kenntnisse über die sichere Bedienung des Hubwagens verfügen.

Sicherheitsvorschriften

SICHERHEITSSCHUHE

Grundsätzlich bei der Arbeit mit dem Stapler Sicherheitsschuhe tragen.

SCHUTZBRILLE

Um Verletzungen bei Aus- und Einbauarbeiten am Stapler zu vermeiden, stets Schutzbrille tragen.

Kontrolle

Bei Schäden oder Defekten, die die Sicherheit bzw. die sichere Bedienung des Hubwagens beeinträchtigen, darf er nicht benutzt werden; ferner nicht nach Reparaturen oder Justierungen, sofern diese nicht von einem autorisierten Techniker geprüft und genehmigt wurden.

Einsatz des Staplers

Der Stapler sind nur auf harten, ebenen Unterlagen zu fahren, z.B. auf Beton oder Asphalt.

Die Benutzung des Hubwagens ist nicht zulässig:

- in Umgebungen, in denen die Luft Gase enthält, die Brand- oder Explosionsgefahr verursachen; In solchen Umgebungen ist ein spezieller explosionssicherer Hubwagen erforderlich.
- für den Transport/das Heben von Passagieren;
- in Kühlhäusern, salzhaltigen oder anderen korrosionsverursachenden Umgebungen. In dieser Art von Umgebung einen Hubwagen aus **Edelstahl** verwenden.

Verantwortungsbereich des Fahrers

- Stapler in jeder Situation vorsichtig, umsichtig und verantwortungsbewußt fahren.
- Wegen der Rutschgefahr Stapler **niemals** mit ölverschmierten Händen oder Schuhen fahren.
- Niemals lose Gegenstände oder Schmuck tragen, wenn Sie an dem Stapler arbeiten.

Arbeitsbereich

- Vergewissern Sie sich, daß die Tragfähigkeit des Bodens im Arbeitsbereich für das Gesamtgewicht des Staplers, d.h. Staplergewicht einschl. max. Zuladung, ausreicht.
- Besonders auf herausragende Teile von Gestellen, Regalen, Wänden usw. achten, die Personen verletzen bzw. Lasten beschädigen können.

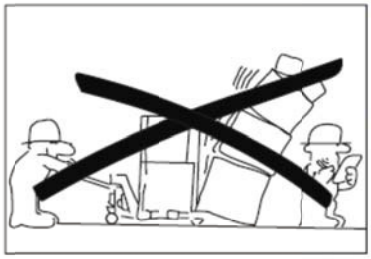

- Der Aufenthalt von anderen Mitarbeitern in direkter Umgebung des Staplers ist **nicht gestattet**, wenn dort Verletzungsgefahr besteht, z.B. im Bewegungsbereich des Gerätes oder durch herabfallende Waren, sich senkende oder herabfallende Hubvorrichtungen.

Fahren und Fahrweise

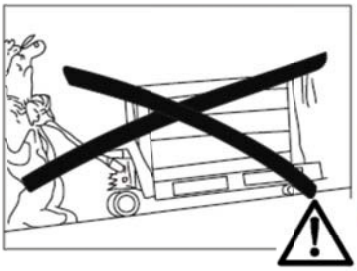

- Kurvenfahrten bei hohem Tempo vermeiden.
- Zur Vermeidung von Schäden und Unfällen besonders auf Personen sowie fest angebrachte und bewegliche Gegenstände im Arbeitsbereich achten.
- Ziehen Sie den Hubwagen stets hinter sich her, wenn die Last die Sicht versperrt.

VORSICHT!
Bei Gefällstrecken muss der Hubwagen besonders vorsichtig mit der Last in Gefällrichtung fahren.
Es empfiehlt sich hier einen Hubwagen mit Handbremse zu verwenden.

WARNUNG!
Sanft und vorsichtig abbremsen, damit die Last nicht vom Hubwagen rutscht und Schäden verursacht.

VORSICHT!
Geschwindigkeit an Boden und Gefälle anpassen.

- An Laderampen und -stegen grundsätzlich Sicherheitsabstand einhalten. Markierte Gefahrenbereiche beachten.

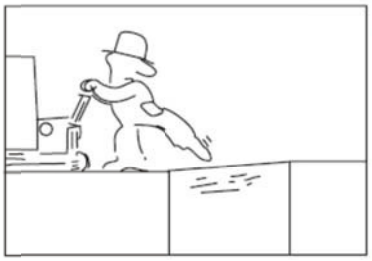

- Bevor Sie den Stapler über eine Ladebrücke fahren, vergewissern Sie sich, daß diese sicher verankert ist und eine ausreichende Tragfähigkeit aufweist. Stapler langsam und vorsichtig über die Ladebrücke fahren. Sicheren Abstand zum Rand halten.
- Wenn der Stapler auf ein anderes Fahrzeug gefahren wird, vergewissern Sie sich, daß das betreffende Fahrzeug fest steht, und die Bremse ordnungsgemäß angezogen ist.
- Vor der Fahrt in einen Aufzug darauf achten, daß der Aufzug die für dem Stapler plus Last, Bediener und evtl. sonstige Fahrgäste erforderliche Tragfähigkeit hat. Immer zuerst die Last einfahren. Beim Hinein- und Herausfahren von Last oder Stapler dürfen sich keine sonstigen Personen im Aufzug befinden.
- Unfälle, die Personen-, Gebäude- oder Ausrüstungsschäden zur Folge hatten, sofort dem zuständigen Mitarbeiter melden. Dies gilt auch für Beinahe-Unfälle und evtl. Mängel des Staplers.

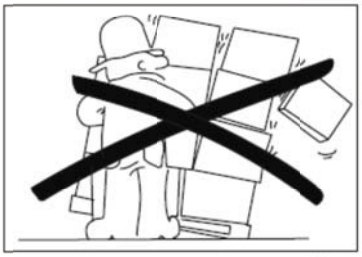

Handhabung der Last

- Nur Lasten transportieren, die die zulässige Tragfähigkeit des Staplers nicht übersteigen. Länge/Breite der Gabeln müssen der Ladung in Form und Abmessungen entsprechen.
- Nur stabile, gleichmäßig und sicher verteilte Last transportieren.

WARNUNG!
Kippgefahr
Kurvenfahren: Bei überhöhter Geschwindigkeit kann Last herabfallen u. Schäden verursachen. Mit hoher Last be-sonders vorsichtig fahren.

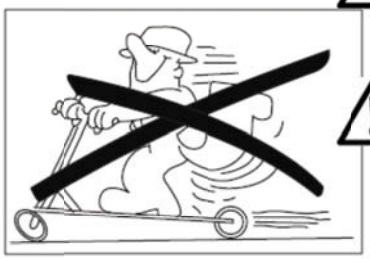

WARNUNG!

Hubwagen nur zum Gütertransport benutzen. Personentransport ist verboten, ebenso die Benutzung des Wagens als "Tretroller".

WARNUNG!

Quetschgefahr unter den Gabeln/Lastenträgern.
Beim Absenken, bei einem Defekt im Hydrauliksystem sowie bei unbeabsichtigtem Absenken besteht Quetschgefahr.
Darauf achten, daß sich niemand in unmittelbarer Nähe des Staplers befindet.

VORSICHT!

Quetschgefahr.
Wenn die Hände auf der Außenseite des Griffes platziert werden, besteht die Gefahr, in engen Bereichen eingeklemmt zu werden. Zudem besteht die Gefahr des Einklemmens von Händen, wenn die Hände zwischen der Deichsel und der Halterung oder zwischen dem Kopfteil und des Hydraulikteils platziert werden.
Stellen Sie aufgrund dessen sicher, dass Sie Ihre Hände bei der Handhabung des Handhubwagens ausschließlich auf der Oberseite des Griffes platzieren.

Abstellen des Staplers

Bei Nichtbenutzung mit abgesenkten Gabeln parken.

- Stapler **niemals** auf schräger Fläche abstellen.
- Stapler **niemals** so abstellen, daß der übrige Verkehr und andere Arbeiten behindert werden.

Wartung und Reparaturen

- Zur Vorbeugung von Defekten und Unfällen, muss der Hubwagen regelmäßig gemäß *Schmierplan* gewartet werden. Die Hubwagen dürfen nur von qualifizierten Fachleuten gewartet, eingestellt und repariert werden.
- Verwenden Sie für Wartung und Reparatur nur von BT empfohlene Ersatzteile. Weitere Informationen finden Sie im BT-Ersatzteilkatalog.

Modifizierungen und Umbauten des Staplers, die den sicheren Einsatz oder die Funktion beeinträchtigen sind nicht zulässig.

Es empfiehlt sich, einen Service- und Wartungsvertrag mit einem Vertragshändler zur Garantie eines einwandfreien, sicheren Betriebes des Staplers zu unterzeichnen.

Garantie

Jeder ab Werk gelieferte Stapler unterliegt der Produkthaftung laut gesonderter Spezifikation. Die Garantie gilt unter der Voraussetzung, dass Wartung und Instandhaltung gemäß den Empfehlungen von BT durch von BT autorisierte Mitarbeiter und unter Verwendung der von BT empfohlenen Ersatzteile durchgeführt werden.

Tägliche sicherheitskontrolle

Kontrolle	Maßnahme
Lenkung	Funktionsprüfung
Hydrauliksystem	Ölstand/Undichtigkeit
Räder	Beschäd., Öl, Metallspäne u.ä. beseitigen
Gestell beseitigen	Beschäd., Schmutz u. ä.
Hub/Senken	Funktion Hub/Neutral/Senken
Schilder	Lesbarkeit
Geräuschabsorbierendes Material (LHM230SI)	Beschäd., Zusatzgerät
Vibrationsdämmung an Kolbenstangenenden (LHM230SI)	Beschäd., Zusatzgerät und Kontaktflächen

HINWEIS!

Die tägliche Inspektion und Sicherheitskontrolle nicht vernachlässigen.
Ernsthafte Folgen wären bei Vernachlässigung nicht auszuschließen.
Erkannte Defekte und Beschädigungen stets unverzüglich der zuständigen Stelle mitteilen. Nie mit defektem Hubwagen arbeiten.

Sicherheitsvorschriften bei Wartungsarbeiten

- Servicebereich sauber halten. Durch Öl und Wasser wird der Fußboden glatt.

ACHTUNG!

Bei allen Arbeiten am Hydrauliksystem auf äußerste Sauberkeit achten. Ausgebaute Teile sorgsam reinigen und inspizieren. Alle Dichtungsscheiben nach dem Ausbau austauschen.

- Altöl nach den vor Ort geltenden Bestimmungen lagern und entsorgen.
- Zum Reinigen/Waschen verwendete Lösungsmittel u. ä. nur in dafür vorgesehene Entsorgungssysteme einleiten. Die jeweiligen örtlichen Vorschriften beachten.
- Beim Schweißen oder Schleifen auf lackierten Oberflächen die Farbe mind. 10 cm um den Arbeitsbereich herum abstrahlen.

WARNUNG!

Gesundheitsschädliche Gase.
Erhitzte Farben sondern schädliche Gase ab.
Daher Farbe 10 cm um den Arbeitsbereich herum entfernen.

WARNUNG!

Quetschgefahr.
Ein unsachgemäß aufgebockter Hubwagen kann herunterfallen.
Damit der Hubwagen nicht umstürzt, ist dieser stets ordnungsgemäß abzusichern.

WARNUNG!

Quetschgefahr.
Beim Arbeiten an der Hydraulik besteht bei einem beladenen Hubwagen Quetschgefahr.
Die Gabeln immer abladen, bevor am Hubwagen gearbeitet

wird.

Reinigen und Waschen

Reinigen und Waschen des Staplers sind wichtige Maßnahmen, um die Zuverlässigkeit des Gerätes zu erhalten.

- Schmieren Sie den Hubwagen stets nach dem Waschen entsprechend dem Schmierplan und der Tabelle.

Schmierplan

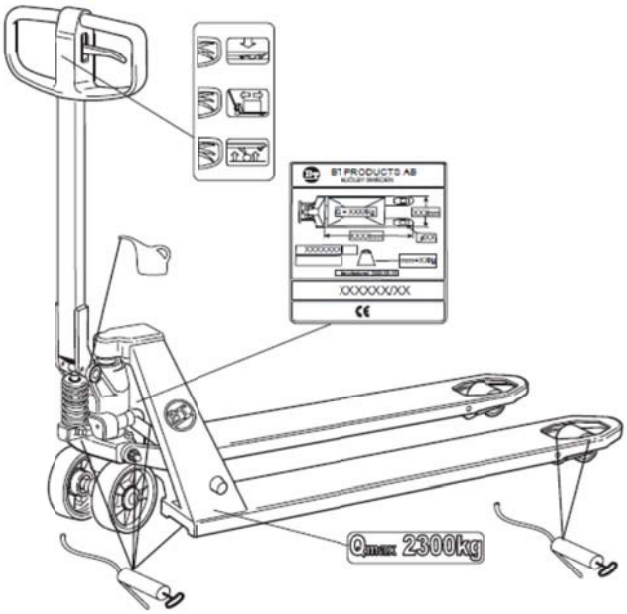

Angaben zu Öl- und Fettstoffen			
Schmierart	**Spezifikation**	**Produktname**	**Bestellnummer**
Fett		OKQ8 Rubens WB	213366
Hydrauliköl >-15° C	ISO-VG32 Qualitätsniveau: ISO 6743-4 Kategorie HM DIN 51524 Teil 2 Kategorie HLP	BT Hydraulic oil 32	1 Liter: 233328-001 5 Liter: 233328-002
Hydrauliköl <-15° C	ISO-VG15 Qualitätsniveau: ISO 11158 Kategorie HV DIN 51524 Teil 3 Kategorie HVLP	Q8 Hindemith 15	1 Liter: 7517357-001 5 Liter: 7517357-002

Informationsschilder

Das Lastgewicht darf die für den Stapler zulässige Hubkapazität nicht überschreiten, siehe Typenschild.

ACHTUNG!

Falls Schild unleserlich ist, bitte ein neues bestellen.

Technische Daten

In dieser Tabelle finden Sie Informationen über einige technische Daten für die Standard-Staplerausführung. Beachten Sie bitte, dass Abweichungen von diesen Angaben möglich sind.

Staplertyp	LHM230/O/Q/X/WS/SI/G	LHM230U	LHM230WI	LHM230P	LHM075UL/LHM100UL
Nenn-Hubleistung, kg [1]	2300	2300	2300	2300	750/1000
Hubhöhe, mm	200	190	200	200	135/138
Höhe mit angehobener Zugstange, mm	1220	1220	1220	1220	1220
Gesamtlänge, mm	1500	1500	1500	1575	1520
Gewicht, kg [1]	63	63	65	75	80/77
Drehradius, mm	1370	1370	1370	1370	1320
Radlast	Konsultieren Sie hinsichtlich aktueller Informationen bitte Ihre örtliche BT-Niederlassung.				

[1] Den korrekten Wert entnehmen Sie dem Typenschild des Staplers.

Heben des Staplers

WARNUNG!

Gefahr von Schnittverletzungen.
Gefahr von Schnittverletzungen besteht, wenn der Stapler von Hand an Gabeln und Endblech gehoben wird.
Beim Heben von Hand stets Arbeitshandschuhe tragen.

WARNUNG!

Quetschgefahr.
Quetschgefahr besteht, wenn der Stapler von Hand am Hydraulikkörper gehoben wird.
Beim Heben von Hand stets Arbeitshandschuhe tragen.

Montageanleitung

HINWEIS!

Bei der Montage des Hubwagens stets eine SCHUTZBRILLE tragen.

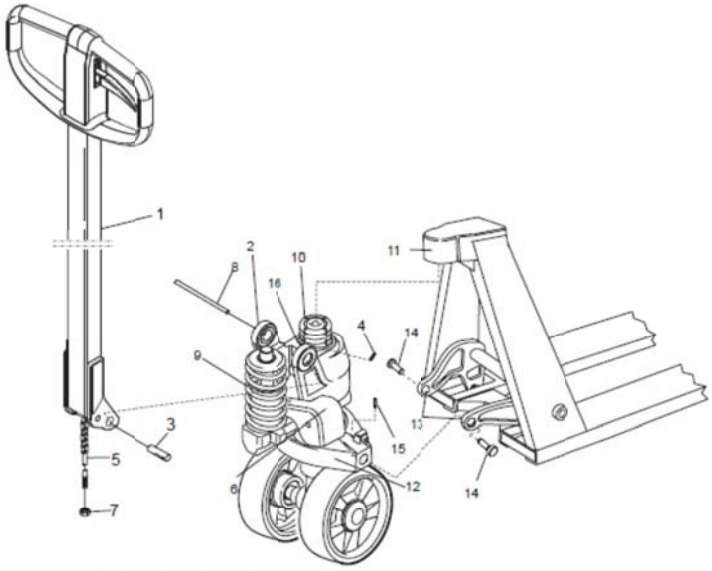

1. **Montage der Deichsel:**
   Deichsel (1) in Halterung (2) fixieren, Achse (3) in Halterung (2) stecken, **Kegelförmiges** Loch der Achse (3) muss nach **unten** zeigen. Achse (3) mit Sicherungsstift (4) sperren. Ventilstange (5) durch das Loch auf den Schaft (3) schieben. Ventilstange (5) in die Nut des Senkpedals (6) einrücken. Hub- und Senkfunktion sowie Neutralstellung mit Mutter (7) einstellen. Deichsel nach unten drücken und Transportstift (8) entfernen, der vor Auslieferung befestigt wurde.

WARNUNG!

Hochschnellende Feder.
Feder (9) kann sich lockern und Verletzungen verursachen, falls der Transportstift (8) vor der Montage der Deichsel (1) entfernt wird.
Deichsel (1) immer vor Entfernen des Transportstiftes (8) montieren.

2. **Montage des Hydraulikteils im Rahmen:**
   Oberteil des Hydraulikteils (10) in den Kopfteil (11) einsetzen. Hydraulikdruckplatte (12) zwischen den Drehgelenken (13) einführen. Armbolzen (14) montieren und mit Sicherungsstiften (15) sperren. Armbolzen (14) einfetten. Sicherungsring (16) in der Nut des Haubenoberteils (11) installieren.

WARNUNG!

Hochschnellende Feder.
Bei der Montage des Sicherungsringes (16) kann dieser von der Stange rutschen und Verletzungen verursachen.
Bei der Montage des Sicherungsringes vorsichtig vorgehen.

WARNUNG!

Hochschnellende Feder.
Beim Einschlagen mit einem Hammer können die Sicherungsstifte (4, 15) abprallen und Verletzungen verursachen.
Bei der Montage der Sicherungsstifte vorsichtig vorgehen.

Fahreranweisung für den LHM230

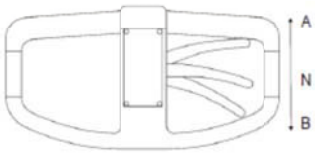

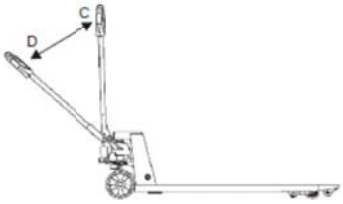

- Um die Gabeln anzuheben, bringen Sie den Hebel in Position B pumpen Sie zur selben Zeit mit der Zugstange von Position C nach D, bis die gewünschte Hubhöhe erreicht ist.

Um ein Anheben der Gabeln zu verhindern, bringen Sie den Hebel in Neutralstellung, Position N.

- Um die Gabeln abzusenken, bewegen Sie den Hebel in Position A.

Der Hebel kehrt automatisch in die Neutralstellung, Position N, zurück, wenn das Senken der Gabeln nicht aktiviert ist.

- Bringen Sie die Steuerung in die Stellung N, um den Stapler zu bewegen.

Fahreranweisung für den LHM230X

Zusätzlich zu den anderen Informationen in diesem Handbuch gelten die nachstehenden Anleitungen speziell für diesen Stapler.

- Vor der Anwendung des Hubwagens sicherstellen, dass der Bremszug (A) frei von Schäden ist.
- Kontrollieren, ob die Bremswirkung ausreichend ist, und den Bremszug bei Bedarf nachspannen.
- Zum Aktivieren der Handbremse, Bremshandgriffnach oben ziehen.
- Die Handbremse ist zudem mit einer Feststellbremsenfunktion versehen. Um die Bremse zu lösen, Verriegelungssperre gegen den Verriegelungsansatz drücken, wenn der Hubwagen abgebremst wurde.

WARNUNG!

Abgebremsten Hubwagen niemals mit angehobener Last unbeaufsichtigt lassen.

- Um die Feststellbremse zu lösen, Bremshandgriff nach oben ziehen und die Verriegelungssperre nach außen führen.

VORSICHT!

Quetschgefahr. Niemals die Finger unter die Verriegelungssperre bringen.

VORSICHT!

Geschwindigkeit dem Untergrund und dem Gefälle anpassen. Max. Gefälle ist 5 % bei Anwendung des Hubwagens mit Handbremse.

WARNUNG!

Kippgefahr.
Der beladene Stapler kann beim Einsatz im Gefälle umkippen. Beladenen Stapler niemals beim Fahren im Gefälle drehen.

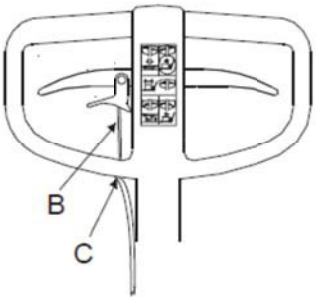

Fahreranweisung für den LHM230P

Zusätzlich zu den anderen Informationen in diesem Handbuch gelten die nachstehenden Anleitungen speziell für diesen Stapler.

Der LHM230P darf in **keiner** nassen Umgebung oder an Orten mit extremen Temperaturschwankungen verwendet werden.

- Vor der Anwendung des Hubwagens sicherstellen, dass der Starthilfe-Draht (B) frei von Schäden ist.
- Zustand des Starthilfe-Drahtes kontrollieren und Drahtspannung (C) bei Bedarf nachjustieren.

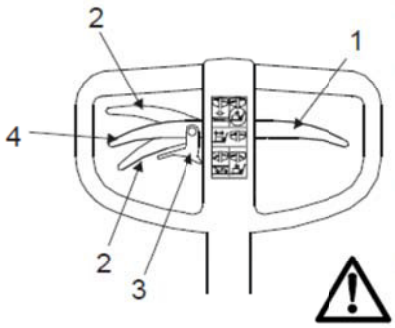

- Vor der Verwendung der Starthilfe-Funktion den hydraulischen Senkhebel (1) auf die Neutral-Position stellen.
- Den Starthilfe-Hebel je nach Fahrtrichtung nach oben oder nach unten (2) bewegen. Beim Bewegen des Hebels nach unten sicher stellen, dass zuerst die Arretierung (3) gelöst wird.
- Bei Nicht-Verwendung dieser Funktion den Starthilfe-Hebel auf die Neutral-Position (4) stellen.

WARNUNG!

Freisetzung von Energie in der Deichsel.
Eine nicht sachgemäße Verwendung kann Verletzungen und Beschädigungen am Hubwagen verursachen.
Die Starthilfe-Funktion niemals verwenden, um den Wagen zu bremsen. Den Starthilfe-Hebel niemals auf die der Fahrtrichtung entgegengesetzte Position einstellen, wenn sich der Wagen bewegt.

VORSICHT!

Quetschgefahr. Niemals die Finger unter die Verriegelungssperre bringen.
Darüber hinaus den Starthilfe-Verbindungsarm niemals mit den Händen festhalten.

- Stellen Sie im Falle einer Fehlfunktion sicher, dass Sie den Starthilfe-Satz im Inneren reinigen und schmieren (Blockade/Erfassen der Räder und/oder des Griffs).

Fahreranweisung für den LHM230WI

Zusätzlich zu den anderen Informationen in diesem Handbuch gelten die nachstehenden Anleitungen speziell für diesen Stapler.

Einführung

Die Gewichtsanzeige wird verwendet, um das auf den Staplergabeln platzierte Lastgewicht zu schätzen. Sie zeigt das Gewicht bis zu 2300 kg in 5-kg-Schritten an. Die Genauigkeit liegt bei 0-200 kg ±10 kg, 201-1000 kg ±20 kg, >1000 kg ±50 kg. Da die Anzeige Elektroteile enthält sollte sie keiner übermäßigen Feuchtigkeit oder großen Temperaturschwankungen ausgesetzt werden.

Für beste Wägeergebnisse platzieren Sie die Last gleichmäßig auf die Gabeln.

	Tastenfunktion	Erklärung
	Rückstellen	Bestätigt die Auswahl oder bewegt den Cursor während der Kalibrierung nach links.
	Kalibrierung ab	Wählt einen niedrigeren Wert
	Kalibrierung auf	Wählt einen höheren Wert
	Ein/Aus	Korrektur

Betrieb

Rückstellen

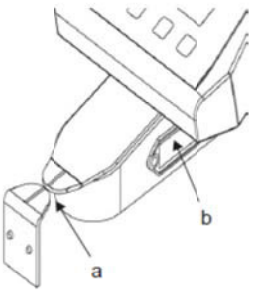

Stellen Sie vor jedem Wägevorgang sicher, dass der Stapler zurückgestellt worden ist.

1. Drücken Sie auf die grüne Taste, um die Anzeige einzuschalten.
2. Heben Sie die Gabeln ohne Last auf das Ableseniveau an. Die Anzeigespitzen (a) sollten miteinander ausgerichtet sein.
3. Drücken Sie auf die Rücksteller-Taste.

Wiegen

Ähnlich wie beim Rückstellen sollten sich die Gabeln beim Ablesen des Gewichts in angehobener Position befinden, wobei die Anzeigespitzen miteinander ausgerichtet sind.

- Berühren Sie wie bei allen Wägevorgängen beim Ablesen des Displays nicht die Anzeige.
- Die Genauigkeit des angezeigten Gewichtes ist nur gewährleistet, wenn das Gewicht auf der Anzeige innerhalb von 10 Sekunden nach Anheben der Last abgelesen wird.
- Wenn die Gabeln über die Bezugshöhe zur Nulleinstellung oder zum Wiegen angehoben sind, müssen Sie die Gabeln unter diesen Punkt absenken und dann wieder bis auf die richtige Höhe anheben. Anderenfalls wird ein falsches Gewicht auf dem Display angezeigt.
- Zu heftige oder zu langsame Pumpenhübe beeinträchtigen die Wiegegenauigkeit negativ.
- So lange und so gleichmäßige Hübe wie möglich verwenden.

Batteriewechsel

Die Anzeige wird durch 4 AA Batterien (je 1,5 Volt) angetrieben.

- Tauschen Sie die Batterien aus, wenn "LO-BA" angezeigt wird.

Die Anzeige erlischt, sobald die Batterien völlig verbraucht sind.

- Drücken Sie zum Herausnehmen des Batteriehalters beide Seiten des Batteriehalters (b) nach innen.

Displaymeldungen

Die folgenden Meldungen können auf dem Display erscheinen:

Fehler-meldung	Ursache	Maßnahme
HELP 1	Systemüberlastung	Entfernen Sie die Last
HELP 2	Rückstellen Negativlast	Drücken Sie die Rückstellen-Taste, entlasten Sie das System und überprüfen Sie das Rückstellverfahren
HELP 3	Negativsignal vom Sensor	Wenden Sie sich an einen Servicetechniker
HELP 7	Sensorsignalpegel zu hoch	Wenden Sie sich an einen Servicetechniker
LO-BA	Batterieleistung niedrig	Tauschen Sie die Batterien aus

Fahreranweisung für den LHM075UL/LHM100UL

Zusätzlich zu den anderen Informationen in diesem Handbuch gelten die nachstehenden Anleitungen speziell für diesen Stapler.

Einsatz des Staplers

Dieser Geh-Gabelhubwagen wurde dafür konzipiert und gebaut, um Ihren als Arbeitsgerät beim Transport sowie beim Be- und Entladen von Lasten zu dienen.

Es ist nicht gestattet, diesen Stapler für andere als die vorgesehenen Zwecke zu benutzen. Dies gilt z.B. für folgende Einsatzarten:

- Laden und Entladen von fahrzeugseitigen LKW.

Arbeitsbereich

Der Stapler sind nur auf harten, ebenen Unterlagen zu fahren, z.B. auf Beton oder Asphalt.

Es ist verboten, den Stapler auf unebenen Böden zu verwenden und ihn über Hindernisse zu ziehen. Unter diesen Umständen besteht das Risiko, dass Teile des Staplers beschädigt werden und Staplerfunktionen nicht mehr funktionieren.

Handhabung der Last

Nur Lasten transportieren, die die zulässige Tragfähigkeit des Staplers nicht übersteigen.

- Transportieren Sie den Stapler immer mit der Last auf der Hinterseite. Bedienen Sie ihn nicht mit der Last in einer anderen Fahrtrichtung.
- Reduzieren Sie die Höhe der Last beim Transport. Die Last sollte sich immer so nah am Boden wie möglich befinden.

Zubehör

Bedienungsanleitungen für Handhubwagen ausgerüstet mit Parkbremse, Aufsatzgestell, Lastenschutzgitter, Zugwagen oder Fördereinrichtung.

Fußbremse

Bei der Benutzung eines Hubwagens mit Fußbremse Folgendes beachten:

- Sicherstellen, dass die Parkbedingungen optimiert sind, indem Sie kontrollieren, dass das Lenkrad ordnungsgemäß gesichert ist. Nehmen Sie die Einstellung durch Drehen der Schraube an der Fußbremse im Uhrzeigersinn mit einem Innensechskant vor.

WARNUNG!
Es besteht Quetschgefahr für die Füße, wenn Hubwagen mit Fußbremse in engen Räumen verwendet werden.
Damit es dazu nicht kommt, beim Arbeiten mit Hubwagen auf hervorstehende Teile achten.

WARNUNG!
Bei der täglichen Wartung besteht Klemmgefahr für die Finger. Während der Inspektion niemals Finger unter das Fußpedal bringen.

VORSICHT!
Stolpergefahr.
Man kann über die hervorstehenden Teile des Fußbremsen-Satzes stolpern.
Beim Parken und Arbeiten mit Hubwagen vorsichtig vorgehen und auf die hervorstehende Teile der Fußbremse achten.

Aufsatzgestell

Der Hubwagen kann mit einen Aufsatzgestell-Einheit auf den Gabeln ausgerüstet sein.

Bei der Benutzung eines Hubwagens mit Aufsatzgestell Folgendes beachten:

WARNUNG!
Quetschgefahr.
Beim Herunterklappen des Aufsatzgestells aufpassen, daß kein Fuß oder anderer Körperteil eingequetscht wird. Deswegen Gestell ausserst vorsichtig herunterklappen.

ACHTUNG: Hubwagen mit Aufsatzgestell können nur Paletten ohne Mittelklotz transportieren.

Lastenschutzgitter

Das Lastenschutzgitter unterstützt hohe Lasten und schützt den Fahrer vor herabfallenden Lasten.

Zugwagen

Der Zugwagen darf nicht schneller als 6 km/h gefahren werden und muss aus mindestens fünf Wagen bestehen. Das Gesamtgewicht ohne den Pallettenwagen darf nicht den Maximal-Zug des Pallettenwagens überschreiten und niemals über 4.000 kg liegen.

Die Bestimmungen in den Wagen-Direktiven oder in den anwendbaren nationalen Bestimmungen hinsichtlich der Bremsleistung müssen eingehalten werden.

WARNUNG!
Quetschgefahr.
Zwischen dem Zugwagen oder der Last und dem Chassis besteht Quetschgefahr für die Füße.
Lassen Sie bei der manuellen Handhabung besondere Vorsicht walten.

WARNUNG!
Umkippgefahr.
Bei der Handhabung hoher und instabiler Lasten besteht Umkippgefahr. Fahren Sie nicht schneller als 6 km/h.

- Fahren Sie den Pallettenwagen und den Zugwagen nur in zulässigen Bereichen.

WARNUNG!
Entkoppelungsgefahr.
Beim Fahren auf Steigen oder unebenen Böden kann ein nicht beabsichtigtes Entkoppeln auftreten.
Betreiben Sie die Zugwagenstangen aufgrund dessen nur auf geraden und ebenen Böden.

VORSICHT!
Stolpergefahr.
Bei hervorstehenden Teilen besteht Stolpergefahr.
Lassen Sie beim Betreiben und Parken des Pallettenwagens, wenn dieser an einen Zugwagen angekoppelt ist, die erforderliche Vorsicht walten.

VORSICHT!
Quetschgefahr.
Beim Ankoppeln und Entkoppeln von Wagen besteht Quetschgefahr.
Lassen Sie dabei die erforderliche Vorsicht walten, um ein Einquetschen von Händen oder Füßen zu vermeiden.

Der Fahrer sollte über gründliche Kenntnisse hinsichtlich des Wendekreises des Zugwagens und seines Fahrbereichs verfügen.

Umstehende in der Nähe des Zugwagens sollten auf den Betriebsbereich des Zugwagens achten.

WARNUNG!
Kollisionsgefahr.
Beim Betrieb des Zugwagen besteht Kollisionsgefahr innerhalb des Zugwagen-Fahrbereiches.
Stellen Sie aufgrund dessen bitte immer sicher, dass Sie eine klare Sicht auf die Bewegungen des Zugwagens haben.

- Folgen Sie den Empfehlungen hinsichtlich der Wagengänge in der unten aufgeführten Tabelle und wenden Sie das folgende Berechnungsverfahren an:

Wenderadius + Fahrbereich + 700 mm Sicherheitsabstand.

Wenderadius, mm	Anzahl der Wagen	Fahrbereich , mm
1500	1	220
1500	2	420
1500	3	580
1500	4	700

Stellen Sie zusätzlich zu den täglichen Sicherheitskontrolle sicher, dass Sie das Folgende überprüfen:

1. Ordnungsgemäßes Ankoppeln der Wagen
2. Zugstange
3. Verbindungsarm
4. Die Zugstangenposition (bei entkoppelter Zugstange) liegt in einem rechten Winkel (90°) vom Boden aus gesehen.

- Stellen Sie sicher, dass Sie ihrem Vorgesetzten über eventuelle Schäden berichten.

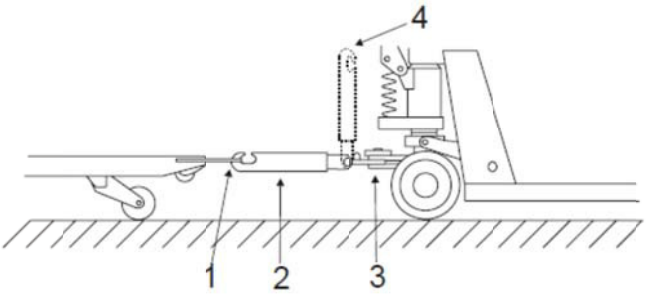

Fördereinrichtung

- Achten Sie beim Anheben des Pallettenwagens mithilfe des Fördereinrichtung-Satzes auf das Folgende:

WARNUNG!

Quetschgefahr.
Zwischen den beweglichen Teilen der Fördereinrichtung besteht Quetschgefahr.
Verwenden Sie beim manuellen Lösen der Lenkstange immer die Griffe am Fördereinrichtungs-Satz.

WARNUNG!

Beim Betrieb außerhalb der Fördereinrichtungs-Schiene besteht Quetschgefahr.
Achten Sie auf die hervorstehenden Teile des Fördereinrichtungs-Satzes.
Die Lenkstange sollte sich während des Betriebs außerhalb der Fördereinrichtungs-Schiene immer in der obersten Position befinden.

VORSICHT!

Stolpergefahr.
Lassen Sie beim Vorbeigehen an einem mit dem Fördereinrichtungs-Satz ausgestatteten Pallettenwagen die erforderliche Vorsicht walten.

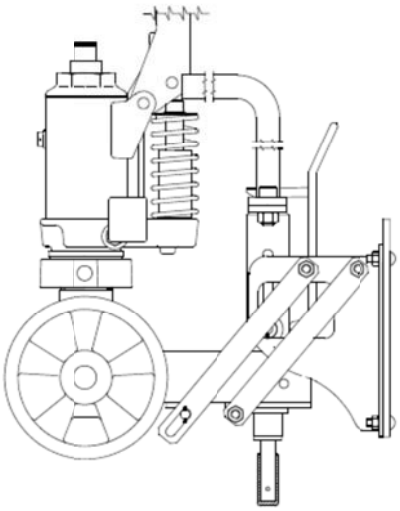

Fehlersuche

LHM230 Fehler	Ursache	Maßnahme
Pumpe pumpt nicht voll.	Luft im Hydrauliksystem. Zu wenig Öl in der Hyraulik.	5x mit offenem Senkventil pumpen. Wenden Sie sich an einen Servicetechniker.
Hub-, Neutral- und Senkfunktion funktionieren nicht richtig.	Das Senkventil ist falsch eingestellt	Dehnung der Ventilkette mit Einstellmutter einstellen.
Gabeln sinken nach jeder Pumpbewegung ab.	Ventilkegel undicht.	Ventilkegel und Scheibe austauschen.
LHM230Q Fehler	**Ursache**	**Maßnahme**
Quicklift funktioniert nicht	Kugelventil undicht	Schnellslange austauschen
LHM230P Fehler	**Ursache**	**Maßnahme**
Die Hub- oder die Starthilfe-Funktion arbeitet nicht richtig	Hub- und Starthilfe-Funktion wurden gleichzeitig ausgewählt	Die Funktion zurück auf die Neutral-Position stellen, wenn sie nicht gebraucht wird
Die Starthilfe schaltet sich, wenn erforderlich, nicht ein.	Der Draht hat zu viel Spannung	Die Drahtspannung unter Verwendung der Einstellschraube justieren
Der Starthilfe-Draht ist beschädigt	Überladung	Die Klammernschleife (1) zurück auf die Neutral-Position für Notfahrt stellen und den Draht austauschen

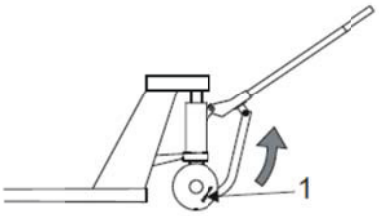

Verschrottung/entsorgung

Entsorgung der Batterie

Pb, Hg, Cd

Verbrauchte Batterien sind an den Hersteller der jeweiligen Batterien oder an dessen Vertreter zurückzusenden (siehe das Zeichen auf der Batterie), um entsorgt oder wiederverwertet zu werden. Wenn Sie Hilfe dabei benötigen, die Batterie an den Hersteller zurückzugeben, nehmen Sie Kontakt zu Ihrem örtlichen Staplerhersteller auf.

Das Symbol mit dem durchgekreuzten Abfalleimer bedeutet, dass die Batterie nicht mit dem Hausmüll entsorgt werden darf. Die Kennzeichnungen mit den Bezeichnungen der Chemikalien zeigen an, welches Schwermetall in der Batterie vorliegt.

Die für die Umwelt (eichschließlich Tiere und Natur) und die menschliche Gesundheit am schädlichsten Bestandteile bestimmter Batterien sind die Schwermetalle Quecksilber (Hg), Cadmium (Cd) und Blei (Pb).

Rahmen:	Stahl
Radaufhängung:	Stahl und Gußeisen
Buchsen:	Messing
Schmiernippel:	Stahl
Räder:	Nylon, Polyurethan und Stahl
Lack:	Epoxy-Polyester
Geräuschabsorbierendes Material:	Bitumenimprägnierte Pappe
Vibrationsdämmendes Material:	Gummi und Stahl
Hydraulikteil:	Gußeisen
Druckplatte:	Gußeisen
Deichsel:	Stahl und Nylon
Räder:	Nylon, Polyurethan, Stahl und Gummi
Lack:	Epoxy-Polyester
Buchsen:	Messing
Hydrauliköl:	Entsorgung gemäß örtlichen Vorschriften
Montageteile:	Stahl, Messing und Nylon
Wiegesystem:	
Indikatorgehäuse	Kunststoff
Kabel	Kupfer mit PVC-Mantel
Elektronikkarte	Glasfiberverstärktes Kreiskartenlaminat

EG-Konformitätserklärung

Wir

erklären, dass das Flurförderzeug:

Fabrikat:

Typ:

Gerätenummer:

gemäß beigefügter Beschreibung:

- Maschinenrichtlinie 98/37/EG (bis 28.12.2009), 2006/42/EG (ab 29.12.2009) durch Erfüllung folgender Normen: EN 1757-2

Sonstige Informationen

Bei Lieferungen in Länder außerhalb der Europäischen Union kann es u. U. Unterschiede bezüglich der benötigten Dokumente in der jeweiligen Landessprache geben.

Änderung Nr. _____

_____

Ort, Ausstellungsdatum Unterschrift

_____

Firma Name des Unterzeichners

Diese EG-Konformitätserklärung ist eine Übersetzung der englischen Originalausgabe.

2.

Tschechisch

(CZ)

BT PALETOVÉ VOZÍKY

Uživatelská příručka / Servis CS

Pøeklad pùvodního pokynu

VAROVÁNÍ
V zájmu vlastní bezpecnosti si drive, než zacnete vozík používat, prectete pozorne tuto prírucku.

POZNÁMKA!
Prírucku uchovejte pro budoucí potrebu.

UL = 35/38 mm výška vidlic
L = 55 mm výška vidlic
Z = 65 mm výška vidlic
U = 75 mm výška vidlic
O = Ochrana proti přetížení
Q = Rychlozdvih
X = Ruční brzda
P = Rozjezd bez námahy
SI = Silent
WI = Ukazatel hmotnosti
G = Galvanizované
WS = Specifikace do vlhkého prostředí
EW = Nadměrná šířka
BR = Buben navijáku
H = Poloviční paleta
Doplňkové vybavení: **Nožní brzda**
Rozšiřující rám
Ochranný rám nákladu
Dopravník
Tažné zařízení

Změny v sortimentu paletových vozíků vyhrazeny.

NEBEZPECÍ!

NEBEZPECÍ!
Upozornuje, že v prípade nedodržení instrukcí muže dojít k nehode.
Následky mohou být težké zranení, prípadne smrt osob a/nebo velmi vysoké materiálové škody.

VAROVÁNÍ!

VAROVÁNÍ!
Upozornuje, že v prípade nedodržení instrukcí muže dojít k nehode.
Následky mohou být težké zranení, prípadne smrt osob a/nebo vysoké materiálové škody.

UPOZORNENÍ!

UPOZORNENÍ!
Upozornuje, že v prípade nedodržení instrukcí muže dojít k nehode.
Následky mohou být zranení osob a/nebo materiální škody.

POZNÁMKA!

POZNÁMKA!
Oznacujte riziko havárie nebo poruchy, pokud nebudou dodrženy instrukce.

Je povinností zaměstnavatele zajistit, aby všichni uživatelé vozíku měli dostatečné znalosti jeho bezpečného používání.

Bezpečnostní předpisy

BEZPEČNOSTNÍ OBUV

Při práci s vozíkem vždy noste bezpečnostní obuv.

OCHRANNÉ BRÝLE

Při sestavování nebo rozebírání vozíku vždy noste ochranné brýle, aby se předešlo zranění.

Ovládání

Vozík se nesmí používat, pokud je poškozen nebo pokud se na něm vyskytly jakékoli závady, které mají vliv na bezpečnost nebo na jeho bezpečné používání. Rovněž nepoužívejte vozík po opravě nebo seřízení, dokud nebude zkontrolován a schválen oprávněným servisním technikem.

Provoz vozíku

Paletový vozík používejte pouze na pevném, rovném povrchu, například betonu nebo asfaltu.

Vozík není povoleno používat:

- V místech, kde okolní prostředí obsahuje plyn, který by mohl vyvolat požár nebo explozi. V takovýchto prostředích je nutné použít vozík ve speciálním nevýbušném provedení.
- K přepravě/zdvihání pasažérů.
- V chladných skladech nebo ve slaném či jinak korozivním prostředí. V těchto typech prostředí používejte vozík z **nerezové oceli**.

Odpovědnost operátora

- Vozík byste měli řídit zodpovědně, opatrně a s rozvahou.
- Vozík byste **neměli** řídit, pokud máte umaštěné ruce nebo obuv - hrozí nebezpečí uklouznutí.
- Nikdy nenoste volné věci nebo šperky při práci na vozíku.

Pracovní oblast

- Zajistěte, aby měla podlaha tam, kde bude vozík pou_íván, dostatečnou nosnost pro celkovou váhu vozíku, včetně maximální zátěže.

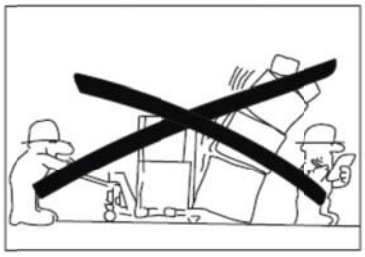

- Velice zvyšte pozornost, pokud se v pracovním prostoru vyskytují vyčnívající části kolejnic, polic nebo zdí, které mohou způsobit zranění nebo poškodit vozík.
- Je **zakázáno** pohybovat se v místech okolo vozíku, pokud hrozí nebezpečí zranění osob. Například tam, kde mohou být zasáhnuty padajícím zbožím, kde hrozí sesunutí nebo pád zdvihacího zařízení nebo v manévrovací oblasti vozíku.

Řízení a vedení vozíku

- Nezatáčejte ve vysoké rychlosti.
- Věnujte zvýšenou pozornost ostatním osobám, stejně tak jako pevným a pohybujícím se objektům v pracovní oblasti. Můžete tak předejít případným nehodám.

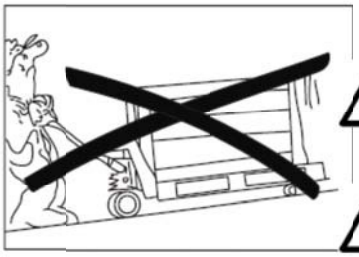

- Vždy, když náklad brání ve výhledu, táhněte vozík za sebou.

VAROVÁNÍ!
Při jízdě na nakloněných plochách musí být vozík řízen mimořádně opatrně a náklad musí směřovat ze svahu. Použijte vozík s ruční brzdou.

VAROVÁNÍ!
Brždění by mělo probíhat jemně a opatrně, aby se předešlo sklouznutí nákladu z palety a vzniku škod.

UPOZORNĚNÍ!
Rychlost přizpůsobte míře naklonění a povrchu.

- Vždy dodržujte bezpečnou vzdálenost od hran nakládacích ramp. Buďte obezřetní v místech označených jako nebezpečné.

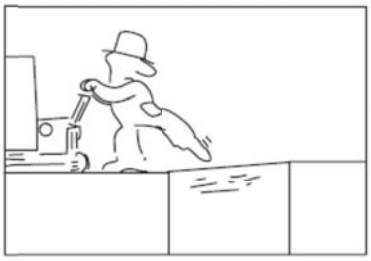

- Předtím, než vozík najede na nakládací rampu, zajistěte, aby byla správně zabezpečena a měla dostatečnou nosnost. Po rampě jeďte pomalu a opatrně.
- Pokud najíždíte s vozíkem na jiné vozidlo, ujistěte se, že je toto vozidlo stabilní a správně zabrzděno.
- Dříve než najedete s vozíkem do výtahu, ujistěte se, že má výtah dostatečnou nosnost pro celkovou váhu vozíku, nákladu, obsluhy a případné dalších osob ve výtahu. Zajíždějte nákladem napřed. Při zajíždění nebo vyjíždění vozíku by ve výtahu neměly být žádné jiné osoby.
- Veškeré nehody, které způsobí zranění osob nebo poškození budov či vybavení, musí být nahlášeny nadřízeným. Jakékoli závady na stroji by také měly být nahlášeny.

Manipulace s nákladem

- Manipulujte pouze s nákladem, který je v mezích povolené zvedací kapacity. Měli byste také přizpůsobit délku/rozpětí vidlic.
- Je povoleno manipulovat pouze s náklady, které jsou stabilní, rovnoměrně rozložené a bezpečně uspořádané na vidlicích vozíku.

VAROVÁNÍ!
Nebezpečí převrhnutí
Zatáčení: Při příliš vysoké rychlosti může náklad z vozíku spadnout a způsobit škodu. Zatáčení s vysokým nákladem je třeba provádět s obzvláštní opatrností.

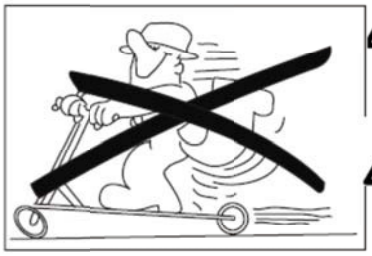

VÝSTRAHA!
Vozík se smí používat pouze k přepravě zboží. Je zakázáno používat vozík pro přepravu osob a nesmí se používat jako "koloběžka".

VAROVÁNÍ!
Nebezpečí úrazu pod vidlicemi.
Při spouštění nebo při závadě v hydraulice a nechtěném spuštění hrozí nebezpečí úrazu.
Mějte na paměti toto hrozící nebezpečí. Zajistěte také, aby se v těsné blízkosti vozíku nenacházela jiná osoba.

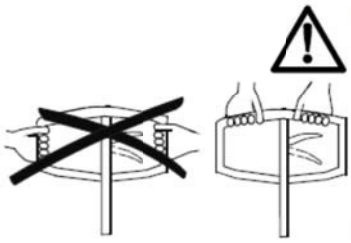

VAROVÁNÍ!

Riziko rozmačkání.
Dáte-li ruce z vnější strany držadla, hrozí jejich rozmačkání v úzkém prostoru. Rozmačkání rukou hrozí i v případě, kdy je necháte mezi tažnou ojí a držákem oje nebo mezi horním víkem a hydraulickou jednotkou.
Proto při ovládání vozíku držte ruce pouze na horní straně držadla.

Parkování vozíku

Vozík musí být zaparkován se zcela spuštěnými vidlicemi.

- **Nikdy** neparkujte vozík na nakloněné ploše.
- **Nikdy** neparkujte vozík tak, aby překážel v dopravě nebo práci.

Údržba a opravy

- Aby se předešlo závadám a nehodám, je třeba vozík pravidelně udržovat podle části *Mazací schéma*. Vozík smí udržovat, nastavovat a opravovat pouze kvalifikovaní a proškolení pracovníci.
- Pro servis a opravy používejte pouze náhradní díly doporučené BT. Viz katalog náhradních dílů BT.

Úpravy nebo změny na vozíku, které mohou ovlivnit bezpečné používání nebo funkci, nejsou povoleny.

Doporučujeme, abyste s nejbližším zástupcem firmy podepsali smlouvu o servisu a údržbě a zajistili tak ekonomický provoz a bezpečnost vozíku.

Záruka

Každý vozík dodaný továrnou je vybaven výrobní zárukou podle samostatné specifikace. Záruka je platná za předpokladu, že je prováděna údržba a servis podle doporučení BT, je prováděna osobou autorizovanou BT a jsou používány náhradní díly doporučené BT.

Denní údržba / bezpečnostní zkoušky

Kontrolní body	Akce / Kontrola
Řízení	Funkce
Hydraulický systém	Hladina oleje únik oleje
Kola	Poškození, odstranění oleje, kovových pilin a podobně
Šasi	Poškození, odstranění smetí
Zdvih / spouštění	Funkce poloh zdvihu/spouštění/neutrál
Štítky	Čitelnost
Materiál pohlcující zvuk (LHM230SI)	Poškození, příslušenství
Tlumiče vibrací na koncích pístnice (LHM230SI)	Poškození, příslušenství a kontaktní plochy

POZNÁMKA:

Nikdy nezanedbávejte denní kontrolu a bezpečnostní zkoušky. Při zanedbání může dojít k těžkému zranění.
Všechny zjištěné závady nebo poškození se musí ihned hlásit nadřízenému. Nikdy nepoužívejte vadný vozík.

Bezpečnostní předpisy při úkonech údržby

- Udržujte prostor, ve kterém servis provádíte, v čistotě. Olej nebo voda činí podlahu kluzkou.

POZNÁMKA!

Vždy, když pracujete s hydraulikou, byste měli udržovat mimořádnou čistotu. Rozebrané části byste měli očistit a pečlivě zkontrolovat. Po rozebrání vždy vyměňte těsnění.

- Použitý olej skladujte a zbavujte se jej v souladu s místními nařízeními.
- Nikdy nevypouštějte rozpouštědla a podobné látky používané k čištění do výpusti, které nejsou k tomuto účelu určeny. Řiďte se místními předpisy o likvidaci těchto látek.
- Při svařování nebo broušení na barvených površích odstraňte pískem nebo odbarvovačem nejméně 100 mm barvy v okolí svářeného místa.

UPOZORNĚNÍ!

Škodlivé plyny
Zahřátá barva vylučuje škodlivé plyny.
Z okolí pracovního místa odstraňte 100 mm barvy.

VÝSTRAHA!

Riziko rozmačkání.
Špatně podepřený vozík se může převrátit.
Aby se vozík nepřevrátil, zkontrolujte, zda je správně zabezpečený.

VÝSTRAHA!

Riziko rozmačkání.
Při práci na hydraulickém systému naloženého vozíku existuje nebezpečí rozmačkání.
Před prací na vozíku vždy složte náklad z vidlic.

Čištění a mytí

Čištění a mytí stroje je důležité pro zajištění jeho spolehlivosti.

- Po umytí vozík vždy promažte podle mazacího schématu a tabulky.

Tabulka Mazání

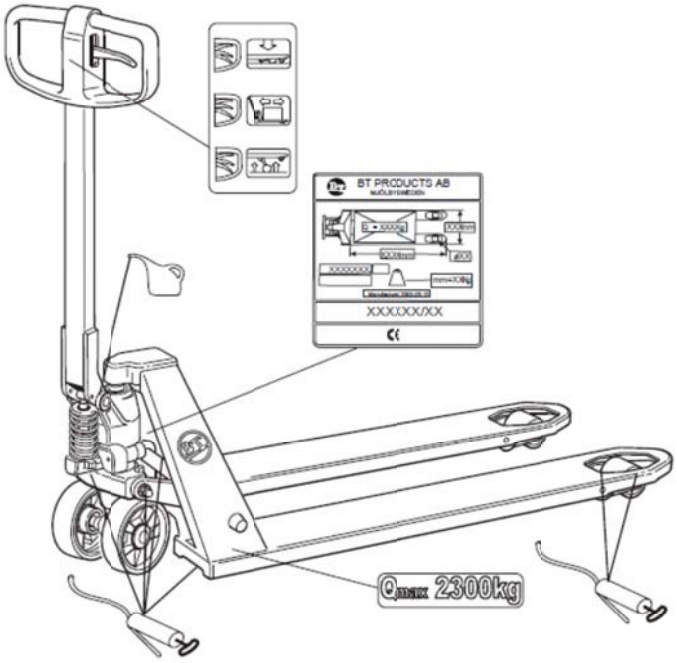

Specifikace olejù a maziv			
Mazivo	**Specifikace**	**Název produktu**	**Obj. č.**
Vazelína		OKQ8 Rubens WB	213366
Hydraulická kapalina >-15° C	ISO-VG32 Úroveň kvality: ISO 6743-4 kategorie HM DIN 51524 část 2 kategorie HLP	BT Hydraulic oil 32	1 litr: 233328-001 5 litrů: 233328-002
Hydraulická kapalina <-15° C	ISO-VG15 Úroveň kvality: ISO 11158 kategorie HV DIN 51524 část 3 kategorie HVLP	Q8 Hindemith 15	1 litr: 7517357-001 5 litrů: 7517357-002

Informační štítky

Hmotnost nákladu nesmí překročit povolenou nosnost paletového vozíku. Viz štítek s hodnotami.

POZNÁMKA!

Pokud jsou štítky nečitelné, je třeba objednat nové štítky.

Technická data

Tato tabulka poskytuje informace o nikterých technických specifikacích pro standardní verzi vozíku. Vezmite, prosím, na vidomí, že se mohou vyskytnout odchylky od tichto informací.

Typ vozíku	LHM230/O/Q/X/WS/SI/G	LHM230U	LHM230WI	LHM230P	LHM075UL/LHM100UL
Jmenovitá zvedací schopnost, kg [1)]	2300	2300	2300	2300	750/1000
Výška zdvihu, mm	200	190	200	200	135/138
Výška se zvednutou tažnou tyčí, mm	1220	1220	1220	1220	1220
Celková dálka, mm	1500	1500	1500	1575	1520
Váha, kg [1)]	63	63	65	75	80/77
Poloměr otáčení, mm	1370	1370	1370	1370	1320
Tlak kola	Pro aktuální informace kontaktujte vašeho zástupce BT				

1) Správná hodnota je uvedena na typovém štítku vozíku.

Zvedání vozíku

VAROVÁNÍ!

Nebezpečí pořezání.
Při zvedání vozíku rukama a jeho držení za vidlice a koncovou desku existuje nebezpečí pořezání.
Při zvedání vozíku rukama vždy používejte ochranné rukavice.

VAROVÁNÍ!

Nebezpečí rozdrcení.
Při zvedání vozíku rukama a jeho držení za těleso hydrauliky existuje nebezpečí rozdrcení.
Při zvedání vozíku rukama vždy používejte ochranné rukavice.

Montážní instrukce

POZNÁMKA:
Při montáži vozíku vždy používejte OCHRANNÉ BRÝLE.

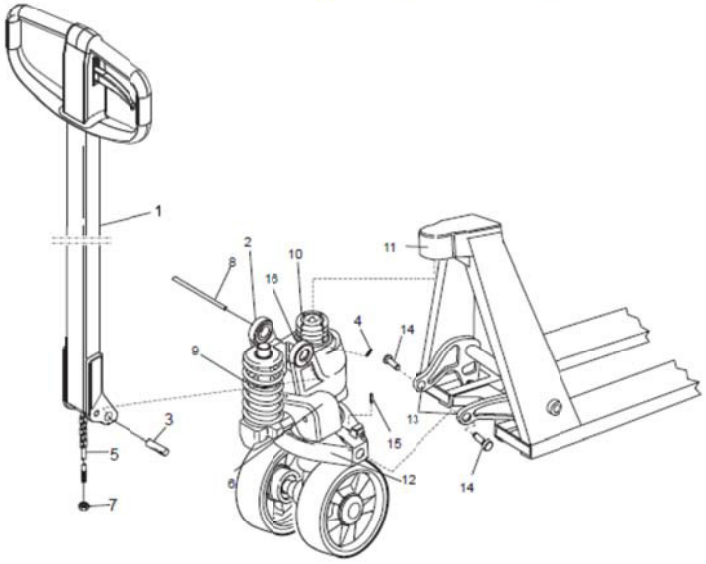

1. **Montáž tažné tyče:**
   Upevněte tažnou tyč (1) v držáku tažné tyče (2) Nasaďte nápravu (3) do objímky (2). Ověřte, zda **kuželovitý** otvor nápravy (3) směřuje **dolů**. Nápravu (3) zajistěte pojistným čepem (4). Nasuňte dřík ventilu (5) otvorem na hřídel (3). Nasaďte dřík ventilu (5) do drážky spouštěcího pedálu (6). Pomocí matky (7) nastavte funkci zdvihu/spouštění a neutrální polohu. Zatlačte tažnou tyč dolů a vyjměte přepravní pojistku (8), která byla namontována před expedicí z výroby.

VÝSTRAHA!
Uvolněná energie.
Jestliže odstraníte přepravní pojistku (8) před namontováním tažné tyče (1), může se uvolnit pružina (9) a způsobit zranění. Před vyjmutím přepravní pojistky (8) vždy namontujte tažnou tyč (1).

2. **Montáž hydraulické jednotky do rámu:**
   Vložte horní část sestavy hydrauliky (10) do horního víka (11). Vložte tlakovou desku sestavy hydrauliky (12) mezi klouby otočné trubky (13). Připevněte šrouby ramena (14) a zajistěte je pojistnými čepy (15). Namažte šroub ramena (14). Namontujte Segerovu pojistku (16) do drážky horního víka (11).

VÝSTRAHA!
Uvolněná energie.
Při připevňování Segerovy pojistky (16) existuje nebezpečí, že se pojistka uvolní z drážky a způsobí zranění.
Při nasazování Segerovy pojistky postupujte opatrně.

VÝSTRAHA!

Uvolněná energie.
Používáte-li při zasouvání pojistných čepů (4, 15) kladivo, může se odrazit a způsobit zranění.
Při připevňování pojistných čepů postupujte opatrně.

Pokyny pro obsluhu LHM230

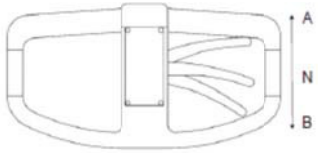

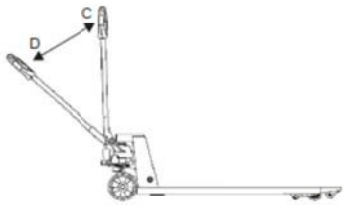

- Jestliže chcete zvednout vidlice, pøesuòte ovládaè do polohy B a souèasni pumpujte pákou z polohy C do polohy D dokud není dosaženo požadované výšky.

Chcete-li zabránit zvednutí vidlic, pøesuòte ovládaè do neutrálu, poloha N.

- Chcete-li spustit vidlice, pøesuòte ovládaè do polohy A.

Ovládaè se automaticky vrátí do neutrálu, poloha N, jakmile spouštiní vidlic není aktivováno.

- Pokud chcete přejet s vozem, posuňte ovládání do polohy N.

Pokyny pro obsluhu LHM230X

Kromě dalších informací z této příručky pokyny uvedené níže se týkají výlučně tohoto vozu.

- Před použitím vozíku se ujistěte, že brzdové lanko (A) není poškozené.
- Zkontrolujte, zda je účinnost brzd dostatečná a v případě potřeby seřiďte napnutí brzdového lanka.
- Zatáhněte páku ruční brzdy nahoru, abyste ruční brzdu aktivovali.
- Ruční brzda je vybavena také funkcí parkovací brzdy. Když je aktivována brzda vozíku, stiskněte jistící západku směrem k mechanismu zámku. Tak brzdu zajistíte.

VAROVÁNÍ!

Nikdy nenechávejte zaparkovaný vozík se zdviženým nákladem.

- Přitáhněte rukojeť brzdy nahoru a odklopením západky zámku brzdu odjistěte.

VAROVÁNÍ!

Hrozí nebezpečí skřípnutí. Nikdy nedávejte prsty pod pojistnou západku.

VAROVÁNÍ!

Rychlost přizpůsobte sklonu a povrchu.
Pro vozíky vybavené ruční brzdou je maximální přípustný sklon 5%.

VAROVÁNÍ!

Nebezpečí převrhnutí.
Naložený vozík by se mohl převrhnout, pokud se pokusíte otočit na svahu.
Nikdy neotáčejte naložený vozík na svahu.

Pokyny pro obsluhu LHM230P

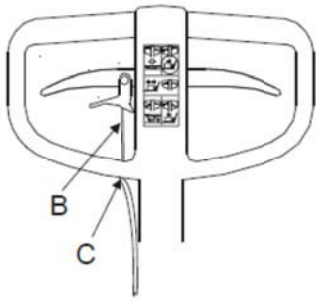

Kromě dalších informací z této příručky pokyny uvedené níže se týkají výlučně tohoto vozu.

- **Nepoužívejte** LHM230P ve vlhkém prostředí nebo v místech s extrémními rozdíly teplot.
- Před použitím vozíku se ujistěte, že lanko pomocného startu (A) není poškozené.
- Podle potřeby zkontrolujte stav lanka pomocného startu a nastavte jeho napnutí (C).

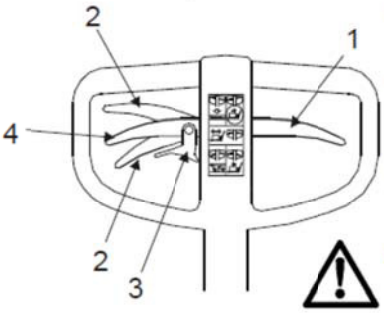

- Před použitím funkce pomocného startu nastavte hydraulickou spouštěcí páku (1) do neutrální polohy.
- Posuňte páku pomocného startu nahoru nebo dolů (2) podle směru pohybu. Pokud posunete páku dolů, nezapomeňte nejdříve uvolnit západku (3).
- Pokud tuto funkci nepoužíváte, nastavte páku pomocného startu do neutrální polohy (4).

VÝSTRAHA!

Uvolněná energie na tažné oji.
Při nesprávném používání může dojít ke zranění a poškození vozíku.
Nikdy nepoužívejte funkci pomocného startu k zabrzdění vozíku. Pokud se vozík pohybuje, nikdy nepřestavujte páku pomocného startu do polohy opačné ke směru pohybu.

VAROVÁNÍ!

Hrozí nebezpečí skřípnutí. Nikdy nedávejte prsty pod pojistnou západku.
Nikdy nepřidržujte rukama připojné rameno pomocného startu.

- V případě závady (blokování/zaseknutí kol a/nebo rukojeti) vyčistěte a promažte vnitřek sestavy pomocného startu.

Pokyny pro obsluhu LHM230WI

Kromě dalších informací z této příručky pokyny uvedené níže se týkají výlučně tohoto vozu.

Úvod

Ukazatel hmotnosti slouží k odhadnutí hmotnosti nákladu na vidlicích vozu. Udává hmotnost do 2 300 kg v nárůstech 5 kg. Přesnost je 0-200 kg ±10 kg, 201-1000 kg ±20 kg, >1000 kg ±50 kg. Jelikož ukazatel obsahuje elektroniku, neměl by být vystaven vyšší vlhkosti nebo velkým výchylkám teploty.

Pro nejlepší výsledky vážení umístěte náklad na vidlice rovnoměrně.

	Funkce tlačítka	Vysvětlivky
	Reset	Potvrzuje výběr nebo posouvá kurzor doleva během kalibrací.
	Kalibrace dolů	Zvolí nižší hodnotu
	Kalibrace nahoru	Zvolí vyšší hodnotu
	Zap/Vyp	Oprava

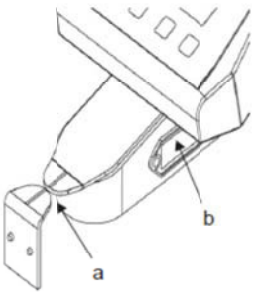

Provoz

Resetování

Před každým vážením ověřte, zda byl vůz resetován.

1. Stiskněte zelené tlačítko a zapnete ukazatel.
2. Zvedněte vidlice bez zátěže do úrovně čtení. Hroty ukazatele (a) by měly být navzájem v rovině.
3. Stiskněte tlačítko Reset

Vážení

Podobně jako při resetování při čtení hmotnosti by měly být vidlice ve zvýšené poloze s hroty ukazatele navzájem v rovině.

- Pro veškeré vážení platí pravidlo nedotýkat se indikátoru při čtení displeje.
- Hmotnost na displeji byste měli přečíst během 10 sekund od zdvižení břemene, aby bylo zaručeno, že zobrazená hmotnost je přesná.

- Pokud jste zdvihli vidlice nad referenční výšku za účelem nastavení výchozí polohy nebo vážení, je nutné klesnou vidlicemi pod tento bod a opět je zdvihnout, abyste dosáhli správné úrovně. V jiném případě se na displeji zobrazí nepřesná hmotnost.
- Příliš intenzivní nebo příliš pomalé pumpování může negativně ovlivnit přesnost vážení.
- Provádějte co nejdelší a maximálně rovnoměrné zdvihy.

Výměna baterie

Ukazatel napájejí 4 baterie velikosti AA (každá o 1,5 voltu).

- Vyměňujte baterie, když se zobrazuje "LO-BA".

Ukazatel zhasne, když jsou baterie zcela vybité.

- Pro demontáž držáku baterie stiskněte obě strany držáku baterie (b) dovnitř.

Zobrazení zpráv

Následující zprávy se mohou objevit na displeji:

Zpráva chyb	Příčina	Akce
HELP 1	Přetížení systému	Sejměte náklad
HELP 2	Reset záporného nákladu	Stiskněte tlačítko Reset, zbavte systém nákladu a ověřte proces resetování
HELP 3	Záporný signál ze snímače	Kontaktujte servisního technika.
HELP 7	Příliš vysoká hladina signálu snímače	Kontaktujte servisního technika.
LO-BA	Nízký výkon baterie	Vyměňte baterie

Pokyny pro obsluhu LHM075UL/LHM100UL

Kromě dalších informací z této příručky pokyny uvedené níže se týkají výlučně tohoto vozu.

Provoz vozíku

Vozík je navržen a vyroben tak, aby sloužil jako nástroj při nakládání a vykládání zboží v různých výškách.

Není povoleno používat vozík k jiným účelům, než pro které je určen, například v následujících případech:

- Nakládání a vykládání palubních nákladních automobilu.

Pracovní oblast

Paletový vozík používejte pouze na pevném, rovném povrchu, například betonu nebo asfaltu.

Je zakázáno používat vozík na neobvyklém terénu a tlacit jej pres prekážky. Cásti vozíku by se mohly poškodit a funkce by mohly selhat.

Manipulace s nákladem

Manipulujte pouze s nákladem, který je v mezích povolené zvedací kapacity.

- Vozík používejte vždy s nákladem vzadu. S nákladem nemanipulujte žádným jiným smerem.
- Pro tansport co nejvíce snižte výšku nákladu. Náklad by vždy mel být co nejblíže k zemi.

Doplňkové vybavení

Návod pro obsluhu paletových vozíků vybavených následujícím příslušenstvím: parkovací brzdou, rozšiřujícím rámem, ochranným rámem nákladu, tažným zařízením nebo dopravníkem.

Nožní brzda

Při práci s vozíkem vybaveným nožní brzdou věnujte pozornost následujícím momentům:

- Zajistěte optimální podmínky zaparkování - zkontrolujte, zda je volant řádně zajištěný. Nastavte otáčením šrouby nožní brzdy imbusovým klíčem po směru ručiček.

VÝSTRAHA!

Při práci s vozíky s nožní brzdou v úzkých prostorech existuje nebezpečí rozmačkání.
Abyste zabránili rozmačkání, věnujte při práci s vozíkem pozornost vyčnívajícím částem.

VÝSTRAHA!

Nebezpečí sevření prstů při každodenní kontrole. Během kontroly nikdy nedávejte prsty pod pedál.

VAROVÁNÍ!

Riziko zakopnutí.
Nebezpečí zakopnutí o vyčnívající části sestavy nožní brzdy. Při parkování a práci s vozíkem buďte opatrní a věnujte pozornost vyčnívajícím částem nožní brzdy.

Rozšiřující rám

Vozík může být vybaven rozšiřovacím rámem namontovaným na vidlicích.

Při práci s vozíkem vybaveným rozšiřujícím rámem věnujte pozornost následujícím momentům:

VAROVÁNÍ!
Nebezpečí poranění
Při spouštění rozšiřujícího rámu může dojít k rozdrcení nohou nebo jiné části těla.
Proto buďte při spouštění velmi opatrní.

POZNÁMKA: Vozíky s rozšiřujícím rámem umožňují manipulaci pouze s paletami bez středního bloku.

Ochranný rám nákladu

Opora pro náklad podpírá vysoké náklady a chrání obsluhu před jejich pádem.

Tažné zařízení

Vlak nesmíte řídit vyšší rychlostí než 6 km/h a nesmí se skládat z více než pěti vlečných vozíků. Celková váha, bez paletového vozíku, nesmí přesáhnout maximální tah paletového vozíku a nikdy nesmí být větší než 4000 kg.

Musíte dodržovat předpisy a směrnice o vozících nebo příslušné zákony o brzdném výkonu.

VÝSTRAHA!
Riziko rozmačkání.
Hrozí riziko rozmačkání nohou mezi tažným zařízením nebo nákladem a podvozkem.Při ruční obsluze dávejte velký pozor.

VÝSTRAHA!
Riziko převrácení.
Při obsluze vysokých a nestabilních nákladů hrozí riziko převrácení.
Nejezděte rychleji než 6 km/h.

- S paletovým vozíkem a taženým vlakem jezděte pouze v povoleném prostoru.

VÝSTRAHA!
Riziko odpojení.
Pokud jedete na nakloněné nebo nerovné podlaze, může dojít k neúmyslnému odpojení.
Proto tažnou tyč používejte pouze na vodorovné a hladké podlaze.

VAROVÁNÍ!
Riziko zakopnutí.
Hrozí riziko zakopnutí o vyčnívající části.
Používáte-li nebo parkujete-li paletový vozík, ke kterému je připojen tažený vlak, dávejte dobrý pozor.

VAROVÁNÍ!
Riziko rozmačkání.
Při připojování a odpojování vlečných vozíků hrozí riziko rozmačkání.
Proto přitom dávejte dobrý pozor, abyste si nerozmačkali ruku nebo nohu.

Obsluha by měla dokonale znát poloměr otáčení taženého zařízení a jeho nájezdový prostor.

Okolostojící v blízkosti taženého vlaku by měli dávat pozor na pracovní oblast vlaku.

VÝSTRAHA!

Riziko kolize.
Při obsluze taženého vlaku existuje riziko kolize v nájezdovém prostoru.
Proto vždy dbejte na to, abyste na pohyb taženého vlaku dobře viděli.

- Dodržujte doporučení ohledně uliček pro vozík, jak jsou uvedena dále v tabulce, za použití následující metody výpočtu:

Poloměr otáčení + nájezdový prostor + 700 mm bezpečnostní vzdálenosti.

Poloměr otáčení, mm	Počet vlečných vozíků	Nájezdový prostor, mm
1500	1	220
1500	2	420
1500	3	580
1500	4	700

Kromě denního servisu/bezpečnostní kontroly nezapomeňte také kontrolovat následující:

1. Správné připojení vlečných vozíků
2. Tažnou tyč
3. Spojovací rameno
4. Že je tažná tyč (když je vše odpojeno) ve svislé poloze v pravém úhlu (90°) k podlaze.

- Veškerá poškození nezapomeňte ohlásit vedoucímu.

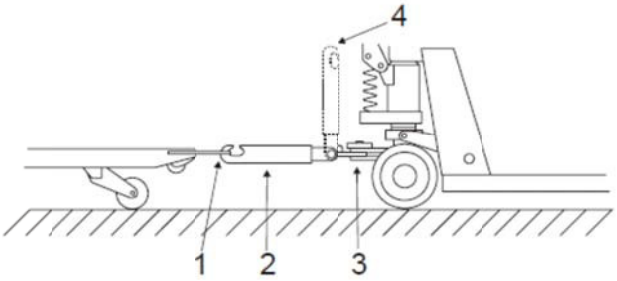

Dopravník

- Při zdvihání paletového vozíku s dopravníkem dejte pozor na následující:

VÝSTRAHA!

Riziko rozmačkání.
Hrozí riziko rozmačkání pohyblivými částmi dopravníku.
Při ručním rozpojování tyče řízení vždy používejte úchyty na dopravníku.

VÝSTRAHA!

Hrozí riziko rozmačkání během práce mimo dráhu dopravníku.
Dejte pozor na vyčnívající části dopravníku.
Během práce mimo dráhu dopravníku by tyč řízení měla vždy být v nejvyšší poloze.

VAROVÁNÍ!

Riziko zakopnutí.
Míjíte-li paletový vozík vybavený dopravníkem, dávejte vždy dobrý pozor.

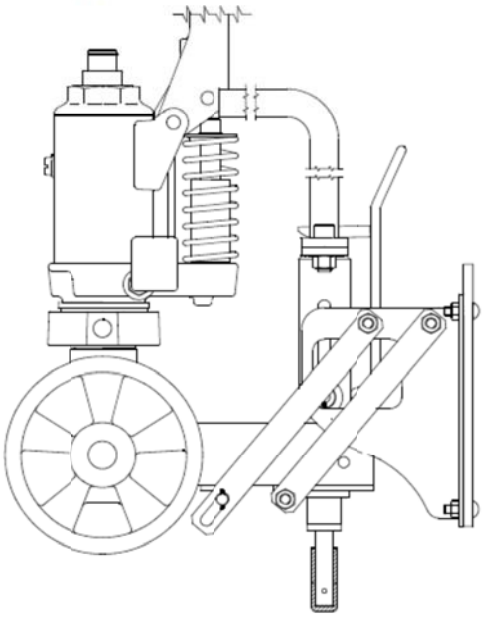

LHM230 Závada	Příčina	Akce
Pumpnutí nezpůsobí plný zdvih	Vzduch v hydraulickém systému. Málo hydraulického oleje.	Pumpněte 5 krát s otevřeným ventilem spouštění. Kontaktujte servisního technika..
Zdvih, spouštění a neutrální poloha nepracují správně	Spouštěcí ventil je nesprávně nastavený	Seřiďte nastavení řetězu ventilu pomocí nastavovací matky
Vidlice po každém pumpnutí poklesnou	Únik oleje z kónusu ventilu	Vyměňte kónus ventilu a podložku
LHM230Q Závada	**Příčina**	**Akce**
Rychlozdvih nefunguje	Netěsnost kuličkového ventilu	Vyměňte pístnici rychlozdvihu
LHM230P Závada	**Příčina**	**Akce**
Zdvihání nebo funkce pomocného startu nefungují uspokojivě	Zvolili jste jak pomocný start, tak zdvihání	Funkci, kterou nepotřebujete, přestavte do neutrální polohy
Pomocný start se nezapíná, když je to potřeba	Kabel je příliš napjatý	Seřiďte napnutí kabelu seřizovacím šroubem.
Kabel pomocného startu je zlomený	Přetížení	Vraťte upínací objímku (1) do neutrální polohy pro nouzouvý pohon a vyměňte kabel.

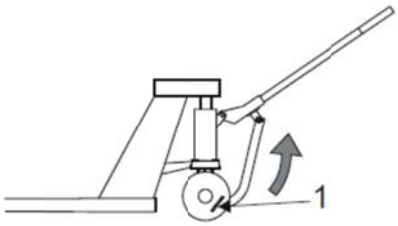

Recyklace vozíku

Vyřazení baterií

Pb, Hg, Cd

Vyčerpané akumulátory lze vrátit nebo zaslat výrobci baterií nebo jeho obchodnímu zástupci (viz značka na baterii) k recyklaci nebo znehodnocení. Pro pomoc s vrácením akumulátoru výrobci akumulátoru se obra"te na místního výrobce vozíku

Symbol s přeškrtnutým odpadkovým košem znamená, že akumulátor není povoleno likvidovat společně s běžným domovním odpadem. Chemické označení sděluje, jaké těžké kovy se nachází v akumulátoru.

Nejškodlivější látky na životní prostředí (včetně zvířat a přírody) a lidské zdraví, které se nachází v určitých typech akumulátorů, jsou těžké kovy, rtu" (Hg), kadmium (Cd) a olovo (Pb).

Kostra:	Ocel
Odpružení kol:	Ocel a železná litina
Pouzdra:	Mosaz
Mazací čepy:	Ocel
Kolo:	Nylon, polyuretan, ocel
Nátěr:	Epoxy-polyester
Materiál pohlcující zvuk:	Karton impregnovaný bitumenem
Materiál tlumící vibrace:	Guma a ocel
Hydraulická kostra:	železná litina
Tlaková deska:	železná litina
Tažná tyč:	Ocel, nylon
Kolo:	Nylon, polyuretan, ocel, guma
Nátěr:	Epoxy-polyester
Pouzdra:	Mosaz
Hydraulická olej:	Likvidace v souladu s místními předpisy
Montážní díly:	Ocel, mosaz, nylon
Vážící systém:	
Kryt displeje	Plast
Kabely	Měď s povlakem z PVC
Elektronické desky	Sklolaminátové desky

Prohlášení o shodě s ES

My,

Prohlašujeme, že tento stroj:

Vyrobený:

Typ:

Výrobní č.:

Jak je popsán v přiložené dokumentaci, je v souladu se:

- Směrnice ES o strojních zařízeních 98/37/EC (do 28. 12. 2009), 2006/42/EC (od 29. 12. 2009) a vyhovující následujícím normám; EN 1757-2.

Další informace

U dodávek do zemí mimo Evropskou unii mohou existovat rozdíly vzhledem k požadavkům na dokumentaci v místním jazyce.

Modifikace č. _____

_____

Místo & datum vydání) Podpis

_____

(Společnost) (Vyjasnění podpisu)

Toto prohlášení EC je překladem původní anglické verze.

3.

Dänisch

(DK)

BT LØFTEVOGNE

Førerhåndbog/Service da

Oversættelse af den originale brugervejledning

ADVARSEL!
For din egen sikkerheds skyld: brug ikke løftevognen uden først at have læst og forstået hele manualen.

BEMÆRK!
Gemmes til senere brug.

UL = 35/38 mm gaffelhøjde
L = 55 mm gaffelhøjde
Z = 65 mm gaffelhøjde
U = 75 mm gaffelhøjde
O = Maxlast
Q = Quick Lifter
X = Håndbremse
P = Starthjælp
SI = Silent
WI = Vægtindikator
G = Galvaniseret
WS = Wet Spec
EW = Ekstra bredde
BR = Rundgods
H = Halv palle

Tilbehør:
Fodbremse
Forhøjelsesramme
Laststøtte
Conveyor
Bugsertog

Med forbehold for ændringer.

FARE!

FARE!
Advarer om, at en ulykke **vil** ske, hvis forskriften ikke følges.
Konsekvensen bliver en alvorlig personskade eller muligvis dødsfald og/eller meget omfattende tingskade.

ADVARSEL!

ADVARSEL!
Advarer om, at en ulykke **kan** ske, hvis forskriften ikke følges.
Konsekvensen kan blive en alvorlig personskade eller muligvis dødsfald og/eller stor tingskade.

FORSIGTIG!

FORSIGTIG!
Advarer om, at en ulykke **kan** ske, hvis forskriften ikke følges.
Konsekvensen kan blive en alvorlig personskade og/ellertingskade.

OBS!

OBS!
Markerer risiko for havari, hvis forskriften ikke følges.

Det er arbejdsgiverens ansvar at sørge for, at alle brugere at trucken har den nødvendige viden til at bruge trucken på sikker vis.

Sikkerhedsforskrifter

SIKKERHEDSSKO

Bruk altid sikkerheddssko ved arbejde med trucken.

BESKYTTELSESBRILLER

Bær altid beskyttelsesbriller ved samling eller adskillelse af trucken for at undgå personskade.

Kontrol

Hvis trucken har skader eller fejl, som påvirker sikkerheden eller sikker brug, må løftevognen ikke benyttes. Det samme gælder, hvis trucken er blevet repareret, ændret eller justeret, uden at det er kontrolleret og godkendt af autoriseret personale.

Brug af trucken

Trucken må kun bruges på et hårdt og jævnt underlag, f.eks. beton eller asfalt.

Brug af trucken er ikke tilladt:

- I områder, hvor atmosfæren indeholder gasser, som kan forårsage brand eller eksplosion. I sådanne omgivelser kræves der en speciel eksplosionssikret truck.
- Til transport/løft af passagerer.
- I frysehuse eller salte eller andre korrosive omgivelser. Benyt en **rustfri ståltruck** i disse typer af omgivelser.

Førerens ansvar

- Trucken skal altid køres med forsigtighed, omtanke og på en ansvarlig måde.
- Trucken må ikke køres med olie på hænder eller sko på grund af risikoen for at glide.
- Du må aldrig have løse genstande eller smykker på dig, når du arbejder med trucken.

Arbejdsområdet

- Kontrollér at gulvet, hvor trucken bruges, har tilstrækkelig bæredygtighed for truckens totalvægt, d.v.s. truckens vægt inklusive maksimal last.
- Vær specielt opmærksom på, om der er udragende dele fra stativer, hylder eller vægge, som kan forårsage skade på personer eller lasten.
- Det er forbudt for andet personale at opholde sig i området omkring trucken, hvor der er risiko for personskader, f.eks. området, der kan nås af faldende gods eller faldende løfteanordning eller i truckens transportområde.

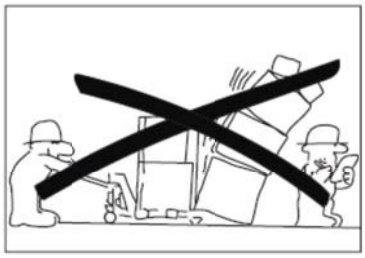

Kørsel og betjening under kørsel

- Sving i høj fart skal undgås.
- For at undgå skader og ulykker skal føreren være specielt opmærksom på andet personale samt både faste eller bevægelige genstande i arbejdsområdet.
- Træk altid trucken bag dig, hvis lasten blokerer udsynet.

FORSIGTIGHED!

Ved kørsel på skrånende underlag skal trucken køres med lasten nedad i skråningens retning samt køres med ekstra forsigtighed.
Brug trucks med håndbremse.

ADVARSEL!

Opbremsning skal ske blødt og forsigtigt for at undgå, at lasten glider af lastbæreren og forårsager skade.

FORSIGTIGHED!

Tilpas hastigheden efter hældning og underlag.

- Kør altid i sikker afstand fra kanten af læsseramper og læssebroer. Vær opmærksom på markerede fareområder.

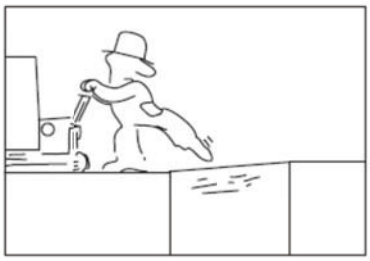

- Inden trucken køres over en lasterampe, skal føreren sikre sig, at rampen er tilstrækkeligt forankret og har tilstrækkelig bæreevne. Trucken skal køres langsomt og forsigtigt over lasterampen med sikker afstand til kanter.
- Når trucken køres over på et andet køretøj, skal du sikre dig, at køretøjet står sikkert og er sikkert bremset.
- Inden trucken køres ind i en elevator, skal føreren sikre sig, at elevatoren er godkendt for den totale belastning af trucken, føreren og last samt eventuelle øvrige elevatorpassagerer. Indkørsel i en elevator skal ske med lasten forrest, ikke føreren. Andre personer må ikke befinde sig i elevatoren ved ind- og udkørsel af lasten eller trucken.
- Føreren skal øjeblikkeligt rapportere om ulykker, som har forvoldt skade på personale, bygninger eller udstyr til ansvarlig person. Mindre uheld og mangler på trucken skal også rapporteres.

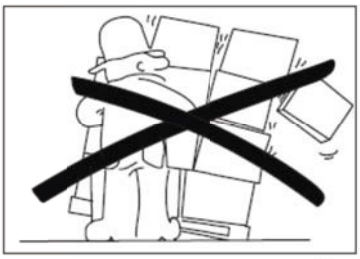

Håndtering af last

- Kun last, som er indenfor truckens tilladte løftekapacitet må håndteres. Gaflernes længde/bredde skal være tilpasset lastens udformning og dimension nærheden.

Kun last, som er stabilt og jævnt fordelt på gaflerne og sikkert arrangeret må håndteres.

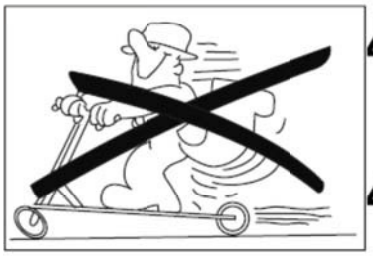

ADVARSEL!

Risiko for væltning
Kørsel i kurver: Lasten kan falde af løftevognen og medføre skader, hvis hastigheden er for høj. Kørsel med høj last skal ske med yderste forsigtighed.

ADVARSEL!

Trucken må kun benyttes til transport af gods. Det er forbudt at benytte trucken til transport af personer, og derfor må den ikke bruges som "løbehjul".

ADVARSEL!

Risiko for klemning under gafler/lastbærer.
Der er risiko for klemning ved sænkning eller ved evt. fejl i hydrauliksystemet, såsom utilsigtet sænkning.
Vær opmærksom på risko for klemning, og sørg for, at der ikke er andre personer i umiddelbar nærhed af trucken.

FORSIGTIGHED!

Risiko for klemning.
Hvis hænderne placeres på ydersiden af håndtaget, kan der være risko for klemning i snævre passager. Der er også risiko for, at hænderne kommer i klemme, hvis hænderne holdes mellem trækstangen og trækstangens fastgørelse eller mellem toppen af kappen og den hydrauliske enhed.
Med tanke på dette skal man kun anbringe hænderne oven på håndtaget ved betjening af trucken.

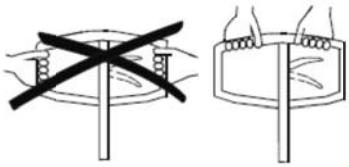

Parkering af trucken

Ved parkering skal gaflerne være helt sænket.

- Parkér **aldrig** trucken på skrånende underlag.
- Parkér **aldrig** trucken så den forhindrer trafik og arbejde.

Vedligeholdelse og reparationer

- For at forhindre fejlfunktion og ulykker bør trucken vedligeholdes regelmæssigt i henhold til *Smøreskemaet*. Kun kvalificeret og uddannet personale må vedligeholde, justere og reparere trucken.
- Anvend kun reservedele, som er anbefalet af BT, ved service og reparationer. Se BT's reservedelskatalog.

Indgreb og ombygning af trucken, som påvirker sikkerheden, er ikke tilladt.

Det anbefales at tegne en service- og vedligeholdelsesaftale for at sikre truckens driftsøkonomi og sikkerhed.

Garanti

Med hver truck, leveret fra fabrikken, følger en produktgaranti i overensstemmelse med en separat specifikation. Garantien er kun gyldig, hvis service og vedligeholdelse udføres i overensstemmelse med anbefalingerne fra BT og udføres af personale autoriseret af BT og med anvendelse af reservedele anbefalet af BT.

Dagligt tilsyn / sikkerhedskontrol

Område	Kontroller
Styretøj	Funktion
Hydrauliksystem	Oliestand/Olieutæthed
Hjul	Skader, fjern olie, metalspåner o.lign.
Chassis	Skader, fjern snavs o.lign.
Løfte/sænke	Funktion løfte-/neutral-/sænkestilling
Skilte	Læselighed
Lydabsorberende materiale (LHM230SI)	Skader, fastgørelse
Vibrationsdæmpere ved stempelstangens ender (LHM230SI)	Skader, fastgørelse og kontaktflader

BEMÆRK:

De daglige eftersyn og sikkerhedskontroller må aldrig springes over.
Det kan resultere i alvorlig tilskadekomst, hvis disse negligeres.
Enhver defekt eller skade, der opdages, skal øjeblikkeligt rapporteres til arbejdslederen.Benyt aldrig en defekt truck.

Sikkerhedsregler ved vedligeholdelsesarbejde

- Hold rent på den plads, hvor der udføres servicearbejde. Olie eller vand gør gulvet glat.

OBS!

Der skal udvises den største renlighed ved alt arbejde med hydrauliksystemet. Adskilte dele skal renses og kontrolleres omhyggeligt. Tætningsringene skal altid udskiftes efter adskillelse

- Udskiftet olie skal lagres og bortskaffes i henhold til gældende lokale bestemmelser.
- Opløsningsmidler o.l., som er brugt ved rengøring/vask må ikke spules ud i afløb, som ikke er beregnet til dette. Følg de lokale forskrifter, som gælder for destruktion.
- Ved svejsearbejde eller slibning af malede overflader, skal farven fjernes mindst 100 mm omkring svejse-/slibeområdet ved sandblæsning, eller fjernes med farvefjernemiddel.

FORSIGTIGHED!

Sundhedsskadelige gasser.
Farve, som opvarmes, afgiver sundhedsfarlige gasser.
Fjern farven 100 mm rundt om arbejdsstedet.

ADVARSEL!

Risiko for klemning.
En dårligt understøttet truck kan falde ned.
Sørg for, at trucken er forsvarligt sikret, så den ikke kan vælte.

ADVARSEL!

Risiko for klemning.
Der er risiko for at komme i klemme ved arbejde på det hydrauliske system, hvis trucken er læsset.
Aflæs altid gaflerne inden arbejde på trucken.

Rengøring og vask

Rengøring og vask af trucken er en vigtig foranstaltning for sikker drift af trucken.

- Efter vask af trucken skal den altid smøres i henhold til smøreskemaet og tabellen.

Smøreskema

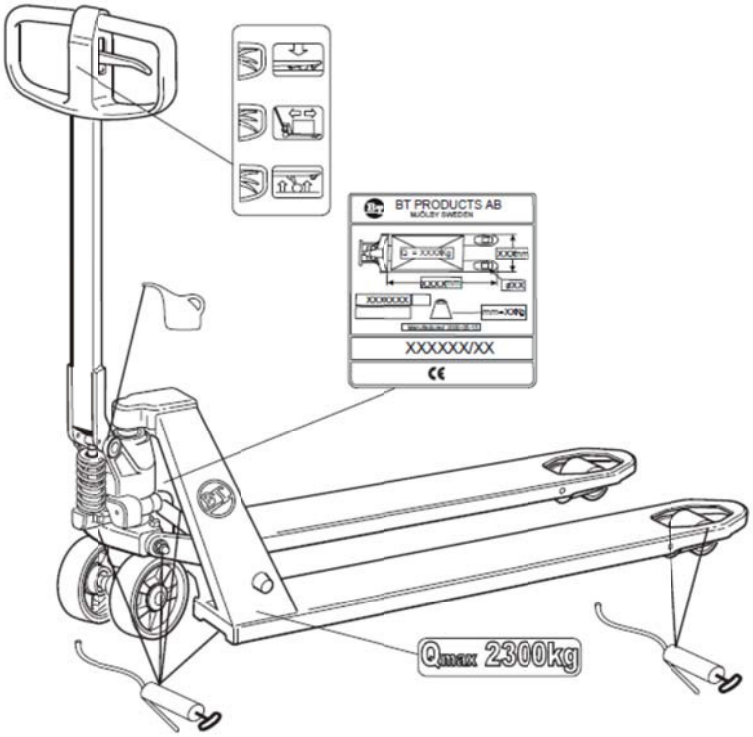

Olie og smørefedt specifikation			
Smøremiddel	**Specifikation**	**Produktnavn**	**Artikelnummer**
Fedt		OKQ8 Rubens WB	213366
Hydraulikolie >-15° C	ISO-VG32 Kvalitetsniveau: ISO 6743-4 kategori HM DIN 51524 del 2 kategori HLP	BT Hydraulic oil 32	1 liter: 233328-001 5 liter: 233328-002
Hydraulikolie <-15° C	ISO-VG15 Kvalitetsniveau: ISO 11158 kategori HV DIN 51524 del 3 kategori HVLP	Q8 Hindemith 15	1 liter: 7517357-001 5 liter: 7517357-002

Informationsskilte

Lastens vægt skal være inden for truckens tilladte løftekapacitet. Se nomineringsskiltet.

OBS!

Hvis skiltet ikke kan læses, bestilles et nyt.

Tekniske data

Dette skema giver information om nogle tekniske specifikationer om trucken i standardversion. Der kan være afvigelser fra dette skema.

Trucktype	LHM230/ O/Q/X/ WS/SI/G	LHM230U	LHM230WI	LHM230P	LHM075UL/ LHM100UL
Fastsat løftekapacitet, kg [1]	2300	2300	2300	2300	750/1000
Løftehøjde, mm	200	190	200	200	135/138
Højde med hævet trækstyr, mm	1220	1220	1220	1220	1220
Total længde, mm	1500	1500	1500	1575	1520
Vægt, kg [1]	63	63	65	75	80/77
Drejeradius, mm	1370	1370	1370	1370	1320
Hjultryk	Kontakt din lokale BT repræsentant for aktuel information				

[1] Den korrekte værdi er angivet på truckens maskinplade.

Løft af truck

ADVARSEL!

Risko for snitsår.
Risiko for snitsår når trucken løftes med hænderne i gafler og endepladen.
Der skal altid bruges arbejdshandsker ved løft af trucken med hænderne.

ADVARSEL!

Risiko for klemning.
Risiko for klemning når trucken løftes med hænderne i søjlen ved hydraulikcylinderen.
Der skal altid bruges arbejdshandsker ved løft af trucken med hænderne.

Monteringsanvisning

BEMÆRK:
Bær altid BESKYTTELSESBRILLER ved samling af trucken.

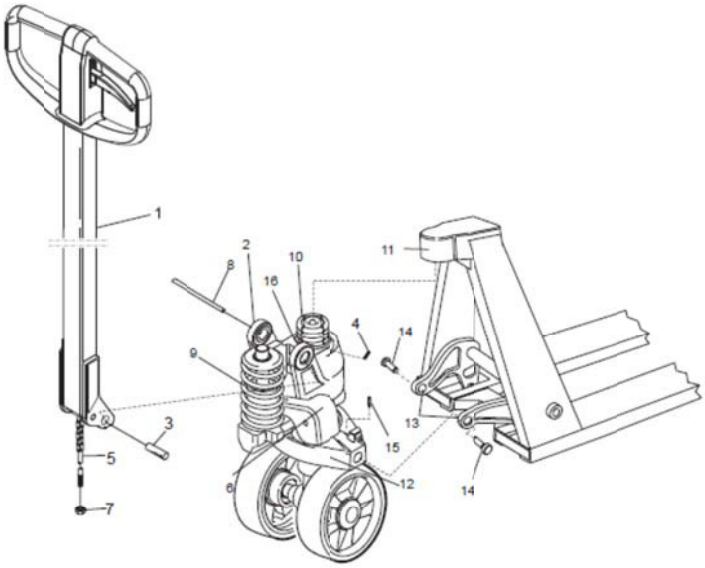

1. **Montering af trækstangen:**
   Gør trækstangen (1) fast i trækstangsbeslaget (2), monter akslen (3) i beslaget (2), sørg for, at det **koniske** hul på akslen (3) vender **nedad**. Lås akslen (3) ved hjælp af låsenitten (4). Før ventilstangen (5) gennem hullet ned på akslen (3). Tilkobl ventilstangen (5) i rillen på sænkepedalen (6). Juster løfte- og sænkefunktionen samt neutralstillingen med møtrikken (7). Skub trækstangen ned og fjern transportstiften (8), som er monteret fra fabrikken.

ADVARSEL!
Der frigøres energi.
Fjederen (9) kan gå løs og forårsage personskade, hvis transportstiften (8) fjernes, inden trækstangen (1) monteres.
Monter altid trækstangen (1), inden transportstiften (8) fjernes.

2. **Montering af hydraulikcylinderen i rammen:**
   Placer den øverste del af hydraulikcylinderen (10) i toppen af kappen (11). Isæt hydraulikcylinderens trykplade (12) mellem drejerørsleddene (13). Monter armboltene (14), og lås dem med låsenitteme (15). Smør armboltene (14). Installer låseringen (16) i rillen i kappen (11).

ADVARSEL!
Der frigøres energi.
Ved montering af låseringen (16) kan der være risiko for, at låseringen smutter af låseringstangen og anretter skade.
Vær forsigtig ved montering af låseringen.

ADVARSEL!
Der frigøres energi.
Hvis der bruges en hammer til at drive låsenitterne (4, 15) i, kan den springe tilbage og forårsage tilskadekomst.
Udvis forsigtighed ved isættelse af låsenitterne.

Førerinstruktioner for LHM230

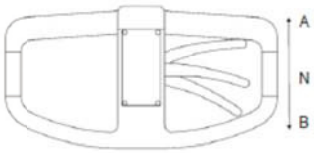

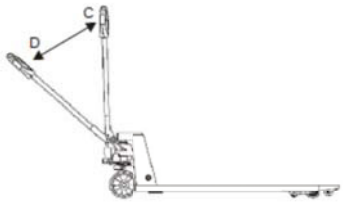

- For at hæve gaflerne skal du flytte styrehåndtaget til position B, mens du samtidig pumper styrearmen fra position C til D, indtil den ønskede løftehøjde er nået.

For at forhindre gaffelløft skal du flytte styrehåndtaget til neutral position (position N).

- For at sænke gaflerne skal du flytte styrehåndtaget til position A.

Styrehåndtaget returnerer automatisk til neutral position, position N, når gaffelsænkning ikke er aktiveret.

- Flyt styrehåndtaget til position N for at bevæge trucken.

Førerinstruktioner for LHM230X

Ud over resten af informationen i denne manual, gælder instruktionerne nedenfor specifikt denne truck.

- Inden brug af trucken bør du sikre, at bremsekablet (A) er ubeskadiget.
- Kontroller at bremsevirkningen er tilstrækkelig og justér wirens stramning efter behov.
- Håndbremsen aktiveres ved at trække bremsehåndtaget opad
- Håndbremsen er også udstyret med en parkeringsbremsefunktion. Bremsen låses ved at trykke låsespærren mod låsepalen, når vognen er bremset.

ADVARSEL!
Forlad aldrig en bremset vogn med hævet last.

- Parkeringsbremsen løsnes ved at trække bremsehåndtaget op og føre låsespærren udad.

FORSIGTIG!
Risiko for klemning. Placer aldrig din finger under låsehagen.

FORSIGTIG!
Tilpas hastigheden efter hældning og underlag.
Maks. hældning er 5% for brug af trucks udstyret med håndbremse.

ADVARSEL!

Risiko for væltning.
En lastet truck kan vælte ved drejninger på skrånende underlag.
Drej aldrig med en lastet truck ved kørsel på skrånende underlag.

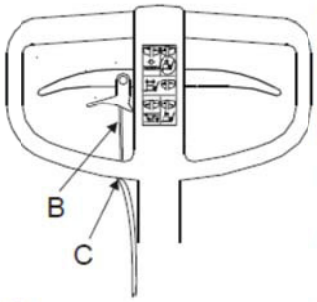

Førerinstruktioner for LHM230P

Ud over resten af informationen i denne manual, gælder instruktionerne nedenfor specifikt denne truck.

Benyt **ikke** LHM230P i våde omgivelser eller på steder med ekstreme temperaturforskelle.

- Inden brug af trucken bør du sikre, at starthjælpskablet (B) er ubeskadiget.
- Kontroller tilstanden af starthjælpskablet og juster kablets stramhed (C) efter behov.

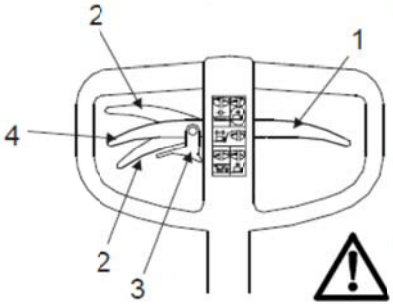

- Inden du bruger starthjælpsfunktionen, skal du sætte det hydrauliske sænkehåndtag (1) i neutral position.
- Flyt starthjælpshåndtaget op eller ned (2) afhængigt af køreretningen. Når du flytter håndtaget ned, skal du sørge for først at løsne låsen (3).
- Når denne funktion ikke bruges, skal starthjælpshåndtaget sættes i neutral position (4)

ADVARSEL!

Energifrigørelse i trækstangen.
Forkert brug kan resultere i skader og ødelæggelse af trucken.
Brug aldrig starthjælpsfunktionen til at bremse vognen. Når vognen bevæger sig, må starthjælpshåndtaget aldrig sættes i modsat position af køreretningen.

FORSIGTIG!

Risiko for klemning.
Placer aldrig din finger under låsehagen.
Placer heller aldrig hænderne omkring starthjælpsarmen.

- Rengør og smør starthjælpsenheden indeni i tilfælde af fejlfunktion (hjulene og/eller håndtaget er blokeret/sidder fast).

Førerinstruktioner for LHM230WI

Ud over resten af informationen i denne manual, gælder instruktionerne nedenfor specifikt denne truck.

Præsentation

Vægtindikatoren anvendes til at beregne vægten af den last, som er placeret på truckens gafler. Den indikerer vægt op til 2.300 kg i trin på 5 kg. Præcisionen er 0-200 kg ±10 kg, 201-1000 kg ±20 kg, >1000 kg ±50 kg. Idet indikatoren indeholder elektronik, bør den ikke udsættes for overdreven fugt eller store variationer i temperatur.

For de bedste vejningsresultater skal du placere lasten lige på gaflerne.

	Knappens funktion	Forklaring
	Nulstil	Bekræfter et valg eller bevæger cursoren til venstre under kalibrering.
	Kalibrering ned	Vælger en lavere værdi
	Kalibrering op	Vælger en højere værdi
	On/Off	Korrigering

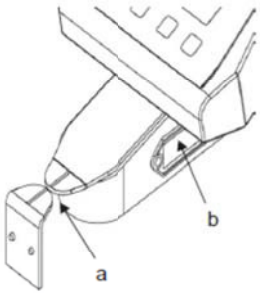

Drift

Nulstilling

Før hver vejning bør du sikre dig, at trucken er nulstillet.

1. Tryk på den grønne knap for at tænde for indikatoren.
2. Hæv gaflerne uden last til aflæsningsniveau. Indikatorspidserne (a) bør være på linje med hinanden.
3. Tryk på knappen Nulstil.

Vejning

Ligesom nulstilling. Når vægten aflæses, bør gaflerne være i hævet position med indikatorspidserne på linje.

- For al vejning gælder, at indikatoren ikke må berøres under læsning af displayet.
- Vægten på displayet skal læses inden for 10 sekunder, efter at det vejede er flyttet, for at sikre nøjagtigheden af den viste vægt.
- Hvis du har løftet gaflerne over referencehøjden for nulindstilling eller vejning, skal du sænke gaflerne under dette punkt og løfte dem igen for at nå det rette niveau. Ellers vil der blive vist en unøjagtig vægt på displayet.
- For kraftige eller for langsomme pumpeslag kan også påvirke vejningens nøjagtighed i negativ retning.
- Benyt så lange og jævne pumpeslag som muligt.

Udskift batteri

Indikatoren får strøm fra 4 AA batterier (1,5 volt).

- Udskift batterierne, når "LO-BA" vises.

Indikatoren slukker, når batterierne er helt flade.

- Tryk begge sider af batteriholderen (b) indad for at fjerne den.

Displaymeddelelser

De følgende meddelelser kan vises på displayet:

Fejlmed-delelse	Årsag	Foranstaltning
HELP 1	Systemoverbelastning	Fjern lasten
HELP 2	Nulstil negativ last	Tryk på knappen Nulstil, aflast systemet og bekræft nulstillingsproceduren
HELP 3	Negativt signal fra sensoren	Kontakt en servicetekniker.
HELP 7	Sensorsignalets niveau er for højt	Kontakt en servicetekniker.
LO-BA	Lavbatteristyrke	Udskift batterierne

Førerinstruktioner for LHM075UL/LHM100UL

Ud over resten af informationen i denne manual, gælder instruktionerne nedenfor specifikt denne truck.

Brug af trucken

Trucken er konstrueret og fremstillet med henblik på at være dit arbejdsredskab, når du transporterer, laster og losser gods.

Det er ikke tilladt at bruge trucken til andre gøremål end det, den er konstrueret og produceret for. Det er således ikke tilladt at bruge trucken i følgende situationer:

- Af- og pålæsning af lastbiler.

Arbejdsområdet

Trucken må kun bruges på et hårdt og jævnt underlag, f.eks. beton eller asfalt.

Det er forbudt at anvende trucken på ujævne gulve og trække den over forhindringer. I tilfælde heraf er der risiko for, at truckdelene kan beskadiges og at truckfunktionerne ikke længere vil virke.

Håndtering af last

Håndter kun last, som er inden for truckens tilladte løftekapacitet.

- Kør altid trucken med lasten bagpå. Kør aldrig med lasten i andre køreretninger.
- Sænk lastens højde under transporten. Lasten bør altid være placeret lavest muligt.

Tilbehør

Førerinstruktion til løftevogn udstyret med tilbehøren fodbremse, forhøjelsesramme, laststøtte, bugsertog eller conveyor.

Fodbremse

Ved brug af en truck udstyret med fodbremse, bør man være opmærksom på følgende:

- Sørg for, at parkeringsforholdene er optimale ved at kontrollere, at rattet er korrekt låst. Juster ved at dreje fodbremseskruen med uret ved hjælp af en unbrakonøgle.

ADVARSEL!
Der er risiko for at få fødderne i klemme ved brug af trucks udstyret med fodbremse i smalle passager.
For at forhindre klemning bør du være opmærksom på udragende dele ved brug af trucken.

ADVARSEL!
Risiko for klemning af fingrene under dagligt eftersyn. Placer aldrig fingrene under fodpedalen ved eftersyn.

FORSIGTIG!
Risiko for at vælte.
Risiko for at snuble over fodbremsens udragende dele.
Udvis forsigtighed og vær opmærksom på fodbremsens udragende dele ved parkering og betjening af trucken.

Forhøjelsesramme

Trucken kan være udstyret med en forhøjelsesramme monteret på gaflerne.

Ved brug af en truck udstyret med forhøjelsesramme bør man være opmærksom på følgende:

ADVARSEL!
Klemmerisiko.
Klemmerisiko af fod eller anden kropsdel foreligger ved nedsænkning av forhøjelsesrammen.
Sørg derfor for at nedsænkningen sker med største forsigtighed.

BEMÆRK: Trucks udstyret med forhøjelsesrammer kan kun håndtere paller uden midterklods.

Laststøtte

Laststøtten understøtter høje laste og beskytter føreren mod faldende last.

Tow-Train, Bugsertog

Toget skal ikke køres hurtigere end 6 km/t og skal ikke bestå af flere end fem vogne. Totalvægten, ekskl. løftevognen, må ikke overskride maksimums trækket for løftevognet og aldrig mere end 4.000 kg.

Reglementerne i truckdirektivet eller gældende nationale reglementer ang. bremsekapacity skal opfyldes.

ADVARSEL!
Risiko for klemning.
Der er en risiko for at presse fødderne mellem bugsertoget eller last og chassis'et.
Udvis stor forsigtighed under manual håndtering.

ADVARSEL!
Risiko for væltning.
Der er en risiko for væltning ved håndtering af højt og ustabilt gods. Kør ikke hurtigere end 6 km/t.

- Kør kun løftevognen og bugsertog i det tilladte område.

ADVARSEL!
Risiko for afkobling.
Uforsætlig afkobling kan opstå ved kørsel på hældninger og ujævne gulve.
Derfor skal du kun køre med trækstang på plane og jævne gulve.

FORSIKTIGHED!
Snublerisiko.
Der er en risiko for at snuble over dele der rager frem.
Udvis forsigtig, når du betjener og parkerer løftevognen, når der er forbundet til et træktog.

FORSIKTIGHED!
Risiko for klemning.
Der er en risiko for at blive klemt, når vogne bliver til- og afkoblet.
For at undgå at klemme hænder og fødder, skal du udvise forsigtighed, når dette sker.

Operatøren bør have indgående viden om drejeradius på træktoget og dets krumningsareal.

Tilskuere i nærheden af træktoget bør være opmærksomme på togets driftsområde.

ADVARSEL!
Risiko for kollision.
Når træktoget betjenes, er der en risiko for kollision inden for dets krumningsareal.
Derfor skal du altid sørge for at have et klart udsyn over træktogets bevægelse.

- Følg anbefalingerne angående truck midtergang i tabellen nedenfor, ved at bruge følgende udregningsmetode:

Dreje radius + krumnings areal + 700 mm sikkerhedsafstand.

Dreje radius, mm	Antal vogne	Krumningsareal, mm
1500	1	220
1500	2	420
1500	3	580
1500	4	700

Udover daglige tilsyn /sikkerhedskontroller skal du sørge for også at kontrollere følgende:

1. Korekt tilkobling af vogne
2. Trækstang
3. Forbindelsesarm
4. I trækstangens position (når trækstangen er afkoblet) er det ved en rigtig vinkel (90°) med gulvet

- Sørg for at rapportere ale skader til arbejdslederen.

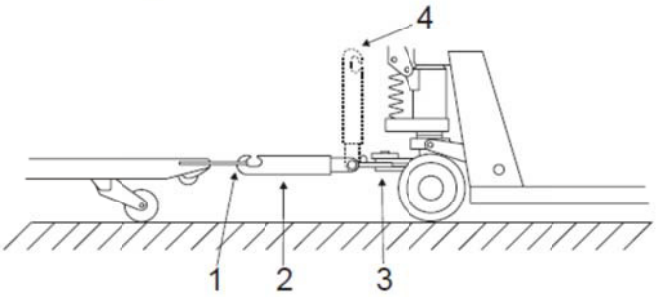

Conveyor

- Ved brug av løftevogn med conveyor, skal du være opmærksom på følgende.

ADVARSEL!
Risiko for klemning.
Der er en risiko for at blive klemt i conveyoranlæggets bevægelige dele.
Når styrestang slippes manuelt, skal du altid bruge håndtagene på conveyorn.

ADVARSEL!
Der er en risiko for at blive klemt under drift uden for conveyoranlæggets spor.
Vær opmærksom på dele der rager frem fra conveyorn.
Styrestangen bør altid være i øverste position under betjening uden for transport sporet.

FORSIKTIGHED!
Snublerisiko.
Udvis forsigtighed når du passerer løftevognen udstyret med conveyorkit.

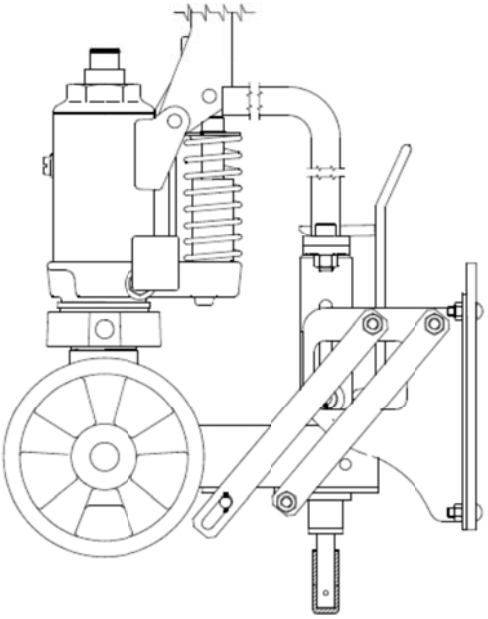

Fejlfinding

LHM230 Fejl	Årsag	Foranstaltning
Pumpen tager ikke fulde pumpeslag	Luft i hydrauliksystemet. Hydraulikcylinderen indeholder for lidt olie.	Pump 5 pumpeslag med åben sænkeventil. Kontakt en servicetekniker.
Løftestilling, neutralstilling og sænksestilling fungerer ikke korrekt	Sænkeventilen er ikke indstillet korrekt	Justér ventilkædens stramning med justermøtrikken
Gaflerne synker efter hvert pumpeslag	Utæthed ved ventilkuglen	Udskift ventilkuglen og skiven
LHM230Q Fejl	**Årsag**	**Foranstaltning**
Hurtigløftfunktion virker ikke	Lækage i kugleventil	Udskift hurtigløftstangen
LHM230P Fejl	**Årsag**	**Foranstaltning**
Løfte- eller starthjælps-funktionen virker ikke tilfredsstillende	Både løfte- og starthjælp er blevet valgt	Sæt den ikke ønskede funktion tilbage til neutral position
Starthjælpen tilkobles ikke når den skal	Kablet har for meget træk	Juster kabeltrækket ved hjælp af justeringsskruen
Starthjælpskablet er brækket	Overbelastning	Sæt klemmestroppen (1) tilbage til neutral position for nødkørsel og udskift kablet

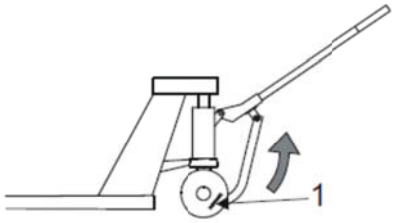

Skrotning

Skrotning af batteri

Pb, Hg, Cd

Brugte batterier skal returneres / sendes til producenten af batteriet eller dennes repræsentanter (se mærkaten på batteriet) til bortskaffelse/genanvendelse. Hvis du har brug for hjælp til returnering af batteriet til producenten, kan du kontakte din lokale truckproducent.

Symbolet med krydset over skraldespanden betyder, at batteriet ikke må bortskaffes sammen med husholdningsaaffaldet. Markeringen med kemikaliebetegnelsen angiver, hvilket tungmetal der findes i batteriet.

De stoffer, der benyttes i visse batterier og er mest skadelige for miljøet (herunder dyrene og naturen) og den menneskelige sundhed, er tungmetallerne kviksølv (Hg), kadmium (Cd) og bly (Pb).

Søjle:	stål
Hjulophæng:	stål og støbejern
Bøsning:	messing
Smørenipler:	stål
Hjul:	nylon, polyurethan og stål
Lakering:	epoxy-polyester
Lydabsorberende materiale:	bitumen-imprægneret karton
Vibrationsdæmpende materiale:	gummi og stål

Hydrauliksøjle:	støbejern
Trykplade:	støbejern
Trækstang:	stål og nylon
Hjul:	nylon, polyurethan, stål og gummi
Lakering:	epoxy-polyester
Bøsninger:	messing
Hydraulikolie:	bortskaffes iflg. lokale forskrifter
Monteringsdetaljer:	stål, messing og nylon

Vægtsystem:	
Displayhus:	plastik
Kabler:	kobberleder med PVC-isolering
Elektronisk printkor:	glasfiberarmeret kredskortlaminat

EU overensstemmelseerklæring

Undertegnede,

Erklærer herved, at maskinen:

Fabrikat:

Type:

Serienr:

Som beskrevet i vedlagte dokumentation opfylder kravene i:

- Maskindirektivet 98/37/EC (inctil 2009-12-28), 2006/42/EC (fra 2009-12-29) ved at efterleve følgende standarder; EN 1757-2

Yderligere oplysninger

Ved leverancer til lande uden for den Europæiske Union kan der forekomme forskelle med hensyn til kravene om dokumentation på det lokale sprog.

Ændring no _____

_____

Sted og dato for udstedelse Underskrift

_____

Firma Navn (med blokbogstaver)

Denne EU overensstemmelseerklæring er en oversættelse af den engelske originalversion.

4.

Spanisch

(E)

TRANSPALETAS MANUALES BT

Manual de instrucciones/Servicio es

Traducción de las instrucciones originales

¡ADVERTENCIA!
No utilice la transpaleta sin haber consultado y leído todo el MANUAL DE INSTRUCCIONES.

¡NOTA!
Conserve el manual para futuras consultas.

UL = Altura de horquillas de 35/38 mm
L = Altura de horquillas de 55 mm
Z = Altura de horquillas de 65 mm
U = Altura de horquillas de 75 mm
O = Overload
Q = Quick Lifter
X = Freno de mano
P = Asistencia de inicio
SI = Silent
WI = Indicador de peso
G = Galvanizado
WS = WET SPEC
EW = Anchura extra
BR = Mercancías redondas
H = Medio palet
Accesorios: **Pedal de freno**
Bastidor de extensión
Soporte de cargas
Transportador
Tren de remolque

Con la salvedad de posibles de desviación en el variedad de producto.

¡PELIGRO!

¡PELIGRO!
Le advierte que **ocurrirá** un accidente si no se siguen las instrucciones dadas. Las consecuencias de dicho accidente serán heridas graves con riesgo de muerte del personal y/o daños materiales muy importantes.

¡ADVERTENCIA!

¡ADVERTENCIA!
Le advierte que **puede** ocurrir un accidente si no se siguen las instrucciones dadas. Las consecuencias de dicho accidente pueden ser heridas graves con riesgo de muerte del personal y/o daños materiales muy importantes.

¡PRECAUCION!

¡PRECAUCION!
Le advierte que **puede** ocurrir un accidente si no se siguen las instrucciones dadas. Las consecuencias de dicho accidente serán daños personales y/o daños materiales.

¡NOTA!

¡NOTA!
Le indica el riesgo de averías si no se siguen las instrucciones dadas.

Será responsabilidad del encargado garantizar que todos los usuarios de la carretilla posean un conocimiento suficiente sobre la seguridad en el uso de la misma.

Normas de seguridad

CALZADO DE SEGURIDAD

Utilice siempre calzado de seguridad cuando trabaje con la carretilla.

GAFAS PROTECTORAS

Para evitar lesiones personales, utilice siempre gafas protectoras al montar o desmontar la carretilla.

Control

No se podrá utilizar la carretilla si presenta daños o fallos susceptibles de afectar la seguridad durante su utilización o funcionamiento. Tampoco podrá utilizarse si ha sido objeto de reparación, modificación o ajuste sin permiso o aprobación del personal autorizado.

Funcionamiento de la carretilla

La carretilla sólo podrá usarse en una superficie firme y uniforme, como cemento o asfalto.

No está permitido usar la carretilla:

- En zonas cuya atmósfera contenga gases que puedan provocar explosiones o incendios. En este tipo de entornos, es necesaria una carretilla a prueba de explosiones.
- Para transportar o elevar pasajeros.
- En cámaras frigoríficas ni en ambientes salinos ni corrosivos de ningún tipo. Use una carretilla de **acero inoxidable** en este tipo de entornos.

Responsabilidad del operario

- La carretilla debe ser manejada siempre con cuidado, buen juicio y de manera responsable.
- **No** conduzca **nunca** la carretilla con grasa en las manos o el calzado, ya que puede resbalar.
- Nunca lleve puestos objetos que puedan enredarse o joyas cuando trabaje en la carretilla.

Área de trabajo

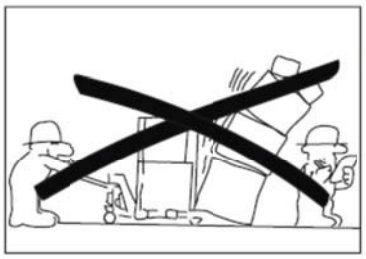

- Deberá asegurarse de que la superficie donde se va a utilizar la carretilla tiene una capacidad de carga suficiente para el peso total de la misma, incluyendo la carga máxima.
- Tenga un cuidado especial con los posibles salientes de las estanterías o paredes, ya que pueden causar heridas o dañar la carga.
- Está **prohibido** para otras personas permanecer cerca de la carretilla cuando hay riesgo de daños personales causados por caída de cargas, por dispositivos de elevación o descenso, o por estar en la zona de maniobra de la carretilla.

Conducción y conducta durante la conducción

- No se deben tomar curvas a gran velocidad.
- Preste una atención especial al resto del personal y a cualquier objeto fijo o móvil que se encuentre en su área de trabajo para evitar daños y accidentes.
- Si la carga bloquea la visión, coloque siempre la carretilla tras usted.

!PRECAUCIÓN!
Cuando se conduzca por una pendiente, debe operar la carretilla con extremo cuidado y la carga hacia abajo en la dirección de la pendiente.
Utilice carretillas con freno de mano.

¡ADVERTENCIA!
Se debe frenar suavemente y con gran cuidado para evitar que la carga se caiga de su soporte y pueda causar daños.

¡PRECAUCIÓN!
Adapte la velocidad a la pendiente y a su superficie.

- Mantenga siempre una distancia prudente de los bordes de muelles y rampas de carga. Preste atención a las zonas señalizadas de peligro.

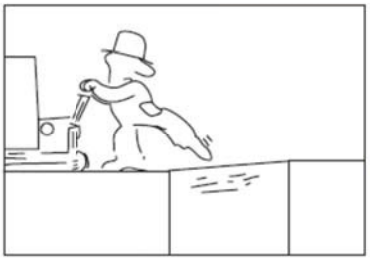

- Antes de subir por una rampa de carga, compruebe que ésta se encuentra bien firme y que tiene la capacidad de carga necesaria. Cuando pase por una rampa de carga, debe conducir despacio y con sumo cuidado y manteniendo una distancia de seguridad del borde.
- Cuando suba la carretilla sobre otro vehículo, verifique la estabilidad de éste y compruebe que se han aplicado los frenos correctamente.
- Antes de transportar la carretilla en un montacargas, el operario deberá asegurarse de que éste tiene suficiente capacidad de carga para soportar el peso de la carretilla, del operador y otras personas. Al entrar en el montacargas, no es el conductor, sino la carga la que deberá introducirse en primer lugar. No podrá encontrarse ninguna otra persona en el montacargas al entrar o salir la carga o la carretilla.
- Se debe notificar inmediatamente a la persona responsable cualquier accidente que haya tenido lugar con resultado de lesiones a personas o daños materiales. Se debe notificar también cualquier problema o defecto de la carretilla.

Manipulación de las cargas

- Manipule únicamente cargas que estén dentro de los límites de la capacidad de elevación permitida de la carretilla. Se debe adaptar la longitud y anchura de las horquillas a la forma y dimensiones de la carga.

Sólo podrán transportarse cargas estables, debidamente distribuidas en las horquillas y colocadas de forma segura.

¡ADVERTENCIA!

La transpaleta puede volcar.
Toma de curvas: La carga puede caerse de la transpaleta y se pueden producir daños si se toman curvas a una velocidad excesiva. La toma de curvas cuando se transportan cargas elevadas debe realizarse con gran cuidado.

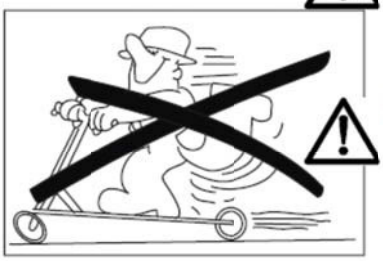

¡ADVERTENCIA!

Se debe utilizar la carretilla únicamente para transportar cargas. Se prohíbe utilizar la carretilla para transportar personas, y por lo tanto no debe utilizarse como si fuera una "motocicleta".

¡ADVERTENCIA!

Riesgo de lesiones con las horquillas.
Existe el riesgo de lesionarse cuando se acciona el mecanismo de descenso o cuando se produce un fallo del sistema hidráulico o un descenso accidental.
Tenga presente este riesgo y asegúrese de que no haya nadie cerca de la carretilla.

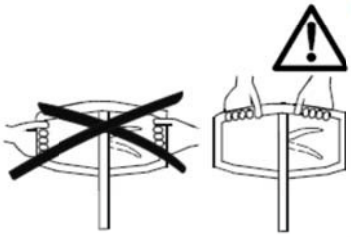

!PRECAUCIÓN!

Riesgo de aplastamiento.
Si se colocan las manos fuera de la manija, existe el riesgo de estrujárselas en espacios pequeños. Existe el riesgo también de estrujarse las manos si estas se mantienen entre la barra de remolque y la abrazadera de esta, o entre la tapa superior y la unidad hidráulica.
Debido a esto, asegúrese de mantener las manos solo en la parte superior de la manija cuando utilice la carretilla.

Estacionamiento de la carretilla

Al estacionar la carretilla, las horquillas deben encontrarse en la posición inferior.

- **No** estacione **nunca** la carretilla en una pendiente.
- **No** estacione **nunca** la carretilla de forma que bloquee el tráfico ni el trabajo.

Mantenimiento y reparación

- Se debe realizar el trabajo de mantenimiento de la carretilla de acuerdo con el programa establecido en las revisiones de mantenimiento y la *Tabla de lubricación*. Las operaciones de mantenimiento, ajustes o reparación de la carretilla sólo podrán ser llevadas a cabo por personal formado y cualificado.
- Solamente utilice piezas de repuesto recomendadas por BT para realizar el servicio y las reparaciones. Consulte el catálogo de piezas de repuesto de BT.

No se permite realizar ninguna modificación o conversión de la carretilla que pueda afectar a la seguridad o al funcionamiento de la misma.

Se recomienda la firma de un contrato de mantenimiento para garantizar una mayor economía y seguridad durante el funcionamiento de su carretilla.

Garantía

Con cada carretilla entregada de fábrica, se incluye una garantía de producto de acuerdo a la especificación por separado. La garantía es válida bajo la suposición de que el mantenimiento y el servicio se lleva a cabo de acuerdo a las recomendaciones de BT y por el personal autorizado de BT y que se utilizan piezas de repuesto recomendadas por BT.

Mantenimiento diario /revisiones de seguridad

Puntos a comprobar	Acción
Dirección	Funcionamiento
Sistema hidráulico	Nivel del aceite / Fugas de aceite
Ruedas	Daños, limpie el aceite, las virutas de metal y todo resto de suciedad
Chasis	Daños, elimine la suciedad, etc.
Sistema de elevación/descenso	Funcionamiento de las posiciones de elevación / p. muerto/bajada
Señales	Legibilidad
Material absorbente de sonido (LHM230SI)	Daños, accesorio
Amortiguadores de vibración en los extremos del vástago del pistón (LHM230SI)	Daños, accesorio y superficies de contacto

NOTA:

Realice siempre las inspecciones diarias y las revisiones de seguridad.
Pueden producirse serios daños si se ignoran.
Si descubre algún fallo o daño, comuníquelo inmediatamente al supervisor o persona responsable. No utilice nunca una carretilla defectuosa.

Normas de seguridad durante el trabajo de mantenimiento

- Mantenga limpia el área donde va a llevar a cabo el trabajo de mantenimiento. El agua o el aceite hacen resbaladizo el suelo.

¡NOTA!

Los trabajos realizados en el sistema hidráulico se deben llevar a cabo con una gran limpieza en todo momento. Se deben limpiar a fondo y revisar cuidadosamente las piezas desmontadas. Cambie siempre las juntas por unas nuevas después de cada desmontaje.

- Guarde y elimine el aceite retirado siguiendo las normas locales.
- Los disolventes y similares, utilizados para la limpieza y el lavado de la unidad, no deben ser tirados por un desagüe no destinado para ello. Siga las normas locales para la eliminación de desechos.

- Retire al menos 100 mm de pintura alrededor del área que se va a soldar o rectificar con un chorro de arena o con un rascador de pintura cuando realice un trabajo de soldadura o de rectificado sobre una superficie pintada.

¡PRECAUCION!

Emanación de gases peligrosos.
La pintura caliente puede emanar gases peligrosos.
Retire al menos 100 mm de pintura del área a tratar.

¡ADVERTENCIA!

Riesgo de aplastamiento.
Una carretilla mal asegurada puede caerse.
Para evitar que la carretilla vuelque, asegúrese de que se ha fijado correctamente.

¡ADVERTENCIA!

Riesgo de aplastamiento.
Existe riesgo de aplastamiento en el sistema hidráulico si la carretilla está cargada.
Antes de trabajar en la carretilla descargue siempre las horquillas.

Limpieza y lavado

La limpieza y el lavado de la carretilla son tareas muy importantes para garantizar la fiabilidad de la misma.

- Después de lavar, lubrique la carretilla de acuerdo al diagrama de lubricación y a la tabla que sigue a continuación.

Diagrama de lubricación

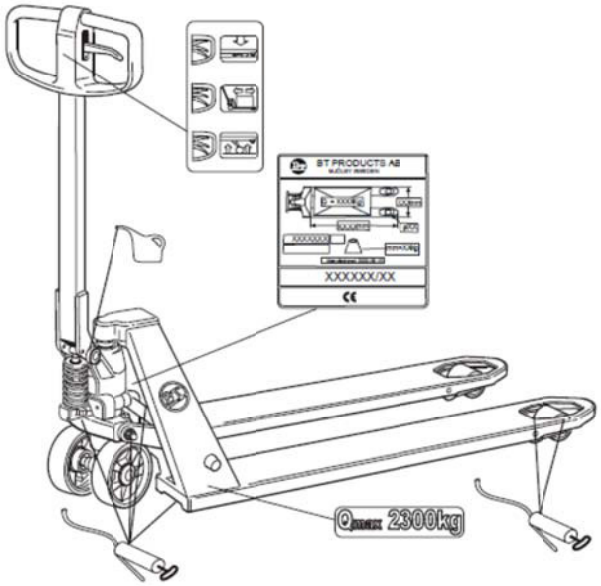

Especificaciones sobre aceites y grasas			
Lubricante	**Especificación**	**Nombre del producto**	**Número de pieza**
Grasa		OKQ8 Rubens WB	213366
Aceite para sist. hidráulico >-15° C	ISO-VG32 Nivel de calidad: ISO 6743-4 categoría HM DIN 51524 parte 2 categoría HLP	BT Hydraulic oil 32	1 litro: 233328-001 5 litros: 233328-002
Aceite para sist. hidráulico <-15° C	ISO-VG15 Nivel de calidad: ISO 11158 categoría HV DIN 51524 parte 3 categoría HVLP	Q8 Hindemith 15	1 litro: 7517357-001 5 litros: 7517357-002

Señales informativas

El peso de la carga debe mantenerse dentro de la capacidad de elevación permitida de la carretilla. Vea la placa indicadora.

¡NOTA!

Si la etiqueta es ilegible, debe pedir una nueva.

Ficha técnica

Esta tabla proporciona información concerniente a algunas especificaciones técnicas para la versión de carretilla estándar. Tenga en cuenta que las desviaciones de esta información son posibles.

Tipo de carretilla	LHM230/O/Q/X/WS/SI/G	LHM230U	LHM230WI	LHM230P	LHM075UL/LHM100UL
Capacidad de elevación nominal, kg [1]	2300	2300	2300	2300	750/1000
Altura de elevación, mm	200	190	200	200	135/138
Altura con el tirador levantado, mm	1220	1220	1220	1220	1220
Longitud total, mm	1500	1500	1500	1575	1520
Peso, kg [1]	63	63	65	75	80/77
Radio de giro, mm	1370	1370	1370	1370	1320
Presión de rueda	Póngase en contacto con su representante de BT para información actualizada				

[1] El valor correcto se especifica en la placa de tipo de la carretilla.

Izado de la carretilla

¡ADVERTENCIA!

Riesgo de corte.
Existe riesgo de corte si se eleva manualmente la carretilla sujetándola por las horquillas y la placa de extremo.
Utilice siempre guantes de trabajo si va a elevar la carretilla manualmente.

¡ADVERTENCIA!

Riesgo de aplastamiento
Existe riesgo de aplastamiento si se eleva manualmente la carretilla sujetándola por el cuerpo de la sección hidráulica.
Utilice siempre guantes de trabajo si va a elevar la carretilla manualmente.

Instrucciones para el montaje

NOTA:
Utilice siempre GAFAS PROTECTORAS cuando proceda a montar la carretilla.

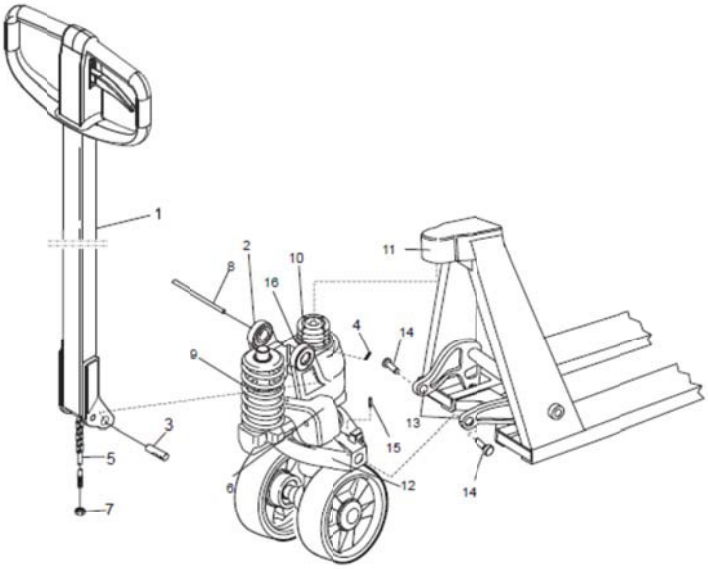

1. **Montaje de la barra de remolque:**
   Fije la barra de remolque (1) en su abrazadera (2), monte el eje (3) en la abrazadera (2) Asegúrese de que el orificio **cónico** del eje (3) está **hacia abajo**. Bloquee el eje (3) con el pasador de bloqueo (4). Deslice la varilla de la válvula (5) a través del orificio del eje (3). Coloque la varilla de la válvula (5) en el hueco del pedal de bajada (6). Ajuste la función de elevación/descenso y la posición de punto muerto con la tuerca (7). Empuje hacia abajo la barra de remolque y quite el pasador de transporte (8) que se ha colocado antes de realizar la entrega.

¡ADVERTENCIA!
Energía liberada.
El muelle (9) podría soltarse y provocar daños si el pasador de transporte (8) se quita antes de montar la barra de remolque (1).
Monte la barra de remolque (1) antes de quitar el pasador de transporte (8).

2. **Montaje del sistema hidráulico en la estructura:**
   Coloque la parte superior del módulo hidráulico (10) en la tapa superior (11). Monte la placa de presión del módulo hidráulico (12) entre los enlaces de giro (13). Monte los pernos de las barras (14) y bloquéelos con los pasadores de bloqueo (15). Lubrique los pernos de las barras (14). Monte el circlip (16) en el hueco de la tapa superior (11).

¡ADVERTENCIA!
Energía liberada.
Cuando se monta el circlip (16), existe el riesgo de que éste se suelte de la barra provoque daños.
Tenga cuidado al montar el circlip.

¡ADVERTENCIA!

Energía liberada.
Al insertar los pasadores de bloqueo (4, 15) con un martillo, podrían saltar y provocar daños.
Tenga cuidado al montar los pasadores de bloqueo.

Instrucciones para el operador de la LHM230

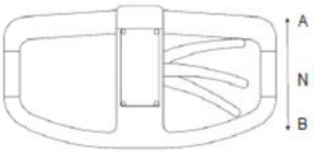

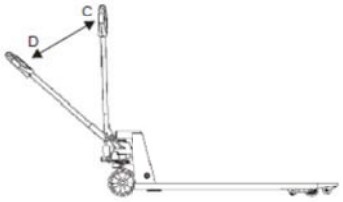

- Para levantar las hoquillas, mueva el control a la posición B y al mismo tiempo bombee el brazo tirador de la posición C a la D hasta que se alcance la altura de elevación deseada.

Para prevenir que se eleven las horquillas, mueva el control hacia neutral, la posición N.

- Para bajar las horquillas, mueva el control hacia la posición A.

El control automáticamente regresa a neutral, la posición N, cuando la función de descenso de horquilla no esté activada.

- Para mover la carretilla, mueva el control hacia la posición N.

Instrucciones para el operador de la LHM230X

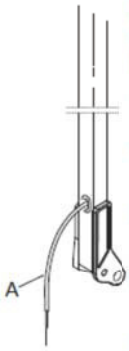

En adición a otro tipo de información en este manual, las instrucciones descritas a continuación son específicamente para esta carretilla.

- Antes de utilizar la carretilla, asegúrese de que el cable de freno (A) no presenta defectos.
- Controlar que el efecto de frenado sea suficiente y ajustar la tensión del cable si es necesario.
- Para activar el freno de mano, tirar la palanca de freno hacia arriba.
- El freno de mano funciona también como freno de estacionamiento. Para bloquear el freno, presionar el fiador contra el taco de bloqueo cuando la transpaleta está frenada.

¡ADVERTENCIA!

No dejar nunca una transpaleta frenada con la carga elevada.

- Para soltar el freno de estacionamiento, tirar la palanca hacia arriba y sacar el fiador.

!PRECAUCIÓN!

Riesgo de pinchazo. No ponga el dedo bajo el fiador.

!PRECAUCIÓN!

Adapte la velocidad a la pendiente y a su superficie.
La inclinación máxima es del 5% para su uso con carretillas que incluyan freno de mano.

¡ADVERTENCIA!

Riesgo de vuelco.
Una carretilla cargada puede volcarse al tomar curvas en pendientes.
Nunca tome una curva con la carretilla cargada mientras conduce en una pendiente.

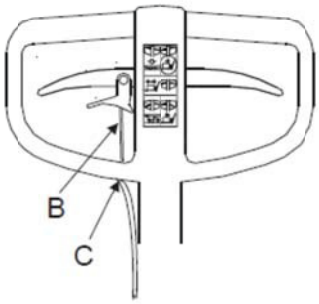

Instrucciones para el operador de la LHM230P

En adición a otro tipo de información en este manual, las instrucciones descritas a continuación son específicamente para esta carretilla.

- **No** utilice la LHM230P en entornos húmedos ni en lugares con variaciones de temperatura extremas.
- Antes de utilizar la carretilla, asegúrese de que el cable de asistencia de inicio (B) no presenta defectos.
- Cuando sea necesario, inspeccione el estado del cable de asistencia de inicio y ajuste la tensión (C).

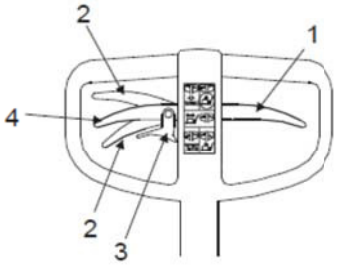

- Antes de utilizar la función de asistencia de inicio, ajuste la manija de descenso hidráulico (1) a la posición neutra.
- Mueva la palanca de asistencia de inicio hacia abajo o hacia arriba (2) dependiendo de la dirección de desplazamiento. Cuando mueva la palanca hacia abajo, asegúrese primero de liberar el pasador (3).
- Cuando no utilice esta función, ajuste la palanca de asistencia de inicio a la posición neutra (4).

¡ADVERTENCIA!

Existe liberación de la energía en la barra de remolque.
Un uso incorrecto puede dar como resultado lesiones y daños a la carretilla.
Nunca utilice la función de asistencia de inicio para frenar la carretilla manual. Cuando la carretilla manual esté en movimiento, nunca ajuste la palanca de asistencia de inicio en la posición opuesta a la dirección de desplazamiento.

!PRECAUCIÓN!

Riesgo de pinchazo. No ponga el dedo bajo el fiador.
Además, no bloquee las manos alrededor de la barra de acoplamiento de la asistencia de inicio.

- Limpie y lubrique el interior del módulo de asistencia de inicio en caso de fallos de funcionamiento (bloqueo/fallos de las ruedas y/o la manija).

Instrucciones para el operador de la LHM230WI

En adición a otro tipo de información en este manual, las instrucciones descritas a continuación son específicamente para esta carretilla.

Introducción

El indicador de peso se utiliza para estimar el peso de la carga colocada sobre las horquillas de la carretilla. Indica el peso de hasta 2.300 Kg. en incrementos de 5 Kg. La precisión es de 0-200 kg ±10 kg, 201-1000 kg ±20 kg, >1000 kg ±50 kg. Debido a que el indicador contiene componentes electrónicos, no debe exponerse a humedad en exceso o a variaciones grandes de temperatura.

Para mejores resultados sobre el peso, coloque la carga uniformemente sobre las horquillas.

	Función de botón	Explicación
	Restaurar	Confirma la selección o mueve el cursor hacia la izquierda durante la calibración.
	Calibración hacia abajo	Selecciona un valor menor
	Calibración hacia arriba	Selecciona un valor mayor
	On/Off	Corrección

Operación de

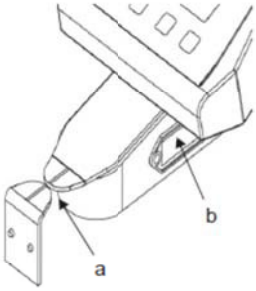

Restauración

Antes de la medición del peso, asegúrese de que la carretilla haya sido restaurada.

1. Pulse el botón verde para activar el indicador.
2. Levante las horquillas sin carga hasta el nivel de lectura. Las puntas del indicador (a) deben estar alineadas entre si.
3. Pulse el botón de restauración.

Medición de peso

Similar a la restauración, al leer el peso las horquillas deben estar elevadas con las puntas del indicador alineadas entre si.

- Para el pesaje, no toque el indicador cuando lea la pantalla.
- El peso deberá verse en la pantalla en 10 segundos después de levantar la carga para garantizar la precisión de la lectura.
- Si ha levantado las horquillas por encima de la altura de referencia para un ajuste a cero o para pesaje, debe bajarlas por debajo de ese punto y volver a levantarlas al nivel correcto. De lo contrario, la lectura de peso en la pantalla será incorrecta.

- Los recorridos de bomba demasiado intensivos o demasiado lentos pueden afectar negativamente a la precisión del pesaje.
- Utilice los recorridos más largos y uniformes posibles.

Cambio de la batería

El indicador requiere de 4 baterías de tamaño AA (1,5 voltios cada una).

- Cambie las baterías cuando se visualice el mensaje "LO-BA".

El indicador se apaga cuando las baterías se han agotado completamente.

- Para extraer el soporte de baterías, presione ambos lados del soporte de baterías (b) hacia dentro.

Mensajes de visualización

Podrían aparecer los siguientes mensajes en la pantalla:

Mensaje de error	Causa	Acción
HELP 1	Sobrecarga de sistema	Quite la carga
HELP 2	Restaurar una carga negativa	Pulse el botón de restauración, descargue el sistema y verifique que se realice el procedimiento de restauración
HELP 3	Señal negativa del sensor	Póngase en contacto con un técnico de servicio
HELP 7	Nivel de la señal del sensor demasiado alto	Póngase en contacto con un técnico de servicio
LO-BA	Energía baja de las baterías	Cambie las baterías

Instrucciones para el operador de la LHM075UL/ LHM100UL

En adición a otro tipo de información en este manual, las instrucciones descritas a continuación son específicamente para esta carretilla.

Funcionamiento de la carretilla

La carretilla ha sido diseñada y fabricada como herramienta de trabajo para transportar, recoger y depositar cargas.

No se permite utilizar la carretilla para otros fines que aquellos para los que ha sido diseñada y fabricada, por ejemplo, para las aplicaciones siguientes:

- Carga y descarga de camiones a bordo.

Área de trabajo

La carretilla sólo podrá usarse en una superficie firme y uniforme, como cemento o asfalto.

Se prohíbe usar la carretilla en superficies desniveladas y tirar de ella encima de obstáculos. Bajo estas circunstancias, existe el riesgo de que se dañen las piezas de la carretilla y de que dejen de operar las funciones de la misma.

Manipulación de las cargas

Manipule únicamente cargas que estén dentro de los límites de capacidad de elevación permitida de la carretilla.

- Siempre transporte la carretilla con la carga en la parte posterior. No opere con la carga en otra dirección de conducción.
- Reduzca la altura de la carga durante el transporte. La carga siempre debe estar lo más cerca posible al suelo.

Accesorios

Instrucciones para el operario para transpaletes manuales con los accesorios pedal de freno, bastidor de extensión, soporte de cargas, tren de remolque o transportador.

Pedal de freno

Cuando utilice una carretilla equipada con pedal de freno, preste atención a lo siguiente:

- Asegúrese de que las condiciones de estacionamiento son óptimas comprobando que el volante está correctamente bloqueado. Realice el ajuste girando el tornillo del pedal de freno en el sentido de las agujas del reloj empleando una llave Allen.

¡ADVERTENCIA!

Riesgo de aplastamiento de pies al operar carretillas con pedal de freno en lugares estrechos.
Para evitar el aplastamiento, preste atención a las piezas salientes al operar la carretilla.

¡ADVERTENCIA!

Riesgo de pillarse los dedos durante la inspección diaria. No coloque nunca los dedos bajo el pedal durante la inspección.

!PRECAUCIÓN!

Riesgo de desconexión.
Existe el riesgo de tropezar con las piezas salientes del pedal de freno.
Tenga cuidado y preste atención a las partes salientes del pedal de freno al aparcar y operar la carretilla.

Bastidor de extensión

La carretilla podría estar equipada con un bastidor de extensión montado en las horquillas.

Cuando utilice una carretilla equipada con bastidor de extensión, preste atención a lo siguiente:

¡ADVERTENCIA!

Riesgo de lesiones.
El descenso del bastidor de extensión debe realizarse con gran cuidado, ya que puede lesionarse un pie u otras partes del cuerpo.

NOTA: Las carretillas que incluyan bastidor de extensión sólo pueden manejar pallets sin bloqueo central.

Soporte de cargas

La carga soporta altas cargas y protege al operador de las cargas que caen.

Tren de remolque

El tren no debe ser conducido a una velocidad superior a 6 km/h y no debe tener más de 5 carros. El peso total, excluyendo la carretilla de palets, no puede exceder el esfuerzo de tracción máximo de la carretilla de palets y nunca debe ser superior a 4.000 kg.

Las reglamentaciones en las directrices de la carretilla o las regulaciones nacionales aplicables con respecto a la capacidad de frenado se deben cumplir.

¡ADVERTENCIA!

Riesgo de aplastamiento.
Existe el riesgo de aplastamiento de los pies entre el tren de remolque o la carga y el chasis.
Debe tenerse mucho cuidado durante la manipulación manual.

¡ADVERTENCIA!

Riesgo de vuelvo.
Existe el riesgo de vuelco cuando se manipulen cargas altas e inestables.
No conduzca a una velocidad superior a los 6 km/h.

- Conduzca la carretilla de palets y el tren de remolque solo en las áreas permitidas.

¡ADVERTENCIA!

Riesgo de desenganche.
Se puede producir un desenganche accidental mientras se conduce sobre inclinaciones y suelos irregulares.
Debido a esto, opere la barra de remolque sobre suelos nivelados y regulares.

!PRECAUCIÓN!

Riesgo de desconexión.
Existe el riesgo de desconexión sobre las partes protuberantes.
Tenga cuidado al operar y estacionar la carretilla de palets cuando esté conectada a un tren de remolque.

!PRECAUCIÓN!

Riesgo de aplastamiento.
Existe este riesgo cuando se enganchan y desenganchan los carros.
Para evitar el aplastamiento de manos y pies, tenga cuidado al hacer esto.

El operario debe poseer un conocimiento completo sobre el radio de giro del tren de remolque y su área de barrido.

Los transeúntes en la periferia del tren de remolque deben prestar atención al área de operación del tren.

¡ADVERTENCIA!

Riesgo de choque.
Cuando opere el tren de remolque, existe el riesgo de choques dentro de su área de barrido.
Por tal motivo, asegúrese siempre de tener una vista clara de los movimientos del tren de remolque.

- Siga las recomendaciones referentes a los pasillos de la carretilla en la tabla que sigue a continuación, aplicando el método de cálculo siguiente:

Radio de giro + área de barrido + espacio libre de seguridad de 700 mm.

Radio de giro, mm	Número de carros	Área de barrido, mm
1500	1	220
1500	2	420
1500	3	580
1500	4	700

Además de las revisiones diarias de servicio/seguridad, asegúrese de verificar también lo siguiente:

1. Corrija el enganche de los carros
2. Barra de tracción
3. Brazo de conexión
4. Que la posición de la barra de remolque (cuando la barra de remolque está desenganchada), esté en el ángulo correcto con respecto al suelo (90°)

- Asegúrese de reportar cualquier daño al supervisor.

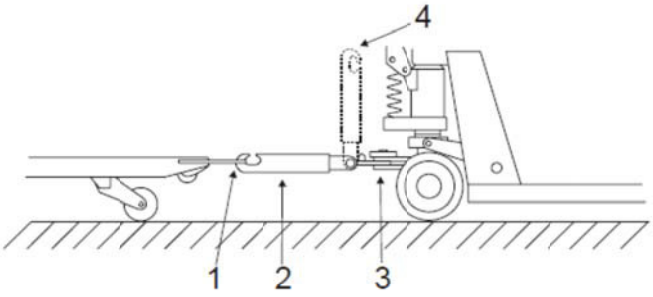

Transportador

- Cuando eleve la carretilla de palets con el equipo transportador, preste atención a lo siguiente:

¡ADVERTENCIA!

Riesgo de aplastamiento.
Existe el riesgo de aplastamiento en las partes movibles del transportador.
Cuando libere manualmente la barra de la dirección, utilice siempre las asas del equipo del transportador.

¡ADVERTENCIA!

Existe el riesgo de aplastamiento durante la operación fuera de la pista del transportador.
Preste atención a las partes protuberantes del equipo del transportador.
La barra de la dirección debe estar siempre en la posición más alta durante la operación que se realiza fuera de la pista del transportador.

!PRECAUCIÓN!

Riesgo de desconexión.
Tenga cuidado cuando pase la carretilla de palets fijada con el equipo del transportador.

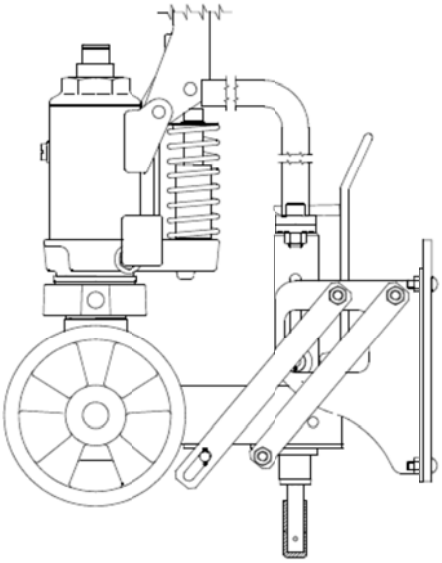

Detección de averías

LHM230 Fallo	Causa	Acción
La bomba no realiza recorridos completos	Presencia de aire en el sistema hidráulico. Insuficiente cantidad de aceite en el sistema hidráulico.	Bombee 5 recorridos con la válvula de descenso abierta. Póngase en contacto con un técnico de servicio.
Las posiciones de elevación, puntomuerto y descenso no funcionan correctamente	La válvula de bajada no está configurada correctamente	Ajuste la cadena de la válvula con la tuerca
Las horquillas bajan después de cada bombeo	Fugas desde el cono de la válvula	Cambie el cono de válvula y la arandela
LHM230Q Fallo	**Causa**	**Acción**
La elevación rápida no funciona	Fuga en la válvula de bola	Sustituya la varilla rápida
LHM230P Fallo	**Causa**	**Acción**
La función de elevación o de asistencia de inicio no funcionan satisfactoriamente	Se ha seleccionado tanto la función de elevación como la de asistencia de inicio	Restablezca la función que no es necesaria en la posición neutra
La asistencia de inicio no se acopla cuando se requiere	El cable está muy tensionado	Ajuste la tensión del cable utilizando el tornillo de ajuste
El cable de asistencia de inicio está roto	Sobrecarga	Coloque nuevamente el aro de abrazadera (1) a la posición neutra para realizar el desplazamiento de emergencia y reemplace el cable.

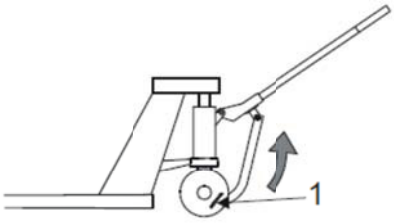

Reciclado

Eliminación de la batería

Pb, Hg, Cd

Las baterías gastadas se devolverán/enviarán al fabricante de las mismas o a su representante (consulte la misma batería) para su desecho/reciclaje. Si necesita ayuda para devolver la batería a su fabricante, póngase en contacto con su fabricante local de carretillas.

El símbolo de un cubo de basura tachado significa que la batería no debe desecharse con los residuos domésticos. El marcado con la designación química indica qué metales pesados se encuentran en la batería.

Las sustancias que componen determinadas baterías y que son más peligrosas para el medio ambiente (incluyendo los animales y la naturaleza) y la salud humana son metales pesados como el mercurio (Hg), el cadmio (Cd) y el plomo (Pb).

Bastidor:	Acero
Suspensión de ruedas:	Acero y fundición
Casquillos:	Latón
Racores de engrase:	Acero
Ruedas:	Nylon, poliuretano y acero
Esmalte:	Epoxy-poliéster
Material absorbente de sorido:	Cartón impregnado con
Bitumen	
Material amortiguador de vibración:	Caucho y acero
Sistema hidráulico:	Fundición
Placa de presión:	Fundición
Barra de remolque:	Acero y nylon
Ruedas:	Nylon, poliuretano, acero
y caucho	
Esmalte:	Epoxy-poliéster
Casquillos:	Latón
Aceite del sist. hidráulico:	Eliminación de acuerdo
con las	normas locales
Piezas de montaje:	Acero, latón y nylon
Sistema de báscula:	
Caja de la pantalla	plástico
Cables	cobre recubierto con PVC
Tablero electrónico	tablero de circuitos lamina
docon refuerzo de fibra de vidrio	

Declaración de conformidad CE

Nosotros,

Declara que la máquina:

Marca:

Tipo:

N° de serie:

Tal como se describe en la documentación que se adjunta, cumple con las normas de:

- la Directiva de Maquinaria 98/37/EC (hasta 28-12-2009), 2006/42/EC (a partir de 29-12-2009) en conformidad con los siguientes estándares; EN 1757-2

Otra información

Para entregas en paises fuera de la Unión Europea, pueden producirse diferencias relativas en los requisitos de documentación en el idioma local.

N° de modificación _____

_____

Lugar y fecha de emisión Firma

_____

Empresa Aclaración de la firma

Este Declaración de conformidad CE es una traducción de la versión original en Inglés.

5.

Französisch

(F)

TRANSPALETTES BT

Manuel d'instructions/Entretien fr

Traductions des consignes originales

AVERTISSEMENT!
Ne pas utiliser le chariot avant d'avoir lu entièrement le MANUEL D'INSTRUCTIONS.

NOTE!
A conserver pour référence future.

UL = Haut. fourches 35/38 mm
L = Haut. fourches 55 mm
Z = Haut. fourches 65 mm
U = haut. fourches 75 mm
O = sécurité de surcharge
Q = levée rapide
X = frein à main
P = Aide au démarrage
SI = Silent
WI = Indicateur de poids
G = Galvanisé
WS = WET SPEC
EW = Large extra
BR = Marchandises de forme ronde
H = Demi-palette
Accessoires: Pédale de frein
Réhausse
Dosseret de charge
Transporteur
Train de remorquage

Sous réserve de variations dans la gamme de produits.

DANGER!

DANGER!
Indique qu'un accident **se produira** immanquablement si on ne suit pas les instructions.
Les conséquences sont des blessures graves, voire mortelles, et/ou des dégâts matériels très importants.

AVERTISSEMENT!

AVERTISSEMENT!
Indique qu'un accident **risque** de se produire si l'on ne respecte pas les instructions.
Les conséquences sont des blessures graves, voire mortelles, et/ou des dégâts matériels très importants.

ATTENTION!

ATTENTION!
Indique qu'un accident **risque** de se produire si l'on ne respecte pas les instructions.
Les conséquences sont des blessures et/ou des dégâts matériels.

NOTE!

NOTE!
Indique un risque d'accident/de panne si on ne suit pas les instructions.

Votre employeur a la responsabilité de s'assurer que vous avez les connaissances nécessaires pour utiliser le chariot sans danger.

Règles de sécurité

CHAUSSURES DE SÉCURITÉ

Le port de chaussures de sécurité est indispensable lors de toute utilisation du chariot.

LUNETTES DE PROTECTION

Porter toujours des lunettes de protection lors des opérations de montage ou de démontage du chariot afin d'éviter tout risque de blessure.

Contrôles

Ne pas utiliser le chariot s'il est endommagé ou s'il présente des défauts affectant la sécurité d'utilisation. Ne pas utiliser un chariot réparé, modifié ou réglé s'il n'a pas été contrôlé et approuvé par un technicien agréé.

Utilisation du chariot

N'utiliser le chariot que sur un sol dur à surface régulière, tel que le béton ou l'asphalte.

Il est formellement d'utiliser le chariot dans les environnements suivants :

- Dans une zone dont l'air contient des vapeurs inflammables, entraînant des risques d'incendie ou d'explosion. Utiliser un chariot à l'épreuve des explosions pour ce type d'environnements de travail.
- Pour le transport/l'élévation de passagers.
- En chambres froides ou dans environnements salés ou corrosifs. Utiliser un chariot en **acier inoxydable** pour ce type d'environnements de travail.

Responsabilité du cariste

- Le chariot doit être conduit de manière responsable, avec prudence et bon sens.
- **Ne jamais** conduire le chariot avec des chaussures ou des mains rendues glissantes par la présence d'huile.
- Ne pas porter de bijoux, chaînes ou pendentifs lorsqu'on intervient sur le chariot.

Zone de travail

- S'assurer que le sol sur lequel on travaille peut supporter le poids total du chariot chargé à sa capacité maximale.
- Faire attention aux éléments saillants, le long des murs et ceux dépassant les rayonnages, ils sont susceptibles d'occasionner des blessures ou d'endommager le chariot.
- Il **ne** doit y avoir **personne** dans le périmètre de sécurité autour du chariot, là où il y a risque de chute de produits, dans la trajectoire des fourches ou dans la zone de manoeuvre du chariot.

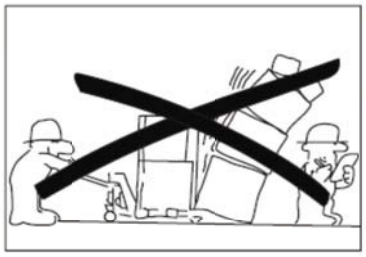

Règles de conduite

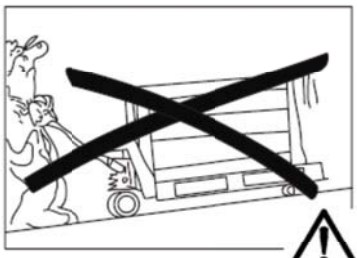

- Ne pas prendre de tournants trop rapides.
- Faire particulièrement attention aux personnes et aux objets fixes ou mobiles présents dans la zone de travail, pour éviter tout accident.
- Toujours tirer le chariot derrière vous lorsque la charge bloque votre champ de vision.

ATTENTION !

Sur les plans inclinés, conduire très prudemment le chariot avec la charge tournée vers le bas.
Utiliser un chariot équipé d'un frein à main.

AVERTISSEMENT!

Freiner prudemment et en douceur pour éviter que la charge ne glisse des fourches et n'occasionne des dégâts.

ATTENTION!

Adapter la vitesse en fonction de la pente et du revêtement.

- Toujours rester à une distance suffisante du bord des rampes et quais de chargement. Faire attention aux zones marquées dangereuses.

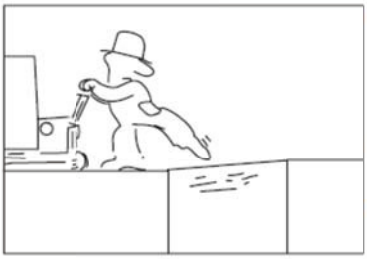

- Avant d'engager le chariot sur une rampe de chargement, s'assurer que la rampe est correctement fixée et offre une capacité de charge suffisante. Sur la rampe, conduire le chariot lentement et prudemment, à une distance suffisante des bords.
- Avant d'engager le chariot sur un véhicule, s'assurer que celui-ci est stable et que les freins sont correctement serrés.
- Avant d'engager le chariot dans un monte-charge, s'assurer que la charge maximum autorisée de celui-ci est suffisante pour supporter le poids combiné du chariot, de la charge, du cariste et des autres usagers éventuels du monte-charge. C'est la charge, et non le cariste, qui doit entrer d'abord dans le monte-charge. Personne ne doit se trouver dans le monte-charge lorsque la charge ou le chariot y entre ou en sort.
- Tout accident ayant occasionné des blessures aux personnes ou des dommages aux bâtiments ou à l'équipement doit être signalé à un responsable. Toute défaillance du chariot doit également être signalée .

Manutention de charges

- La charge ne doit pas dépasser la capacité de levage du chariot. La longueur et la largeur des fourches doivent être adaptées à la forme et aux dimensions de la charge.
- Ne manutentionner que des charges stables, réparties de manière équilibrée sur les fourches, disposées sans danger de tomber.

AVERTISSEMENT!

Risque de renversement.
Tournants: Si la vitesse est trop élevée, la charge risque de tomber du transpalette et de causer des dégâts. Les charges hautes demandent une prudence particulière dans les tournants.

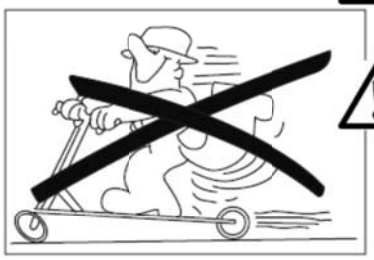

AVERTISSEMENT !

N'utiliser le chariot que pour le transport de produits. Il est formellement défendu d'utiliser le chariot pour le transport de personnes, et notamment de l'utiliser comme une trottinette.

AVERTISSEMENT!

Risque d'écrasement sous les fourches.
Un risque d'écrasement peut survenir durant la descente des fourches ou en cas de descente accidentelle causée par une défaillance du système hydraulique.
Faire attention au risque d'écrasement et veiller à ce qu'il n'y ait personne à proximité immédiate du chariot.

ATTENTION !

Risque d'écrasement.
Si les mains sont placées à l'extérieur de la poignée, il existe un risque d'écrasement dans les espaces étroits. Il y a également un risque d'écrasement si les mains sont placées entre le timon et le support de timon, ou entre le capot supérieur et l'unité hydraulique.
Pour cette raison, assurez-vous toujours de garder vos mains sur la partie supérieure de la poignée lorsque vous manœuvrez le transpalette.

Stationnement

Lorsqu'on gare le chariot, il faut descendre entièrement le support de charge.

- Ne **jamais** laisser le chariot en stationnement sur une surface en pente.
- Le chariot en stationnement **ne** doit **pas** gêner le travail ou la circulation.

Entretien et réparation

- Afin d'éviter les défaillances et les accidents, lubrifiez régulièrement le chariot conformément au *Tableau de lubrification*. L'entretien, le réglage et la réparation du chariot doivent être effectués par des personnes qualifiées, spécialement formées pour cela.
- N'utiliser que des pièces d'origine BT recommandées pour toutes les opérations de réparation et d'entretien. Consulter pour cela le catalogue de pièces détachées BT.

Toute modification portant atteinte à la sécurité ou au bon fonctionnement du chariot est interdite.

Il est recommandé de souscrire un contrat d'entretien chez le revendeur le plus proche pour garantir la sécurité et la rentabilité du chariot.

Garantie

Chaque chariot est fourni à sa sortie d'usine, d'un certificat de garantie. La garantie du chariot n'est valide que si l'entretien et la maintenance ont été effectués conformément aux recommandations de BT et réalisés par du personnel agréé BT à l'aide de pièces de rechange recommandées par BT.

Entretien et contrôles de sécurité quotidiens

Objet	Contrôle
Direction	Fonctionnement
Système hydraulique	Niveau d'huile/Fuites
Roues	Bon état, enlever l'huile, les copeaux métalliques, etc.
Châssis	Bon état, nettoyer
Levée/descente	Fonctionnement et positions levée/point mort/descente
Plaques	Lisibilité
Matériau absorbant acoustique (LHM230SI)	Dommage, attache
Amortisseurs de torsion au niveau de l'embout du piston (LHM230SI)	Dommages, d'attache et surfaces de contact

REMARQUE :

Ne jamais négliger l'entretien et les contrôles de sécurité quotidiens.
Sous peine de risquer des accidents graves.
Tout problème ou défaillance détecté doit être immédiatement signalé à la personne responsable.
Ne jamais utiliser un chariot défectueux.

Règles de sécurité pour l'entretien

- Veiller à la propreté du local d'entretien. L'eau et l'huile rendent le sol glissant.

NOTE!

La plus grande propreté s'impose pour toute opération touchant au système hydraulique.
Les pièces démontées doivent être propres et soigneusement inspectées. Tout joint déposé doit être remplacé.

- Conserver l'huile de vidange et s'en débarrasser conformément à la réglementation locale.
- Ne pas jeter les solvants et produits similaires utilisés pour le nettoyage dans un égout qui n'y est pas destiné. S'en débarrasser conformément à la réglementation locale.
- Avant d'entreprendre le soudage ou le meulage de surfaces peintes, éliminer la peinture dans un rayon d'au moins 100 mm autour de la zone à souder/meuler, par sablage ou à l'aide d'un décapant.

ATTENTION!

Gaz toxiques.
La peinture chauffée dégage des gaz toxiques.
Retirer la peinture dans un rayon de 100 mm autour de la zone de travail.

AVERTISSEMENT !

Risque d'écrasement.
Un chariot mal soutenu risque de tomber.
Assurez-vous que le chariot soit bien sécurisé afin d'éviter tout risque de retournement du chariot.

AVERTISSEMENT !

Risque d'écrasement.
Risque d'écrasement en cas de réparations du système hydraulique lorsque le chariot est chargé.
Toujours décharger la fourche avant d'entreprendre des travaux de réparation du chariot.

Nettoyage et lavage

Le nettoyage et le lavage du chariot sont importants pour la fiabilité du chariot.

- Après lavage, lubrifiez le chariot conformément au tableau de lubrification et au tableau suivant.

Tableau de lubrification

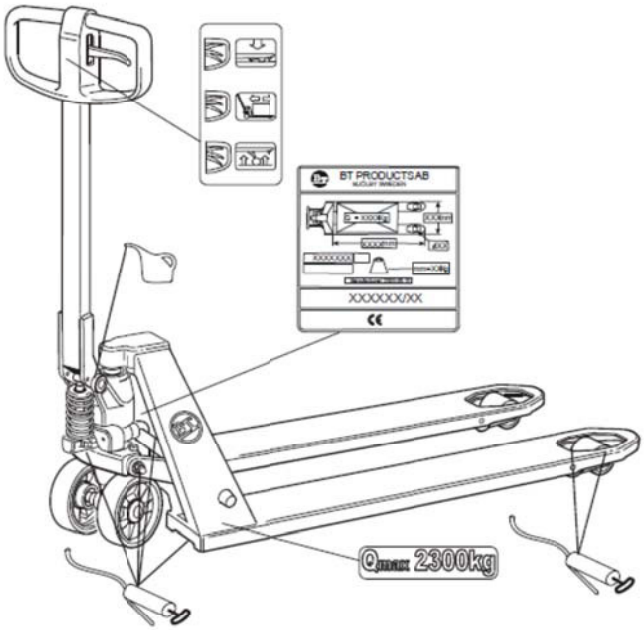

Huiles et graisses recommandées			
Lubrifiant	**Recommandation**	**Nom de produit**	**N° de commande**
Graisse		OKQ8 Rubens WB	213366
Huile hydraulique >-15° C	ISO-VG32 Niveau de qualité: ISO 6743-4 catégorie HM DIN 51524 partie 2 catégorie HLP	BT Hydraulic oil 32	1 litre: 233328-001 5 litres: 233328-002
Huile hydraulique <-15° C	ISO-VG15 Niveau de qualité: ISO 11158 catégorie HV DIN 51524 partie 3 catégorie HVLP	Q8 Hindemith 15	1 litre: 7517357-001 5 litres: 7517357-002

Plaques d'information

Le poids de la charge doit être en accord avec la capacité de levage maximale autorisée du chariot. Reportez-vous à la plaque d'identification.

NOTE!

Si la plaque est illisible, commander une nouvelle plaque.

Fiche technique

Le tableau ci-dessous donne les valeurs de quelques caractéristiques importantes de la version standard du chariot. Notez cependant que ces caractéristiques pourront être modifiées sans préavis.

Type de chariot	LHM230/O/Q/X/WS/SI/G	LHM230U	LHM230WI	LHM230P	LHM075UL/LHM100UL
Capacité de levage nominale, kg [1]	2300	2300	2300	2300	750/1000
Hauteur de levage, mm	200	190	200	200	135/138
Hauteur avec barre de traction levée, mm	1220	1220	1220	1220	1220
Longueur totale, mm	1500	1500	1500	1575	1520
Poids, kg [1]	63	63	65	75	80/77
Rayon de braquage, mm	1370	1370	1370	1370	1320
Pression des pneus	Veuillez contacter votre représentant BT pour obtenir des informations à jour				

[1] La valeur correcte est spécifiée sur la plaque signalétique du chariot.

Levage du chariot

ATTENTION!

Risque de coupure.
Il y a risque important de coupures lorsque le chariot doit être soulevé à la main ou tenu au niveau des fourches et de la plaque.
Utilisez toujours des gants en cas de levage à la main.

ATTENTION!

Risque d'écrasement.
Il y a risque important d'écrasement lorsque le chariot doit être soulevé à la main ou tenu au niveau du système hydraulique.
Utilisez toujours des gants en cas de levage à la main.

Instructions de montage

REMARQUE !

Pour effectuer le montage du chariot, il est indispensable de porter des LUNETTES DE PROTECTION.

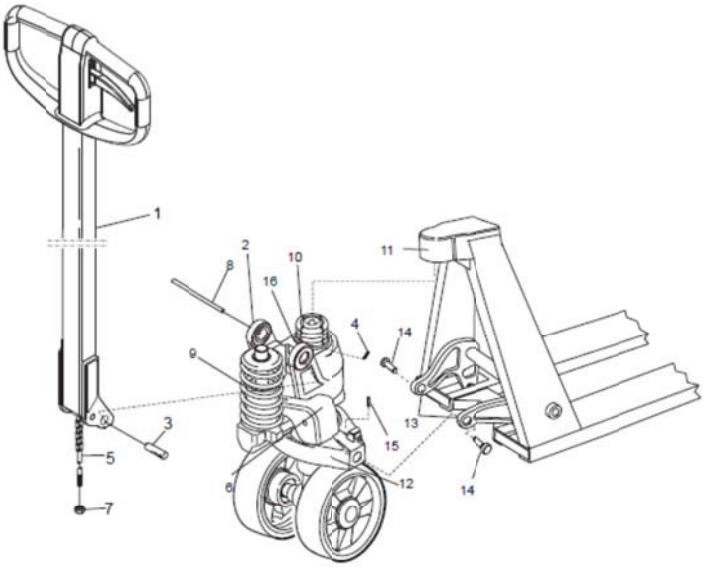

1. **Montage du timon :**
   Monter le timon (1) dans le support de timon (2). Insérer l'axe (3) dans le support (2). Vérifier que **l'orifice** de l'essieu (3) soit orienté **vers le bas**. Bloquer l'axe (3) à l'aide de la goupille (4). Faire passer la tige de manoeuvre (5) à travers l'orificie de l'essieu (3). Engager la tige (5) dans la rainure de la pédale d'abaissement (6). Régler les positions de fonctionnement de levée/descente et la position neutre à l'aide de l'écrou (7). Abaisser le timon puis retirer la goupille de transport (8) installée à l'expédition.

AVERTISSEMENT !

Libération d'énergie.
Le ressort (9) risque de sauter et d'occasionner des dégâts si on enlève la goupille de transport (8) avant que le timon (1) ne soit en place.
Monter le timon (1) avant de retirer la goupille de transport (8).

2. **Montage du système hydraulique sur le châssis :**
   Monter le haut du système hydraulique (10) dans le capot supérieur (11). Introduire la plaque de pression du système hydraulique (12) entre les joints des tubes rotatifs (13). Insérer les boulons (14) dans les bras et les bloquer au moyen des goupilles (15). Lubrifier les boulons de bras (14). Placer le circlips (16) dans la rainure du capot supérieur (11).

AVERTISSEMENT !

Libération d'énergie.
Lors de son insertion, le circlips (16) risque de sauter de l'outil de montage et de faire des dégâts.
Travailler prudemment pendant l'installation du circlips.

AVERTISSEMENT !

Libération d'énergie.
Lors de l'insertion des goupilles (4, 15) à l'aide d'un marteau, les goupilles risquent de sauter et de faire des dégâts.
Travailler prudemment pendant l'installation des goupilles.

Instructions de cariste pour le LHM230

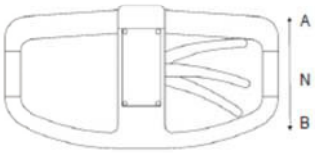

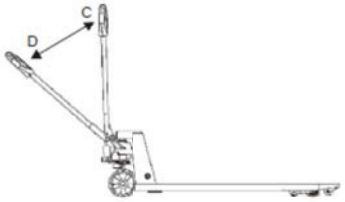

- Pour déplacer la fourche, déplacer la commande en position B tout en pompant le timon de la position C à la position D, jusqu'à obtenir la hauteur de levage voulue.

Déplacer ensuite la commande en position neutre N , afin de bloquer le levage de la fourche.

- Déplacer la commande en position A pour déplacer la fourche.

La commande retourne alors automatiquement en position neutre N, lorsque la fonction d'abaissement de la fourche n'est pas activée.

- Pour déplacer le chariot, mettre la commande en position N.

Instructions de cariste pour le LHM230X

En plus des autres informations contenues dans ce manuel, les instructions ci-dessous concernent spécialement ce chariot.

- Contrôler que le câble du frein (A) n'est pas abîmé avant d'utiliser le chariot.
- Contrôler que la puissance de freinage est suffisante et régler la tension du câble si nécessaire.
- Pour actionner le frein à main, tirer la poignée du frein vers le haut.
- Le frein à main comporte également une fonction de frein de stationnement. Pour verrouiller le frein, presser le dispositif de verrouillage contre l'ergot de verrouillage quand le chariot est freiné.

AVERTISSEMENT !

Ne jamais abandonner un chariot freiné avec une charge levée.

- Pour relâcher le frein de stationnement, tirer la poignée du frein vers le haut et pousser le dispositif de verrouillage vers l'extérieur.

ATTENTION !

Risque de pincement. Ne jamais placer les doigts sous le dispositif de verrouillage.

ATTENTION !

Adapter la vitesse à l'inclinaison et la surface du sol.
Inclinaison maximale de 5% pour l'utilisation du chariot avec frein à main.

AVERTISSEMENT!

Risque important de renversement.
Tout chariot transportant une charge peut facilement se renverser lors d'un virage sur pente.
Ne jamais effectuer un virage sur une pente avec un chariot chargé.

Instructions de cariste pour le LHM230P

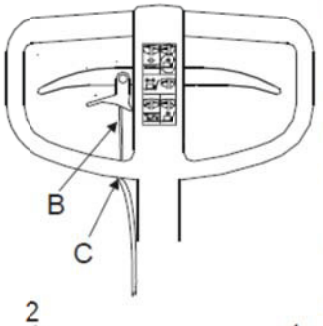

En plus des autres informations contenues dans ce manuel, les instructions ci-dessous concernent spécialement ce chariot.

Le LHM230P **ne** doit également pas être utilisé dans des environnements humides ou des endroits soumis à des variations extrêmes de température.

- Contrôler que le câble d'assistance au démarrage (A) n'est pas abîmé avant d'utiliser le chariot.
- Vérifier l'état du fil d'aide au démarrage, et régler la tension du fil (C) si nécessaire.

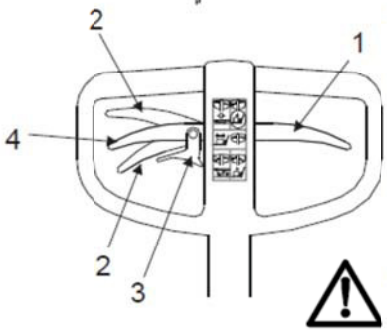

- Avant d'utiliser la fonction d'aide au démarrage, réglez la poignée hydraulique d'abaissement (1) en position neutre.
- Déplacez le levier d'aide au démarrage vers le haut ou le bas (2) en fonction de la direction de mouvement. Lorsque vous déplacez le levier vers le bas, assurez-vous d'abord de détacher le loquet (3).
- Lorsque vous n'utilisez pas cette fonction, réglez le levier d'aide au démarrage en position neutre (4).

AVERTISSEMENT !

Force motrice dans la barre de remorquage.
Un usage incorrect peut entraîner des blessures et endommager le chariot.
N'utilisez jamais la fonction d'aide au démarrage pour freiner le chariot. Lorsque le chariot est en mouvement, n'actionnez jamais le levier d'aide au démarrage dans la position opposée au sens du mouvement.

ATTENTION !

Risque de pincement. Ne jamais placer les doigts sous le dispositif de verrouillage.
De plus, ne jamais placer vos sous le bras de liaison du système d'aide au démarrage.

- En cas de désordres fonctionnels, assurez-vous d'avoir nettoyé le kit d'aide au démarrage se trouvant à l'intérieur du chariot (blocage/grippage des roues et/ou de la poignée).

Instructions de cariste pour le LHM230WI

En plus des autres informations contenues dans ce manuel, les instructions ci-dessous concernent spécialement ce chariot.

Introduction

L'indicateur de poids est utilisé pour estimer le poids de la charge placée sur la fourche du chariot. Il indique le poids jusqu'à 2 300 kg par incréments de 5 kg. La précision est de 0-200 kg ±10 kg, 201-1000 kg ±20 kg, >1000 kg ±50 kg. Comme l'indicateur contient des composants électroniques ; il ne faut pas l'exposer à une humidité excessive ni à d'importantes variations de températures.

Pour obtenir les meilleurs résultats lors de la pesée, veuillez répartir le poids sur la fourche.

	Fonction de la touche	Explication
	Réinitialisation	Confirme la sélection ou déplace le curseur à gauche pendant l'étalonnage.
	Diminiution de la valeur d'étalonnage	Sélectionne une valeur plus petite
	Augmentation de la valeur d'étalonnage	Sélectionne une valeur plus élevée
	On/Off	Correction

Fonctionnement

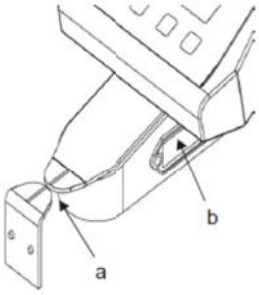

Réinitialisation

Avant chaque pesée, veiller à ce que le chariot ait été réinitialisé.

1. Appuyer sur la touche verte pour activer l'indicateur.
2. Soulever les fourches sans charge jusqu'au niveau de lecture. Les extrémités de l'indicateur (a) doivent être alignées.
3. Appuyer sur la touche de Réinitialisation.

Pesée

Comme pour la réinitialisation, lors de la lecture du poids, les fourches doivent être en position haute avec les extrémités de l'indicateur alignées.

- Comme pour toutes les pesées, ne touchez pas l'indicateur pendant la lecture à l'écran.
- Pour garantir la précision de lecture, le poids affiché à l'écran doit être lu dans les 10 secondes suivant le levage de la charge.

- Si vous avez levé les fourches plus haut que la hauteur de référence pour le réglage du zéro ou la pesée, vous devez les redescendre au-dessous de ce point et les remonter jusqu'à la hauteur voulue. Sinon, le poids affiché à l'écran sera inexact.
- Des coups de pompe trop rapides ou trop lents peuvent avoir une incidence négative sur la précision de la pesée.
- Appliquez des coups aussi longs et réguliers que possible.

Remplacement de la batterie

L'indicateur est alimenté par 4 piles de type AA (1,5 volt chacune).

- Changer les piles lorsque "LO-BA" est affiché.

L'indicateur s'éteint lorsque les piles sont complètement épuisées.

- Pour enlever le compartiment des piles, appuyer sur les deux côtés du bloc (b) en poussant vers l'intérieur.

Messages affichés

Les messages suivants pourront être affichés :

Message d'erreur	Cause	Solution
HELP 1	Surcharge du système	Retirer la charge
HELP 2	Réinitialiser une charge négative	Appuyer sur la touche de Réinitialisation, décharger le système et vérifier la procédure de réinitialisation
HELP 3	Signal négatif émis par le capteur	Contacter un technicien d'entretien
HELP 7	Niveau du signal de capteur trop élevé	Contacter un technicien d'entretien
LO-BA	Faible puissance de piles	Changer les piles

Instructions de cariste pour le LHM075UL/LHM100UL

En plus des autres informations contenues dans ce manuel, les instructions ci-dessous concernent spécialement ce chariot.

Utilisation du chariot

Le chariot est conçu et construit pour manutentionner, prendre et déposer les charges.

Il est défendu d'utiliser le chariot à des tâches pour lesquelles il n'est pas conçu, et notamment:

- Chargement et déchargement des camions.

Zone de travail

N'utiliser le chariot que sur un sol dur à surface régulière, tel que le béton ou l'asphalte.

Il est strictement interdit d'utiliser le chariot sur un terrain non nivelé, et de le faire passer de force par-dessus des obstacles. De telles conditions d'utilisation présentent en effet un risque non négligeable d'endommagement de certains composants et fonctions du chariot, qui pourraient alors cesser de fonctionner normalement.

Manutention de charges

La charge ne doit pas dépasser la capacité de levage du chariot.

- Transporter toujours le chariot en plaçant la charge à l'arrière. Ne jamais l'utiliser en plaçant la charge dans une autre direction de transport.
- Réduire autant que possible la charge pendant le transport. La charge devrait être aussi près que possible du sol.

Accessoires

Instructions pour les transpalettes équipé d'un frein de parking, réhausse, dosseret de charge, train de remorquage ou transporteur.

Pédale de frein

Lorsqu'on utilise un chariot équipé d'un frein de parking, faire particulièrement attention aux points suivants :

- Vérifier sans faute que le volant soit correctement bloqué à l'arrêt afin d'obtenir des conditions de stationnement optimales. Régler si nécessaire en vissant la vis du frein de parking dans le sens des aiguilles d'une montre à l'aide d'une clé six pans mâle.

AVERTISSEMENT !

Lorsqu'on utilise un chariot équipé d'un frein de parking dans un espace réduit, faire particulièrement attention pour éviter les blessures par écrasement.
Faire particulièrement attention aux saillies lors de l'utilisation du chariot afin d'éviter tout risque d'écrasement.

AVERTISSEMENT !

Lors du contrôle de fonctionnement quotidien, faire attention à ne pas s'écraser les doigts. Ne jamais placer les doigts sous la pédale des freins.

ATTENTION !

Risque de trébucher.
Le cariste risque de heurter les parties saillantes du frein de parking et de trébucher.
Faire particulièrement attention aux saillies lors du stationnement et de l'utilisation du chariot, afin d'éviter tout risque d'écrasement.

Réhausse

Il est possible que le chariot ait été équipé d'un cadre rehaussé installé sur la fourche.

Lorsqu'on utilise un chariot équipé d'un cadre rehaussé, faire particulièrement attention aux points suivants :

AVERTISSEMENT!

Risque de blessure par écrasement.
En descendant, la réhausse risque d'écraser le pied du cariste ou une autre partie du corps. Il faut donc être particulièrement prudent lorsqu'on commande la descente.

REMARQUE : Les chariots équipés de cadres rehaussés ne peuvent manouevrer que des palettes dotées d'un bloc central.

Dosseret de charge

Le support de charge améliore la stabilité des charges hautes et protège le cariste contre leurs chutes éventuelles.

Train de remorquage

Le train ne doit pas être conduit à plus de 6 km/h et ne doit pas être composé de plus de cinq chariots. Le poids total, hors transpalette, ne doit pas être supérieur à la traction maximale du transpalette et ne doit jamais dépasser 4000 kg.

Les réglementations de la directive concernant les transpalettes ou les réglementations nationales en matière de capacité de freinage doivent être respectées.

AVERTISSEMENT!
Risque d'écrasement.
Il existe un risque d'écrasement des pieds entre le train de remorquage ou la charge et le châssis.
Faites particulièrement attention lors de la manoeuvre.

AVERTISSEMENT!
Risque de basculement.
Il existe un risque de basculement lors de la manoeuvre de charges hautes et instables. Ne conduisez pas à plus de 6 km/h.

- Ne conduisez le transpalette et le train de remorquage que dans la zone autorisé.

AVERTISSEMENT!
Risque de détachement.
Le détachement imprévu de l'ensemble peut se produire lors de la conduite sur sols inclinés ou inégaux.
Pour cette raison, ne manoeuvrez la barre de remorquage que sur des sols plats et réguliers.

ATTENTION!
Risque de trébuchement.
Il existe un risque de trébuchement sur les parties saillantes.
Faites attention lors de la manoeuvre et du stationnement du transpalette lorsqu'il est connecté à un train de remorquage.

ATTENTION!
Risque d'écrasement.
Il existe un risque lors de l'attelage et du désatellage des chariots.
Pour éviter un écrasement des mains et des pieds, faites attention lors de ces opérations.

L'opérateur doit avoir une parfaite connaissance de l'angle de virage du train de remorquage et de sa zone de manoeuvre.

Les personnes se trouvant à proximité du train de remorquage doivent faire attention à la zone de fonctionnement du train.

AVERTISSEMENT!
Risque de collision.
Lors du fonctionnement du train de remorquage, il existe un risque de collision à l'intérieur de sa zone de manoeuvre.
Pour cette raison, assurez-vous toujours d'avoir une vue dégagée sur les mouvements du train de remorquage.

- Suivez les recommandations concernant les allées pour chariot dans la table ci-dessous, en suivant la méthode de calcul suivante :

Angle de virage + zone de manoeuvre + 700 mm d'espace de dégagement de sécurité.

Angle de virage, mm	Nombre de chariots	Zone de manoeuvre, mm
1500	1	220
1500	2	420
1500	3	580
1500	4	700

En plus des vérifications quotidiennes d'entretien/de sécurité, assurez-vous de vérifier également les points suivants :

1. Attelage correct des chariots
2. Barre de traction
3. Bras de liaison
4. La position de la barre de traction (lorsque la barre de traction est détachée) doit être positionnée au bon angle (90°) par rapport au sol.

- Assurez-vous d'informer le responsable de tout dommage.

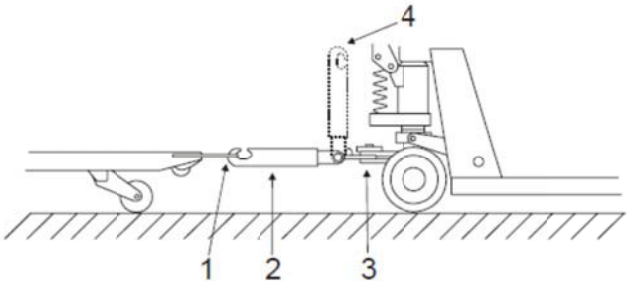

Transporteur

- Lors de la levée du transpalette avec le kit transporteur, faites attention aux points suivants.

AVERTISSEMENT!

Risque d'écrasement.
Il existe un risque d'écrasement dans les parties mobiles du transporteur.
Lorsque vous libérez manuellement la barre de direction, utilisez toujours les poignées du kit transporteur.

AVERTISSEMENT!

Il existe un risque d'écrasement lors d'une manoeuvre en dehors du chemin de roulement.
Faites attention aux parties saillantes du kit transporteur.
La barre de direction doit toujours être en position haute lors des manoeuvres en dehors du chemin de roulement.

ATTENTION!

Risque de trébuchement.
Faites attention lorsque vous passez près du transpalette équipé du kit transporteur.

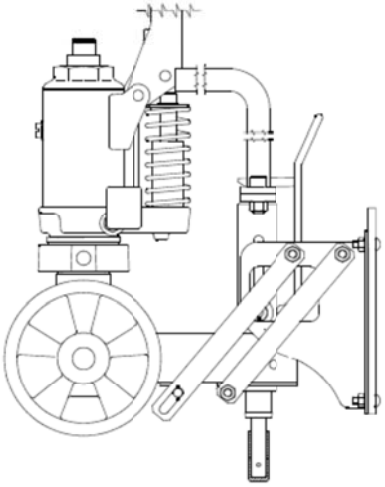

Détection des pannes

LHM230 Problème	Cause	Solution
La pompe ne fonctionne pas à fond.	Présence d'air dans le système. Manque d'huile dans le système.	Donner 5 coups de pompe, la hydraulique soupape de descente ouverte. Contacter un technicien d'entretien.
Les positions de levée, neutre et descente ne fonctionnent pas	Réglage incorrect de la soupape d'abaissement	Régler la position de la chaîne de descente de soupape à l'aide de l'écrou
Les fourches retombent après chaque coup de pompe	Fuite au cône de soupape	Remplacer le cône de soupape et la rondele.
LHM230Q Problème	**Cause**	**Solution**
La fonction de levage rapide ne fonctionne pas correctement	Fuite au niveau du clapet à bille	Remplacer l'axe de levage rapide
LHM230P Problème	**Cause**	**Solution**
Le levage ou la fonction d'aide au démarrage ne fonctionne pas demanière satisfaisante	Le levage et l'aide au démarrage ont été sélectionnés en même temps	Placez la fonction dont vous n'avez pas besoin en position neutre
L'aide au démarrage ne s'engage pas comme souhaité	Le fil est trop tendu	Réglez la tension du fil à l'aide de la vis de réglage
Le fil de l'aide au démarrage est rompu	Surcharge	Remettez la boucle collier en position neutre pour les déplacements urgents et remplacez le fil

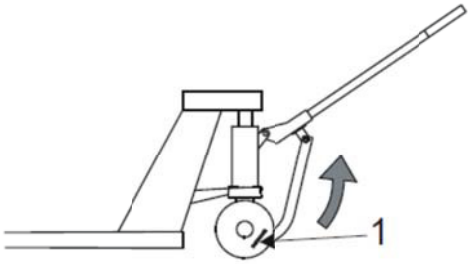

Recyclage

Mise au rebut de la batterie

Pb, Hg, Cd

Les batteries usagées doivent être retournées/envoyées à leur fabricant ou à ses représentants (voir l'indication sur la batterie) en vue de leur élimination/recyclage. Si une aide est nécessaire pour retourner la batterie à son fabricant, contacter le constructeur de votre chariot.

Le symbole de poubelle barrée signifie que la batterie ne doit pas être mise au rebut avec les déchets ménagers. Le marquage avec les désignations chimiques indique les métaux lourds présents dans la batterie.

Les substances les plus nuisibles pour l'environnement (y compris les animaux et la nature) et la santé humaine retrouvées dans certaines batteries sont les métaux lourds suivants : le mercure (Hg), le cadmium (Cd) et le plomb (Pb).

Châssis:	Acier
Suspension des roues:	Acier et fonte
Coussinets:	Laiton
Graisseurs:	Acier
Roues:	Nylon, polyuréthane, acier
Vernis:	Epoxy-polyester
Matériau absorbant acoustique:	Carton rigide imprégné d'asphalte
Matériau amortissant les vibrations:	Caoutchouc et acier
Corps du système hydraulique:	Fonte
Palier:	Fonte
Timon:	Acier, nylon
Roues:	Nylon, polyuréthane, acier, caoutchouc
Vernis:	Epoxy-polyester
Coussinets:	Laiton
Huile hydraulique:	Suivre la réglementation locale
Petites pièces:	Acier, laiton, nylon
Système de la balance:	
Boîtier de l'affichage	Plastique
Câbles	Cuivre à isolation en PVC
Carte électronique	Carte de circuit stratifiée en fibre de verre renforcée

Déclaration de conformité CE

Nous,

Déclarons que la machine:

Marque:

Type:

Numéro d'immatriculation:

Telle que décrite dans la documentation ci-jointe est conforme à:

- la directive relative aux machines 98/37/EC (jusqu'au 28-12-2008), 2006/42/EC (à partir du 29-12-2009) par conformité aux normes suivantes ; EN 1757-2

Autres informations

Pour les livraisons hors de l'Union Européenne, des différences peuvent se produire en ce qui concerne les exigences de documentation dans la langue locale.

N° de modification _____

_____

Date el lieu Signature

_____

Société Nom du signataire

Cette déclaration de conformité CE a été traduite à partir de la version originale anglaise.

6.

Englisch

(GB)

BT PALLET TRUCKS

Operator's Manual/Service en

Translation of the original instruction

WARNING!
Do not use the truck before first reading through the OPERATOR'S MANUAL.

NOTE!
Keep for future reference.

UL = 35/38 mm fork height
L = 55 mm fork height
Z = 65 mm fork height
U = 75 mm fork height
C = Overload
Q = Quick Lifter
X = Hand brake
P = Start assistance
SI = Silent
WI = Weight Indicator
G = Galvanized
WS = Wet Spec
EW = Extra wide
BR = Reel drum
H = Half pallet
Accessories: **Foot brake**
Extension frame
Load support
Conveyor
Tow-Train

With reservation for deviations in the product range.

DANGER!	**DANGER!** Warns that an accident **will** occur if you do not follow the instructions. The consequences are serious personal injury or possibly death and/or extremly large material damage.
WARNING!	**WARNING!** Warns that an accident **can** occur if you do not follow the instructions. The consequences are serious personal injury or possibly death and/or extremly large material damage.
CAUTION!	**CAUTION!** Warns that an accident **can** occur if the instructions are not followed. The consequences are personal injury and/or material damage.
NOTE!	**NOTE!** Marks the risk of damage of the truck if the instructions are not followed.

It is the responsibility of the employer to ensure that all users of the truck possess sufficient knowledge in safe use of the truck.

Safety regulations

SAFETY SHOES

Always wear safety shoes when working with the truck.

PROTECTIVE GLASSES

Always wear protective glasses when assembling or dismantling the truck to avoid personal injury.

Control

The truck must not be used if it is damaged or has any faults that affect safety or its safe use. Also do not use the truck if it has been repaired or adjusted unless it has been checked and approved by an authorised service technician.

Operating the truck

The truck may be used only on a firm and even surface, such as concrete or asphalt.

It is not permitted to use the truck:

- In areas where the atmosphere contains gases that can cause fire or explosion. In such environments, a special explosion-proof truck is required.
- To transport/lift passengers.
- In cold stores or salty and other corrosive environments. Use a **stainless steel** truck in this type of environment.

Operator's responsibility

- The truck shall only be driven with care, good judgement and in a responsible manner.
- The truck should **not** be driven with oily hands or oily shoes due to the risk of slipping.
- Never wear loose objects or jewellery when working on the truck.

Working area

- Ensure that the floor where the truck is to be used has sufficient load bearing capacity for the total weight of the truck including the maximum load.
- Take special care if there are protruding parts from racks, shelves or walls that can cause injury or damage the truck.

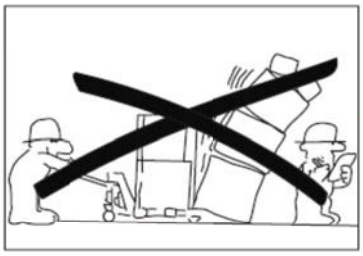

- It is **prohibited** for persons to be present in the area around the truck when there is a risk of personal injury, e.g. areas that can be reached by falling goods, lowering load handling devices or in the truck's manoeuvring area.

Operating and conduct while operating

- Avoid cornering at high speed.
- Pay particular attention to other personnel as well as fixed and moving objects within the working area and thereby avoid accidents.

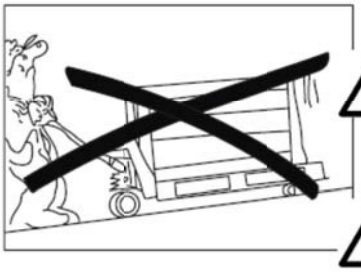

- Always pull the truck behind you if the load blocks the view.

CAUTION!
When operating on inclines, the truck must be operated with extreme care with the load facing downwards in the direction of the incline.
Use trucks with a hand brake.

WARNING!
Braking shall take place gently and carefully to prevent the load from slipping off of the forks and causing damage.

CAUTION!
Adapt the speed according to the incline and surface.

- Always keep a safe distance from the edges of loading docks and loading ramps. Be attentive to marked risk areas.

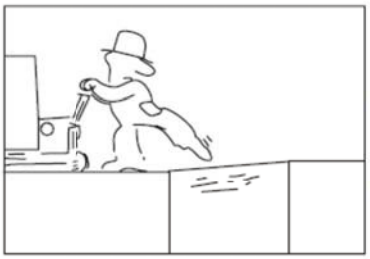

- Before the truck is driven on to a loading ramp ensure that the ramp is correctly secured and has the necessary load bearing capacity. Drive slowly and carefully across the ramp.
- When the truck is driven on to another vehicle, make sure the vehicle is stable and that the brakes have been applied correctly.
- Before the truck is driven into a lift, the operator must make sure the lift is approved for the total weight of the truck, the load, operator, and any other passengers in the lift. When entering the lift, the load must enter first, not the driver. No other personnel should be in the lift when the load or truck enters or leaves the lift.
- Any accidents that have caused personal injury or damage to buildings or equipment must be reported to the supervisor. Incidents and faults on the truck shall also be reported.

Handling loads

- Only handle loads that are within the truck's permitted lifting capacity. The length and width of the forks shall be adapted to the load's shape and dimensions.
- Only loads that are stable, evenly distributed on the forks and safely arranged should be handled.

WARNING!
Risk of overturning.
Cornering: The load can fall from the truck if the speed is too high and cause damage. Cornering with a high load must be performed with extreme care.

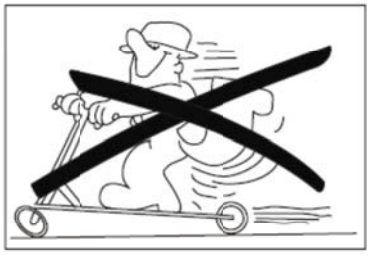

WARNING!
The truck may only be used to carry goods. It is prohibited to use the truck to transport persons, and as result it must not be used as a "scooter".

WARNING!

Risk of crushing under forks.
The risk of crushing can occur when lowering or by a defect in the hydraulic system and accidental lowering.
Be attentive to the risks of crushing and ensure that other persons are not in the immediate vicinity of the truck.

CAUTION!

Risk of crushing.
If the hands are placed on the outside of the handle, there is a risk of crushing in narrow spaces. There is also a risk of crushing if the hands are kept between the tow bar and the tow bar bracket, or between the top cap and the hydraulic unit.
Because of this, be sure to keep the hands only on the top of the handle when operating the truck.

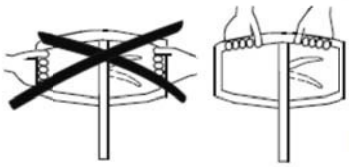

Parking the truck

When parking the truck, the forks must be fully lowered.

- **Never** park the truck on an incline.
- **Never** park the truck so that it obstructs traffic or work.

Maintenance and repair

- To prevent malfunction and accidents, the truck should be maintained regularly according to the *Lubrication diagram*. Only qualified and trained personnel are permitted to maintain, adjust or repair the truck.
- Only use BT recommended spare parts for service and repairs. See the BT spare parts catalogue.

Modifications or conversions to the truck that affect the safe use or function are not permitted.

It is recommended that you sign a service and maintenance agreement with your closest representative to ensure the truck's operating economy and safety.

Warranty

With every factory-delivered truck, a product warranty is included according to a separate specification. The warranty is valid under the assumption that maintenance and service is performed according to the recommendations from BT, and is performed by BT authorized personnel, and by using spare parts recommended by BT.

Daily service/safety checks

Check points	Action
Steering	Function
Hydraulic system	Oil level/Oil leakage
Wheels	Damage, remove oil, metal chips and the like
Chassis	Damage, remove dirt etc.
Lifting/lowering	Function lift/neutral/lower positions
Signs	Readability
Sound-absorbing material (LHM230SI)	Damage, attachment
Vibration-dampers at piston rod ends (LHM230SI)	Damage, attachment and contact surfaces

NOTE!

Never neglect daily inspection and the safety checks. Serious injury can occur if neglected. Any faults or damage that is detected, should be reported immediately to the supervisor. Never use a faulty truck.

Safety regulations with maintenance work

- Keep the area where you carry out the service clean. Oil or water makes the floor slippery.

NOTE!

Extreme cleanliness should be observed at all times when working with the hydraulics. Dismantled parts should be clean and inspected carefully. Always replace gaskets after dismantling.

- Store and dispose of changed oil in accordance with local directives.
- Do not release solvents and the like, which are used for cleaning/washing, into drains that are not intended for this purpose. Follow the local directives that apply for disposal.
- Remove at least 100 mm (4") of paint around the welding/grinding area through sand-blasting or the use of a paint stripper when welding or grinding on painted surfaces.

CAUTION!

Harmful gases. Paint that is heated gives off harmful gases. Remove 100 mm (4") of paint from the work area.

WARNING!

Risk of crushing. A poorly supported truck may fall down. To prevent the truck from overturning, make sure it has been properly secured.

WARNING!

Risk of crushing. There is a risk of crushing when working on the hydraulic system if the truck is loaded. Always unload the forks prior to work on the truck.

Cleaning and washing

Cleaning and washing of the truck is important to ensure the truck's reliability.

- Always lubricate the truck after washing according to the lubrication diagram and table.

Lubrication diagram

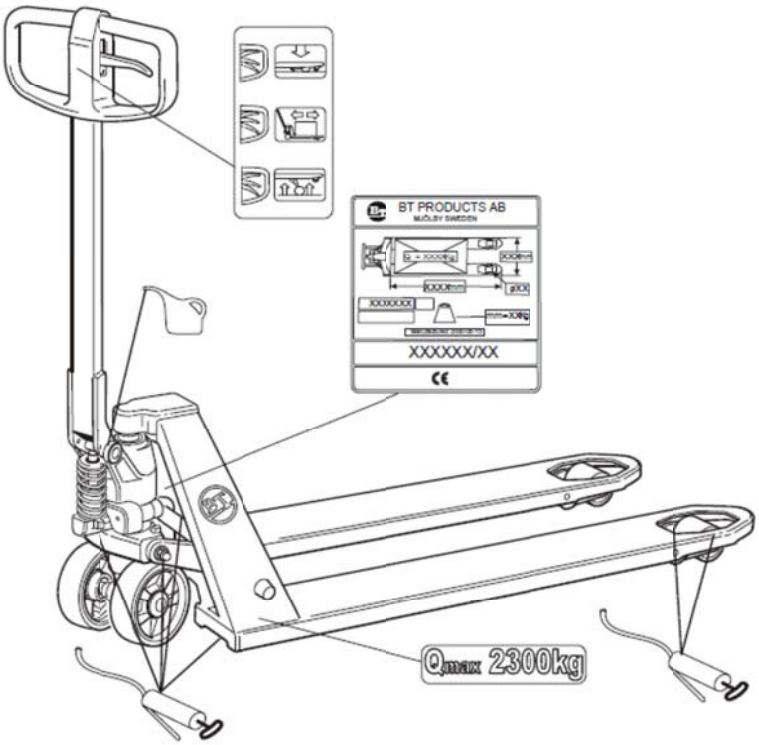

Oil and grease specification			
Lubricant	**Specification**	**Product name**	**Order No.**
Grease		OKQ8 Rubens WB	213366
Hydraulic oil >-15° C	ISO-VG32 Quality level: ISO 6743-4 category HM DIN 51524 part 2 category HLP	BT Hydraulic oil 32	1 litre: 233328-001 5 litres: 233328-002
Hydraulic oil <-15° C	ISO-VG15 Quality level: ISO 11158 category HV DIN 51524 part 3 category HVLP	Q8 Hindemith 15	1 litre: 7517357-001 5 litres: 7517357-002

Information signs

The weight of the load must be within the truck's permitted lifting capacity, see the truck's identification plate.

NOTE!

If a plate is unreadable a new plate must be ordered.

Technical data

This table provides information on some technical specifications for the standard truck version. Please note that deviations from this information are possible.

Truck type	LHM230/O/Q/X/WS/SI/G	LHM230U	LHM230WI	LHM230P	LHM075UL/LHM100UL
Rated lifting capacity, kg [1]	2300	2300	2300	2300	750/1000
Lift height, mm	200	190	200	200	135/138
Height with raised tow bar, mm	1220	1220	1220	1220	1220
Total length, mm	1500	1500	1500	1575	1520
Weight, kg [1]	63	63	65	75	80/77
Turning radius, mm	1370	1370	1370	1370	1320
Wheel pressure	Please contact your local BT representative for current information				

[1] Correct value is specified on the truck's identification plate.

Lifting the truck

WARNING!

Risk of cutting.
There is a risk of cutting when the truck is lifted by hand and holding it by the forks and the end plate.
Always use work gloves when lifting by hand.

WARNING!

Risk of crushing.
There is a risk of crushing when the truck is lifted by hand and holding it by the hydraulics body.
Always use work gloves when lifting by hand.

Assembly instructions

NOTE:
Always wear PROTECTIVE GLASSES when assembling the truck.

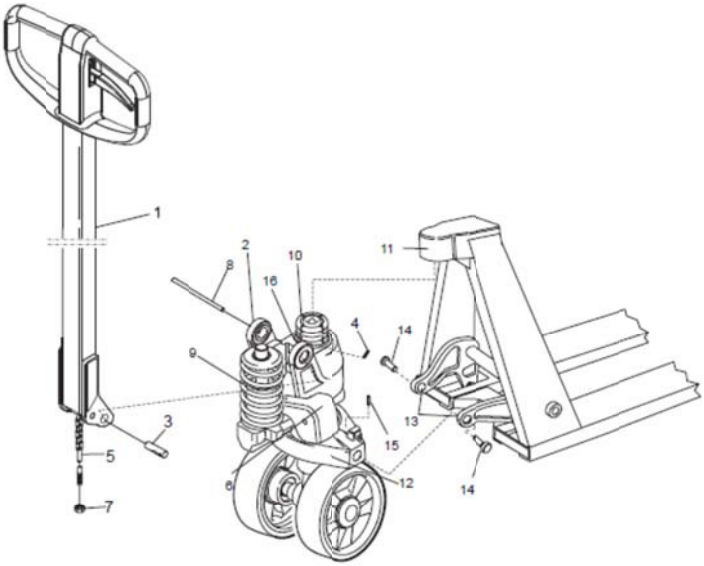

1. **Assembling the tow bar:**
   Secure the tow bar (1) in the tow bar bracket (2). Fit the axle (3) in the bracket (2). Make sure the **tapered** hole of the axle (3) faces **downwards**. Lock the axle (3) using the locking pin (4). Slip the valve rod (5) through the hole onto the shaft (3). Engage the valve rod (5) in the groove of the lowering pedal (6). Adjust the lifting/lowering function and neutral position using the nut (7). Push down the tow bar and remove the transport pin (8) that has been fitted prior to delivery.

WARNING!
Released energy.
The spring (9) may come loose and cause injuries if the transport pin (8) is removed prior to assembling the tow bar (1). Always assemble the tow bar (1) before removing the transport pin (8).

2. **Assembling the hydraulic unit in the frame:**
   Place the upper part of the hydraulic assembly (10) in the top cap (11). Insert the hydraulic assembly pressure plate (12) between the turning tube links (13). Fit the arm bolts (14) and lock them with locking pins (15). Lubricate the arm bolts (14). Install the circlip (16) in the groove of the top cap (11).

WARNING!
Released energy.
When fitting the circlip (16), there is a risk that the circlip can slip off the circlip bar and cause injury.
Be careful when fitting the circlip.

WARNING!

Released energy.
When inserting the locking pins (4, 15) using a hammer, it can bounce and cause injury.
Be careful when fitting the locking pins.

Operator instructions for the LHM230

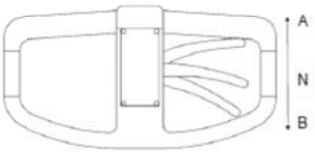

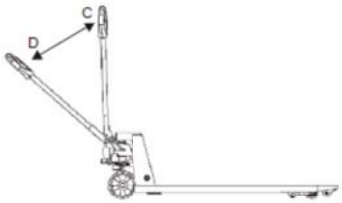

- To lift the forks, move the control to position B while at the same time pumping with the tiller arm from position C to D until the desired lift height is achieved.

To prevent fork lifting, move the control to neutral, position N.

- To lower the forks, move the control to position A.

The control automatically returns to neutral, position N, when fork lowering is not activated.

- To move the truck, move the control to position N.

Operator instructions for the LHM230X

In addition to the other information in this manual, the instructions below specifically apply to this truck.

- Before using the truck, make sure that the brake wire (A) is free from damage.
- Check that the braking effect is sufficient and adjust the cable tension if necessary.
- Pull the handbrake lever upwards to actuate the handbrake.

The handbrake is also equipped with a parking brake function. Press the locking catch towards the locking mechanism when the brake has been applied on the truck to lock the brake.

WARNING!

Never leave the truck in the raised position with the brake applied.

- Pull the brake handle upwards and move the lock catch outwards to release the parking brake.

CAUTION!

Risk of pinching. Never put your finger under the locking catch.

CAUTION!

Adapt the speed to the slope and surface.
Max. inclination is 5% for use of trucks fitted with a hand brake.

WARNING!

Risk of toppling.
A truck carrying a load can topple over when turning on inclines.
Never turn a loaded truck when driving on an incline.

Operator instructions for the LHM230P

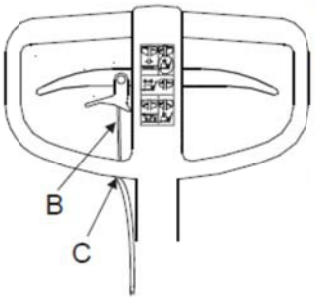

In addition to the other information in this manual, the instructions below specifically apply to this truck.

- Do **not** use the LHM230P in wet environments or in places with extreme temperature variations.
- Before using the truck, make sure that the start assist wire (B) is free from damage.
- When required, inspect the condition of the start assist wire and adjust wire tension (C).

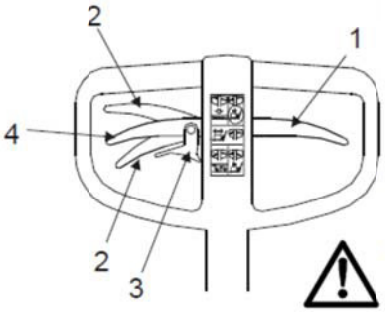

- Prior to using the start assistance feature, set the hydraulic lowering handle (1) to the neutral position.
- Move the start assistance lever up or down (2) depending on the travel direction. When moving the lever down, be sure to first release the catch (3).
- When not using this feature, set the start assistance lever to the neutral position (4).

WARNING!

Energy released in the tow bar.
Incorrect use may result in injuries and damage to the truck.
Never use the start assistance feature to brake the truck. When the truck is moving, never set the start assistance lever to the opposite position of the travel direction.

CAUTION!

Risk of pinching. Never put your finger under the locking catch.
Additionally, never hold the hands around the start assistance link arm.

- Clean and lubricate the start assistance assembly inside in case of malfunction (blocking/seizure of wheels and/or handle).

Operator instructions for the LHM230WI

In addition to the other information in this manual, the instructions below specifically apply to this truck.

Introduction

The weight indicator is used to estimate the weight of the load placed on the truck's forks. It indicates the weight up to 2,300 kg in increments of 5 kg. The accuracy is 0-200 kg ±10 kg, 201-1000 kg ±20 kg, >1000 kg ±50 kg. Since the indicator contains electronics, it should not be exposed to excessive moisture or large variations in temperature.

For best weighing results, place the load evenly on the forks.

	Button function	Explanation
	Reset	Confirms selection or moves the cursor to the left during calibration.
	Calibration down	Selects a lower value
	Calibration up	Select at higher value
	On/Off	Correction

Operation

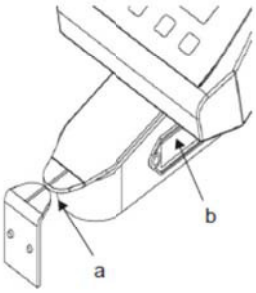

Resetting

Prior to each weighing instance, make sure the truck has been reset.

1. Press the green button to switch on the indicator.
2. Raise the forks without load to the reading level. The indicator tips (a) should be aligned with each other.
3. Press the Reset button.

Weighing

Similar to resetting, when reading the weight the forks should be in the raised position with the indicator tips aligned with each other.

- As for all weighing, do not touch the indicator when reading the display.
- The weight on the display should be read within 10 seconds of lifting the load to guarantee the accuracy of the displayed weight.

- If you have lifted the forks above the reference height for zero setting or weighing, you must lower the forks below that point and lift again to reach the right level. Otherwise, inexact weight will be shown on the display.
- Too intensive or too slow pump strokes may affect the weighing accuracy negatively.
- Use as long and as even strokes as possible.

Changing the battery

The indicator is powered by 4 size AA batteries (1.5 volt each).

- Replace then batteries when "LO-BA" is displayed.

The indicator goes out when the batteries are fully depleted.

- To remove the battery holder, press both sides of the battery holder (b) inwards.

Display messages

The following messages may appear in the display:

Error message	Cause	Action
HELP 1	System overload	Remove the load
HELP 2	Reset negative load	Press the Reset button, unload the system and verify the reset procedure
HELP 3	Negative signal from sensor	Contact a service technician
HELP 7	Sensor signal level too high	Contact a service technician
LO-BA	Battery power low	Replace the batteries

Operator instructions for the LHM075UL/LHM100UL

In addition to the other information in this manual, the instructions below specifically apply to this truck.

Operating the truck

The truck is designed and produced to be your tool when transporting, collecting and leaving loads.

It is not permitted to use the truck for purposes that it has not been designed and produced for, e.g. the following applications:

- Loading and unloading on-board lorries.

Working area

The truck may be used only on a firm and even surface, such as concrete or asphalt.

It is prohibited to use the truck on uneven floors and to pull it over obstacles. Under these circumstances, there is a risk that truck parts can be damaged and that truck functions will cease to operate.

Handling loads

Only handle loads that are within the truck's permitted lifting capacity.

- Always transport the truck with the load at the rear. Do not operate with the load in any other driving direction.
- Reduce the height of the load during transport. The load should always be as close to the ground as possible.

Accessories

Operator's instructions for pallet trucks equipped with the following accessories: foot brake, extension frame, load support, tow-train or conveyor.

Foot brake

When using a truck equipped with a foot brake, pay attention to the following:

- Ensure parking conditions are optimised by checking that the steering wheel is properly locked. Adjust by turning the foot brake screw clockwise using an Allen key.

WARNING!
Risk of foot crushing when operating trucks with a foot brake in narrow spaces.
To prevent crushing, pay attention to projecting parts when operating the truck.

WARNING!
Risk of finger pinching during daily inspection. Never place your fingers under the foot pedal during inspection.

CAUTION!
Risk of tripping.
Risk of tripping on projecting parts of the foot brake assembly. Be careful and pay attention to projecting parts of the foot brake when parking and operating the truck.

Extension frame

The truck may have been equipped with an extension frame assembled on the forks.

When using a truck equipped with an extension frame, pay attention to the following:

WARNING!
Risk of crushing.
When lowering the extension frame a foot or any other part of the body can be crushed.
Therefore exercise great care when lowering.

NOTE: Trucks fitted with extension frames can only handle pallets without a centre block.

Load support

The load support supports high loads and protects the operator against falling loads.

Tow-Train

The train must not be driven faster than 6 km/h and must not consist of more than five trolleys. The total weight, excluding the pallet truck, may not exceed the maximum pull of the pallet truck and never more than 4,000 kg.

The regulations in the truck directive or applicable national regulations regarding braking capacity must be met.

WARNING!
Risk of crushing.
There is a risk of crushing the feet between the tow-train or load and the chassis. Exercise great care during manual handling.

WARNING!
Risk of overturning.
There is a risk of overturning when handling high and unstable loads.
Do not drive faster than 6 km/h.

- Only drive the pallet truck and tow-train in the allowed area.

WARNING!
Risk of unhitching.
Unintentional unhitching can occur when driving on inclinations and uneven floors.
Because of this, only operate the tow bar on level and even floors.

CAUTION!
Risk of tripping.
There is a risk of tripping over protruding parts.
Exercise care when operating and parking the pallet truck when connected to a tow-train.

CAUTION!
Risk of crushing.
There is a risk of when hitching and unhitching trolleys.
To avoid crushing hands and feet, exercise care when doing this.

The operator should possess thorough knowledge of the turning radius of the tow-train and its sweeping area.

Bystanders in the vicinity of the tow-train should pay attention to the train's operating area.

WARNING!
Risk of collision.
When operating the tow-train, there is a risk of collision within its sweeping area.
Because of this, always make sure to have a clear view of the tow-train movement.

- Follow the recommendations regarding truck aisles in the table below, applying the following method of calculation:

Turning radius + sweeping area + 700 mm safety clearance

Turning radius, mm	Number of trolleys	Sweeping area, mm
1500	1	220
1500	2	420
1500	3	580
1500	4	700

In addition to daily service/safety checks, be sure to also check the following:

1. Correct hitching of trolleys
2. Tow bar
3. Link arm
4. That the tow bar position (when the tow bar is unhitched), is at a right angle (90°) with the floor.

- Be sure to report any damage to the supervisor.

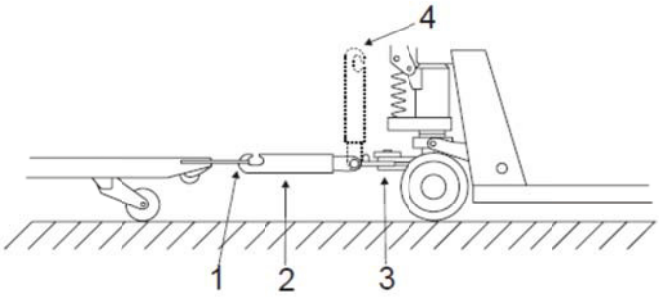

Conveyor

- When lifting the pallet truck with the conveyor kit, pay attention to the following:

WARNING!

Risk of crushing.
There is a risk of crushing in the moving parts of the conveyor. When manually releasing the steering rod, always use the handles on the conveyor kit.

WARNING!

There is a risk of crushing during operation outside the conveyor track.
Pay attention to protruding parts of the conveyor kit.
The steering rod should always be in the topmost position during operation outside the conveyor track.

CAUTION!

Risk of tripping.
Exercise care when passing the pallet truck fitted with the conveyor kit.

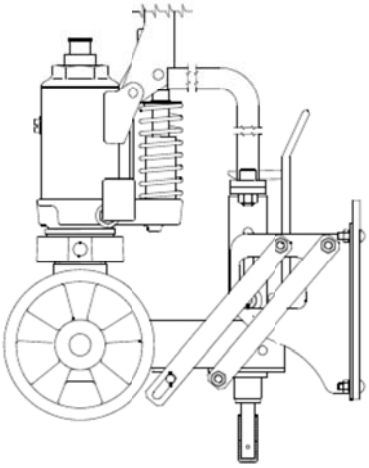

Troubleshooting

LHM230 Fault	Cause	Action
Pump does not take a full stroke	Air in the hydraulic system. Insufficient hydraulic oil.	Pump 5 strokes with lowering valve open. Contact a service technician.
Lift, neutral and lowering positions do not function correctly	The lowering valve is incorrectly set	Adjust the setting of the valve chain using adjuster nut
The forks drop after every stroke	Leakage from the valve cone	Replace the valve cone and washer
LHM230Q Fault	**Cause**	**Action**
Quick lift does not work	Ball valve leakage	Replace the quick rod
LHM230P Fault	**Cause**	**Action**
Lifting or the start assist-ance feature does not work satisfactorily	Lifting and start assistance have both been selected	Reset the function, which is not needed, to the neutral position
Start assistance does not engage when required	The wire has too much tension	Adjust wire tensioning using the adjustment screw
The start assistance wire is broken	Overloading	Return the clamp loop (1) to the neutral position for emergency travel and replace the wire

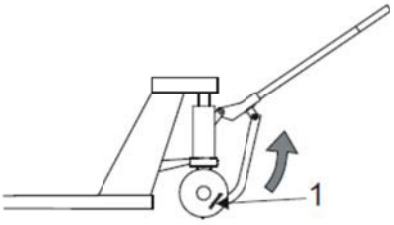

Recycling

Discarding the battery

Pb, Hg, Cd

Spent batteries shall be returned /sent to the manufacturer of the battery or its representatives (see the sign on the battery) for disposal/recycling. If you need help in returning the battery to the battery manufacturer, contact your local truck manufacturer.

The symbol with the crossed out dustbin means that the battery must not be disposed of with household waste. The marking with chemical designation indicates which heavy metal is found in the battery.

The substances that make up certain batteries and are most harmful to the environment (including animals and nature) and human health are the heavy metals mercury (Hg), cadmium (Cd) and lead (Pb).

Body:	Steel
Wheel suspension:	Steel and cast iron
Bushing:	Brass
Grease nipples:	Steel
Wheel:	Nylon, polyurethane, steel
Enamel:	Epoxy-polyester
Sound-absorbing material:	Bitumen impregnated cardboard
Vibration-damping material:	Rubber and steel

Hydraulic body:	Cast iron
Pressure plate:	Cast iron
Tow bar:	Steel and nylon
Wheel:	Nylon, polyurethane, steel andrubber
Enamel:	Epoxy-polyester
Bushings:	Brass
Hydraulic oil:	Disposal acc. to local directives
Assembly parts:	Steel, brass and nylon

Weighing system:	
Housing indicator	Plastic
Cables	Copper cores with PVC sheaths
Electronic board	Reinforced glass fibre circuit board laminate

EC Declaration of Conformity

We,

Declare that the machine:

Make:

Type:

Serial no:

As described in attached documentation is in conformity with:

- the Machinery Directive 98/37/EC (until 2009-12-28), 2006/42/EC (from 2009-12-29) by complying with the following standards; EN 1757-2

Other information

For deliveries to countries outside the European Union, differences may occur with regard to requirements for documentation in the local language.

Modification no _____

_____

Place & date of issue) Signature

_____

(Company) (Clarification of signature)

7.

Ungarisch

(H)

BT KIS EMELÉSŰ TARGONCÁK

Kezelői kézikönyv/Szerviz hu

Az eredeti útmutatás fordítása

VIGYÁZAT!
A targonca használatba vétele előtt olvassa végig a Kezelői kézikönyvet!

MEGJEGYZÉS!
A kézikönyvet tartsa meg.

UL = 35/38 mm-es villamagasság
L = 55 mm-es villamagasság
Z = 65 mm-es villamagasság
U = 75 mm-es villamagasság
O = Túlterhelés
Q = Gyorsemelő
X = Kézifék
P = Indítási rásegítő
SI = Silent
WI = Tömegkijelző
G = Galvanizált
WS = Nedves spec.
EW = Extra széles
ER = Tekercselődob
H = Fél raklap

Kiegészítők: **Lábfék**
Meghosszabbított keret
Tehertámasztó toldat
Szállítómű
Vonatvonó

Fenntartással a termékskálán jelentkező eltérésekre.

VÉSZHELYZET! — **VÉSZHELYZET!**
Azt jelzi, hogy baleset **fog** bekövetkezni, amennyiben nem követi az utasításokat. Ez komoly személyi sérüléssel, esetleg halállal, és/vagy hatalmas anyagi kárral jár.

VIGYÁZAT! — **VIGYÁZAT!**
Azt jelzi, hogy baleset **következhet be**, amennyiben nem követi az utasításokat. Ez komoly személyi sérüléssel, esetleg halállal, és/vagy hatalmas anyagi kárral jár.

FIGYELEM! — **FIGYELEM!**
Azt jelzi, hogy baleset **következhet be**, amennyiben nem követi az utasításokat. Ez személyi sérüléssel és/vagy anyagi kárral jár.

MEGJEGYZÉS! — **MEGJEGYZÉS!**
Azt jelzi, hogy a targonca megrongálódhat, amennyiben nem követi az utasításokat.

A munkáltató felelőssége megbizonyosodni arról, hogy a targonca összes használója megfelelően elsajátította a targonca biztonságos használatával kapcsolatos tudnivalókat.

Biztonsági előírások

BIZTONSÁGOS LÁBBELI

Mindig viseljen biztonsági lábbelit, ha a targoncával dolgozik.

VÉDŐSZEMÜVEG

A targonca összeállításánál és szétszerelésénél mindig viseljen védőszemüveget a személyi sérülés elkerülése céljából.

Ellenőrzés

A targoncát tilos használni, ha megsérült, vagy ha biztonságosságát vagy biztonságos használatát veszélyeztető módon meghibásodott. Továbbá: a javításon, módosításon vagy beállításon átesett targoncát csak abban az esetben szabad használni, ha szervizmunkára képesített szerelő megvizsgálta és használatát jóváhagyta.

A targonca üzemeltetése

A targoncát csak szilárd, egyenletes felületen használja, például betonon vagy aszfalton.

A targonca használata nem megengedett:

- Olyan helyen, ahol a levegő tűz- vagy robbanásveszélyes gázokat tartalmaz. Ilyen környezetekben speciális robbanásbiztos targoncát kell használni.
- Utasok szállítására/felemelésére.
- Hűtőkamrákban, illetve sós és egyéb maró környezetekben. Ilyen típusú környezetben **rozsdamentes acél** targoncát használjon!

A gépkezelő kötelezettségei

- A targoncát óvatosan, a józan ítélőképesség birtokában és felelősségteljes módon kell vezetni.
- A megcsúszása veszélyét elkerülendően ne vezesse a targoncát olajos kézzel és lábbeliben.
- Soha ne viseljen laza ruházatot, ékszereket a targoncán végzett munkák alatt.

A munkaterület

- Győződjön meg róla, hogy a padlózat, amelyen közlekedni kíván megfelelő teherbírással rendelkezik a targonca össztömegének elviseléséhez, mely tartalmazza a maximális hasznos terhelést is.
- Legyen különösen körültekintő, ha az állványoknak, polcoknak, falaknak olyan kiálló részei is vannak, amelyek személyi sérülést okozhatnak, illetve a targonca megrongálódását eredményezhetik!

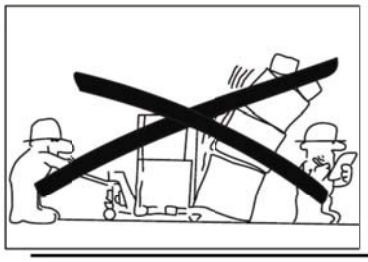

- Tilos idegen személyeknek a targonca közelében azokon a területrészeken tartózkodnia, ahol személyi sérülés érheti őket, pl. a visszahulló rakomány által elérhető területek, az emelő berendezések által, illetve a manőverezés során a targoncával érintett területrészek.

Működtetés és működtetés közbeni magatartás

- Kerülje a nagy sebességű kanyarodást!
- Fordítson különös figyelmet a munkaterületen lévő és potenciális balesetveszélyt jelentő személyekre, álló és mozgó objektumokra.
- Ha a rakomány akadályozza a kilátást, akkor mindig maga mögött húzza a targoncát!

FIGYELEM!
Lejtős felületen történő működtetéskor a targoncán a terhet a lejtő irányában lefelé kell elhelyezni, és a targoncát nagyon körültekintően kell mozgatni.
Használjon kézifékes targoncát!

VIGYÁZAT!
A teher villákról történő lecsúszásának és az ez által okozott kárnak a megelőzése érdekében finoman, körültekintően fékezzen!

FIGYELEM!
A sebességet a lejtő meredekségének és a felületnek megfelelően válassza meg!

- Tartson biztonságos távolságot a rakodódokkok és rakodórámpák szélétől! Figyelje a kockázatosnak jelölt területeket!

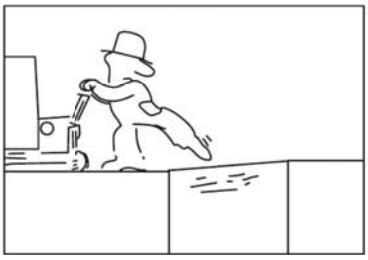

- Mielőtt a targoncával rakodó rámpán hajtana át, ellenőrizze, hogy az megfelelően rögzített-e és hogy teherbírása megfelelő-e. Lassan, óvatosan hajtson át a targoncával a rámpán.
- Ha a targoncával más járműre hajt fel, ellenőrizze, hogy a jármű megfelelő stabilitású, és kellőképpen befékezett legyen.
- A targonca liftbe történő bevezetése esetén a kezelőnek meg kell győződnie arról, hogy a lift engedélyezett terhelése meghaladja a targonca, a teher, a kezelő és a liftben tartózkodó további személyek összsúlyát. A felvonóba a rakománnyal előre vezesse be a targoncát. A targonca be- és kihajtásakor a felvonóban nem tartózkodhatnak személyek.
- Minden balesetet, mely személyi sérülést, vagy anyagi kárt okozott jelenteni kell a művezetőnek. A targoncával kapcsolatos rendkívüli eseményeket, rendellenességeket szintén jelenteni kell.

A rakományok kezelése

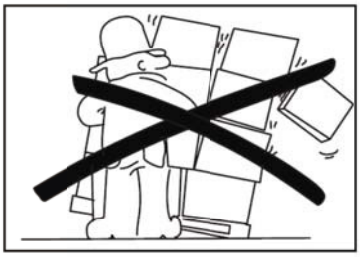

- Csak az engedélyezett teherbírásnál kisebb tömegű rakományokat kezeljen a targoncával. A villák hossza és a villák távolsága a rakomány alakjának és méreteinek megfelelő legyen.
- Kizárólag stabil, a villákon egyenletesen eloszló, biztonságosan elrendezett terhet szabad mozgatni!

VIGYÁZAT!

Borulásveszély!
Kanyarodás: Túlságosan nagy sebesség esetén a teher leeshet a targoncáról, és ez kárt okozhat. Nagy teher mellett a kanyarodás különösen nagy körültekintést igényel.

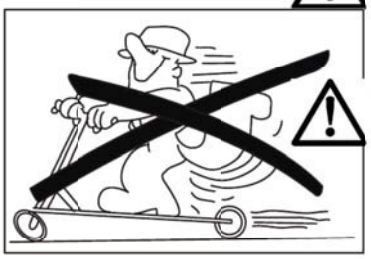

VIGYÁZAT!

A targonca kizárólag áruszállításra használható. A targoncát tilos személyszállításra használni, és ennélfogva "rollerként" is tilos használni.

VIGYÁZAT!

Zúzó balesetveszély a villák alatt!
Leengedés során, valamint a hidraulikus rendszer meghibásodása nyomán bekövetkező véletlen leengedés során zúzó balesetveszély áll fenn.
Ügyeljen a összenyomás veszélyére és gondoskodjék arról, hogy más személyek ne tartózkodjanak a targonca közvetlen közelében.

FIGYELEM!

Zúzó balesetveszély!
Ha kezét a fogantyú külső részére helyezi, szűk helyen fennáll a zúzó baleset veszélye! Akkor is fennáll a zúzó baleset veszélye, ha keze a vonórúd és a vonórúdkeret közé, vagy a felső sapka és a hidraulikus egység közé kerül.
Emiatt ügyeljen arra, hogy a targonca működtetése során kezét mindvégig a fogantyú tetején tartsa!

A targonca leparkolása

A targonca parkolásakor a villának teljesen leengedett helyzetben kell lennie.

- Soha ne parkolja le a targoncát lejtőn.
- Soha ne állítsa le úgy a targoncát, hogy az a közlekedést, vagy a munkavégzést akadályozza

Karbantartás és javítás

- A meghibásodás és a balesetek megelőzése érdekében a targonca rendszeres karbantartást igényel, a *Kenési diagramban* foglaltaknak megfelelően. A targonca karbantartását, beállítását és javítását kizárólag képesítéssel rendelkező, betanított személyek végezhetik.
- Kizárólag a BT által javasolt pótalkatrészeket használja szervizelési és javítási munkákhoz. Lásd a BT pótalkatrész-katalógusát.

A biztonságos működésre és funkcionálásra kihatással bíró átalakítások változtatások nem megengedettek.

A targonca gazdaságos és biztonságos működtetése érdekében célszerű szervizelési és karbantartási megegyezést kötni az Önhöz legközelebbi képviselővel.

Garancia

Minden gyárból leszállított targoncára külön meghatározott termékgarancia érvényes. A garancia érvényességének feltétele, hogy a karbantartás és szervizelés a BT ajánlásainak megfelelően történjen és végrehajtását a BT által jóváhagyott szakemberek végezzék a BT által javasolt pótalkatrészeket használva.

Napi szerviz/biztonsági ellenőrzések

Ellenőrzési pontok	Művelet
Kormány	Működés
Hidraulikus rendszer	Olajszint/olajszivárgás
Kerekek	Megrongálódás, olaj, fémsorják stb. eltávolítása
Alváz	Megrongálódás, sár stb. eltávolítása
Emelés/leengedés	Működés emelés/üres/leengedés pozíció
Jelzések	Olvashatóság
Zajelnyelő anyag (LHM230SI)	Megrongálódás, hozzáerősítés
Rezgéscsillapítók a dugattyúrúd végeknél (LHM230SI)	Megrongálódás, hozzáerősítés és felfekvő felületek

MEGJEGYZÉS:

Sose hagyja el a napi ellenőrző vizsgálatot és a biztonsági ellenőrzéseket!
Ellenkező esetben komoly sérülés következhet be.
Ha hibát, sérülést észlel, haladéktalanul jelentse az illetékes személynek! Soha ne használjon meghibásodott targoncát!

A karbantartási munkákra vonatkozó biztonsági előírások

- A szerelési munkák helyét tartsa mindig tisztán. Az olaj vagy víz csúszóssá teszi a padlót.

MEGJEGYZÉS!

A hidraulikán végzett bárminemű munka során mindvégig a legnagyobb fokú tisztaság szükséges. A szétszerelt alkatrészeket tisztán kell tartani, és gondosan meg kell vizsgálni. Szétszerelés után mindig helyezze vissza a tömítéseket!

- A lecserélt olaj tárolásánál és kezelésénél tartsa szem előtt a helyi környezetvédelmi előírásokat.
- A targonca mosására és tisztítására használt oldószereket és egyéb tisztító folyadékokat csak a külön e célra fenntartott csatornába öntse.
- Festett felületen hegesztést, köszörülést végezve először a területet legalább 100 mm-es körzetben meg kell tisztítani a festéktől homokszórással, vagy festékmaróval.

FIGYELEM!

Mérgező gázok!
A felhevített festékanyagok mérgező gázokat bocsátanak ki!
A munkaterület 100 mm-es körzetében távolítsa el a festéket!

VIGYÁZAT!

Zúzó balesetveszély!
A rosszul biztosított targonca leeshet!
A targonca felborulásának megelőzése érdekében győződjön meg róla, hogy a targonca megfelelően lett biztosítva!

VIGYÁZAT!

Zúzó balesetveszély!
Ha a rakodótargonca terhelt állapotában végez munkát a hidraulikus rendszeren, fennáll a zúzó baleset veszélye!
Minden esetben távolítsa el a rakományt a villáról, mielőtt munkát végezne a targoncán!

Tisztítás és mosás

A targonca tisztítása, mosása igen fontos a gép megbízhatósága szemponjából.

- Mosás után a mindig kenje meg a targoncát a kenési diagramnak és a táblázatnak megfelelően!

Kenési diagram

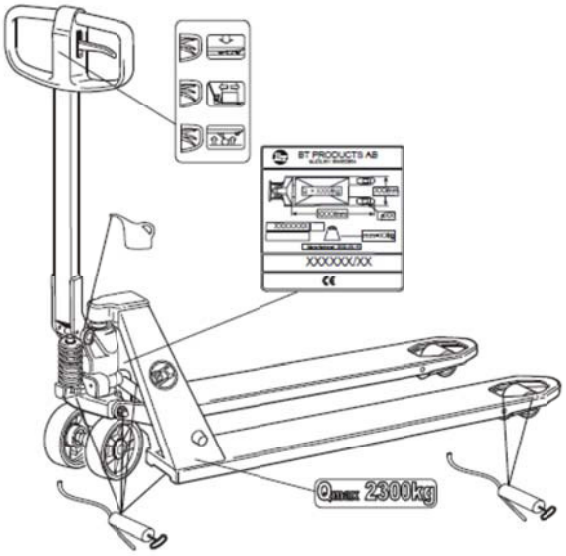

Alkalmazott kenőanyagok			
Kenőanyag	**Specifikáció**	**Termék neve**	**Rendelésszám**
Zsír		OKQ8 Rubens WB	213366
Hidraulika olaj >-15° C	ISO-VG32 Minőségi szint: ISO 6743-4 HM kategória DIN 51524 2. rész, HLP kategória	BT Hydraulic oil 32	1 liter: 233328-001 5 liter: 233328-002
Hidraulika olaj <-15° C	ISO-VG15 Minőségi szint: ISO 11158 HV kategória DIN 51524 3. rész, HVLP kategóriaHVLP	Q8 Hindemith 15	1 liter: 7517357-001 5 liter: 7517357-002

Tájékoztató jelzések

A rakomány súlyának a targonca megengedett emelési határán belül kell maradnia. Lásd a gép törzslapját.

MEGJEGYZÉS!

Ha a lemez olvashatatlanná válik, új lemezt kell rendelni.

Műszaki adatok

A jelen táblázat a targonca alapváltozatának bizonyos műszaki adatait ismerteti. Felhívjuk a figyelmet arra, hogy az itt közölt adatoktól való eltérések előfordulhatnak.

Targonca típusa	**LHM230/O/Q/X/WS/SI/G**	**LHM230U**	**LHM230WI**	**LHM230P**	**LHM075UL/LHM100UL**
Névleges emelőkapacitás, kg [1]	2300	2300	2300	2300	750/1000
Emelési magasság, mm	200	190	200	200	135/138
Magasság felemelt vonórúddal, mm	1220	1220	1220	1220	1220
Teljes hossz, mm	1500	1500	1500	1575	1520
Tömeg, kg [1]	63	63	65	75	80/77
Fordulási sugár, mm	1370	1370	1370	1370	1320
Kerék nyomása	A legfrissebb információk tekintetében forduljon helyi BT-képviselőjéhez				

[1] A megfelelő érték a targonca típuslemezén szerepel.

A targonca emelése

VIGYÁZAT!

Vágási balesetveszély!
A targonca kézzel történő felemelése, és villájánál valamint fenéklapjánál tartása esetén fennáll a veszélye, hogy megvágja magát.
Mindig viseljen munkakesztyűt, ha kézzel emeli fel a targoncát!

VIGYÁZAT!

Zúzó balesetveszély!
A targonca kézzel történő felemelése, és villájánál valamint hidraulikus testénél tartása esetén fennáll a veszélye, hogy összezúzza magát.
Mindig viseljen munkakesztyűt, ha kézzel emeli fel a targoncát!

Összeszerelési előírások

MEGJEGYZÉS:

A targonca összeszerelésekor minden esetben viseljen VÉDŐSZEMÜVEGET!

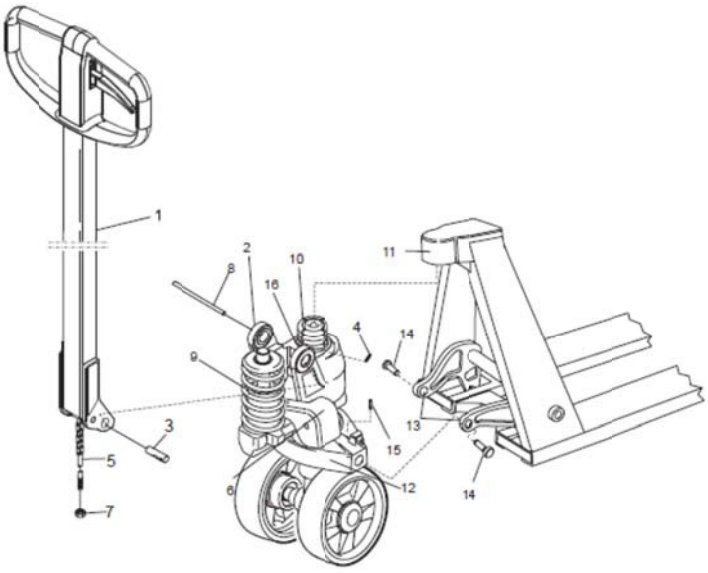

1. **A vonórúd felszerelése:**
   Erősítse a vonórudat (1) a vonórúdfoglalatba (2)! Illessze a tengelyt (3) a foglalatba (2)! Győződjön meg róla, hogy a tengelyen található **kúpos** lyuk (3) **lefelé** áll! Rögzítse a tengelyt (3) egy rögzítő csapszeggel (4)! Csúsztassa a tolattyúrudat (5) a lyukon át a tengelyre (3)! Akassza be a tolattyúrudat (5) a leengedőpedálban (6) lévő vájatba! Állítsa be az emelési/leengecési funkciót, valamint az üres pozíciót az anya (7) segítségével! Nyomja le a vonórudat, és távolítsa el a szállításhoz szolgáló csapszeget (8), mely a szállítás előtt lett beszerelve!

VIGYÁZAT!

Tárolt energia!
A rugó (9) kiszabadulhat, és ezáltal sérülést okozhat, amennyiben a szállításhoz szolgáló csapszeget (8) a vonórúd (1) összeszerelése előtt távolítja el!
A vonórudat (1) minden esetben a szállításhoz szolgáló csapszeg (8) eltávolítása előtt szerelje össze!

2. **A hidraulikus egység vázra szerelése:**
   Illessze a hidraulikus egység (10) felső részét a felső sapkába (11)! Helyezze a hidraulikus egység nyomáslemezét (12) a forgatócső összekötő elemei közé (13)! Illessze a helyükre a kar csavarjait (14), majd rögzítse őket a rögzítő csapszegekkel (15)! Kenje meg a kar csavarjait! Szerelje a rugós biztosítógyűrűt (16) a felső sapkában lévő vájatba (11)!

VIGYÁZAT!

Tárolt energia!
A rugós biztosítógyűrű (16) beillesztésekor fennáll annak a veszélye, hogy a biztosítógyűrű lecsúszik a biztosítógyűrű rúdjáról, és sérülést okoz!
A rugós biztosítógyűrű beillesztésekor legyen körültekintő!

VIGYÁZAT!

Tárolt energia!
A rögzítő csapszegek (4, 15) kalapáccsal történő beillesztése során a csapszeg visszapattanhat és sérülést okozhat!
A rögzítő csapszegek beillesztésekor legyen körültekintő!

Kezelői útmutató az LHM230 modellhez

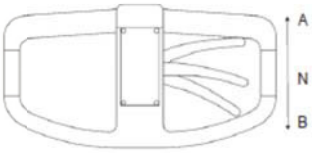

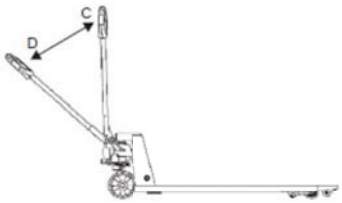

- A villa felemeléséhez állítsa a vezérlőt a B helyzetbe, és ezzel egyidejűleg tolja a működtetőkart a C helyzetből a D helyzetbe, egészen addig, amíg a kívánt emelési magasságot el nem éri.

A villa felemelésének megakadályozásához állítsa a vezérlőt a semleges N helyzetbe.

- A villa leengedéséhez állítsa a vezérlőt az A helyzetbe.

A vezérlő automatikusan visszaáll a semleges N helyzetbe, amikor a villa leengedése nincs aktiválva.

- A targonca mozgatásához állítsa a vezérlőt N helyzetbe.

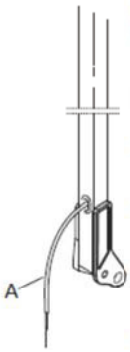

Kezelői útmutató az LHM230X modellhez

A jelen útmutatóban ismertetett további információkon túlmenően az alábbiak kifejezetten erre a targoncára érvényesek.

- A targonca használata előtt ellenőrizze, hogy a fékkábel (A) ép!
- Ellenőrizze, hogy a fékhatás elegendő-e, és szükség esetén állítsa be a kábel feszültségét!
- A kézifék működésbe hozásához húzza meg felfelé a kézifék karját!.
- A kézifék rögzítőfék funkcióval is rendelkezik. A fék rögzítéséhez a fék behúzott állapotában nyomja a rögzítőkilincset a rögzítőmechanika irányába!

VIGYÁZAT!
A fék behúzott állapotában sose hagyja a targoncát felemelt pozícióban!

- A rögzítőfék kiengedéséhez húzza fel a fék fogantyúját, és mozdítsa kifelé a rögzítőkilincset!

FIGYELEM!
Becsípődésveszély! Sose helyezze ujját a rögzítőkilincs alá!

FIGYELEM!
A sebességet a lejtő meredekségének és a felületnek megfelelően válassza meg!
Maximális meredekség 5% a kézifékkel rendelkező targoncák használatakor.

VIGYÁZAT!
Borulásveszély
A rakományt szállító targonca felborulhat lejtőn való kanyarodáskor.
Tilos lejtőn megfordulni a megrakott targoncával.

Kezelői útmutató az LHM230P modellhez

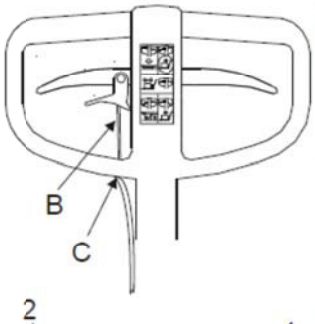

A jelen útmutatóban ismertetett további információkon túlmenően az alábbiak kifejezetten erre a targoncára érvényesek.

- **Ne** használja az LHM230P modellt nedves környezetben, illetve szélsőséges hőingadozásnak kitett helyen!
- A targonca használata előtt ellenőrizze, hogy az indítási rásegítő kábel (B) ép!
- Szükség esetén vizsgálja meg az indítási rásegítő kábel állapotát, és állítsa be a kábel feszültségét (C)!

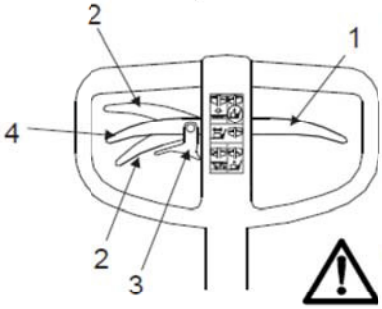

- Az indítási rásegítési funkció használata előtt állítsa a hidraulikus leengedő kart (1) üres pozícióba!
- A menetiránynak megfelelően mozdítsa az indítási rásegítő kart fel vagy le (2)! Ha lefelé mozdítja a kart, előbb engedje ki a kilincset (3)!
- Ha nem használja ezt a funkciót, állítsa az indítási rásegítő kart üres pozícióba (4)!

VIGYÁZAT!

A vonórúd jelentős mennyiségű energiát tárol!
Nem megfelelő használata sérüléssel, illetve a targonca megrongálódásával járhat!
Sose használja az indítási rásegítőt a targonca fékezésére!
Mozgásban lévő targoncán sose állítsa az indítási rásegítő kart a mozgásiránnyal ellentétes irányba!

FIGYELEM!

Becsípődésveszély! Sose helyezze ujját a rögzítőkilincs alá!
Továbbá, sose hagyja kezét az indítási rásegítő karja körül!

- Ha működési rendellenességet tapasztal, minden esetben tisztítsa meg és kenje meg az indítási rásegítő egységet (fogantyú és/vagy kerekek blokkolása/befogása)!

Kezelői útmutató az LHM230WI modellhez

A jelen útmutatóban ismertetett további információkon túlmenően az alábbiak kifejezetten erre a targoncára érvényesek.

Bevezetés

A tömegkijelző a targonca villájára helyezett teher tömegének becslésére szolgál. A kijelző 5 kg-os lépésközzel jelzi a tömeget 2300 kg-ig. Pontossága 0-200 kg ±10 kg, 201-1000 kg ±20 kg, >1000 kg ±50 kg. A benne található elektronika miatt a kijelzőt nem szabad túlzottan nagy páratartalomnak vagy nagy hőmérséklet-ingadozásnak kitenni.

A legjobb tömegmérési eredmények biztosítása érdekében egyenletesen helyezze el a rakományt a villaágakon.

	Gomb funkciója	Magyarázat
	Visszaállítás	Megerősíti a kiválasztást, vagy balra mozdítja a kurzort a kalibrálás során.
	Kalibrálás csökkentése	Alacsonyabb érték kijelölése
	Kalibrálás növelése	Magasabb érték kijelölése
	Be/ki	Korrekció

Működtetés

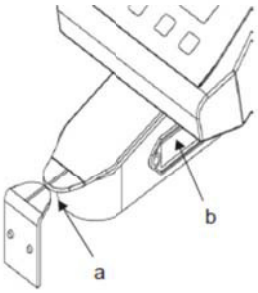

Visszaállítás

Minden egyes tömegmérési művelet előtt győződjön meg arról, hogy a targonca vissza lett állítva.

1. A kijelző bekapcsolásához nyomja meg a zöld gombot.
2. Emelje fel a villát rakomány nélkül a leolvasási szintig. A jelzőnyelveknek (a) egy vonalban kell lenniük.
3. Nyomja meg a Visszaállítás gombot.

Tömegmérés

A visszaállításhoz hasonlóan a villának felemelt helyzetben kell lennie a tömeg leolvasásakor is, úgy, hogy a jelzőnyelvek egy vonalban vannak.

- Minden súlymérés esetében ne érjen a jelzőhöz, amikor a kijelzőt olvassa.
- A kijelzőn megjelenő súlyt a teher felemelését követő 10 másodpercen belül le kell olvasni, hogy garantálva legyen a kijelzett súly pontossága.

- Ha a villákat a zéró beállítás vagy súlymérés referenciamagassága fölé emelte, le kell engednie a villákat ez alá a pont alá, és újra fel kell emelnie, hogy elérje a helyes szintet. Ellenkező esetben pontatlan súly lesz látható a kijelzőn.
- A túl intenzíven vagy túl lassan végzett szivattyú ütemek negatív módon befolyásolhatják a súlymérés pontosságát.
- Ameddig csak lehet, alkalmazzon egyenletes ütemet.

Az akkumulátor cseréje

A kijelző áramellátásáról 4 db (egyenként 1,5 voltos) AA méretű elem gondoskodik.

- A „LO-BA" kijelzés megjelenésekor cserélje ki az elemeket.

Az elemek teljes lemerülésekor a kijelző kialszik.

- Az akkumulátortartó eltávolításához nyomja be az akkumulátortartó (b) mindkét oldalát.

A kijelzőn megjelenő üzenetek

Az alábbi üzenetek jelenhetnek meg a kijelzőn:

Hibaüzenet	Ok	Művelet
HELP 1	Rendszer túlterhelése	Távolítsa el a terhelést
HELP 2	Negatív terhelés visszaállítása	Nyomja meg a Visszaállítás gombját, tehermentesítse a rendszert, és ellenőrizze a visszaállítási eljárás végrehajtását
HELP 3	Negatív jel az érzékelőről	Forduljon szerviztechnikushoz
HELP 7	Érzékelő jelszintje túl magas	Forduljon szerviztechnikushoz
LO-BA	Elemek töltése alacsony	Cserélje ki az elemeket

Kezelői útmutató az LHM075UL/LHM100UL modellhez

A jelen útmutatóban ismertetett további információkon túlmenően az alábbiak kifejezetten erre a targoncára érvényesek.

A targonca üzemeltetése

A targonca kialakítása és jellemzői a járművet terhek szállítására, gyűjtésére és lehelyezésére teszi alkalmassá.

Tilos a targonca használata az eredeti rendeltetésétől eltérő célokra, mint pl. a következő alkalmazások:

- teherautóra történő fel- és lerakodás.

A munkaterület

A targoncát csak szilárd, egyenletes felületen használja, például betonon vagy aszfalton.

Ne használja a targoncát egyenetlen vagy bukkanókkal teli talajon. Ebben az esetben a targonca alkatrészei megsérülhetnek és egyes funkciók nem fognak működni.

A rakományok kezelése

Csak az engedélyezett teherbírásnál kisebb tömegű rakományokat kezeljen a targoncával.

- Szállításnál a rakományt mindig a targonca hátsó részére helyezze. A rendeltetéssel ellenkező irányba ne mozgassa a megpakolt targoncát.
- Amennyire lehet, csökkentse a rakomány magasságát, az legyen minél közelebb a talajhoz.

Tartozékok

Kezelési útmutató az alábbi kiegészítőkkel felszerelt kis emelésű targoncákhoz: rögzítőfék, meghosszabbított keret, tehertámasztó toldat, vonatvonó illetve szállítómű.

Lábfék

Lábfékkel felszerelt targonca használata során ügyeljen az alábbiakra:

- Győződjön meg róla, hogy a parkolási körülmények optimálisa: ellenőrizze a kormánykerék megfelelő lezárását! A beállításhoz imbuszkulcs segítségével forgassa a lábfék csavarját az óramutató járásával megegyező irányba!

VIGYÁZAT!
Ha a lábfékkel felszerelt targoncát szűk helyen üzemelteti, fennáll a láb összezúzásának veszélye!
A zúzó baleset veszélyének kiküszöbölése érdekében figyeljen a kiálló részekre a targonca működtetése során!

VIGYÁZAT!
A napi ellenőrző vizsgálat során fennáll az ujjak becsípődésének veszélye! Az ellenőrzés során sose helyezze ujját a lábbal működtetett pedál alá!

FIGYELEM!
Felbukásveszély!
Fennáll a lábfékegység kiálló részeiben történő felbukás veszélye!
Legyen körültekintő, és ügyeljen a lábfék kiálló részeire a targonca parkolása és működtetése során!

Meghosszabbított keret

Egyes targoncák a villára szerelt kerettoldalékkal vannak ellátva.

Kerettoldalékkal ellátott targonca használata során ügyeljen az alábbiakra:

VIGYÁZAT!
Zúzó balesetveszély!
A meghosszabbított keret leengedésekor fennáll a láb és más testrészek összezúzásának veszélye!
Ennek megfelelően a leengedés során körültekintően járjon el!

MEGJEGYZÉS: A kerettoldalékkal felszerelt targoncák csak középső blokk nélküli raklapok mozgatására alkalmasak.

Tehertámasztó toldat

A tehertámasztó toldat magas rakományok megtámasztására szolgál, továbbá védi a kezelőt a leeső rakománnyal szemben.

Vonatvonó

A vonatot tilos 6 km/h-t meghaladó sebességgel vezetni! A vonat nem állhat öt kocsinál többől! A kis emelésű targoncát leszámítva a vonat teljes tömege nem haladhatja meg a targonca maximális vonóerejének megfelelő tömeget, és semmilyen körülmények között nem haladhatja meg a 4000 kg-ot.

A targonca útmutatójában, valamint a vonatkozó nemzeti szabályozásban szereplő, fékkapacitásra vonatkozó előírásokat be kell tartani.

VIGYÁZAT!
Zúzó balesetveszély!
A vontató vagy a teher és az alváz között fennáll a láb összezúzásának veszélye! A kézi műveletek során legyen nagyon körültekintő!

VIGYÁZAT!
Borulásveszély!
Magas illetve instabil terhek mozgatásakor borulásveszély áll fenn!
Ne vezessen 6 km/h-t meghaladó sebességgel!

- Csak a megengedett területen belül vezesse a kis emelésű targoncát és a vonatvonót.

VIGYÁZAT!
Lecsatolódásveszély!
Lejtős vagy egyenetlen felületen történő vezetés során fennáll a véletlen lecsatolódás veszélye!
Emiatt kizárólag vízszintes és egyenletes felületen használja a vonórudat!

FIGYELEM!
Felbukásveszély!
Fennáll a kiálló részeken történő átesés, felbukás veszélye. Vonatvonóhoz történő csatlakoztatás esetén legyen körültekintő a kis emelésű targonca működtetésekor és parkolásakor!

FIGYELEM!
Zúzó balesetveszély!
A kocsik fel- illetve lecsatolásakor zúzó balesetveszély áll fenn!
A végtagok összezúzásának elkerülése érdekében a művelet során legyen körültekintő!

A működtetőnek pontosan tisztában kell lennie a vonatvonó fordulási sugarának és a fordulás során súrolt felületnek a nagyságával.

A vonatvonó közelében tartózkodóknak ügyelniük kell a vonat működési területére.

VIGYÁZAT!

Ütközésveszély!
A vonatvonó működtetése során fennáll az ütközés veszélye a vonat által súrolt területen belül.
Emiatt mindig ügyeljen arra, hogy tisztán lássa a vonatvonó mozgását!

- Kövesse a targoncafolyosóra vonatkozó, alábbi táblázatban szereplő ajánlásokat! A számítás módja:

Fordulási sugár + súrolt terület + 700 mm biztonsági sáv

Fordulási sugár, mm	Kocsik száma	Súrolt terület, mm
1500	1	220
1500	2	420
1500	3	580
1500	4	700

A napi szerviz/biztonsági ellenőrzéseken túl mindenképp ellenőrizze az alábbiakat is:

1. A kocsik megfelelő felcsatolása
2. Vonórúd
3. Csatolókar
4. A vonórúd helyzete (felcsatolatlan állapotban) a talajra merőleges (90°).

- Ha bármiféle megrongálódást, hibát észlel, mindenképpen jelentse az illetékes személynek.

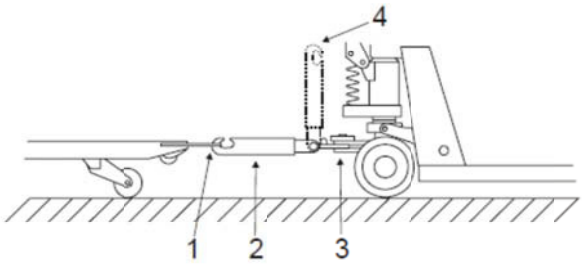

Szállítómű

- Ha a kis emelésű targoncát a szállítóművel emeli fel, ügyeljen az alábbiakra:

VIGYÁZAT!

Zúzó balesetveszély!
A szállítómű mozgó részeinél zúzó balesetveszély áll fenn.
A korányrúd kézi kioldásakor mindig használja a szállítóművön található fogantyúkat!

VIGYÁZAT!

A szállítómű sávján kívüli működtetés során fennáll a zúzó baleset veszélye.
Ügyeljen a szállítómű kiálló részeire!
A szállítómű sávján kívüli működtetés során a kormányrúdnak mindig legfelső pozícióban kell lennie!

FIGYELEM!

Felbukásveszély!
Legyen körültekintő, ha szállítóművel felszerelt kis emelésű targonca mellett halad el!

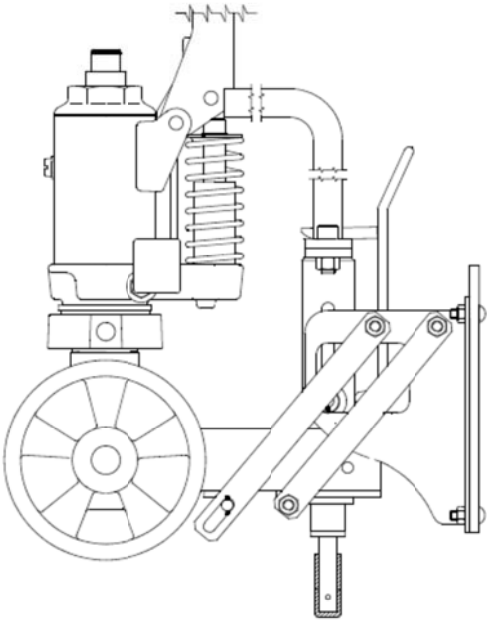

Hibaelhárítás

LHM230 hiba	Ok	Művelet
A szivattyú nem végez teljes ütemet	A hidraulikus rendszerben levegő van. Nincs elég olaj a hidraulikában.	Az 5-ös szivattyú a leengedő szelep nyitott állapotában végez munkaütemet. Forduljon a szervizmunkára képesített szerelőhöz.
Az emelési, az üres és a leengedési pozíció nem működik megfelelően	A leengedőszelep rosszul lett beállítva	A beállítóanya segítségével állítsa be a szelepláncot
A villák minden ütem során leesnek	Szivárgás a szelepkúpból	Cserélje le a szelepkúpot és az alátétet
LHM230Q hiba	**Ok**	**Művelet**
A gyorsemelés nem működik	A golyósszelep szivárog	Cserélje ki a gyorsemelő rudat
LHM230P hiba	**Ok**	**Művelet**
Az emelés vagy az indítási rásegítési funkció nem működik kielégítően	Az emelés és az indítási rásegítés egyaránt ki lett választva	Állítsa vissza üres pozícióba azt a funkciót, amelyikre nincs szüksége
Az indítási rásegítés funkció nem lép működésbe a kívánt pillanatban	Túl nagy a vezeték feszültsége	Állítsa be a vezeték feszültségét a beállítócsavarral
Az indítási rásegítés vezetéke elszakadt	Túllerhelés	Állítsa vissza a rögzítőhurkot (1) üres pozícióba a szükséghelyzeti mozgatáshoz, majd cserélje ki a vezetéket

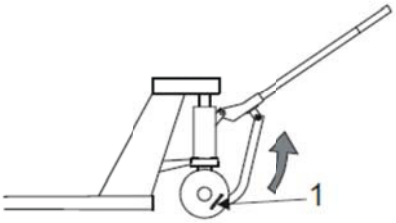

Újrahasznosítás

A használt akkumulátor kezelése

Pb, Hg, Cd

Az elhasználódott akkumulátorokat ártalmatlanítás/újrahaszrosítás céljából juttassa vissza/el az akkumulátor gyártójához vagy annak képviselőjéhez (lásd az akkumulátoron található jelzést)! Ha segítségre van szüksége az akkumulátornak az akkumulátorgyártóhoz történő visszajuttatásában, forduljon a helyi targoncagyártóhoz.

Az áthúzott szemétgyűjtőt ábrázoló szimbólum azt jelenti, hogy az akkumulátort tilos háztartási hulladékként kezelni. A vegyjeleket tartalmazó jelölés az jelzi, hogy milyen nehézfémek találhatók az akkumulátorban.

Azok az anyagok, amelyeket bizonyos akkumulátorok tartalmaznak, és amelyek a leginkább károsak a környezetre (beleértve az állatokat és a természetet) és az emberi egészségre, a következő nehézfémek: higany (Hg), kadmium (Cd) és ólom (Pb).

Test:	Acél
Kerékfelfüggesztés:	Acél és öntöttvas
Csapágycsésze:	Sárgaréz
Zsírzófej:	Acél
Kerék:	Nylon, poliuretán, acél
Zománc:	Epoxi-poliészter
Zajelnyelő anyag:	Bitumen telítésű kartonlemez
Rezgéscsillapító anyag:	Gumi és acél
Hidraulikus test:	Öntöttvas
Nyomáslemez:	Öntöttvas
Vonórúd (fogantyúrész):	Acél, nylon
Kerék:	Nylon, poliuretán, acél, gumi
Zománc:	Epoxi-poliészter
Csapágycsésze:	Sárgaréz
Hidraulikus olaj:	Ártalmatlanítása a helyi irányelveknek megfelelően
Tartozék részek:	Acél, sárgaréz, nylon
Mérlegrendszer:	
Kijelző burkolata	Műanyag
Kábelek	PVC bevonatú réz
Elektronikus kártyák	Laminált üvegszálas áramköri kártyák

EU konformitási nyilatkozat

Mi,

Kijelentjük, hogy az alábbi gép:

Gyártmány:

Típus:

Gyártási sz.:

A csatolt dokumentációban leírtak alapján eleget tesz az alábbiaknak:

- a Gépekre vonatkozó irányelv – 98/37/EK (2009. 12. 28-ig), 2006/42/EK (2009. 12. 29-től) –, a következő szabványoknak megfelelően: EN 1757-2

További információ

Az Európai Unión kívüli országokba történő szállítás esetén a helyi nyelvű dokumentáció követelményei eltérőek lehetnek.

Módosítási sz. _____

_____

Kibocsátás helye és dátuma Aláírás

_____

(Vállalat) (Az aláíró neve olvashatóan)

A jelen EK-nyilatkozat az angol nyelvű eredeti változat fordítása.

8.

Italienisch

(I)

TRANSPALLET BT

Manuale di Istruzioni/Servizio it

Traduzione delle istruzioni originali

AVVERTENZA!
Prima di iniziare ad utilizzare il transpallet è estremamente importante aver letto e capito tutto il contenuto del presente manuale.

NOTA!
Conservare il manuale per futura consultazione.

UL = Altezza forche 35/38 mm
L = Altezza forche 55 mm
Z = Altezza forche 65 mm
U = Altezza forche 75 mm
O = Overload
Q = Quick Lifter
X = con freno a mano
P = assistenza di avviamento
SI = Silent
WI = Indicatore di peso
G = Galvanizzato
WS = WET SPEC
EW = Larghezza supplementare
BR = Carichi rotondi
H = Mezzo pallet
Accessori: **Freno pedale**
Prolunga
Griglia reggicarico
Trasportatore
Traino a rimorchio

Con riserva di apportare modifiche alla gamma di prodotti.

PERICOLO!

PERICOLO!
Segnala che, in caso di mancato rispetto delle istruzioni, **esiste un grave rischio** di incidente.
Le conseguenze sono gravi lesioni personali, pericolo di morte e/o danni materiali di estrema gravità.

AVVERTENZA!

AVVERTENZA!
Segnala che, in caso di mancato rispetto delle istruzioni, **possono** verificarsi incidenti.
Le conseguenze sono gravi lesioni personali e pericolo di morte e/o seri danni materiali.

ATTENZIONE!

ATTENZIONE!
Segnala che, in caso di mancato rispetto delle istruzioni, **possono** verificarsi incidenti.
Le conseguenze sono gravi lesioni personali e/o seri danni materiali.

NOTA!

NOTA!
Indica che, in caso di mancato rispetto delle istruzioni, sussiste il rischio di guasti/rottura

È responsabilità del datore di lavoro assicurarsi che il carrello venga utilizzato in condizioni di sicurezza da personale esperto.

Norme di sicurezza

SCARPE PROTETTIVE

Indossare sempre scarpe protettive durante l'utilizzo del carrello.

OCCHIALI PROTETTIVI

Indossate sempre degli occhiali protettivi per assemblare o smontare il veicolo per evitare lesioni personali.

Controllo

Il carrello non deve essere utilizzato nel caso in cui presenti danni o difetti che compromettano la sicurezza o l'utilizzo con sicurezza. Il carrello non deve essere utilizzato nel caso in cui sia stato riparato o regolato, a meno che non sia stato revisionato ed approvato da un tecnico di servizio autorizzato.

Uso del carrello

Il carello deve essere utilizzato solamente su superfici dure, ad es. calcestruzzo o asfalto.

Non è consentito usare il veicolo:

- In aree nelle quali l'atmosfera contiene gas che possono provocare incendi o esplosioni. In tali ambienti è richiesto uno speciale carrello resistente ad esplosioni.
- Per trasportare/sollevare passeggeri.
- In celle frigorifere oppure in altri ambienti con sale ed elementi corrosivi. In tali ambienti, utilizzare un carrello in **acciaio inossidabile**.

Responsabilità dell'operatore

- Il carrello deve essere guidato con cautela, buon senso ed in modo responsabile.
- **Non** guidare **mai** il carrello con mani o scarpe sporche d'olio in quanto sussiste il rischio di scivolamento.
- Durante i lavori di manutenzione, non indossare abiti larghi o gioielli.

Area di lavoro

- Assicurarsi che il pavimento su cui deve essere utilizzato il carrello abbia una portata di carico in grado di sopportare il peso totale del carrello, includendo il carico massimo.
- Prestare particolare attenzione a parti sporgenti da scaffalature, mensole o pareti, poiché un eventuale scontro potrebbe provocare gravi lesioni personali o danneggiare il carico.

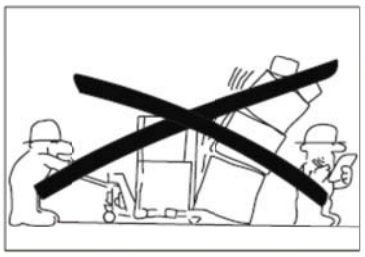

- È **vietato** l'avvicinamento di estranei al carrello quando sussiste il pericolo di lesioni personali, ad es. nelle aree che possono essere raggiunte da carichi sospesi e dispositivi in sollevamento o abbassamento oppure nell'area di manovra del carrello.

Guida e condotta di guida

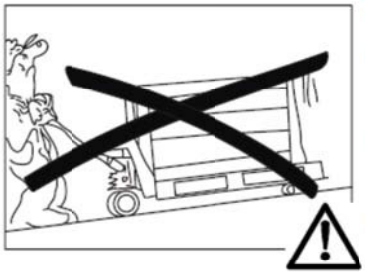

- Evitare di eseguire curve strette ad alta velocità.
- Per evitare danni ed incidenti, prestare particolare attenzione a persone o oggetti mobili o fissi presenti nell'area di lavoro.
- Tirare sempre il carrello dietro di sé se il carico blocca la visuale.

ATTENZIONE!
Quando usate l'unità in pendenza, il carrello deve essere manovrato con la massima attenzione con il carico in basso nella direzione della pendenza.
Utilizzare i carrelli con un freno a mano.

AVVERTENZA!
Non eseguire brusche frenate per evitare che il carico cada dalle forche provocando danni.

ATTENZIONE!
Adattare la velocità in base all'inclinazione ed alla superficie.

- Rispettare sempre la distanza di sicurezza dai bordi di banchine e rampe di carico. Fare attenzione ad eventuali zone di rischio contrassegnate.

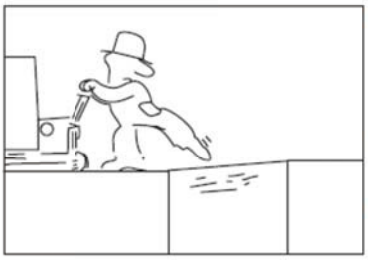

- Prima di salire su una rampa di carico, assicurarsi che sia fissata correttamente e che abbia la necessaria portata di carico. Sulle rampe guidare a bassa velocità e con cautela ed a distanza di sicurezza dai bordi.
- Quando il carrello viene caricato su un altro veicolo, assicurarsi che sia stabile e che i freni siano innestati correttamente.
- Prima di far salire il carrello su un montacarichi, assicurarsi che il montacarichi sia omologato per il peso totale del carrello, del carico, dell'operatore e di eventuali altre persone sul montacarichi. All'ingresso, far salire prima il carico e non l'operatore. Mentre il carrello entra o esce dal montacarichi, nessun altro deve trovarsi all'interno di esso.
- Riferire immediatamente ad un superiore di eventuali lesioni personali oppure danni a strutture o attrezzature. Riferire anche di eventuali incidenti o guasti verificatisi al carrello.

Movimentazione di carichi

- Movimentare solo carichi che rientrino nella portata massima del carrello. La lunghezza e la larghezza delle forche sarà adatta alle dimensioni ed alla forma del carico.

Movimentare solo carichi stabili, ben distribuiti sulle forche e posti in modo sicuro.

AVVERTENZA!
Rischio di ribaltamento
Curve strette: Se la velocità è troppo elevata, il carico può cadere dal transpallet e provocare danni. Durante la movimentazione di carichi particolarmente alti, eseguire eventuali curve strette con la massima cautela.

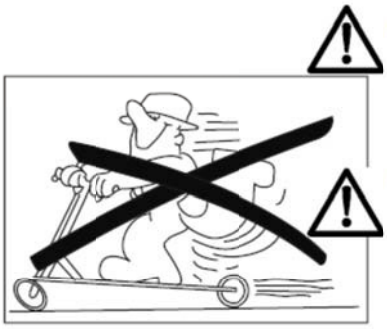

AVVERTIMENTO!

Il carrello deve essere utilizzato esclusivamente per la movimentazioni di carichi. È severamente vietato utilizzare il carrello per il trasporto di persone e, di conseguenza, utilizzare il carrello come uno "scooter".

AVVERTENZA!

Rischio di schiacciamento sotto le forche.
Durante l'abbassamento, per un difetto all'impianto idraulico o per un abbassamento accidentale sussiste il rischio di schiacciamento.
Prestare particolare attenzione ai rischi di schiacciamento ed assicurarsi che altre persone non si trovino nelle immediate vicinanze del carrello.

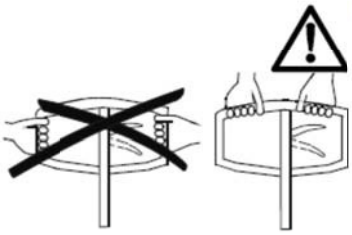

ATTENZIONE!

Rischio di schiacciamento.
Se le mani dovessero trovarsi nella parte esterna della maniglia, subentra il rischio di schiacciamenti in spazi stretti. Il rischio di schiacciamenti si presenta anche se le mani vengono tenute nel timone e nella staffa del timone, o tra il cappello superiore e l'unità idraulica.
A causa di ciò, assicurarsi di mantenere le mani solo sulla maniglia del carrello durante il funzionamento.

Parcheggio del carrello

Parcheggiare il carrello con le forche completamente abbassate.

- **Non** parcheggiare **mai** il carrello su un pendio.
- **Non** parcheggiare **mai** il carrello in modo che crei ostacolo alla circolazione o allo svolgimento del lavoro.

Manutenzione e riparazioni

- Per prevenire malfunzionamenti ed incidenti, assicurarsi di effettuare regolarmente un lavoro di manutenzione sul carrello secondo il *Diagramma di lubrificazione*. I servizi di manutenzione, regolazione o riparazione del carrello devono essere effettuati solamente da personale qualificato e addestrato.
- Utilizzare soltanto ricambi approvati BT per assistenza e riparazione. Vedere il catalogo dei ricambi BT.

Sono vietate modifiche o conversioni del carrello che ne compromettano l'uso o la sicurezza.

Al fine di ottenere un funzionamento del carello sicuro ed economico, si raccomanda di sottoscrivere un contratto di manutenzione ed assistenza.

Garanzia

Una garanzia sul prodotto è inclusa con ogni carrello che lascia la fabbrica secondo una specifica separata. La garanzia è valida sulla base del presupposto che manutenzione e servizi siano eseguiti secondo le raccomandazioni di BT, da personale autorizzato BT, usando pezzi di ricambio consigliati da BT.

Manutenzione giornaliera/controlli di sicurezza

Punti di controllo	Intervento
Sterzo	Funzionalità
Impianto idraulico	Livello dell'olio/perdite d'olio
Ruote	Guasti, rimozione di olio, trucioli e simili
Telaio	Guasti, rimozione di sporco e simili
Sollevamento/ abbassamento	Funzionalità posizioni sollevamento/neutra/abbassamento
Segnali	Leggibilità
Materiale insonorizzante (LHM230SI)	Danni, accessorio
Ammortizzatori di vibrazioni alle estremità dell'asta di stantuffo (LHM230SI)	Danni, accessorio e superfici di contatto

NOTA:

Non trascurare mai l'ispezione giornaliera ed i controlli di sicurezza.
In caso di omissioni potrebbero verificarsi gravi incidenti.
Riferire sempre immediatamente alla direzione eventuali guasti o danni. Non utilizzare mai un carrello difettoso.

Norme di sicurezza per i lavori di manutenzione

- Tenere pulita l'area adibita alla manutenzione. Olio o acqua possono rendere scivoloso il pavimento.

NOTA!

La manutenzione dei componenti idraulici deve essere eseguita nella massima pulizia. Le parti smontate devono essere pulite e controllate con molta attenzione. Sostituire sempre le guarnizioni smontate.

- Immagazzinare e smaltire l'olio usato nel rispetto delle direttive locali.
- Non gettare solventi o simili utilizzati per la pulizia/lavaggio del transpallet in scarichi non previsti a tale scopo. Smaltire tali sostanze nel rispetto delle direttive locali.
- Durante la saldatura o la smerigliatura di superfici verniciate, rimuovere almeno 10 cm di vernice intorno all'area di saldatura/smerigliatura mediante sabbiatura.

AVVERTENZA!

Gas nocivi.
La vernice riscaldata emana gas nocivi. Rimuovere almeno 10 cm di vernice intorno all'area di lavoro.

AVVERTIMENTO!

Rischio di schiacciamento.
Un carrello senza il sostegno appropriato può cadere giù.
Per prevenire capovolgimenti del carrello, assicurarsi che sia stato debitamente fissato.

AVVERTIMENTO!

Rischio di schiacciamento.
Se il carrello è carico, sussiste il rischio di schiacciamento mentre si lavora sul sistema idraulico.
Scaricare sempre le forche prima di lavorare sul carrello.

Pulizia e lavaggio

La pulizia ed il lavaggio del carrello sono molto importanti al fine di aumentarne l'affidabilità.

- Dopo averlo lavato, lubrificare sempre il carrello secondo lo schema e la tabella di lubrificazione.

Tabella di lubrificazione

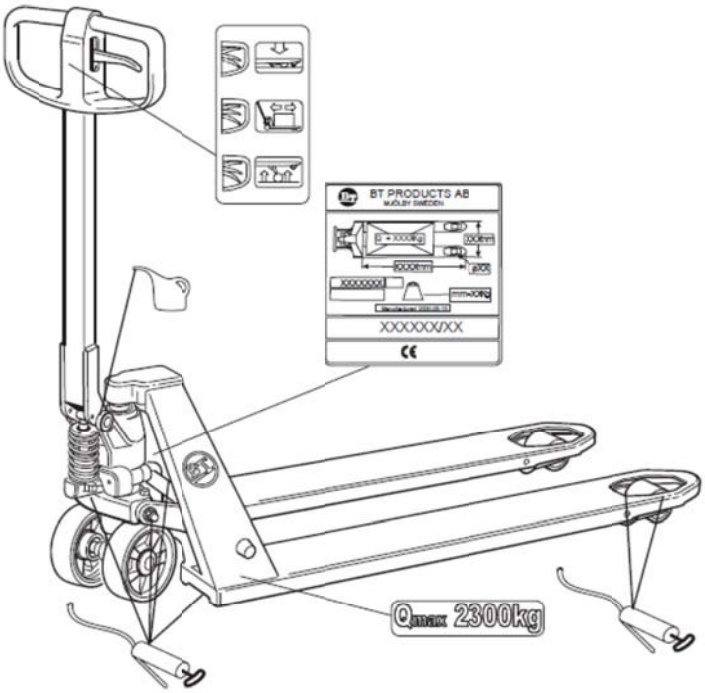

Especificaciones sobre aceites y grasas			
Lubricante	**Especificación**	**Nombre del producto**	**Número de pieza**
Grasa		OKQ8 Rubens WB	213366
Aceite para sist. hidráulico >-15° C	ISO-VG32 Nivel de calidad: ISO 6743-4 categoría HM DIN 51524 parte 2 categoría HLP	BT Hydraulic oil 32	1 litro: 233328-001 5 litros: 233328-002
Aceite para sist. hidráulico <-15° C	ISO-VG15 Nivel de calidad: ISO 11158 categoría HV DIN 51524 parte 3 categoría HVLP	Q8 Hindemith 15	1 litro: 7517357-001 5 litros: 7517357-002

Segnali di informazione

Il peso del carico deve rimanere entro l'intervallo di capacità di sollevamento consentita per il carrello. Vedere la piastra di valutazione.

NOTA!

Se il segnale è illeggibile, ordinarne uno nuovo.

Caratteristiche tecniche

Questa tabella fornisce informazioni su alcune specifiche tecniche della versione standard del carrello. Tenete presente che sono possibili alcune variazioni.

Tipo di carrello	LHM230/O/Q/X/WS/SI/G	LHM230U	LHM230WI	LHM230P	LHM075UL/LHM100UL
Capacità di sollevamento nominale, kg [1]	2300	2300	2300	2300	750/1000
Altezza di sollevamento, mm	200	190	200	200	135/138
Altezza con la barra di traino sollevata, mm	1220	1220	1220	1220	1220
Lunghezza totale, mm	1500	1500	1500	1575	1520
Peso, kg [1]	63	63	65	75	80/77
Raggio di svolta, mm	1370	1370	1370	1370	1320
Pressione gomme	Per informazioni aggiornate, contattare il rappresentante BT di zona				

[1] Il valore corretto è riportato sulla targhetta di identificazione del carrello.

Sollevamento del carrello

AVVERTIMENTO!

Rischio di taglio.
Vi è il rischio di taglio quando il carrello viene sollevato manualmente e sostenuto tramite le forche e la piastra finale. Utilizzare sempre guanti quando si esegue il sollevamento manualmente.

AVVERTIMENTO!

Rischio di schiacciamento
Vi è il rischio di taglio quando il carrello viene sollevato manualmente e sostenuto tramite la struttura idraulica. Utilizzare sempre guanti quando si esegue il sollevamento manualmente.

Istruzioni di montaggio

NOTA:

Durante il montaggio del carrello, indossare sempre OCCHIALI PROTETTIVI.

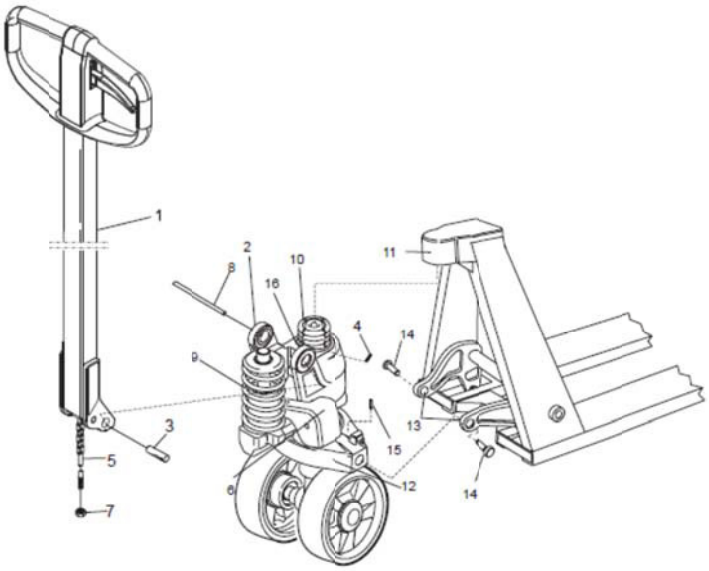

1. **Assemblaggio del timone:**
   Fissare il timone (1) nella staffa del timone (2) e mettere il perno (3) nella staffa (2). Assicurarsi che il foro **conico** del perno (3) sia rivolto **verso il basso**. Fissare il perno (3) con il perno di bloccaggio (4) e far scivolare l'asta della valvola (5) attraverso il foro sull'albero (3). Inserire l'asta della valvola (5) nella scanalatura del pedale di abbassamento (6). Regolare la funzione sollevamento/abbassamento e la posizione neutra della leva con il dado (7). Spingere il timone verso il basso e rimuovere il perno di trasporto (8) installato prima della consegna.

AVVERTIMENTO!

Rilascio di energia!

La molla (9) può allentarsi e causare infortuni se il perno di trasporto (8) viene rimosso prima dell'assemblaggio del timone (1).

Assemblare sempre il timone (1) prima di rimuovere il perno di trasporto (8).

2. **Montaggio dell'unità idraulica nel telaio:**
   Posizionare la parte superiore dell'unità idraulica (10) nel cappello superiore (11). Inserire il disco condotto dell'unità idraulica (12) tra i raccordi del tubo di svolta (13). Installare i bulloni dei bracci (14) e bloccarli con perni di bloccaggio (15). Lubrificare i bulloni dei bracci (14). Installare l'anello elastico (16) nella scanalatura del cappello superiore (11).

AVVERTIMENTO!

Rilascio di energia!
Durante il montaggio dell'anello elastico (16), tale anello può sganciarsi dalla barra dell'anello elastico e provocare lesioni. Prestare attenzione durante l'installazione dell'anello elastico.

AVVERTIMENTO!

Rilascio di energia!
Quando si inseriscono i perni di bloccaggio (4, 15) con un martello, questo può rimbalzare e provocare lesioni.
Prestare attenzione durante l'installazione dei perni di bloccaggio.

Istruzioni per operatori di LHM230

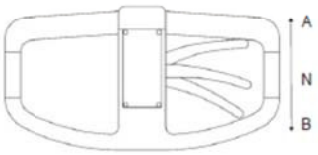

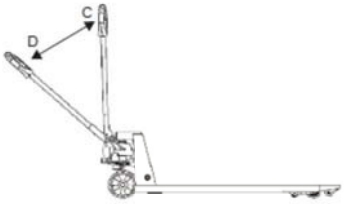

- Per sollevare le forche, spostare il controllo nella posizione B pompando contemporaneamente il braccio di inclinazione dalla posizione C alla D finché non viene raggiunta l'altezza di sollevamento richiesta.

Per evitare il sollevamento delle forche, spostare il controllo sulla folle, posizione N.

- Per abbassare le forche, spostare il controllo in posizione A.

Il controllo torna automaticamente in folle, nella posizione N, quando l'abbassamento delle forche non è attivato.

- Per spostare il carrello, spostare il comando alla posizione N.

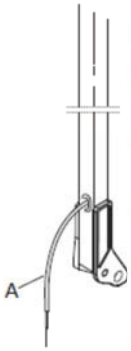

Istruzioni per operatori di LHM230X

Oltre alle altre informazioni nel presente manuale, le istruzioni di seguito si applicano specificamente a questo carrello.

- Prima di utilizzare il carrello, assicurarsi che il cavo del freno (A) non sia danneggiato.
- Controllare che la forza frenante sia sufficiente e regolare la tensione del cavo all'occorrenza.
- Per inserire il freno a mano, portare l'impugnatura del freno verso l'alto.
- Il freno a mano è dotato di funzione di bloccaggio. Per bloccare il freno, premere il fermo di bloccaggio contro l'aggetto di bloccaggio quando il transpallet è frenato.

AVVERTENZA!

Non lasciare mai un transpallet frenato con il carico sollevato.

- Per rilasciare il freno di stazionamento, portare l'impugnatura del freno verso l'alto e muovere il fermo di bloccaggio verso l'esterno.

ATTENZIONE!
Rischio di strette. Non posizionare mai le dita sotto il fermo di bloccaggio.

ATTENZIONE!
Adeguare la velocità ad inclinazione e superficie.
L'inclinazione massima per i carrelli dotati di freno a mano è del 5%.

AVVERTENZA!
Rischio di capovolgimento.
Un veicolo che trasporta un carico si capovolge facilmente quando gira in pendenza.
Non girate mai un veicolo carico mentre guidate in pendenza.

Istruzioni per operatori di LHM230P

Oltre alle altre informazioni nel presente manuale, le istruzioni di seguito si applicano specificamente a questo carrello.

Non utilizzare l'LHM230P in ambienti umidi o in luoghi con sensibili variazioni di temperatura.

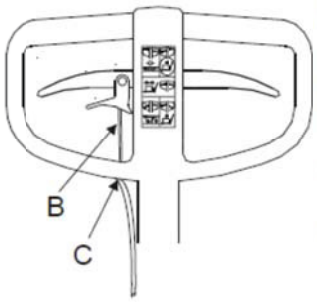

- Prima di utilizzare il carrello, assicurarsi che il cavo di assistenza avvio (B) non sia danneggiato.
- Quando necessario, ispezionare le condizioni del cavo di assistenza avvio e regolare la tensione del cavo (C).

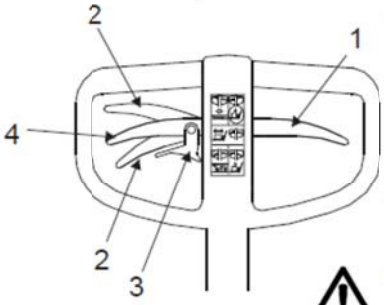

- Prima di utilizzare l'opzione di assistenza, impostate il manico di abbassamento idraulico (1) in posizione neutra.
- Muovete la leva di assistenza dell'avviamento verso l'alto o verso il basso (2) a seconda della direzione di guida. Quando muovete la leva verso il basso, assicuratevi di aver prima rilasciato l'arresto (3).
- Quando non utilizzate la seguente opzione, impostate la leva di assistenza in posizione neutra (4).

AVVERTIMENTO!
Rilascio di energia nel timone.
Un uso errato potrebbe risultare in lesioni personali e danni al carrello.
Non utilizzare mai l'opzione di avviamento per arrestare il carrello. Quando il carrello è in movimento, non impostare mai la leva di assistenza nella posizione opposta a quella di guida.

ATTENZIONE!
Rischio di strette. Non posizionare mai le dita sotto il fermo di bloccaggio.
Inoltre, non tenere mai le mani attorno al braccio di raccordo dell'assistenza avvio.

- In caso di malfunzionamenti (bloccaggio/grippaggio di ruote e/o maniglie), pulire e lubrificare l'interno dell'unità di assistenza avvio.

Istruzioni per operatori di LHM230WI

Oltre alle altre informazioni nel presente manuale, le istruzioni di seguito si applicano specificamente a questo carrello.

Introduzione

L'indicatore di peso viene utilizzato per stimare il peso del carico riposto sulle forche del carrello. Indica il peso fino a 2,300 kg in incrementi di 5 kg. La precisione è 0-200 kg ±10 kg, 201-1000 kg ±20 kg, >1000 kg ±50 kg. Siccome l'indicatore contiene componenti elettronici, non deve essere esposto a umidità eccessiva o a grossi sbalzi di temperatura.

Per risultati di pesatura ottmali, posizionare il carico in maniera uniforme sulle forche.

	Funzione dei pulsanti	Spiegazione
	Reset	Conferma la selezione o sposta il cursore a sinistra durante la calibratura.
	Calibratura giù	Seleziona un valore inferiore
	Calibratura su	Seleziona un valore superiore
	On/Off	Correzione

Funzionamento

Resettaggio

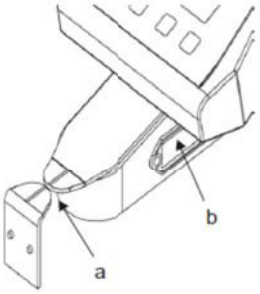

Prima di ciascuna pesatura, assicurarsi che il carrello sia stato resettato.

1. Premere il pulsante verde per accendere l'indicatore.
2. Sollevare le forche senza carico al livello di lettura. Le punte dell'indicatore (a) devono essere allineate le une con le altre.
3. Premere il pulsante Reset.

Pesatura

Come per il resettaggio, durante la lettura del peso le forche devono trovarsi in posizione di sollevamento con le punte dell'indicatore allineate le une con le altre.

- Per quanto riguarda tutti i pesi, non toccare l'indicatore durante la lettura del display
- La lettura del peso sul display deve avvenire entro 10 secondi dal sollevamento del carico per garantire l'esattezza del peso visualizzato.
- Se le forche sono state sollevate oltre l'altezza di riferimento per peso o regolazione zero, è necessario abbassare le forche al di sotto di quel punto e sollevarle di nuove per raggiungere il giusto livello. Altrimenti sul display sarà visualizzato un peso inesatto.
- Corse della pompa troppo intense o troppo lente possono influire negativamente sulla precisione di pesatura.
- Eseguire corse più lunghe ed uniformi possibili.

Sostituzione della batteria

L'indicatore è alimentato da 4 batterie di formato AA (1,5 volt ciascuna).

- Sostituire le batterie quando "LO-BA" viene visualizzato.

L'indicatore si spegne quando le batterie sono completamente scariche.

- Per rimuovere il portabatterie, premere entrambi i lati del portabatterie (b) verso l'interno.

Messaggi del display

I seguenti messaggi possono comparire nel display:

Messaggio di errore	Causa	Intervento
HELP 1	Sovraccarico del sistema	Rimuovere il carico
HELP 2	Resettare il carico negativo	Premere il pulsante Reset, scaricare il sistema e verificare la procedura di resettaggio
HELP 3	Segnale negativo dal sensore	Contattare un tecnico di servizio.
HELP 7	Livello del segnale del sensore troppo alto	Contattare un tecnico di servizio.
LO-BA	Batteria scarica	Sostituire le batterie

Istruzioni per operatori di LHM075UL/LHM100UL

Oltre alle altre informazioni nel presente manuale, le istruzioni di seguito si applicano specificamente a questo carrello.

Uso del carrello

Il carrello è stato progettato e costruito come commissionatore per il trasporto, il prelievo e lo scarico di merci.

Non è consentito utilizzare il carrello per scopi diversi da quelli per i quali è stato progettato e costruito, come ad es. nelle seguenti applicazioni:

- Carico e scarico da camion.

Area di lavoro

Il carello deve essere utilizzato solamente su superfici dure, ad es. calcestruzzo o asfalto.

È vietato utilizzare il carrello su pavimentazioni irregolari. È inoltre vietato forzarlo a passare sopra ostacoli. Queste circostanze potrebbero causare il danneggiamento delle parti del carrello o il malfunzionamento del carrello stesso.

Movimentazione di carichi

Movimentare solo carichi che rientrino nella portata massima del carrello.

- Azionare il carrello con il carico posizionato sempre sulla parte posteriore. Non azionare il carrello con il carico posizionato in altre direzioni di guida.
- Ridurre l'altezza del carico durante il trasporto. Il carico dovrebbe trovarsi sempre il più vicino possibile al livello del terreno.

Accessori

Istruzioni per l'operatore per transpallet dotato con freno pedale, prolunga, griglia reggicarico, traino a rimorchio o trasportatore.

Freno pedale

Quando si utilizza un carrello dotato di freno pedale, prestare attenzione a quanto segue:

- Garantire delle condizioni di parcheggio ottimali verificando un adeguato bloccaggio della ruota sterzante. Regolare ruotando la vite del freno pedale in senso orario tramite una chiave Allen.

AVVERTIMENTO!

Se i carrelli con freno pedale vengono utilizzati in spazi ristretti, sussiste il rischio di schiacciamento dei piedi. Per prevenire schiacciamenti, prestare attenzione alle parti sporgenti durante il funzionamento del carrello.

AVVERTIMENTO!

Durante l'ispezione giornaliera sussiste il rischio di strette alle dita. Non posizionare mai le dita sotto il pedale durante l'ispezione.

ATTENZIONE!

Rischio di disinnesto.
Rischio di disinnesto delle parti sporgenti dell'unità freno pedale.
Prestare attenzione alle parti sporgenti del freno pedale durante il parcheggio e il funzionamento del carrello.

Prolunga

Il carrello può essere dotato di una prolunga installata sulle forche.

Quando si utilizza un carrello dotato di prolunga, prestare attenzione a quanto segue:

AVVERTENZA!

Rischio di schiacciamento.
Durante l'abbassamento della prolunga possono rimanere schiacciati un piede o altre parti del corpo. Eseguire le operazioni di abbassamento con la massima cautela.

NOTA: I carrelli dotati di prolunghe possono utilizzare soltanto dei pallet con blocco centrale.

Griglia reggicarico

La griglia reggicarico supporta carichi pesanti e protegge l'operatore dalla caduta di carichi.

Traino a rimorchio

Il traino non deve venire guidato più velocemente di 6 km/h e non dovrebbe consistere in più di cinque carrelli. Il peso totale, ad esclusione dei carrelli pallet, potrebbero non superare la tirata massima del carrello pallet e mai più di 4,000 kg.

Le regolazioni nella direttiva del carrello o le regolazioni nazionali applicabili riguardanti la capacità frenante, devono essere rispettate.

AVVERTENZA!

Rischio di schiacciamento.
C'è un rischio di stritolamento del piede tra il traino o il carico e lo chassis.
Siate prudenti durante l'utilizzo manuale.

AVVERTENZA!

Rischio di capovolgimento.
C'è un rischio di capovolgimento quando vengono maneggiati carichi pesanti e molto alti.
Non guidate ad una velocità superiore ai 6 km/h.

- Guidate il carrello pallet e il traino a rimorchio nelle aree permesse.

AVVERTENZA!

Rischio di sgancio.
Potrebbe verifiarsi uno sgancio intenzionale durante la guida inclinata e su pavimentazioni non regolari.
A causa di ciò, operate solamente la barra di traino sul pavimentazioni livellate e regolari.

ATTENZIONE!

Rischio di disinnesto.
c'è un rischio di disinnesto causato da eventuali protuberanze della pavimentazione.
Fate attenzione quando operate e parcheggiate il carrello pallet quando collegato ad un rimorchio.

ATTENZIONE!

Rischio di schiacciamento.
C'è un rischio quando si agganciano o sganciano i carrelli.
Per evitare lo schiacciamento di mai e piedi, fate attenzione quando operate.

L'operatore dovrebbe possedere la conoscenza del raggio di svolta del rimorchio, e la sua area di dragaggio.

Le persone che si trovano nelle vicinanze del rimorchio dovrebbero far attenzione all'area operativa del traino.

AVVERTENZA!

Rischio di collisione.
Quando operate con il rimorchio, si presenta un rischio di collisione nell'area di dragaggio.
A causa di ciò, assicuratevi di avere una visuale chiara sul movimento del rimorchio.

- Seguite le raccomandazioni che riguardano le corsie del carrello nella tavola seguente, seguendo il seguente metodo di calcolo:

Raggio di svolta + area di dragaggio + 700 mm di visuale pura

Raggio di svolta, mm	Numero di carrelli	Area di dragaggio, mm
1500	1	220
1500	2	420
1500	3	580
1500	4	700

In aggiunta al manutenzione giornaliera /controlli di sicurezza, assicuratevi anche di controllare i seguenti punti:

1. Agganciamento corretto del carrello
2. Barra di rimorchio
3. Braccio di collegamento
4. Che la posizione della barra del rimorchio (quando essa è sganciata), si trovi all'angolo corretto (90°) con il pavimento.

- Assicuratevi di riportare qualsiasi danno al vostro supervisore.

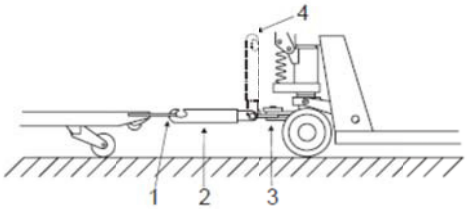

Trasportatore

- Quando sollevate il carrello pallet con il kit di trasporto, fate attenzione ai seguenti punti:

AVVERTENZA!

Rischio di schiacciamento
C'è un rischio di scontro tra le parti mobili del trasportatore. Quando rilasciate manualmente l'asta di guida, utilizzate sempre le maniglie del kit del trasportatore.

AVVERTENZA!

C'è un rischio di schiacciamento nelle operazioni previste all'esterno del carrello trasportatore.
Fate attenzione alle parti sporgenti del kit del trasportatore.
L'asta di guida deve sempre trovarsi nella posizione massima nel funzionamento all'esterno del carrello trasportatore.

ATTENZIONE!

Rischio di disinnesto.
Fate attenzione quando passare il carrello pallet nel kit di trasporto.

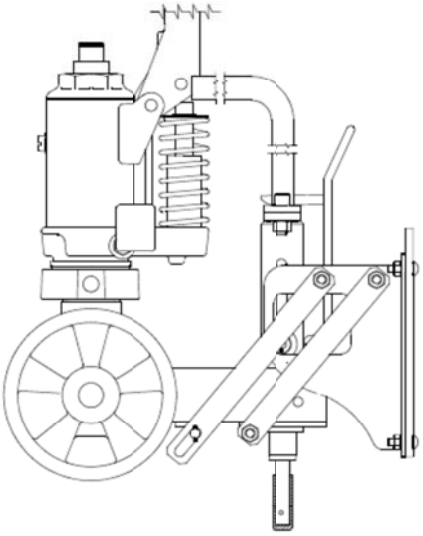

Ricerca guasti e soluzione

LHM230 Difetto	Causa	Intervento
La pompa non solleva fino alla massima altezza	Aria nell'impianto idraulico. Olio idraulico insufficiente.	Pompare 5 volte con la valvola di discesa aperta Contattare un tecnico di servizio.
Le posizioni di sollevamento, neutra correttamente	La valvola di abbassamento è impostata in modo errato	Regolare la tensione della catena della valvola mediante il dado
Le forche scendono dopo ogni sollevamento	Perdite dalla valvola conica	Sostituire la valvola conica di non ritorno e la rondella
LHM230Q Difetto	**Causa**	**Intervento**
Il dispositivo di sollevamento rapido non funziona	Perdita della valvola a sfera	Sostituire l'asta di sollevamento rapido
LHM230P Difetto	**Causa**	**Intervento**
L'assistenza di sollevamento o di avviamento non funziona in maniera soddisfacente	Sono state selezionate entrambe l'assistenza di sollevamento e di avviamento	Reimpostare la funzione, non necessaria, verso la posizione neutra
L'assistenza di avviamento non inizia quando richiesto	Il cavo è troppo teso	Regolate la tensione del cavo utilizzando la vite di regolazione
Il cavo di assistenza di avviamento è rotto	Sovraccarico	Rimettere alla volta di chiusura (1) alla posizione folle per il viaggio energetico e sostituire il cavo

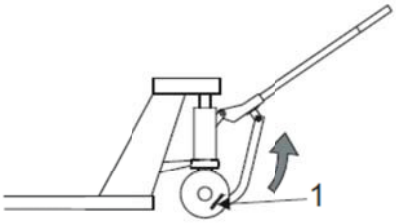

Riciclaggio

Smaltimento della batteria

Pb, Hg, Cd

Le batterie esauste vanno rispedite/riportate al fabbricante della batteria o un suo concessionario (vedere la dicitura sulla batteria) per lo smaltimento/riciclaggio. Se occorre assistenza per restituire la batteria al fabbricante, rivolgersi al distributore locale del carrello.

Il simbolo del cestino rifiuti barrato indica che la batteria non deve essere smaltita insieme ai rifiuti domestici. Il marchio con la sigla dell'elemento chimico indica quale metallo pesante è contenuto nella batteria.

Le sostanze che compongono alcune batterie, e che sono le più nocive per l'ambiente (aninmali e vegetazione) e per la salute umana, sono i metalli pesanti quali il mercurio (Hg) il cadmio

Gruppo forche:	Acciaio
Forcelle delle ruote:	Acciaio e ghisa
Bussola:	Ottone
Ingrassatori:	Acciaio
Ruota:	Nylon, poliuretano, acciaio
Smalto:	Poliestere epossidico
Materiale insonorizzante:	Cartone impregnato di bitume
Materiale antivibrazioni:	Gomma e acciaio
Corpo idraulico:	Ghisa
Piastra di pressione:	Ghisa
Timone:	Acciaio, nylon
Ruota:	Nylon, poliuretano, acciaio, gomma
Smalto:	Poliestere epossidico
Bussole:	Ottone
Olio idraulico:	Smaltire nel rispetto delle direttive locali
Parti di montaggio:	Acciaio, ottone, nylon
Sistema di scala:	
Alloggiamento display	Plastica
Cavi	Rame rivestito in PVC
Quadro elettronico	Laminato per quadri elettronici rinforzato con fibre di vetro

Dichiarazione di conformità CE

Noi,

Dichiariamo che la macchina:

Marca:

Tipo:

N° di matricola:

Descritta nella documentazione allegata è conforme a:

Direttiva sui macchinari 98/37/EC (fino al 28-12-2009), 2006/42/EC (dal 29-12-2009) in conformità ai seguenti standard; EN 1757-2

Informazioni supplementari

Le forniture in Paesi non appartenenti all'Unione Europea possono differire per i requisiti relativamente alla documentazione nella lingua locale.

Numero modifica _____

_____

Luogo e data di emissione Firma

_____

Ditta Nome in stampatello

Questa dichiarazione di conformità CE è una traduzione della versione originale in inglese.

9.

Norwegisch

(N)

BT LØFTEVOGNER

Førerhåndbok/Service no

Oversettelse av den originale håndboken

ADVARSEL!
For din egen sikkerhet, bruk ikke løftevognen før du har lest og forstått hele manualen.

OBSERVER!
Oppbevares for fremtidig bruk.

UL = 35/38 mm gaffelhøyde
L = 55 mm gaffelhøyde
Z = 65 mm gaffelhøyde
U = 75 mm gaffelhøyde
O = Maksimumslast
Q = Quick Lifter
X = Håndbrems
P = Starthjelp
SI = Silent
WI = Vektindikator
G = Galvanisert
WS = Wet Spec
EW = Ekstra bredde
BR = Rundgods
H = Halvpalle

Ekstrautstyr: **Fotbrems**
Forhøyningsramme
Lastestøtte
Transportør
Slepetog

Med reservasjon for avvikelse i produktutvalget.

FARE!

FARE!
Varsler at en ulykke **kommer til å** inntreffe dersom forskriften ikke følges.
Konsekvensen blir alvorlig personskade eller muligens dødsfall og/eller meget stor eiendomsskade.

ADVARSEL!

ADVARSEL!
Varsler at en ulykke **kan** inntreffe om ikke forskriften følges.
Konsekvensen kan bli alvorlig personskade eller muligens dødsfall og/eller stor eiendomsskade

FORSIKTIG!

FORSIKTIG!
Varsler at en ulykke **kan** inntreffe om ikke forskriften følges.
Konsekvensen kan bli personskade og/eller eiendomsskade.

OBS!

OBS!
Markerer fare for havari om ikke forskriften følges.

Det er arbeidsgiverens ansvar å passe på at alle brukerne av trucken har tilstrekkelig kunnskap for å bruke trucken på en sikker måte.

Sikkerhetsforskrifter

VERNESKO

Bruk alltid vernesko under arbeid med trucken.

BESKYTTELSESBRILLER

Bruk alltid beskyttelsesbriller når du monterer eller demonterer trucken for å unngå personskade.

Kontroll

Hvis trucken er skadet eller har feil som påvirker sikkerheten eller sikker bruk, må trucken ikke brukes. Trucken må heller ikke brukes hvis den er blitt reparert eller justert, med mindre den er kontrollert og godkjent av en autorisert servicetekniker.

Bruk av trucken

Trucken må kun brukes på et hardt og jevnt underlag, f.eks. betong eller asfalt.

Det er ikke tillatt å bruke trucken:

- I områder der luften inneholder gasser som kan forårsake brann eller eksplosjon. På slike steder er det nødvendig med en eksplosjonssikker truck.
- Til transport/løft av passasjerer.
- I kalde lagere eller saltholdig og andre korroderende miljøer. Bruk en **rustfri stål**-truck i denne type miljø.

Førerens ansvar

- Trucken skal alltid kjøres med forsiktighet, godt omdømme og på en ansvarsfull måte.
- Kjør **aldri** trucken med ojete hender eller oljete sko, på grunn av faren for å gli.
- Ha aldri løse gjenstander eller smykker på deg når du arbeider med trucken.

Arbeidsområdet

- Du må forsikre deg om at gulvet der trucken kjøres har tilstrekkelig bæreevne for truckens totalvekt, dvs. truckens vekt inklusive maksimal last.
- Vær særskilt oppmerksom på om det finnes ut-stikkende deler fra reoler, hyller eller vegger som kan forårsake skade på person eller last.

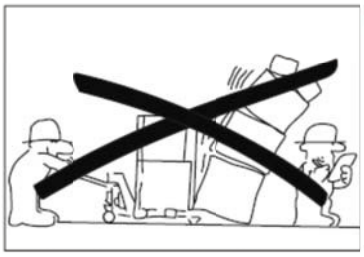

- Det er **forbudt** for annet personale å oppholde seg i områder rundt trucken der det kan finnes fare for personskader. F.eks. områder som kan treffes av fallende gods, senkende eller fallende løfteanordning, eller i truckens arbeidsområde.

Kjøring og opptreden ved kjøring

- Svinger i høy fart skal unngås.
- Vær særskilt oppmerksom på annet personale, samt faste eller bevegelige gjenstander i arbeidsområdet, for å unngå skader og ulykker.

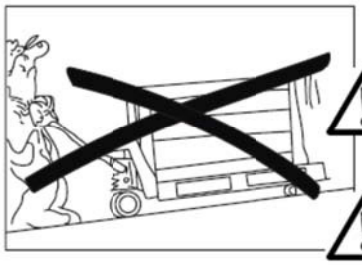

- Trekk alltid trucken bak deg hvis lasten blokkerer utsikten.

FORSIKTIG!
Ved kjøring på hellende underlag, må trucken kjøres med stor forsiktighet med lasten nedover i hellingens retning.
Bruk truck med håndbrems.

ADVARSEL!
Bremsing skal skje mykt og forsiktig for å unngå at last glir av gaflene og forårsaker skade.

FORSIKTIG!
Farten skal tilpasses helling og underlag.

- Kjør alltid på sikker avstand fra kanten på lasteramper og lastebroer. Vær oppmerksom på markerte fareområder.

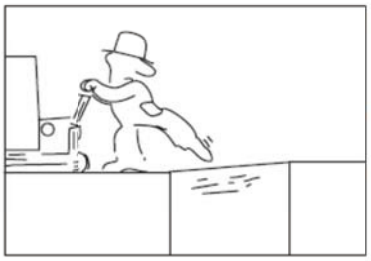

- Før du kjører trucken over en lastebro, forsikre deg om at lastebroen er sikkert forankret og har tilstrekkelig bæreevne. Kjør langsomt og forsiktig over lastebroen.
- Når trucken kjøres inn på et annet kjøretøy, forsikre deg om at det andre kjøretøyet står støtt og er sikkert bremset.
- Før trucken kjøres inn i en heis, skal føreren forsikre seg om at heisen er godkjent for den totale belastningen av trucken, fører, last og eventuelle øvrige heispassasjerer. Innkjøring i heis skal skje med lasten først, ikke føreren. Annen person får ikke befinne seg i heisen ved inn- og utkjøring av lasten eller trucken.
- Rapporter umiddelbart til ansvarlig person, ulykker som har forårsaket skader på personale, bygninger eller utstyr. Også nesten-ulykker og mangler på trucken skal rapporteres.

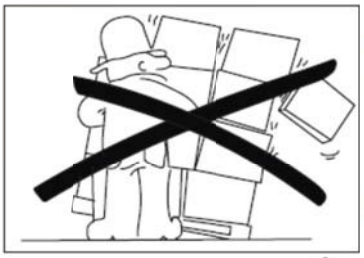

Håndtering av last

- Håndter kun last som ligger innenfor truckens tillatte løftekapasitet. Gaflenes lengde/bredde skal være tilpasset lastens utforming og dimensjon.

Man får bare håndtere last som er sikkert stablet, og jevnt fordelt på gaflene.

ADVARSEL!
Velterisiko.
Kjøring i svinger: Hvis hastigheten er for høy, kan last falle av trucken og forårsake skade. Kjøring med høy last skal gjøres ytterst forsiktig.

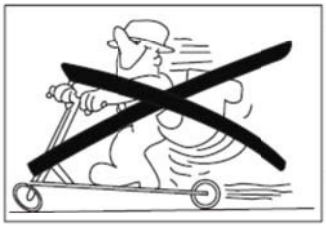

ADVARSEL!
Trucken skal bare brukes til å transportere gods. Det er forbudt å bruke trucken til å transportere personer, og den må derfor ikke brukes som "scooter".

ADVARSEL!

Klemfare under gaflene/lastebærerne.
Klemfare foreligger ved ufrivillig senking eller ved evt. feil i hydraulikksystemet.
Vær oppmerksom på klemfare, og se til at ingen personer oppholder seg i truckens umiddelbare nærhet.

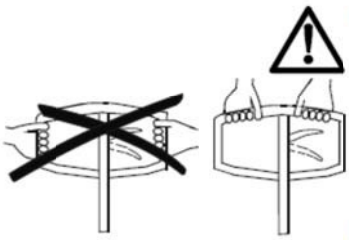

FORSIKTIG!

Klemfare.
Hvis hendene plasseres på yttersiden av håndtaket, er det fare for å bli klemt på trange steder. Det er også klemfare hvis hendene plasseres mellom drastangen og drastangfestet, eller mellom dekseltoppen og hydraulikkenheten.
Hold derfor bare hendene på håndtakets overside når du betjener trucken.

Parkering av truck

Ved parkering skal truckens gafler være helt nedsenket.

- Parker **aldri** trucken på hellende underlag.
- Parker **aldri** trucken slik at den hindrer trafikk eller annet arbeide.

Vedlikehold og reparasjoner

- For å unngå feilfunksjoner og ulykker, bør trucken vedlikeholdes regelmessig i henhold til *Smøringsskissen*. Kun kvalifisert og opplært personale har tillatelse til å vedlikeholde, justere og reparere trucken.
- Bruk bare reservedeler anbefalt av BT til service og reparasjoner. Se BTs reservedelskatalog.

Endring eller ombygging av trucken som påvirker sikker bruk eller funksjon er ikke tillatt.

Det anbefales å tegne en service- og vedlikeholdsavtale for å sikretruckens driftsøkonomi og sikkerhet.

Garanti

Med hver fabrikkleverte truck følger det med en produktgaranti i henhold til en separat spesifikasjon. Garantien er gyldig under forutsetning av at vedlikehold og service utføres i henhold til anbefalingene fra BT, at dette utføres av BT-godkjent personell og at det brukes reservedeler anbefalt av BT.

Daglig ettersyn / sikkerhetskontroll

Kontroll	Tiltak
Styring	Funksjon
Hydraulikksystem	Oljenivå/Oljelekkasje
Hjul	Skader, fjerne olje, metallspon o.l.
Chassis	Skader, fjerne smuss o.l.
Løfting/senking	Funksjon løft/nøytral/senkeposisjon
Skilt	Lesbarhet
Lyddempende matter (LHM230SI)	Skader, fester
Vibrasjonsdempere ved trykkstang-sendene (LHM230SI)	Skader, fester og anleggsflater

OBSERVER!

Forsøm aldri den daglige inspeksjonen og sikkerhetskontrollene.
Hvis dette forsømmes kan det inntreffe alvorlige skader.
Eventuelle feil eller skader som oppdages, må rapporteres til arbeidslederen umiddelbart. Bruk aldri en truck med feil.

Sikkerhetsregler ved vedlikeholdsarbeide

- Hold rent på den plass der servicearbeidet utføres. Olje eller vann gjør gulvet glatt.

OBS!

Ved alt arbeid med hydraulikksystemet er renslighet meget viktig. Deler som er tatt ifra hverandre skal rengjøres og kontrolleres meget nøye. Skift alltid tetningsbrikker etter demontering.

- Utskiftet olje må lagres og fjernes ifølge gjeldende lokale bestemmelser.
- Løsningsmiddel o.l. som er brukt ved rengjøring, må ikke skylles ut i avløp som ikke er beregnet for slikt bruk. Følg de lokale forskrifter som gjelder for destruksjon.
- Fjern malingen minst 100 mm rundt sveise-/slipeområdet, ved hjelp av sandblåsing eller malingsfjerner.

FORSIKTIG!

Farlige gasser.
Maling som varmes opp avgir helsefarlige gasser.
Fjern malingen 100 mm rundt arbeidsstedet.

ADVARSEL!

Klemfare.
En dårlig støttet truck kan falle ned.
For å forhindre at trucken velter, kontroller at den er sikkert festet.

ADVARSEL!

Klemfare.
Det er klemfare ved arbeid på hydraulikksystemet hvis trucken er lastet.
Loss alltid av gaflene før arbeid på trucken.

Rengjøring og vask

Rengjøring og vask av trucken er av største betydning for truckens pålitelighet.

- Smør alltid trucken etter vasking, i henhold til smøringsskissen og tabellen.

Smøringsskisse

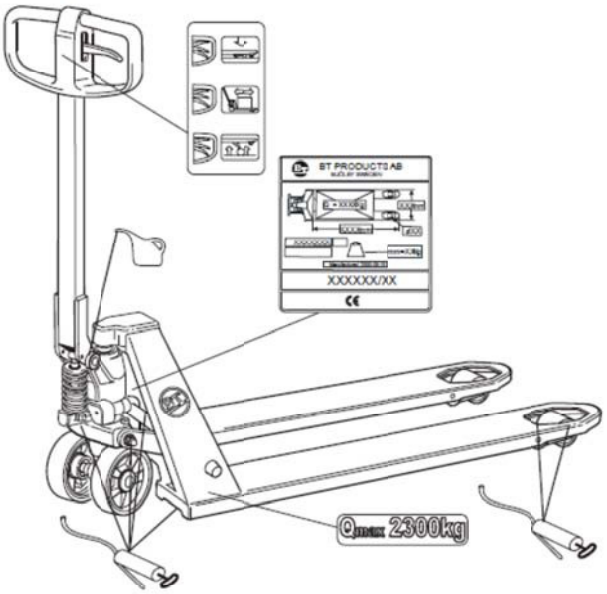

Olje og fett spesifikasjon			
Smørjtyp	**Spesifikasjon**	**Produktnamn**	**Artikelnummer**
Fett		OKQ8 Rubens WB	213366
Hydraulikkolje >-15° C	ISO-VG32 Kvalitetsnivå: ISO 6743-4 kategori HM DIN 51524 del 2 kategori HLP	BT Hydraulic oil 32	1 liter: 233328-001 5 liter: 233328-002
Hydraulikkolje <-15° C	ISO-VG15 Kvalitetsnivå: ISO 11158 kategori HV DIN 51524 del 3 kategori HVLP	Q8 Hindemith 15	1 liter: 7517357-001 5 liter: 7517357-002

Informasjonsskilt

Vekten på lasten må være innenfor truckens tillatte løftekapasitet. Se merkeplaten.

OBS!

Hvis skiltet er uleselig, bestill et nytt skilt.

Tekniske data

Denne tabellen gir informasjon om noen tekniske spesifikasjoner for standardversjonen av trucken. Vennligst legg merke til at avvik fra denne informasjonen er mulig.

Modellbetegnelse	LHM230/ O/C/X/WS/ SI/G	LHM230U	LHM230WI	LHM230P	LHM075UL/ LHM100UL
Nominell løftekapasitet, kg [1]	2300	2300	2300	2300	750/1000
Løftehøyde, mm	200	190	200	200	135/138
Høyde med hevet drastang, mm	1220	1220	1220	1220	1220
Total lengde, mm	1500	1500	1500	1575	1520
Vekt, kg [1]	63	63	65	75	80/77
Svingradius, mm	1370	1370	1370	1370	1320
Dekktrykk	Ta kontakt med din lokale BT-representant for gjeldende informasjon				

[1] Korrekt verdi er angitt på truckens typeskilt.

Løfting av truck

ADVARSEL!

Skjærerisiko.
Skjærerisiko ved gafler og endestykke når trucken løftes for hånd.
Ved løft for hånd skal det brukes arbeidshansker.

ADVARSEL!

Klemfare.
Klemfare i stammen ved hydraulikken når løftevognen løftes for hånd.
Ved løft for hånd skal det brukes arbeidshansker.

Monteringsanvisning

OBSERVER!
Bruk alltid VERNEBRILLER når trucken monteres.

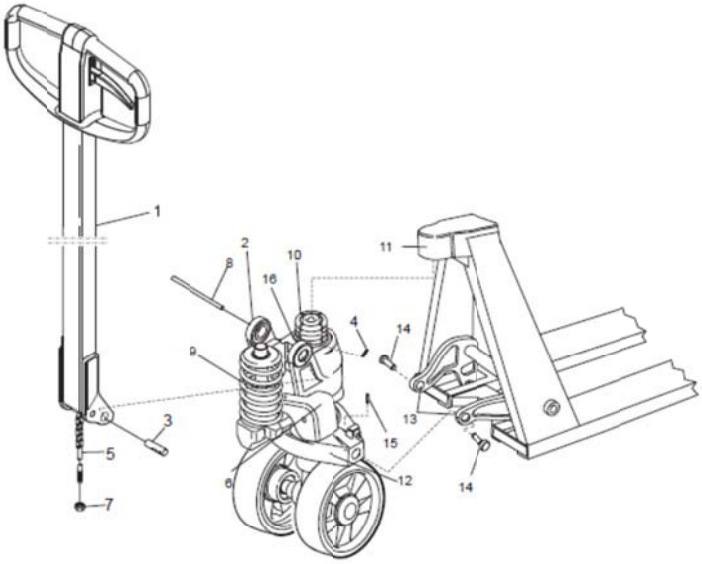

1. **Montere drastangen:**
   Fest drastangen (1) i drastangsfestet (2) monter aksel (3) i festet (2) lås aksel. Pass på at det **koniske** hullet i akselen (3) vender **nedover**. Lås akselen (3) ved hjelp av låsepinnen (4). La ventilstangen (5) gli gjennom hullet inn i skaftet (3). Kople ventilstangen (5) inn i fugen på senkepedalen (6). Still inn løfte- og senkefunksjon, samt nøytralstilling med mutteren (7). Skyv drastangen ned og fjern transportpinnen (8) som er satt inn før levering.

ADVARSEL!
Utløsende energi.
Fjæren (9) kan løsne og forårsake skader hvis transportpinnen (8) fjernes før monteringen av drastangen (1).
Monter alltid drastangen (1) før du fjerner transportpinnen (8).

2. **Montere hydraulikkenheten i rammen:**
   Plasser øvre del av hydraulikkenheten (10) i dekseltoppen (11). Sett inn hydraulikkenhetens trykkplate (12) mellom vrirørsarmer (13). Monter armboltene (14) og lås dem med låsepinnene (15). Smør armboltene (14). Sett låseringen (16) inn i fugen på dekseltoppen (11).

ADVARSEL!
Utløsende energi.
Ved montering av låseringen (16), kan det være en fare for at låseringen kan gli av låseringstangen og forårsake skade.
Vær forsiktig når du monterer låseringen.

ADVARSEL!

Utløsende energi.
Ved montering av låsepinnene (4, 15) med hammer, kan den sprette tilbake og forårsake skade.
Vær forsiktig når du monterer låsepinnene.

Brukerinstrukser for LHM230

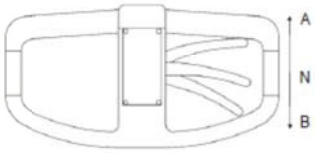

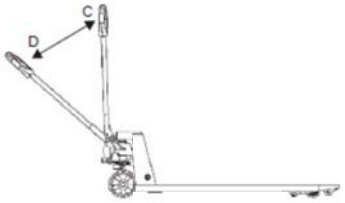

- For å heve gaflene, flytt kontrollen til posisjon B samtidig som du pumper med vippearmen fra posisjon C til D inntil ønsket løftehøyde er oppnådd.

For å hindre at gaflene hever seg, flytt kontrollen til nøytralstilling N.

- For å senke gaflene, flytt kontrollene til posisjon A.

Kontrollen returnerer automatisk til nøytralposisjon N når gaffelsenking ikke aktiveres.

- For å flytte trucken, bevег kontrollen til posisjon N.

Brukerinstrukser for LHM230X

I tillegg til resten av informasjonen i denne håndboken, gjelder instruksene nedenfor spesielt for denne trucken.

- Før du bruker trucken, kontroller at bremsewiren (A) er helt uten skade.
- Kontroller at bremsen virker som den skal, og juster spenningen på vaieren om nødvendig behov.
- Dra bremsesspaken opp for å aktivere håndbremsen.
- Håndbremsen er også utstyrt med en parkeringsbremsefunksjon. Hvis du vil låse bremsen, trykker du inn låsesperren mot låsehælen når vognen er i bremseposisjon.

ADVARSEL!

Gå aldri fra vognen med hevet last i bremseposisjon.

- Hvis du vil deaktivere parkeringsbremsen, trekker du bremsespaken oppover og fører låsesperren utover.

FORSIKTIG!
Klemfare. Putt aldri fingeren din under låseholderen.

FORSIKTIG!
Farten skal tilpasses hellingen og underlaget.
Maks. helling er 5% for bruk av trucker utstyrt med håndbrems.

ADVARSEL!
Veltefare.
En truck med last kan velte ved svinging i skråninger.
Sving aldri en truck med last når du kjører i en skråning.

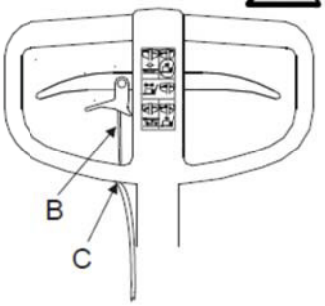

Brukerinstrukser for LHM230P

I tillegg til resten av informasjonen i denne håndboken, gjelder instruksene nedenfor spesielt for denne trucken.

Ikke bruk LHM230P i våte omgivelser eller på steder med ekstreme temperatursvingninger.

- Før du bruker trucken, kontroller at starthjelpswiren (B) er helt uten skade.
- Ved behov, inspiser starthjelpswirens tilstand og juster wirespenningen (C).

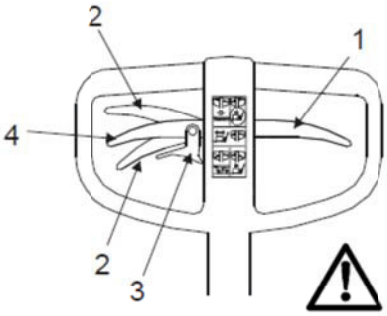

- Før du bruker starthjelpfunksjonen, må du stille det hydrauliske senkehåndtaket (1) i nøytral stilling.
- Beveg starthjelpspaken opp eller ned (2), avhengig av kjøreretningen. Når du beveger spaken ned, må du passe på å frigjøre sperren (3) først.
- Still starthjelpspaken i nøytral stilling (4) når du ikke bruker funksjonen.

ADVARSEL!
Energiutløsing i drastangen.
Feilaktig bruk kan resultere i personskader og skade på trucken.
Bruk aldri funksjonen starthjelp til å bremse trucken. Still aldri starthjelpspaken i motsatt retning av kjøreretningen mens trucken beveger seg.

FORSIKTIG!
Klemfare. Putt aldri fingeren din under låseholderen.
Hold heller aldri hendene rundt starthjelpens koplingsarm.

- Rengjør og smør starthjelpsmontasjen innvendig i tilfelle av feilfunksjon (blokkering/kiling av hjul og/eller håndtak).

Brukerinstrukser for LHM230WI

I tillegg til resten av informasjonen i denne håndboken, gjelder instruksene nedenfor spesielt for denne trucken.

Introduksjon

Vektindikatoren brukes for å anslå vekten av lasten som er plassert på truckens gafler. Den angir vekten opp til 2.300 kg i trinn på 5 kg. Nøyaktigheten er 0-200 kg ±10 kg, 201-1000 kg ±20 kg, >1000 kg ±50 kg.. Fordi indikatoren inneholder elektronikk, bør den ikke utsettes for mye fuktighet eller store temperatursvingninger.

For best veieresultat, plasser lasten jevnt på gaflene.

	Knappefunksjon	Forklaring
	Nullstill	Bekrefter valg eller beveger markøren mot venstre under kalibrering.
	Kalibrering ned	Velger en lavere verdi
	Kalibrering opp	Velg høyere verdi
	På/Av	Korreksjon

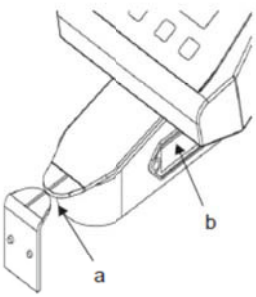

Betjening

Nullstilling

Før hver enkelt veiing, kontroller at trucken er blitt nullstilt.

1. Trykk på den grønne knappen for å slå på indikatoren.
2. Hev gaflene uten last til lesenivået. Indikatortuppene (a) må være rettet inn i forhold til hverandre.
3. Trykk på Nullstill-knappen.

Veiing

På samme måte som ved nullstilling, ved avlesing av vekten bør gaflene være i hevet stilling med indikatortuppene rettet inn i forhold til hverandre.

- Gjelder ved all veiing; ikke berør indikatoren når du avleser displayet.
- Vekten på displayet må avleses innen 10 sekunder etter at lasten er hevet for å garantere at vekten som vises er nøyaktig.

- Hvis du har hevet gaflene over referansehøyden for null innstilling eller veiing, må du senke gaflene under dette punktet og heve dem igjen for å nå det riktige nivået. Ellers vil en unøyaktig vekt vises på displayet.
- For intensive eller for langsomme pumpeslag kan ha negativ innvirkning på veienøyaktigheten.
- Bruk så lange og jevne slag som mulig.

Bytte av batteri

Indikatoren drives med 4 AA batterier (hvert på 1,5).

- Bytt batterier når "LO-BA" vises.

Indikatoren slukker når batteriene er helt uttømt.

- For å fjerne batteriholderen, trykk begge sidene av batteriholderen (b) innover.

Display-melding

Følgende meldinger kan vises på displayet:

Feilmeldinger	Årsak	Tiltak
HELP 1	Systemoverbelastning	Fjern lasten
HELP 2	Nullstill negativ last	Trykk på Nullstill-knappen, tøm systemet og bekreft nullstillingsprosedyren
HELP 3	Negativt signal fra sensoren	Ta kontakt med en servicetekniker.
HELP 7	Sensorens signalnivå er for høyt	Ta kontakt med en servicetekniker.
LO-BA	Batteri er lavt	Bytt batteriene

Brukerinstrukser for LHM075UL/LHM100UL

I tillegg til resten av informasjonen i denne håndboken, gjelder instruksene nedenfor spesielt for denne trucken.

Bruk av trucken

Trucken er konstruert og produsert for å være ditt arbeidsredskap når du transporterer, laster og losser gods.

Det er ikke tillatt å bruke trucken til andre oppgaver enn det den er konstruert og produsert for. F.eks. i følgende sammenhenger:

- Laste og losse lastebiler ombord.

Arbeidsområdet

Trucken må kun brukes på et hardt og jevnt underlag, f.eks. betong eller asfalt.

Det er forbudt å bruke trucken på ujevne gulv eller trekke den over hindringer. Under slike omstendigheter er det fare for at deler på trucken kan bli skadet, og at truckens funksjoner ikke lenger vil fungere.

Håndtering av last

Håndter kun last som ligger innenfor truckens tillatte løftekapasitet.

- Flytt alltid trucken med lasten plassert bak. Må ikke brukes med lasten snudd i andre kjøreretninger.
- Reduser lastehøyden under transport. Last bør alltid være plassert så nær bakken som mulig.

Ekstrautstyr

Brukerinstrukser for trucker utstyrt med valgfri fotbrems og lastestøtte.

Fotbrems

Når du bruker en truck utstyrt med fotbrems, vær oppmerksom på følgende:

- Kontroller at parkeringsforholdene er optimert ved å kontrollere at rattet er skikkelig låst. Juster ved å dreie fotbremsskruen medurs med en sekskantnøkkel.

ADVARSEL!
Fare for å klemme foten ved bruk av truck med fotbrems på smale steder.
For å forhindre klemming, vær oppmerksom på utstikkende deler når du bruker trucken.

ADVARSEL!
Fare for å klemme fingrene under den daglige inspeksjon.
Plasser aldri fingrene under fotpedalen under inspeksjonen.

FORSIKTIG!
Fare for å snuble.
Fare for å snuble i utstikkende deler på fotbremsenheten.
Vær forsiktig og vær opppmerksom på utstikkende deler på fotbremsen når du parkerer og betjener trucken.

Forhøyningsramme

Trucken kan være utstyrt med en forhøyningsramme montert på gaflene.

Når du bruker en truck utstyrt med forhøyningsramme, vær oppmerksom på følgende:

ADVARSEL!
Klemfare.
Ved senking av forhøyningsrammen kan det oppstå fare for klemming av fot eller annen kroppsdel.
Pass derfor på at nedsenkingen skjer på forsiktig som mulig.

OBSERVER! Trucker utstyrt med forhøyningsramme kan bare håndtere paller uten sentrumsblokk.

Lastestøtte

Lastestøtten støtter høye laster og beskytter føreren mot fallende laster.

Tow-Train, Slepetog

Toget må ikke kjøres raskere enn 6 km/t og må ikke bestå av mer enn fem vogner. Total vekt, eksklusive løftevognen, må ikke overskride maksimalt trekkevne på løftevognen og aldri mer enn 4.000 kg.

Truckdirektivets regler eller gjeldende nasjonale forskrifter for bremsekapasitet må overholdes.

ADVARSEL!
Klemfare.
Det er fare for å klemme foten mellom slepetoget eller lasten og karosseriet. Utvis stor forsiktighet ved manuell håndtering.

ADVARSEL!
Tippfare.
Det er fare for å tippe ved håndtering av høye og ustabile laster.
Kjøre ikke fortere enn 6 km/t.

- Kjør bare løftevognen og slepetoget på anvist område.

ADVARSEL!
Fare for utkopling.
Utilsiktet utkopling kan inntreffe ved kjøring på hellende og ujevne gulv.
Derfor må du kun bruke slepestangen på rette og jevne gulv.

FORSIKTIG!
Snublefare.
Det er fare for snuble over utstikkende deler.
Utvis forsiktighet når du betjener og parkerer løftevognen når den koplet til et slepetog.

FORSIKTIG!
Klemfare.
Det er klemfare når du kopler vogner på og av.
Utvis forsiktighet når du gjør dette, for å unngå å klemme hender og føtter.

Operatøren bør ha grundig kjennskap til slepetogets svingradius og dets feieområde.

Personer i nærheten av slepetoget bør være oppmerksomme på togets bevegelsesområde.

ADVARSEL!
Kollisjonsfare.
Ved kjøring med slepetog, er det fare for å kollidere innenfor dets feieområde.
Derfor må du alltid sørge for å ha klar oversikt over slepetogets bevegelse.

- Følg anbefalingene når det gjelder truckgang i tabellen nedenfor, og bruk følgende beregningsmetode:

Svingradius + feieområde + 700 mm sikkerhetsklaring.

Svingradius, mm	Antall vogner	Feieområde, mm
1500	1	220
1500	2	420
1500	3	580
1500	4	700

I tillegg til daglig ettersyn/sikkerhetskontroller , må du også kontrollere følgende:

1. Korrekt sammenkopling av vogner
2. Slepestang
3. Leddarm
4. At slepestangens posisjon (når slepestangen er frakoplet), er i rett vinkel (90°) mot gulvet

- Rapporter omgående eventuell skade til arbeidslederen.

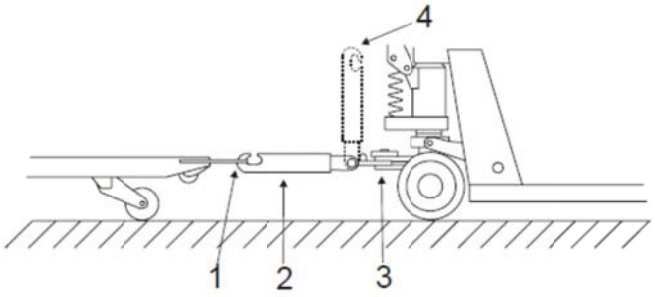

Transportør

Ved bruk av løftevognen med transporørsettet, må du være oppmerksom på følgende:

ADVARSEL!

Klemfare.
Det er klemfare i de bevegelige delene i transportøren.
Bruk alltid håndtakene på transportørsettet når du frigjør styrepinnen manuelt.

ADVARSEL!

Det er klemfare ved arbeid utenfor transportørbanen.
Vær oppmerksom på transportørsettets utstikkende deler.
Styrepinnen skal alltid være i øverste stilling ved arbeid utenfor transportørbanen.

FORSIKTIG!

Snublefare.
Utvis forsiktighet når du bruker løftevognen utstyrt med transportørsett.

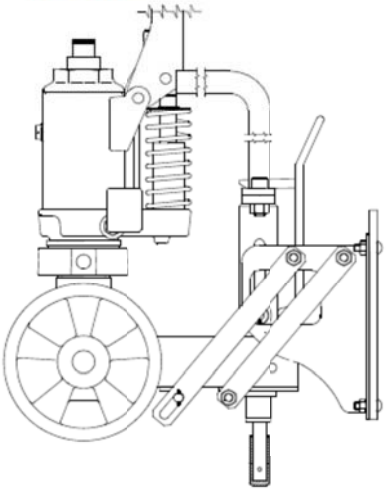

Feilsøking

LHM230 Feil	Årsak	Tiltak
Pumpen tar ikke fulle pumpeslag	Luft i hydraulikksystemet. Hydraulikken inneholder for lite olje.	Pump 5 pumpeslag med åpen senkeventil. Ta kontakt med en servicetekniker.
Løftestilling, nøytralstilling, samt senkestilling fungerer ikke korrekt	Senkeventilen er feil innstilt	Juster ventilkjedens strekking med justermutter
Gaflene synker etter hvert pumpeslag	Lekkasje ved ventilkjegle	Bytt ventilkjegle og brikke
LHM230Q Feil	**Årsak**	**Tiltak**
Hurtigløft fungerer ikke	Kuleventil-lekkasje	Bytt hurtigstangen
LHM230P Feil	**Årsak**	**Tiltak**
Løfting eller starthjelpsfunksjonen fungerer ikke tilfredsstillende	Både løfting og starthjelp er valg:	Nullstill den funksjonen som ikke trengs til nøytral stilling
Starthjelpen koples ikke inn når den trengs	Wiren er for spent	Juster spenningen på wiren med justeringsskruen
Wiren til starthjelpen er ødelagt	Overbelastning	Returner klemløkken (1) til nøytral stilling for nødkjøring og bytt wiren

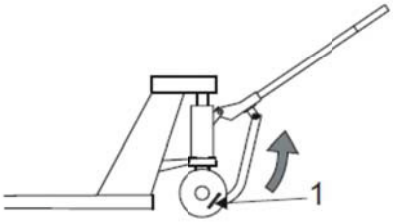

AVHENDING

Skroting av batteri

Pb, Hg, Cd

Utbrukte batterier skal returneres/sendes til batteriprodusenten eller hans representanter (se merket på batteriet) for vraking/ resirkulering. Hvis du trenger hjelp med retur av batteriet til batteriets produsent, kontakt den lokale truck produsenten.

Symbolet med en overkrysset søppeldunk betyr at batteriet ikke må kastes sammen med husholdningsavfallet. Merket med kjemisk betegnelse angir hvilke tunge metaller som finnes i batteriet.

Stoffene som visse batterier er laget av, og som er mest skadelig for miljøet (inkludert dyr og natur) og menneskers helse, er de tunge metallene kvikksølv (Hg), kadmium (Cd) og bly (Pb).

Gaffelstamme:	stål
Hjuloppheng:	stål og støpejern
Foring:	messing
Smørenipler:	stål
Hjul:	nylon, polyuretan och stål
Lakkering:	epoksypolyester
Lyddempende matter:	bitumenimpregnert papp
Vibrasjonsdempere:	gummi og stål

Hydraulikkstamme:	støpejern
Trykkplate:	støpejern
Drastang:	stål och nylon
Hjul:	nylon, polyuretan, stål og gummi
Lakkering:	epoksypolyester
Foringer:	messing
Hydraulikkolje:	destruksjon iflg. lokale bestemmelser
Monteringsdetaljer:	stål, messing og nylon

Vektsystem:	
Displaykabinett:	plast
Kabler:	PVC-belagt kopper
Elektronisk kretskort:	Glassfiberarmert kretskortslamina

EU-erklæring om samsvar

Undertegnede

Erklærer att maskinen

Fabrikat:

Type:

Maskinnummer:

Som er beskrevet i vedlagte dokumentasjon er i samsvar med:

- maskindirektivet 98/37/EC (til og med 2009-12-28), 2006/42/EC (fra og med 2009-12-29) ved å overholde følgende standarder: EN 1757-2

Annen informasjon

For leveranser til land utenfor den Europeiske Unionen, kan det forekomme avvik med hensyn til krav om dokumentasjon på det lokale språket.

Endring nummer _____

_____

Utstedet, dato og sted Signatur

_____

Firma Signatur (trykte bokstaver)

Denne EU-erklæring om samsvar er en oversettelse fra den engelske originalversjonen.

10.

Niederlande

(NL)

BT-HANDPALLETTRUCKS

Handleiding bestuurder/Service nl

Vertaling van de originele instructie

WAARSCHUWING!
Voordat u de truck gaat gebruiken eerst de HANDLEIDING VOOR DE BESTUURDER doorlezen.

OPGELET!
Bewaar deze handleiding als naslagwerk.

UL = Vorkhoogte 35/38 mm
L = Vorkhoogte 55 mm
Z = Vorkhoogte 65 mm
U = vorkhoogte 75 mm
O = Overload
Q = Quick Lifter
X = Handrem
P = Starthulp
SI = Silent
WI = Weegindicator
G = Gegalvaniseerd
WS = WET SPEC
EW = Extra breed
BR = Ronde goederen
H = Halve pallets
Accessoires: Remmen met het voetpedaal
Verlengd vorkenbord
Lastrek
Conveyor
Tow-Train

Afwijkingen in de produktserie voorbehouden.

GEVAAR!	**GEVAAR!** Een waarschuwing dat niet opvolgen van de instructies een ongeluk tot gevolg **zal** hebben. De gevolgen: ernstig lichamelijk letsel of mogelijk dood en/of uitermate zware materiële schade.
WAARSCHUWING!	**WAARSCHUWING!** Een waarschuwing dat niet opvolgen van de instructies een ongeluk tot gevolg **kan** hebben. De gevolgen: ernstig lichamelijk letsel of mogelijk dood en/of zware materiële-schade.
VOORZICHTIG!	**VOORZICHTIG!** Een waarschuwing dat niet opvolgen van de instructies een ongeluk tot gevolg **kan** hebben. De gevolgen: lichamelijk letsel en/of materiële schade.
LET OP!	**LET OP!** Geeft aan dat niet opvolgen van de instructies kan leiden tot een storing of stilstand.

Het is de verantwoordelijkheid van de werkgever om ervoor te zorgen dat alle gebruikers van de truck voldoende kennis hebben om veilig met deze truck te kunnen omgaan.

Veiligheidsvoorschriften

VEILIGHEIDSSCHOENEN

Draag altijd veiligheidsschoenen als u met de pallettruck werk.

VEILIGHEIDSBRIL

Draag tijdens het monteren of demonteren van de truck altijd een veiligheidsbril om lichamelijk letsel te voorkomen.

Bediening

De truck mag niet worden gebruikt als hij beschadigd is of als er mankementen aan zijn die van invloed zijn op de veiligheid of op het veilig gebruik ervan. De truck mag na reparatie of aanpassingen pas worden gebruikt als hij is gecontroleerd en goedgekeurd door een bevoegd onderhoudstechnicus.

Bediening van de truck

Rijd met de truck alleen op een harde en vlakke ondergrond, bijv. beton of asfalt.

Het is niet toegestaan om de palletwagen te gebruiken:

- Op plekken waar gas in de lucht zit, dat brand of explosies kan veroorzaken. In een dergelijke omgeving moet een speciale explosieveilige truck worden gebruikt.
- Om passagiers te vervoeren/heffen.
- In koelhuizen of zoute of andere corrosieveroorzakende omgevingen. Gebruik een **roestvrij stalen** truck in een dergelijke omgeving.

De verantwoordelijkheid van de bestuurder

- Rijd voorzichtig, verstandig en verantwoordelijk met de truck.
- De truck niet met vettige handen of vette schoenen bedienen, vanwege het risico van uitglijden.
- Nooit losse dingen of sieraden dragen als u aan de truck werkt.

Werkplek

- Controleer of de vloer waarop de truck wordt gebruikt genoeg draagvermogen heeft om het totale gewicht van de truck inclusief de maximale last te dragen.
- Let vooral goed op eventuele uitstekende delen van rekken, schappen of wanden die letsel kunnen veroorzaken of de truck kunnen beschadigen.
- Het is andere personen **verboden** zich in de buurt van de truck te bevinden als er gevaar is voor persoonlijk letsel. Bijv. daar waar het gevaar bestaat dat men wordt geraakt door een vallende last of het daal- of hefmechanisme, of binnen het rijbereik van de truck.

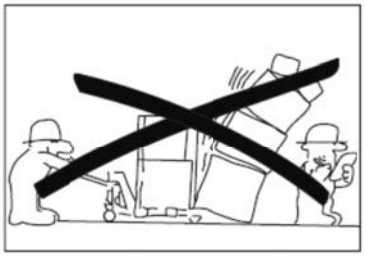

Rijden en rijgedrag

- Neem bochten niet met hoge snelheid.
- Om schade en ongelukken te voorkomen moet de bestuurder extra gespitst zijn op ander personeel en vaste en bewegende objecten op de werkplek.
- Trek de truck altijd voort als de last het zicht belemmert.

OPGELET!

Rij op hellingen de truck met de last in neerwaartse richting, in de richting van het hellende vlak. Rijd zeer voorzichtig. Gebruik trucks met een handrem.

WAARSCHUWING!

Rem rustig en voorzichtig om te voorkomen dat de last van de lastdragers afglijdt en er schade wordt veroorzaakt.

VOORZICHTIG!

Pas de snelheid aan de helling en het rijoppervlak aan.

- Bewaar altijd een veilige afstand tot kaderanden van laadkades en laadverhogingen. Kijk uit op plaatsen die als "gevaarlijk" zijn aangegeven.

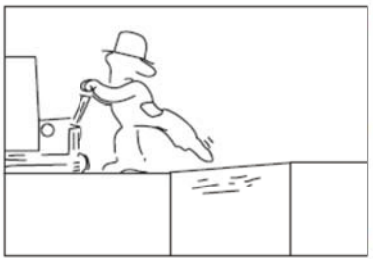

- Voordat met de truck over een laadverhoging wordt gereden, dient de bestuurder eerst te controleren of de verhoging goed vastzit en of hij het noodzakelijke draagvermogen heeft. Rijd langzaam en voorzichtig over de verhoging.
- Wanneer u met het voertuig op een ander voertuig rijdt, zorg er dan voor dat dit voertuig stabiel is en dat het goed op de rem staat.
- Voordat de truck in een lift wordt gereden, dient de bestuurder te controleren dat de lift het totale gewicht van de truck, de last, de bestuurder en eventuele andere personen in de lift aankan. Ga de lift eerst met de last binnen en niet met bestuurder. Er mogen geen andere personen in de lift zijn, als de last of de truck de lift in- of uitrijdt.
- Alle ongelukken die lichamelijk letsel, of schade aan gebouwen of materieel hebben veroorzaakt moeten aan de chef worden gemeld. Ook bijna-ongelukken en storingen van de truck moeten worden gemeld.

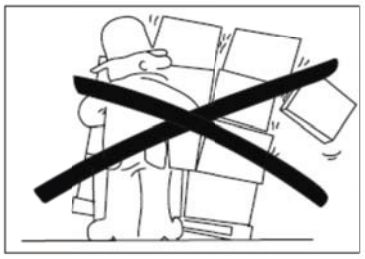

Lastenbehandeling

- Verwerk alleen lasten die binnen de toegestane hefcapaciteit van de truck vallen. De lengte en breedte van de vorken moeten worden aangepast aan de vorm en de afmetingen van de last.
- Behandel alleen stabiele, gelijkmatig over de vorken verdeelde en veilig bevestigde lasten.

WAARSCHUWING!

Risico van omslaan

Bochten nemen: de last kan van de truck vallen als de snelheid van de truck te hoog is en zo schade veroorzaken. Neem met een hoge last de bochten uiterst voorzichtig.

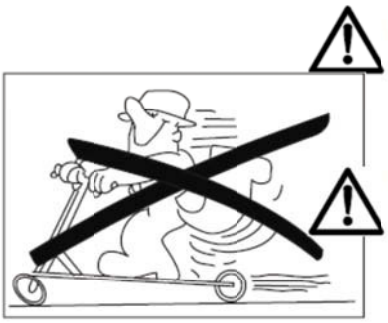

WAARSCHUWING!

De truck mag alleen worden gebruikt voor transport van goederen. Het is verboden de truck te gebruiken om personen te vervoeren en bijgevolg is het uit den boze de truck als "scooter" te gebruiken.

WAARSCHUWING!

Risico van verbrijzeling onder de vorken.
Bij het dalen bestaat het risico van verbrijzeling, net als bij een evt. defect in het hydraulisch systeem of als de truck per ongeluk daalt.
Zorg dat u zich bewust bent van het risico van verbrijzeling en zorg ervoor dat er verder niemand vlak in de buurt is.

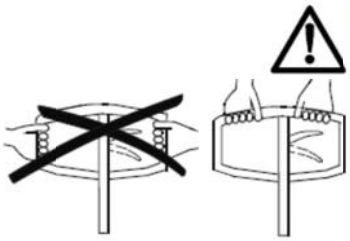

OPGELET!

Risico van verbrijzeling.
Wanneer de handen aan de buitenkant van de handgreep worden geplaatst, kunnen de handen in smalle ruimten bekneld raken. Ook kunnen de handen bekneld raken tussen de disselboom en de disselboomsteun en tussen de bovenste kap en de hydraulische eenheid.
Houd daarom altijd de handen aan de bovenkant van de handgreep wanneer u de pallettruck gebruikt.

De truck parkeren

Als de truck wordt geparkeerd, moeten de vorken in de laagste stand staan.

- De truck **nooit** op een helling parkeren.
- De truck mag **nooit** zo worden geparkeerd, dat hij het overige verkeer of werk belemmert.

Onderhoud en reparatie

- Om defecten en ongelukken te voorkomen, moet de truck regelmatig worden onderhouden volgens het *Smeerschema*. Onderhoud, afstelling en reparatie van de truck is voorbehouden aan bevoegd en daartoe opgeleid personeel..
- Alleen het gebruik van BT reserveronderdelen voor service en reparaties wordt aanbevolen.Zie de BT catalogus met reserveonderdelen.

Aanpassingen en veranderingen aan de truck die van invloed zijn op de veiligheid en de functie van de truck, zijn niet toegestaan.

Het wordt aanbevolen een service- en onderhoudscontract af te sluiten met uw dichtstbijzijnde vertegenwoordiger om ervan verzekerd te zijn dat de truck lang meegaat en veilig werkt.

Garantie

Bij elke affabriek geleverde truck is een productgarantie bijgesloten volgens een separate specificatie. De truckgarantie geldt alleen als de service en het onderhoud gebeurt overeenkomstig de aanbevelingen van BT, en wordt uitgevoerd door personeel dat door BT is erkend met door BT aanbevolen reserveonderdelen.

Dagelijks onderhoud/veiligheidscontroles

Controlepunten	Wat te doen
Sturen	Functie
Hydraulisch systeem	Oliepeil/olielekkage
Wielen	Beschadigingen, verwijder olie, metaalschilfers, e.d.
Chassis	Beschadigingen, verwijder vuil, etc.
Heffen/dalen	Functie hef- en daalstand en vrije stand
Plaatjes	Leesbaarheid
Geluidsabsorberend materiaal (LHM230SI)	Beschadiging, bevestiging
Trillingsdempers aan de uiteinden van de zuigerstang (LHM230SI)	Beschadiging, bevestiging en contactoppervlakken

OPGELET!

Laat dagelijkse inspecties en veiligheidscontroles nooit achterwege.
Dat kan tot ernstig letsel leiden.
Geef eventuele storingen of schade onmiddellijk door aan de chef. Gebruik nooit een defecte truck.

Veiligheidsvoorschriften bij onderhoudswerkzaamheden

- Houd de plek waar u service pleegt aan de truck schoon. Door olie en water wordt de vloer glad.

LET OP!

Zorg er te allen tijde voor dat u in uiterst schone omstandigheden aan de hydrauliek werkt. Losgehaalde onderdelen moeten schoon zijn en nauwkeurig worden nagekeken. Pakkingen na demontage altijd vervangen.

- Afgetapte olie moet worden opgeslagen en op de wettelijk toegestane manier worden afgevoerd.
- Oplosmiddelen e.d. die worden gebruikt voor reiniging/wassen, mogen niet afgevoerd worden in afvoersystemen die niet daarvoor zijn bedoeld. Volg de wettelijke voorschriften op met betrekking tot de afvoer.
- Wanneer u geverfde oppervlakken last of schuurt, moet minstens 10 cm verf rond het las- of schuurvlak worden verwijderd middels zandstralen.

WAARSCHUWING!

Schadelijke gassen
Als verf wordt verhit, komen schadelijke gassen vrij.
Verwijder 10 cm verf rond de werkplek.

WAARSCHUWING!

Risico van verbrijzeling.
Een slecht ondersteunde truck kan omvallen.
Zorg ervoor dat de truck goed is vastgezet om te voorkomen dat hij omslaat.

WAARSCHUWING!

Risico van verbrijzeling.
Wanneer wordt gewerkt aan het hydraulisch systeem van een geladen truck, bestaat het risico van verbrijzeling.
Verwijder de last van de vorken alvorens aan de truck te werken.

Reinigen en wassen

Reiniging van de truck is belangrijk om ervoor te zorgen dat de truck betrouwbaar blijft.

- Na het wassen moet u de truck smeren volgens het smeerschema en de tabel.

Smeerschema

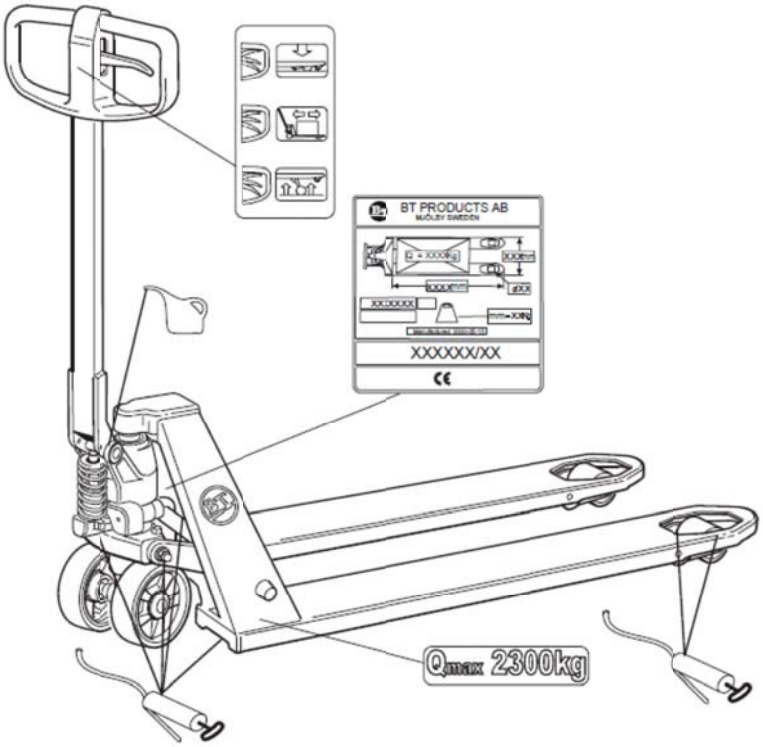

Specificaties olie en vet			
Smeermiddel	**Specificatie**	**Product naam**	**Bestelnummer**
Vet		OKQ8 Rubens WB	213366
Hydraulische olie >-15° C	ISO-VG32 Kwaliteitsniveau: ISO 6743-4 categorie HM DIN 51524 deel 2 categorie HLP	BT Hydraulic oil 32	1 liter: 233328-001 5 liter: 233328-002
Hydraulische olie <-15° C	ISO-VG15 Kwaliteitsniveau: ISO 11158 categorie HV DIN 51524 deel 3 categorie HVLP	Q8 Hincemith 15	1 liter: 7517357-001 5 liter: 7517357-002

Informatieplaatjes

Het gewicht van de lading mag de toegestane hefcapaciteit van de truck niet overschrijden. Zie het typeplaatje.

LET OP!

Bestel een nieuw plaatje als het onleesbaar is.

Technische gegevens

Deze tabel geeft een overzicht van enkele technische specificaties voor de standaard uitvoering van de truck. Afwijkingen van deze informatie zijn mogelijk.

Trucktype	LHM230/O/Q/X/WS/SI/G	LHM230U	LHM230WI	LHM230P	LHM075UL/LHM100UL
Nominale hefcapaciteit, kg [1]	2300	2300	2300	2300	750/1000
Hefhoogte, mm	200	190	200	200	135/138
Hoogte met geheven disselboom, mm	1220	1220	1220	1220	1220
Totale lengte, mm	1500	1500	1500	1575	1520
Gewicht, kg [1]	63	63	65	75	80/77
Draaicirkel, mm	1370	1370	1370	1370	1320
Wieldruk	Gelieve contact op te nemen met uw lokale BT-vertegenwoordiger voor bijgewerkte informatie				

[1] De juiste waarde is aangegeven op het typeplaatje van de truck.

De truck optillen

WAARSCHUWING!

Risico van snijwonden.
Er bestaat gevaar voor snijwonden wanneer de truck met de handen wordt opgetild en wordt vastgehouden bij de vorken of de eindplaat.
Draag steeds werkhandschoenen wanneer de truck met de handen wordt opgetild.

WAARSCHUWING!

Risico van verbrijzeling.
Er bestaat gevaar voor verbrijzeling wanneer de truck met de handen wordt opgetild en wordt vastgehouden bij de hydraulische eenheid.
Draag steeds werkhandschoenen wanneer de truck met de handen wordt opgetild.

Montage-instructies

OPGELET!

Wanneer u de truck in elkaar zet, dient u altijd een VEILIGHEIDSBRIL te dragen.

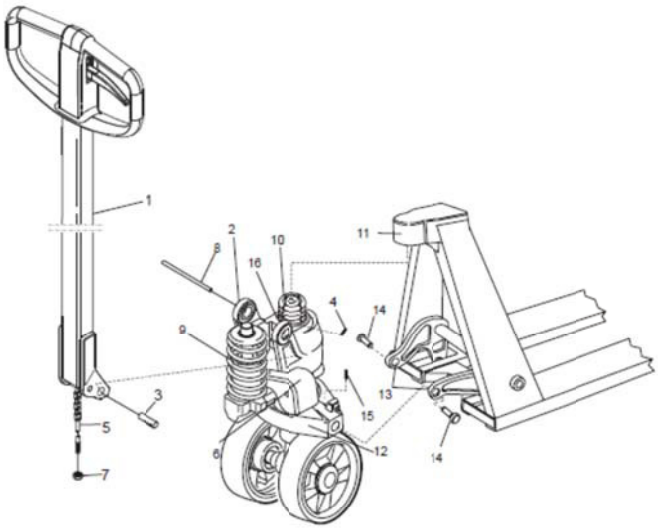

1. **De disselboom in elkaar zetten:**
   Zet de disselboom (1) vast in de disselboomsteun (2). Plaats de as (3) in de steun (2). Zorg ervoor dat het **tapse** gat van de as (3) **naar onderen** wijst. Vergrendel de as (3) met de borgpen (4). Schuif de ventielstang (5) door het gat op de as (3). Zet de ventielstang (5) in de groef van het daalpedaal (6). Stel de hef/daalfunctie en de vrije stand af met behulp van moer (7). Duw de disselboom omlaag en verwijder de transportpen (8) die voor de levering werd aangebracht.

WAARSCHUWING!

Vrijkomende energie.
De veer (9) kan losschieten en letsel veroorzaken als de transportpen (8) wordt verwijderd voordat de disselboom (1) wordt gemonteerd.
Monteer altijd eerst de disselboom (1) voordat u de transportpen (8) verwijdert.

2. **De hydraulische eenheid monteren in het frame**:
   Plaats het bovenste gedeelte van de hydraulische eenheid (10) in de bovenste kap (11). Steek de drukplaat van de hydraulische eenheid (12) tussen de draaibuisverbindingen (13). Breng de bouten van de arm (14) aan en zet ze vast met borgpennen (15). Smeren de bouten van de arm (14). Breng de borgveer (16) aan in de groef in de bovenste kap (11).

WAARSCHUWING!

Vrijkomende energie.
Wanneer u de borgveer (16) monteert, bestaat het risico dat de borgveer van de borgveerstang schuift en letsel veroorzaakt. Ga voorzichtig te werk wanneer u de borgveer monteert.

WAARSCHUWING!

Vrijkomende energie.
Wanneer u de borgpennen (4, 15) met behulp van een hamer aanbrengt, kan hij afspringen en letsel veroorzaken.
Ga voorzichtig te werk wanneer u de borgpennen aanbrengt.

Bedieningsinstructies voor de LHM230

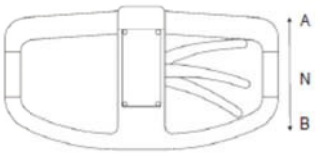

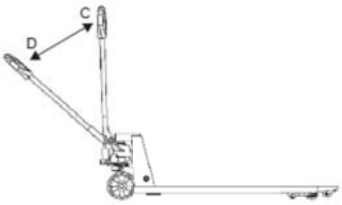

- Verplaats de bediening naar stand B om de vorken te heffen, terwijl tegelijkertijd de tilarm van stand C naar D wordt gepompt totdat de gewenste hefhoogte is bereikt.

Zet de bediening in neutraal, stand N om te voorkomen dat de vork gaat heffen.

- Zet de bediening in neutraal, stand N om te voorkomen dat de vork gaat heffen.

Wanneer het dalen van de vork niet is geactiveerd keert de bediening automtisch terug naar neutraal, positie N.

- Zet de besturing in positie N om de truck te verplaatsen.

Bedieningsinstructies voor de LHM230X

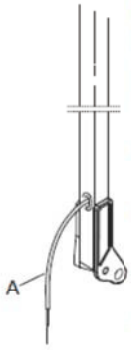

Als aanvulling op de andere informatie in deze handleiding; onderstaande instructies zijn specifiek van toepassing op deze truck.

- Controleer voor gebruik van de truck of de remkabel (A) onbeschadigd is.
- Controleer of de remmende werking voldoende is en stel de spanning van de kabel zonodig bij.
- Trek de remhandgreep omhoog om de handrem te activeren.
- De handrem is ook voorzien van een parkeerremfunctie. Druk de vergrendeling in tot het borgblok wanneer de wagen op de rem staat om de rem vast te zetten.

WAARSCHUWING!

Verlaat nooit een op de rem staande truck met een opgehesen last.

- Trek de remhandgreep omhoog en breng de vergrendeling naar buiten om de parkeerrem te lossen.

OPGELET!

Beknellingsgevaar. Houd nooit uw vingers onder de vergrendeling.

OPGELET!

Pas uw snelheid aan aan de helling en de ondergrond.
Max. helling is 5% bij gebruik van trucks met een handrem.

WAARSCHUWING!

Gevaar voor omkantelen.
Een beladen truck kan bij het keren op een helling omkantelen.
Keer een beladen truck nooit op een helling.

Bedieningsinstructies voor de LHM230P

Als aanvulling op de andere informatie in deze handleiding; onderstaande instructies zijn specifiek van toepassing op deze truck.

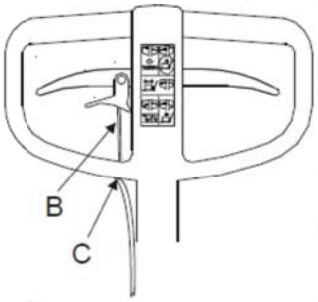

- Gebruik de LHM230P **niet** in een vochtig omgeving of op plaatsen waar de temperatuur sterk schommelt.
- Controleer voor gebruik van de truck of de starthulpkabel (B) onbeschadigd is.
- Controleer de toestand van de starthulpkabel en stel de spanning van de kabel (C) indien nodig bij.

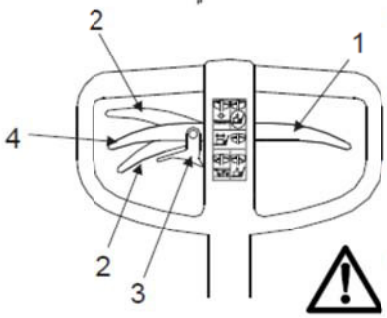

- Voordat u de starthulpfunctie gaat gebruiken, zet u de hydraulische daalhendel (1) in de vrije stand.
- Zet de starthulphendel omhoog of omlaag (2) afhankelijk van de rijrichting. Wanneer u de hendel omlaag zet, dient u eerst de vergrendeling (3) los te maken.
- Wanneer u deze functie niet gebruikt, zet u de starthulphendel in de vrije stand (4).

WAARSCHUWING!

Vrijkomende energie in de disselboom.
Onjuist gebruik kan letsels of beschadiging van de truck tot gevolg hebben.
Gebruik de starthulpfunctie nooit om de truck te doen stoppen.
Wanneer de truck in beweging is, mag u de starthulphendel nooit in de tegenovergestelde richting van de rijrichting zetten.

OPGELET!

Beknellingsgevaar. Houd nooit uw vingers onder de vergrendeling.
Houd de verbindingsarm van de starthulp nooit met uw handen vast.

- Reinig en smeer de starthulpeenheid in geval van een defect (blokkeren/vastlopen van wielen en/of hendel).

Bedieningsinstructies voor de LHM230WI

Als aanvulling op de andere informatie in deze handleiding; onderstaande instructies zijn specifiek van toepassing op deze truck.

Inleiding

Voor het schatten van het gewicht van de lading op de vorken van de truck wordt de weegindicator gebruikt.Deze geeft het gewicht tot 2300 kg in stappen van 5 kg aan. De nauwkeurigheid is 0-200 kg ±10 kg, 201-1000 kg ±20 kg, >1000 kg ±50 kg. Omdat de indicator elektronische onderdelen bevat, mag deze niet worden blootgesteld aan overmatig vocht of grote temperatuurverschillen.

Voor de best weegresultaten moet de lading gelijkmatig over de vorken worden verdeeld.

	Knopfunctie	Verklaring
	Reset	Bevestigt de selectie of verplaatst de cursor naar links tijdens kalibratie.
	Kalibratie omlaag	Selecteer een lagere waarde
	Kalibratie omhoog	Selecteer een hogere waarde
	Aan/Uit	Correctie

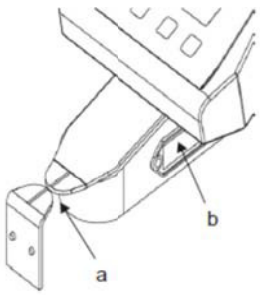

Bediening

Resetten

Zorg ervoor dat vóór ieder weegmoment de truck is gereset.

1. Druk op de groene knop om de indicator in te schakelen.
2. Hef de vorken zonder lading tot leesniveau. De uiteinden (a) van de indicator moeten op één lijn liggen.
3. Druk op de Resetknop.

Wegen

Hetzelfde als resetten. Bij het lezen van het gewicht moeten de vorken in de hefpositie staan met de uiteinden van de indicator op één lijn.

- Bij alle wegingen geldt dat de indicator niet mag worden aangeraakt tijdens het aflezen van het display.

- Het gewicht op het display moet binnen 10 seconden gelezen worden wanneer de last opgeheven is, om de nauwkeurigheid van het weergegeven gewicht te garanderen.
- Als u de vorken boven de referentiehoogte voor nulinstelling of weging heeft opgeheven , moet u de vorken tot onder dat punt laten zakken en de last opnieuw opheffen, om het juiste niveau te bereiken. Anders verschijnt er een onnauwkeurig gewicht op het display.
- Te intensieve of te langzame pompslagen kunnen de weegnauwkeurigheid negatief beïnvloeden.
- Gebruik zo lang en gelijkmatig mogelijke slagen.

De batterij vervangen

De indicator wordt gevoed door 4 stuks AA formaat batterijen (per stuk 1,5 volt).

- Vervang vervolgens de batterijen wanneer "LO-BA" wordt weergegeven.

De indicator gaat uit als de batterijen volledig leeg zijn.

- Druk, om de batterijhouder te verwijderen, beide zijden van de batterijhouder (b) naar binnen.

Displayberichten

De volgende berichten kunnen in de display verschijnen:

Foutbe-richt	Oorzaak	Wat te doen
HELP 1	Systeem overladen	Verwijder de lading
HELP 2	Reset negatieve lading	Druk op de Resetknop, ontlaad het systeem en bevestig de resetprocedure
HELP 3	Negatief signaal van sensor	Neem contact op met een onderhoudstechni-cus.
HELP 7	Niveau sensorsignaal te hoog	Neem contact op met een onderhoudstechni-cus.
LO-BA	Spanning batterij laag	Vervang de batterijen

Bedieningsinstructies voor de LHM075UL/LHM100UL

Als aanvulling op de andere informatie in deze handleiding; onderstaande instructies zijn specifiek van toepassing op deze truck.

Bediening van de truck

De truck is ontworpen en gemaakt om te dienen als uw gereedschap om lasten te verplaatsen, op te pakken en neer te zetten.

Het is niet toegestaan om de truck te gebruiken voor andere doeleinden dan waarvoor hij is ontworpen en geproduceerd; u mag hem dus o.a. niet gebruiken:

- Laden en lossen van on-board vrachtwagens.

Werkplek

Rijd met de truck alleen op een harde en vlakke ondergrond, bijv. beton of asfalt.

Het is verboden de truck op ongelijke vloeren te gebruiken en het over obstakels te trekken. Onder deze omstandigheden is er gevaar voor het beschadigen van truckonderdelen en zullen de truckfuncties stoppen met functioneren.

Lastenbehandeling

Verwerk alleen lasten die binnen het toegestane hefvermogen van de truck vallen.

- Vervoer de truck altijd met de lading aan de achterzijde. Niet bedienen met de lading in een andere rijrichting.
- Verlaag, tijdens transport, de hoogte van de lading. De lading moet altijd zo dicht mogelijk bij de grond zijn.

Opties

Bedieningshandleiding voor pallettrucks met parkeerrem, verlengd vorkenbord, lastrek, tow-train of conveyor.

Remmen met het voetpedaal

Als u een truck gebruikt die is uitgerust met een voetrem, dient u op het volgende te letten:

- Zorg ervoor dat de parkeeromstandigheden optimaal zijn door te controleren of het stuurwiel goed is vergrendeld. Bijstellen kan door de schroef op de voetrem rechtsom te draaien met een zeskantsleutel.

WAARSCHUWING!
Wanneer u een truck met voetrem bedient op plaatsen waar weinig ruimte is, bestaat het risico van verbrijzeling van uw voet.
Let bij het bedienen van de truck op uitstekende delen om verbrijzeling te voorkomen.

WAARSCHUWING!
Tijdens dagelijkse inspecties bestaat het risico dat uw vingers bekneld raken. Plaats uw vingers nooit onder het voetpedaal tijdens de inspectie.

OPGELET!
Risico van struikelen.
Het risico bestaat dat u over de uitstekende delen van de voetrem struikelt.
Wees voorzichtig en let op de uitstekende delen van de voetrem tijdens het parkeren en bedienen van de truck.

Verlengd vorkenbord

De truck is mogelijk uitgerust met een verlengd vorkenbord dat op de vorken is gemonteerd.

Als u een truck gebruikt die is uitgerust met een verlengd vorkenbord, dient u op het volgende te letten:

WAARSCHUWING!
Risico van verbrijzeling.
Bij het dalen van een verlengd vorkenbord kan een voet of ander lichaamsdeel worden verbrijzeld.
Ga daarom uiterst voorzichtig te werk bij het dalen.

OPGELET: Trucks die zijn uitgerust met een verlengd vorkenbord kunnen alleen pallets zonder middenblok behandelen.

Lastrek

Het laststeunrek ondersteunt hoge lasten en beschermt de gebruiker tegen vallende lasten.

Tow-Train

Met de tow-train mag niet sneller dan 6 km/u worden gereden en hij mag uit niet meer dan vijf trolleys bestaan. Het totale gewicht, de pallettruck niet inbegrepen, mag de maximale trekkracht van de pallettruck niet overschrijden en mag geenszins groter zijn dan 4000 kg.

De bepalingen in de truckrichtlijnen of de geldende nationale regelgeving met betrekking tot de remcapaciteit moeten nageleefd worden.

WAARSCHUWING!
Risico van verbrijzeling.
Er bestaat gevaar voor verbrijzeling van de voeten tussen de tow-train of de lading en het chassis. Wees uiterst voorzichtig tijdens het manueel behandelen van goederen.

WAARSCHUWING!
Risico van omkantelen.
Het gevaar bestaat dat de truck omkantelt tijdens het behandelen van hoge en onstabiele ladingen. Rijd niet sneller dan 6 km/u.

- Rijd enkel met de pallettruck en de tow-train in zones waar dit is toegestaan.

WAARSCHUWING!
Risico van loskoppeling.
Ongewilde loskoppeling kan zich voordoen tijdens het rijden op hellingen of oneffen vloeren.
Gebruik de trekstang daarom enkel op effen vloeren.

VOORZICHTIG!
Risico van struikelen.
Het gevaar bestaat dat iemand over de uitstekende delen struikelt.
Wees uiterst voorzichtig tijdens het bedienen en parkeren van een pallettruck met tow-train.

VOORZICHTIG!
Risico van verbrijzeling.
Er bestaat gevaar voor verbrijzeling tijdens het aan- en loskoppelen van trolleys.
Ga hierbij uiterst voorzichtig te werk om verbrijzeling van handen en voeten te voorkomen.

De operator moet voldoende kennis hebben van de draaicirkel en het zwenkbereik van de tow-train.

Personen die zich in de buurt van de tow-train bevinden moeten rekening houden met de actieradius van de tow-train.

WAARSCHUWING!
Risico van botsing.
Tijdens het gebruik van de tow-train bestaat het risico dat hij binnen zijn zwenkbereik ergens tegenaan botst.
Zorg er daarom voor dat u steeds een duidelijk zicht hebt op de beweging van de tow-train.

- Volg de aanbevelingen in de tabel hieronder met betrekking tot het gebruik van de truck in gangpaden. Pas hierbij de volgende berekeningsmethode toe:

Draaicirkel + zwenkbereik + 700 mm veiligheidsafstand.

Draaicirkel, mm	Aantal trolleys	Zwenkbereik, mm
1500	1	220
1500	2	420
1500	3	580
1500	4	700

Naast de dagelijkse onderhouds- en veiligheidscontroles dient u ook de volgende controles uit te voeren:

1. Juiste aankoppeling van de trolleys
2. Trekhaak
3. Koppelingsstang
4. De trekhaak moet zich (in losgekoppelde toestand) in een rechte hoek (90°) ten opzichte van de vloer bevinden.

- Meld eventuele beschadigingen onmiddellijk aan de opzichter.

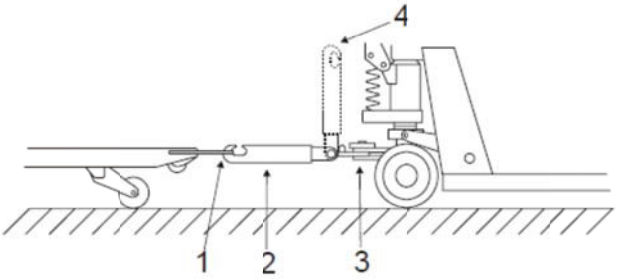

Conveyor

- Let op de volgende punten wanneer u de pallettruck optilt met de conveyor-kit:

WAARSCHUWING!

Risico van verbrijzeling.
Het gevaar bestaat dat lichaamsdelen verbrijzeld raken in de bewegende delen van de conveyor.
Gebruik voor het met de hand vrijzetten van de stuurboom altijd de handvatten op de conveyor-kit.

WAARSCHUWING!

Risico van verbrijzeling tijdens het gebruik van de truck buiten de conveyor-baan.
Pas op voor de uitstekende delen van de conveyor-kit.
De stuurboom moet altijd in de hoogste stand staan wanneer de truck buiten de conveyor-baan wordt gebruikt.

VOORZICHTIG!

Risico van struikelen.
Wees voorzichtig tijdens het passeren van een pallettruck die met een conveyor-kit is uitgerust.

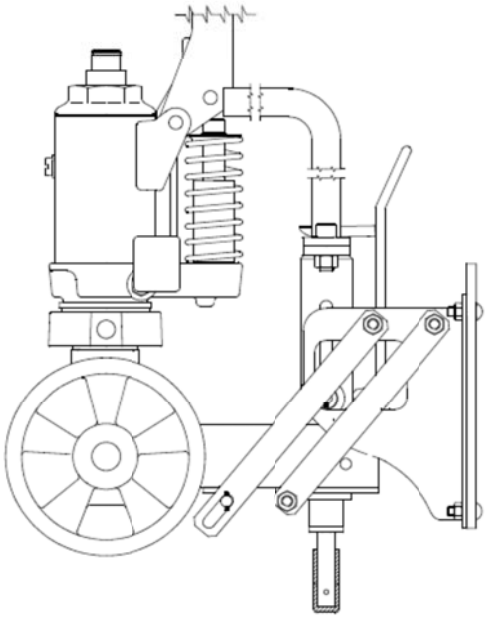

Foutopsporing

LHM230 Defect	Oorzaak	Wat te doen
De pomp maakt geen volledige slag	Lucht in het hydraulisch systeem. Onvoldoende hydraulische olie.	Pomp vijf slagen met geopend daalventiel. Neem contact op met een onderhoudstechnicus.
De hef- en daalstand en de vrije stand functioneren niet goed	Het daalventiel is verkeerd ingesteld	Regel de spanning van de ventielketting met stelmoer
De vorken dalen na iedere slag	Lekkage bij de ventielkegel	Vervang ventielkegel en ring
LHM230Q Defect	**Oorzaak**	**Wat te doen**
De snelheffing werkt niet	Lekkage van kogelventiel	Vervang de snelstang
LHM230P Defect	**Oorzaak**	**Wat te doen**
De heffunctie of de starthulpfunctie werkt niet naar behoren	De heffunctie en de starthulpfunctie zijn tegelijk gekozen	Zet de functie die niet nodig is opnieuw in de vrije stand
De starthulpfunctie wordt niet ingeschakeld wanneer vereist	De kabelspanning is te groot	Stel de kabelspanning bij met de afstelschroef
De starthulpkabel is gebroken	Overbelasting	Zet de klemlus (1) in de vrije stand voor rijden in geval van nood en vervang de kabel

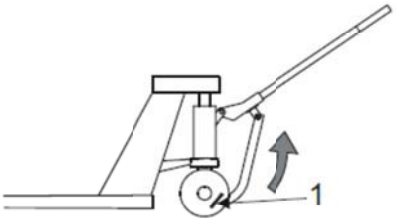

Hergebruik

De batterij afvoeren

Pb, Hg, Cd

Gebruikte batterijen dienen voor het verwijderen c.q. de afvalverwerking/ hergebruik aan de fabrikant of aan de vertegenwoordigers van de fabrikant (zie indicatie op de batterij) geretourneerd te worden. Als u hulp nodig heeft bij het retourneren van de batterij aan de fabrikant van de batterij, neem dan contact op met de plaatselijke fabrikant van de truck.

Het symbool met een kruis door de afvalbak betekent dat de batterij niet bij het huishoudelijke afval gegooid mag worden. De chemische afkortingen geven aan welke zware metalen in de batterij aanwezig is.

De substanties waarvan bepaalde batterijen zijn gemaakt en zeer schadelijk voor het milieu zijn (inclusief zoogdieren en de natuur) en de menselijke gezondheid zijn de zware metalen kwik (Hg), cadmium (Cd) en lood (Pb).

Body:	Staal
Wielophanging:	Staal en gietijzer
Bussen:	Brons
Smeernippels:	Staal
Wiel:	Nylon, polyurethaan, staal
Laklaag:	Epoxy-polyester
Geluidsabsorberend materiaal:	Bitumen geïmpregneerd karton
Trillingsdempend materiaal::	Rubber en staal
Behuizing hydrauliek:	Gietijzer
Drukplaat:	Gietijzer
Disselboom:	Staal, nylon
Wiel:	Nylon, polyurethaan, staal, rubber
Laklaag:	Epoxy-polyester
Bussen:	Brons
Hydraulische olie:	Afvoeren overeenkomstig wett. voorschriften
Montage-onderdelen:	Staal, brons, rubber, nylon
Weegsysteem:	
Displaybehuizing	Kunststof
Kabels	Met PVC bekleed koper
Elektronisch board	Glasvezelversterkt circuitboardlaminaat

11.

Portugiesisch

(P)

EMPILHADORES BT

Manual do Operador/Serviço pt

Tradução das instruções originais

AVISO!
Para sua própria segurança, não utilize o empilhador antes de ler e compreender bem as instruções contidas neste manual.

NOTE!
Conservar para referência futura.

UL = Altura dos garfos de 35/38 mm
L = Altura dos garfos de 55 mm
Z = Altura dos garfos de 65 mm
U = altura dos garfos de 75 mm
O = Sobrecarga
Q = Elevação Rápida
X = Travão de mão
P = Assistência no arranque
SI = Silent
WI = Indicador de peso
G = Galvanizado
WS = WET SPEC
EW = Largura extra
BR = Objectos redondos
H = Meia palete

Acessórios: **Travão de pé**
Armação de extensão
Suporte de carga
Transportadora
Trem de reboque

Com reserva para desvios na gama de produtos.

PERIGO!

PERIGO!
Avisa que **ocorrerá** um acidente se não seguir as instruções.
As consequências serão danos pessoais graves ou eventual morte e/ou danos materiais extremamente grandes.

AVISO!

AVISO!
Avisa que **poderá** ocorrer um acidente se não seguir as instruções.
As consequências serão danos pessoais graves ou eventual morte e/ou danos materiais extremamente.

ATENÇÃO!

ATENÇÃO!
Avisa que **pode** ocorrer um acidente se não seguir as instruções.
As consequências serão danos pessoais e/ou danos materiais.

NOTA!

NOTA!
Assinala o risco de colapso/avaria se as instruções não forem seguidas.

È de responsabilidade do empregador assegurar-se de que todos os utilizadores do empilhador possuam suficiente conhecimento sobre a utilização em segurança do empilhador.

Regras de segurança

SAPATOS DE PROTECÇÃO

Use sempre sapatos de protecção ao trabalhar com o empilhador.

ÓCULOS PROTECTORES

Use sempre óculos de protecção ao montar e desmontar o empilhador para evitar lesões pessoais.

Controlo

O empilhador não deve ser usado se estiver danificado ou tiver quaisquer avarias que afectem a segurança ou a sua utilização de forma segura. Também não use o empilhador se este tiver sido reparado ou ajustado sem ter sido verificado e aprovado por um técnico de serviço habilitado.

Operação do empilhador

O empilhador só deve ser usado numa superfície resistente e regular, como piso de betão ou asfalto.

Não é permitido usar o empilhador:

- Em áreas em que a atmosfera contenha gases que possam provocar fogos ou explosões. Em tais ambientes, é necessário um empilhador à prova de explosão.
- Para transportar/levantar passageiros.
- Em armazéns de frio ou ambientes com sal ou corrosivos. Use um empilhador de **aço inoxidável** neste tipo de ambiente.

Responsabilidade do operador

- O empilhador deve ser sempre conduzido com todo o cuidado e atenção, e de uma forma responsável.
- O empilhador **não** deve ser conduzido com mãos ou sapatos sujos de óleo devido ao risco de escorregamento.
- Nunca use objectos soltos ou jóias quando trabalhar no empilhador.

Área de trabalho

- Certifique-se que o piso em que o empilhador irá ser utilizado tem capacidade de sustentação de carga suficiente para o peso total do empilhador, incluindo a carga máxima.
- Tenha especial cuidado em verificar se há arestas salientes de estantes, prateleiras ou paredes que possam causar danos pessoais ou danificar o porta paletes.

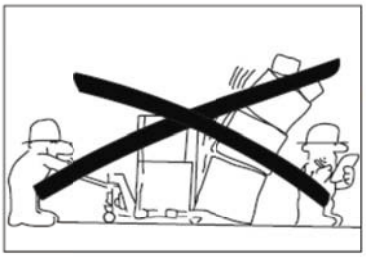

- **É proibida** a presença de outras pessoas na área em redor do empilhador se houver risco de danos pessoais, por exemplo, áreas em que possam ser atingidas pela queda de mercadorias ou por dispositivos de subida/descida, bem como na área de manobra do empilhador.

Condução e conduta durante a condução

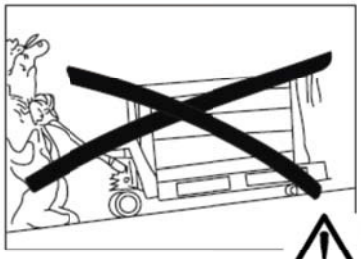

- Evite virar as esquinas a alta velocidade
- A fim de evitar danos e acidentes, o operador deve prestar especial atenção a outro pessoal, bem como a objectos fixos ou em movimento na área de trabalho.
- Puxe sempre o empilhador atrás de si se a carga bloquear a visibilidade.

ATENÇÃO!

Ao operar em declives o empilhador deve ser operado com extrema precaução com a carga para baixo na direcção da inclinação.
Use empilhadores com um travão de mão.

AVISO!

Deve-se travar lenta e cuidadosamente para evitar que a carga escorregue dos suportes de carga e provoque danos.

ATENÇÃO!

Adapte a velocidade consoante a inclinação e a superfície.

- Mantenha sempre uma distância segura relativamente às bordas das plataformas e das rampas de carga. Preste atenção às áreas de risco assinaladas.

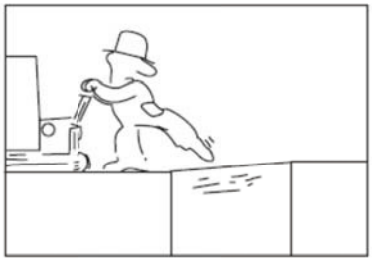

- Antes de conduzir o empilhador numa rampa de carga, o operador deverá certificar-se que a rampa está correctamente fixada e que tem uma capacidade de sustentação de carga adequada. O empilhador deverá ser conduzido lentamente e com todo o cuidado ao longo da rampa.
- Quando o empilhador é conduzido para cima de outro veículo, certifique-se que o veículo é estável e se encontra adequadamente travado.
- Antes de conduzir o empilhador para dentro de um elevador, o operador deve certificar-se que o elevador está aprovado para o peso total do empilhador, da carga, do operador e de quaisquer outros passageiros no elevador. Ao entrar no elevador, a carga deve entrar primeiro, e não o condutor. Não deve estar presente qualquer outro pessoal no elevador enquanto a carga ou o empilhador entram ou saem.
- Quaisquer acidentes que provoquem danos pessoais ou danos em edifícios ou equipamento deverão ser comunicados ao supervisor. Também deverão ser comunicados quaisquer incidentes ou falhas no empilhador.

Manuseamento da carga

- Só deve movimentar cargas que estejam dentro do limite da capacidade de elevação permitida. O comprimento e a largura dos garfos deverão ser adaptados à forma e dimensões da carga.

Só poderão ser movimentadas cargas que estejam estáveis, homogeneamente distribuidas e arrumadas de forma segura.

AVISO!

Risco do empilhador se virar
Curvas: A carga pode cair do empilhador se a velocidade for demasiado elevada, provocando danos. As curvas com uma carga alta devem ser feitas com extremo cuidado.

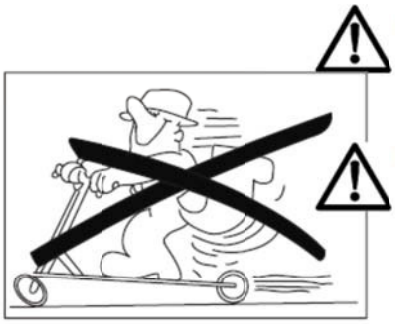

AVISO!

O empilhador só pode ser usado para transportar mercadorias. É proibido usar o empilhador para transportar pessoas, e portanto não deve ser usado como uma "trotinete".

AVISO!

Risco de esmagamento sob os garfos.
Pode verificar-se risco de esmagamento ao baixar os garfos ou devido a uma avaria no sistema hidráulico e descida acidental.
Esteja atento aos riscos de esmagamento e certifique-se que não se encontram outras pessoas na vizinhança imediata do empilhador.

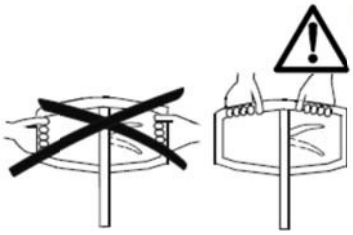

ATENÇÃO!

Risco de esmagamento.
Se as mãos forem colocadas na parte exterior da pega, existe o risco de estas serem esmagadas em espaços apertados. Existe igualmente o risco de esmagamento se as mãos forem mantidas entre a barra de reboque e o suporte da barra de reboque, ou entre a tampa superior e a unidade hidráulica. Por esta razão, assegure-se de que mantém as mãos apenas na parte de cima da pega quando operar o empilhador de paletes.

Estacionamento do empilhador

Ao estacionar o empilhador, os garfos devem ficar descidos até à posição mais baixa.

- **Nunca** estacione o empilhador num declive.
- **Nunca** estacione o empilhador de forma a obstruir o trânsito ou o trabalho.

Manutenção e reparação

- Para evitar avarias e acidentes, o empilhador deve fazer regularmente a manutenção de acordo com o *Diagrama de lubrificação*. Apenas é permitido a pessoal qualificado e preparado manter, ajustar ou reparar o empilhador.
- Use apenas as peças sobressalentes recomendadas pela BT para serviço e reparações. Consulte o catálogo de peças sobressalentes BT.

Não são permitidas modificações ou conversões do empilhador que afectem a segurança da sua utilização ou o seu funcionamento.

Recomenda-se a assinatura de um contrato de manutenção a fim de garantir a economia e segurança de operação do empilhador.

Garantia

É incluído com qualquer empilhador entregue pelo fabricante, uma garantia de produto de acordo com uma especificação distinta. A garantia é válida assumindo que a manutenção e assistência sejam executadas de acordo com as recomendações da BT, e sejam executadas por pessoal autorizado pela BT, usando peças sobressalentes recomendadas pela BT.

Manutenção diária/verificações de segurança

Pontos de verificação	Acção
Direcção	Funcionamento
Sistema hidráulico	Nível do óleo/Fugas de óleo
Rodas	Danos, remover óleo, aparas de metal e similares
Chassis	Danos, remover a sujidade, etc
Elevar/baixar	Funcionamento das posições de elevar/neutra/baixar
Sinais	Legibilidade
Material absorsor de som (LHM230SI)	Danos, acessórios
Amortecedores de vibração e terminais de bielas de pistões (LHM230SI)	Danos, acessórios e superfícies de contacto

NOTA:
Nunca negligencie a inspecção diária e as verificações de segurança.
Poderão ocorrer graves lesões se esta for negligenciada. Qualquer defeito ou dano detectado, deverá ser imediatamente reportado ao supervisor. Nunca use um empilhador com defeito.

Regulamentos de segurança para serviço de manutenção

- Mantenha limpa a área onde executar a revisão. A água ou o óleo tornam o chão escorregadio.

NOTA!
Devem observar-se condições de extrema limpeza sempre que estiver a trabalhar com o hidráulico. As peças desmontadas devem ser cuidadosamente limpas e inspeccionadas. Substitua sempre as juntas depois da desmontagem.

- O óleo retirado deve ser guardado ou cuidado consoante as directivas locais.
- Solventes e produtos similares usados para limpar/lavar não devem ser deitados em esgotos não destinados a esse efeito. Cumpra as directivas locais aplicáveis à destruição desses produtos.
- Ao soldar ou rectificar em superfícies pintadas, deverão ser retirados pelo menos 10 cm de tinta em redor da área de soldadura ou de rectificação, através de decapagem por jacto de areia.

ATENÇÃO!
Gases nocivos.
A tinta aquecida produz gases nocivos. Retire 100 mm de tinta em redor da área de trabalho.

AVISO!
Risco de esmagamento.
Um empilhador mal apoiado pode tombar.
Para evitar que o empilhador se vire, certifique-se que ficou bem fixo.

AVISO!

Risco de esmagamento.
Existe risco de esmagamento quando trabalhar no sistema hidráulico se o empilhador estiver carregado.
Descarregue sempre os garfos antes de trabalhar no empilhador.

Limpeza e lavagem

A limpeza e a lavagem do empilhador são importantes para garantir a fiabilidade do empilhador.

- Lubrifique o empilhador sempre depois de lavar, de acordo com o diagrama e a tabela de lubrificação.

Diagrama de lubrificação

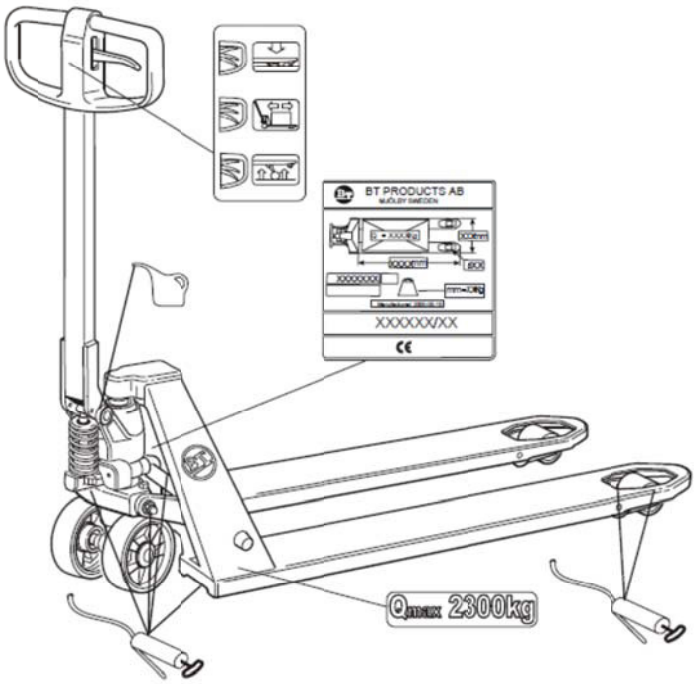

Especificação do óleo e massa lubrificante			
Lubrificante	**Especificação**	**Nome de produto**	**Número da peça**
Massa lubrificante		OKQ8 Rubens WB	213366
Óleo hidráulico >-15° C	ISO-VG32 Nível da qualidade: ISO 6743-4 categoria HM DIN 51524 parte 2 categoria HLP	BT Hydraulic oil 32	1 litro: 233328-001 5 litros: 233328-002
Óleo hidráulico <-15° C	ISO-VG15 Nível da qualidade: ISO 11158 categoria HV DIN 51524 parte 3 categoria HVLP	Q8 Hincemith 15	1 litro: 7517357-001 5 litros: 7517357-002

Sinais informativos

O peso da carga deve ficar dentro dos limites permitidos de capacidade de elevação do empilhador. Consulte a tabela de valores.

NOTA!

Se a placa não estiver legível, deve ser encomendada uma nova placa.

Dados técnicos

Esta tabela fornece informações sobre algumas especificações técnicas para a versão de empilhador padrão. Note que são possíveis variações destas informações.

Tipo de empilhador	LHM230/O/Q/X/WS/SI/G	LHM230U	LHM230WI	LHM230P	LHM075UL/LHM100UL
Capacidade nominal de elevação, kg [1]	2300	2300	2300	2300	750/1000
Altura de elevação, mm	200	190	200	200	135/138
Altura com a barra de tracção levantada, mm	1220	1220	1220	1220	1220
Comprimento total, mm	1500	1500	1500	1575	1520
Peso, kg [1]	63	63	65	75	80/77
Raio de viragem, mm	1370	1370	1370	1370	1320
Pressão dos pneus	Contacte o seu representante local BT sobre informações actualizadas				

[1] O valor correcto é especificado na placa de tipo do empilhador.

Levantamento do porta paletes

AVISO!

Risco de corte.
Existe um risco de corte se o empilhador for levantado à mão segurando pelos garfos ou pela placa terminal.
Use sempre luvas de trabalho ao levantar com as mãos.

AVISO!

Risco de esmagamento.
Existe um risco de esmagamento se o empilhador for levantado à mão segurando pelo corpo do hidráulico.
Use sempre luvas de trabalho ao levantar com as mãos.

Instruções para montagem

NOTA:

Use sempre ÓCULOS DE PROTECÇÃO quando montar o empilhador.

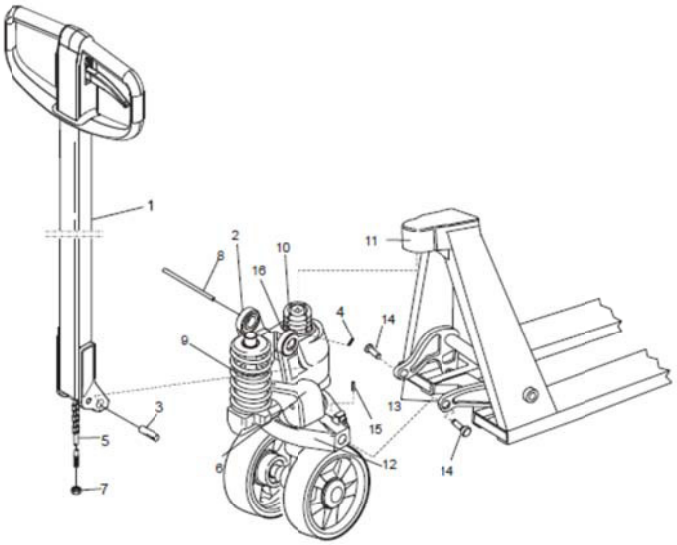

1. **Montagem da barra de reboque:**
   Fixe a barra de reboque (1) no suporte da barra de reboque (2); encaixe o eixo (3) no suporte (2). Certifique-se de que o orifício **afunilado** do eixo (3) fica virado **para baixo**. Bloqueie o eixo (3) utilizando o pino de bloqueio (4). Deslize a haste da válvula (5) através do orifício do veio (3). Engate a haste da válvula (5) na ranhura do pedal de descida (6). Ajuste a função de elevação/descida e a posição neutra com a porca (7). Empurre para baixo a barra de reboque e remova o pino de transporte (8) instalado para a entrega.

AVISO!

Libertação de energia.
A mola (9) poderá soltar-se e provocar lesões se o pino de transporte (8) for removido antes de montar a barra de reboque (1).
Monte sempre a barra de reboque (1) antes de remover o pino de transporte (8).

2. **Montagem da unidade hidráulica na estrutura:**
   Coloque a parte superior do conjunto hidráulico (10) na tampa superior (11). Introduza a placa de pressão do conjunto hidráulico (12) entre as ligações de tubos de viragem (13). Coloque os parafusos do braço (14) e bloqueie-os com pinos de bloqueio (15). Lubrifique os parafusos do braço (14). Instale o anel de retenção (16) na ranhura da tampa superior (11).

AVISO!

Libertação de energia.
Ao instalar o anel de retenção (16), há sempre o risco do anel de retenção se libertar da respectiva barra e provocar lesões. Tenha cuidado ao instalar o anel de retenção.

AVISO!

Libertação de energia.
Ao introduzir os pinos de bloqueio (4, 15) utilizando um martelo, este pode saltar e provocar lesões.
Tenha cuidado ao instalar os pinos de bloqueio.

Instruções do operador para o LHM230

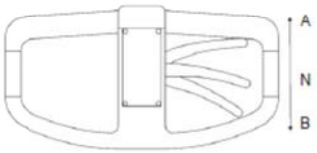

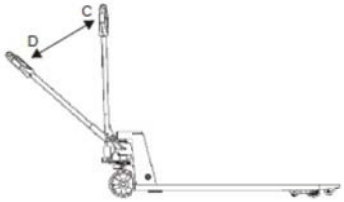

- Para elevar os garfos, desloque o controlo para a posição B e ao mesmo tempo bombeie com a haste de condução da posição C a D até alcançar a altura de elevação desejada.

Para evitar a elevação do garfo, desloque o controlo para neutro, posição N.

- Para baixar os garfos, mova o controlo para a posição A.

O controlo volta automaticamente para neutro, posição N, quando não é activada a descida do garfo.

- Para deslocar o empilhador, mova o comando para a posição N.

Instruções do operador para o LHM230X

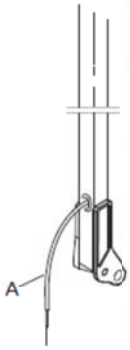

Para além das outras informações contidas neste manual, as instruções abaixo aplicam-se especificamente a este empilhador.

- Antes de usar o empilhador, certifique-se que o cabo do travão (A) não tem quaisquer danos.
- Verificar se o efeito de travagem é suficiente e esticar o cabo se necessário.
- Para activar o travão de mão, puxe a alavanca do travão para cima
- O travão de mão também está equipado com uma função de travagem de estacionamento. Para bloquear o travão, prima o bloqueio do fecho para dentro, de encontro ao calço do fecho quando o veículo estiver travado.

AVISO!

Nunca deixe o veículo travado com a carga levantada.

- Para desaplicar o travão de estacionamento, puxe a alavanca do travão para cima e desloque o bloqueio do fecho para fora.

ATENÇÃO!
Risco de entalamento. Nunca ponha o seu dedo sob a lingueta de bloqueio.

ATENÇÃO!
Ajuste a velocidade à inclinação e ao tipo de piso.
Inclinação máxima é de 5% para a utilização de empilhadores equipados com travão de mão.

AVISO!
Risco de tombar.
Um empilhador que transporte uma carga poderá tombar ao curvar em declive.
Nunca curve com um empilhador carregado em movimento num declive.

Instruções do operador para o LHM230P

Para além das outras informações contidas neste manual, as instruções abaixo aplicam-se especificamente a este empilhador.

Não use o LHM230P em ambientes molhados ou em locais com variações extremas de temperatura.

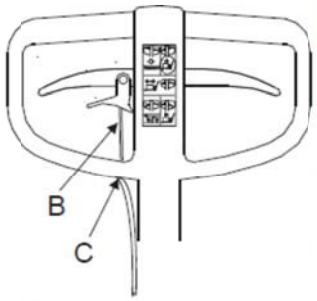

- Antes de usar o empilhador, certifique-se que o cabo de arranque assistido (B) não tem quaisquer danos.
- Quando indicado, inspeccione a condição do cabo de arranque assistido e ajuste a tensão do cabo (C).

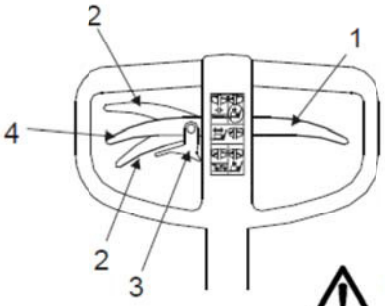

- Antes de usar a função assistência no arranque, coloque a alavanca de descida hidráulica (1) na posição neutra.
- Desloque a alavanca de assistência no arranque para cima ou para baixo (2) dependendo do sentido do deslocamento. Ao deslocar a alavanca para baixo, assegure-se de que liberta primeiro o bloqueio (3).
- Quando não utilizar esta função, coloque a alavanca de assistência no arranque na posição neutra (4).

AVISO!
Energia libertada na barra de reboque.
A utilização incorrecta poderá resultar em lesões pessoais e danos no empilhador.
Nunca use a função assistência no arranque para travar o empilhador. Quando o empilhador se deslocar, nunca coloque a alavanca de assistência no arranque na posição oposta ao sentido do deslocamento.

ATENÇÃO!
Risco de entalamento. Nunca ponha o seu dedo sob a lingueta de bloqueio.
Além disso, nunca ponha as mãos em redor do braço de ligação do arranque assistido.

- Limpe e lubrifique o interior do conjunto de arranque assistido em caso de avaria (bloqueio das rodas e/ou manivela).

Instruções do operador para o LHM230WI

Para além das outras informações contidas neste manual, as instruções abaixo aplicam-se especificamente a este empilhador.

Introdução

O indicador de peso é usado para estimar o peso da carga situada nos garfos do empilhador. Indica o peso até 2300 kg em incrementos de 5 kg. A precisão é de 0-200 kg ±10 kg, 201-1000 kg ±20 kg, >1000 kg ±50 kg. Dado que o indicador contém elementos electrónicos, não deverá ser exposto a humidade excessiva ou a grandes variações de temperatura.

Para melhores resultados de pesagem, distribua a carga homogeneamente sobre os garfos.

	Função do botão	Explicação
	Reiniciar	Confirma a selecção ou desloca o cursor para a esquerda durante a calibragem.
	Calibragem para baixo	Selecciona um valor mais baixo
	Calibragem para cima	Selecciona um valor mais elevado
	Ligado/Desligado	Correcção

Operação

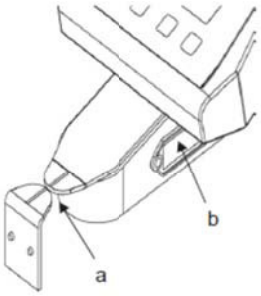

Reiniciação

Antes de cada operação de pesagem, assegure-se de que o empilhador foi reiniciado.

1. Prima o botão vermelho para ligar o indicador.
2. Eleve os garfos sem carga ao nível de leitura. As pontas do indicador (a) devem estar alinhadas uma com a outra.
3. Prima o botão de reiniciar.

Pesagem

Tal como ao reiniciar, ao ler o peso os garfos devem estar na posição elevada com as pontas do indicador alinhadas uma com a outra.

- Não toque no indicador durante a leitura do peso no mostrador.
- O peso deve aparecer no mostrador até 10 segundos após a elevação da carga para garantir a precisão do peso apresentado.

- Se elevar os garfos para além da altura de referência para a pesagem ou a definição zero, tem de baixar os garfos para uma altura inferior a esse ponto e elevar novamente para alcançar o nível correcto. Caso contrário, aparece um peso inexacto no mostrador.
- Os cursos da bomba demasiado intensivos ou lentos podem afectar a precisão da pesagem negativamente.
- Use os cursos mais longos e uniformes possíveis.

Mudar a bateria

O indicador é alimentado com 4 pilhas de tamanho AA (1,5 volt cada).

- Substitua as pilhas quando for apresentado "LO-BA".

O indicador apaga quando as pilhas estiverem completamente descarregadas.

- Para remover o suporte das pilhas, prima ambos os lados do suporte das pilhas (b) para dentro.

Mensagens apresentadas

Poderão aparecer no mostrador as seguintes mensagens:

Mensagem de erro	Causa	Acção
HELP 1	Sobrecarga do sistema	Remova a carga
HELP 2	Reiniciar a carga negativa	Prima o botão Reiniciar, descarregue o sistema e verifique o procedimento de reiniciação
HELP 3	Sinal negativo do sensor	Contacte um técnico.
HELP 7	Nível do sinal do sensor muito elevado	Contacte um técnico.
LO-BA	Pilhas fracas	Substitua as pilhas

Instruções do operador para o LHM075UL/LHM100UL

Para além das outras informações contidas neste manual, as instruções abaixo aplicam-se especificamente a este empilhador.

Operação do empilhador

O empilhador foi concebido e fabricado como ferramenta para transporte, recolha e largada de cargas.

Não é permitido usar o empilhador para fins diferentes daqueles para que foi projectado e fabricado, p.ex. para as seguintes aplicações:

- Carga e descarga de carrinhas de carga.

Área de trabalho

O empilhador só deve ser usado numa superfície resistente e regular, como piso de betão ou asfalto.

É proibida a utilização da carrinha em pisos desnivelados e usá-la para passar por cima de obstáculos.Nestas circunstâncias, há risco de que as partes da carrinha possam ficar danificadas e que as funções da carrinha deixem de funcionar.

Manuseamento da carga

Apenas deve movimentar cargas que não ultrapassem a capacidade de elevação permitida do empilhador.

- "A carga da carrinha deve ser sempre transportada na parte traseira.Não trabalhe com a carga em qualquer outra direcção de condução.
- "Reduza o peso da carga durante o transporte.A carga deve estar sempre tão perto do chão quanto possível.

Opção

Instruções para o operador para porta paletes com travão de pé, armação de extensão, suporte de carga, trem de reboque ou transportadora.

Travão de pé

Quando usar um empilhador equipado com um travão de pé, tome atenção ao seguinte:

- Assegure-se de que as condições de parqueamento são as ideais verificando se o volante está convenientemente bloqueado. Ajuste rodando o parafuso do travão de pé para a direita com uma chave Allen.

AVISO!
Risco de esmagamento do pé quando operar empilhadores com um travão de pé em espaços estreitos.
Para evitar o esmagamento, tome atenção a partes salientes quando operar o empilhador.

AVISO!
Risco de entalamento dos dedos durante a inspecção diária.
Nunca ponha os seus dedos por baixo do pedal durante a inspecção.

ATENÇÃO!
Risco de colisão.
Risco de tropeçar em partes salientes do conjunto de travão de pé.
Tenha cuidado e tome atenção às partes salientes do travão de pé quando parquear e operar o empilhador.

Armação de extensão

O empilhador pode ter sido equipado com uma armação de extensão montado nos garfos.

Quando usar um empilhador equipado com uma armação de extensão, tome atenção ao seguinte:

AVISO!
Risco de esmagamento.
Ao baixar a armação de extensão poderá esmagar um pé ou qualquer outra parte do corpo. Tenha portanto o maior cuidado ao baixar a armação.

NOTA: Os empilhadores equipados com estruturas de extensão podem apenas manusear paletes com um bloco central.

Suporte de carga

O suporte de carga suporta cargas elevadas e protege o operador de cargas que possam cair.

Trem de reboque

O trem não deve ser conduzido a mais de 6 km/h e não deve consistir de mais de cinco tróleis. O peso total, excluindo o porta paletes, não deverá exceder a tracção máxima do porta paletes e nunca ser superior a 4000 kg.

Deverão ser respeitados os regulamentos das instruções do empilhador ou os regulamentos nacionais aplicáveis relativos a capacidade de travagem.

AVISO!
Risco de esmagamento.
Existe o risco de esmagamento dos pés entre o trem de reboque ou carga e o chassis. Tenha muito cuidado durante o manuseamento.

AVISO!
Risco de capotamento.
Existe um risco de capotamento quando manusear cargas elevadas e instáveis.
Não conduza mais rápido do que 6 km/h.

- Conduza o porta paletes e o trem de reboque apenas na área permitida.

AVISO!
Risco de desengate.
Poderá ocorrer o desengate não intencional quando conduzir em superfícies inclinadas ou irregulares.
Por essa razão, opere apenas o reboque em superfícies planas e regulares.

ATENÇÃO!
Risco de colisão.
Existe o risco de colisão contra partes protuberantes.
Tenha cuidado ao operar e estacionar o porta paletes quando ligado a um trem de reboque.

ATENÇÃO!
Risco de esmagamento.
Existe um risco quando engatar ou desengatar tróleis.
Para evitar esmagar as mãos e pés, tome cuidado ao fazer esta operação.

O operador deverá possuir perfeito conhecimento do raio de viragem do trem de reboque e da sua área de varrimento.

As pessoas nas proximidades do trem de reboque deverão prestar atenção à área de operação do trem.

AVISO!
Risco de colisão.
Ao operar o trem de reboque, existe um risco de colisão dentro da sua área de varrimento.
Por esta razão, certifique-se sempre de que tem uma visibilidade clara do movimento do trem de reboque.

- Siga as recomendações relativas aos corredores do empilhador na tabela seguinte, aplicando o seguinte método de cálculo:

Raio de viragem + área de varrimento + 700 mm de espaço de segurança.

Raio de viragem, mm	Número de tróleis	Área de varrimento, mm
1500	1	220
1500	2	420
1500	3	580
1500	4	700

Para além dos serviços diários/verificações de segurança, assegure-se de que também verifica o seguinte:

1. Engate correcto dos tróleis
2. Barra de reboque
3. Braço de ligação
4. Que a posição da barra de reboque (quando a barra de reboque estiver desengatada), está em ângulo recto (90°) com o solo.

- Certifique-se de que reporta qualquer dano ao supervisor.

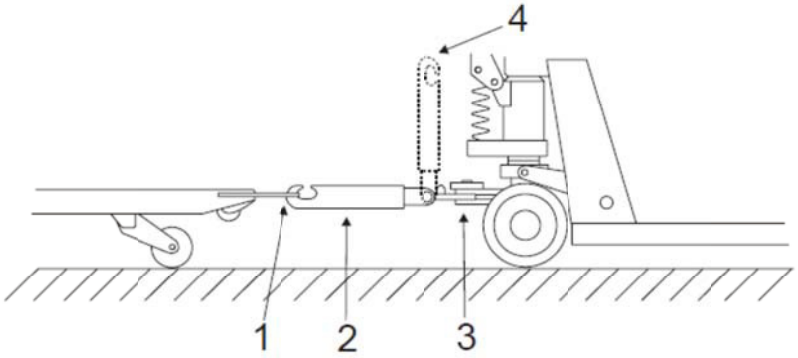

Transportadora

- Ao levantar o porta paletes com o jogo da transportadora, preste atenção ao seguinte:

AVISO!

Risco de esmagamento.
Existe um risco de esmagamento nas partes móveis da transportadora.
Ao libertar manualmente o veio da direcção, use sempre as pegas do jogo da transportadora.

AVISO!

Há um risco de esmagamento durante a operação fora dos trilhos da transportadora.
Preste atenção às partes protuberantes do jogo da transportadora.
O veio de direcção deverá estar sempre na posição mais elevada durante a operação fora dos trilhos da transportadora.

ATENÇÃO!

Risco de colisão.
Tome cuidado ao passar o porta paletes equipado com o jogo de transportadora.

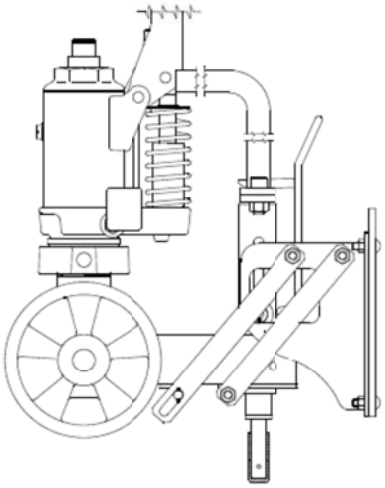

Detecção de problemas

LHM230 Falha	Causa	Acção
A bomba não percorre o curso completo	Ar no sistema hidráulico. Óleo hidráulico insuficiente.	Bombeie 5 vezes com a válvula de descida aberta. Contacte um técnico.
As posições de elevação, neutra e de descida não funcionam correctamente	A válvula de descida está incorrectamente está mal regulada	Ajuste a regulação da corrente da válvula com a porca de ajuste
Os garfos caem após cada bombada	Fuga no cone da válvula	Substitua o cone da válvula e anilha
LHM230Q Falha	**Causa**	**Acção**
Elevação rápida não funciona	Fuga de válvula de bolas	Substitua a vareta rápida
LHM230P Falha	**Causa**	**Acção**
A elevação ou a função assistência no arranque não funcionam correctamente	Elevação e assistência no arranque foram ambas seleccionadas	Reponha a função que não é necessária na posição neutra
Assistência no arranque não engata quando necessário	O fio tem demasiada tensão	Ajuste a tensão do fio utilizando o parafuso de ajuste
O fio da assistência no arranque está quebrado	Sobrecarga	Reponha o olhal do grampo (1) na posição neutra para deslocamento de emergência e substitua o fio

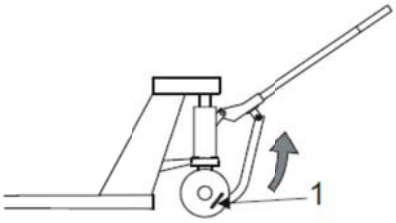

Reciclagem

Destruição da bateria

Pb, Hg, Cd

As baterias usadas devem ser devolvidas/enviadas para o fabricante da bateria ou para os seus representantes (consulte o sinal na bateria) para eliminação/reciclagem. Se necessitar de ajuda para devolver a bateria ao fabricante da mesma, contacte o fabricante de empilhadores local.

O símbolo com o caixote de lixo riscado significa que a bateria não deve ser eliminada juntamente com o lixo doméstico. A marcação com designação química indica qual o metal pesado existente na bateria.

As substâncias que compõem certas baterias e são mais nocivas para o ambiente (incluindo animais e natureza) e para a saúde humana, são os metais pesados mercúrio (Hg), cádmio (Cd) e chumbo (Pb).

Corpo:	Aço
Suspensão da roda	Aço e ferro fundido
Bucha:	Latão
Casquilhos de lubrificação:	Aço
Roda:	Nylon, poliuretano, aço
Esmalte:	Epoxi-poliester
Material absorsor de som:	Cartão impregnado em betume
Material amortecedor de vibrações:	Borracha e aço
Corpo hidráulico:	Ferro fundido
Chapa de pressão:	Ferro fundido
Barra de reboque:	Aço, nylon
Roda:	Nylon, poliuretano, aço, borracha
Esmalte:	Epoxi-poliester
Buchas:	Latão
Óleo hidráulico:	Armazenar ou reciclar segundo as directivas locais
Peças de montagem:	Aço, latão, nylon
Sistema de balança:	
Carcaça do mostrador	Plástico
Cabos	Cobre revestido a PVC
Placa electrónica	Placa de circuitos laminada com reforço de fibra de vidro

Declaração de conformidade da CE

Nós,

Declaramos que a máquina:

Marca:

Tipo:

N° de série:

Conforme descrita na documentação anexa, encontra-se em conformidade com a:

- a directiva de maquinaria 98/37/EC (até 2009-12-28), 2006/42/EC (a partir de 2009-12-29) cumprindo as seguintes normas; EN 1757-2

Outras informações

Para entregas em países fora de União Europeia, os requisitos poderão diferir no qeu diz respeito à documentação na língua local.

Mocificação n° _____

_____

Lugar e data da emissão Assinatura

_____

Empresa (Nome legível)

Esta declaração CE é uma tradução da versão original em inglês.

12.

Polnisch

(PL)

WÓZKI PALETOWE BT

Instrukcja użytkowania / Obsługa pl

Tłumaczenie oryginalnej instrukcji

OSTRZEŻENIE !
Nie używaj wózka przed przeczytaniem tej Instrukcji Obsługi.

UWAGA !
Zachowaj instrukcję na przyszłość.

UL = 35/38 mm wysokość wideł
L = 55 mm wysokość wideł
Z = 65 mm wysokość wideł
U = 75 mm wysokość wideł
O = Z zaworem przeciążeniowym
Q = Szybkie podnoszenie
X = Hamulec ręczny
P = Wspomaganie ruszania
SI = Silent
WI = Wskaźnik ciężaru
G = Ocynkowane

WS = Do wilgotnych warunków
EW = Dodatkowa szerokość
BR = Bęben do zwijania
H = Pół-paleta
Akcesoria: **Hamulec nożny**
Przedłużona rama
Osłona ładunku
Przenośnik
Układ ciągnący

Zastrzega się możliwość wprowadzania zmian w opisanych produktach.

NIEBEZPIECZEŃSTWO!

NIEBEZPIECZEŃSTWO!
Ostrzega przed nieuchronnością zaistnienia wypadku w przypadku nieprzestrzegania przepisów zawartych w instrukcji użytkowania.
Konsekwencjami wypadku mogą być poważne uszkodzenia ciała, a nawet śmierć i/lub bardzo poważne uszkodzenia materiałowe.

OSTRZEZENIE!

OSTRZEZENIE!
Ostrzega przed możliwością zaistnienia wypadku w przypadku nieprzestrzegania przepisów zawartych w instrukcji użytkowania.
Konsekwencjami wypadku mogą być poważne uszkodzenia ciała, a nawet śmierć i/lub bardzo poważne uszkodzenia materiałowe.

UWAGA!

UWAGA!
Ostrzega przed możliwością wystąpienia wypadku w przypadku nie stosowania się do przepisów zawartych w instrukcji użytkowania.
Konsekwencjami wypadku mogą być uszkodzenia ciała i/lub uszkodzenia materiałowe

UWAGA!

UWAGA!
Ostrzega przed ryzykiem wystąpienia wypadku lub awarii w przypadku nie stosowania się do przepisów zawartych w instrukcji użytkowania.

Obowiązkiem pracodawcy jest zagwarantowanie, by wszyscy użytkownicy wózka posiadali wymaganą wiedzę o bezpiecznym używaniu wózka.

Zasady bezpieczeństwa

BUTY OCHRONNE

Podczas pracy z wózkiem zawsze noś buty ochronne.

OKULARY OCHRONNE

Podczas montażu i demontażu wózka zawsze noś okulary ochronne, aby uniknąć obrażeń ciała.

Kontrola

Nie wolno posługiwać się wózkiem, jeżeli jest on uszkodzony lub posiada jakiekolwiek wady wpływające na bezpieczeństwo jego użytkowania. Nie stosuj wózka również, jeśli wózek był naprawiany lub regulowany i jeśli wózka potem nie sprawdził i nie zatwierdził pracownik autoryzowanego serwisu.

Praca wózkiem

Wózek paletowy może być użytkowany wyłącznie na solidnej i równej nawierzchni, takiej jak beton lub asfalt.

Niedozwolone jest używanie wózka:

- Na terenie, gdzie atmosfera zawiera gazy mogące wywołać ogień lub wybuch. W takich miejscach wymagany jest specjalny wózek odporny na eksplozje.
- Do transportu/podnoszenia osób.
- W chłodniach lub środowiskach słonych i innych miejscach korozyjnych. W takich środowiskach należy używać wózka ze **stali nierdzewnej**.

Odpowiedzialność operatora

- Wózek musi być kierowany ostrożnie, z dobrą oceną sytuacji i w sposób odpowiedzialny.
- Wózek nie powinien być prowadzony zaolejonymi rękami i zaolejonymi butami, w związku z ryzykiem poślizgnięcia się.
- Nigdy nie noś luźnego ubrania lub biżuterii gdy pracujesz przy wózku.

Obszar pracy

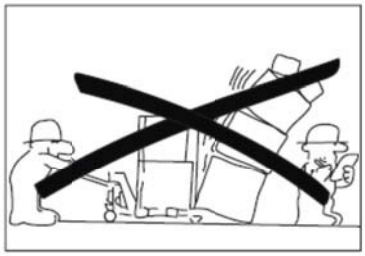

- Upewnij się, że podłoże, na którym ma być używany wózek ma wystarczającą nośność, aby utrzymać całkowity ciężar wózka wraz z jego maksymalnym ładunkiem.
- Należy zwrócić szczególną uwagę na to, czy nie ma wystających elementów regałów, półek lub ścian, mogących być przyczyną urazów ciała lub uszkodzeń wózka.
- **Zabronione** jest przebywanie osób na terenie pracy wózka w przypadku istnienia ryzyka obrażenia ciała, np. obszary gdzie może spaść towar, teren pracy urządzeń opuszczających towary lub obszary manewrowania wózkiem.

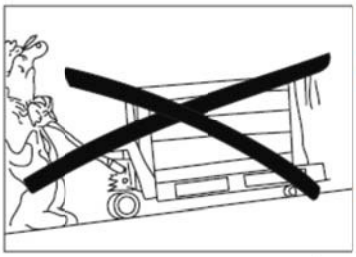

Praca wózkiem

- Unikać wykonywania zakrętów przy dużych szybkościach.
- Zwracaj szczególną uwagę na inny personel, jak i nieruchome i poruszające się obiekty na twoim obszarze pracy, aby uniknąć wypadku.
- Zawsze ciągnij wózek za sobą, jeśli ładunek blokuje widoczność.

UWAGA!
Podczas pracy na pochyłości, wózek należy obsługiwać z dużą ostrożnością z ładunkiem skierowanym w dół w kierunku nachylenia.
BT zaleca używanie wózków BT wyposażonych w hamulec ręczny.

OSTRZEŻENIE!
Hamowanie powinno odbywać się w sposób łagodny i ostrożny, aby zapobiec zsunięciu się ładunku z palety, co mogłoby doprowadzić do jego uszkodzenia.

UWAGA!
Dostosować szybkość do nachylenia i rodzaju nawierzchni.

- Należy zawsze zachować bezpieczną odległość od krawędzi doków i ramp załadowczych. Zwracać uwagę na oznaczone obszary niebezpieczne.

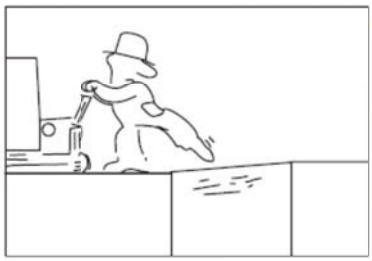

- Przed wjazdem wózka na rampę upewnij się, że rampa jest właściwie zabezpieczona i że ma wystarczającą nośność. Jedź wolno i ostrożnie po rampie.
- Kiedy wózek wjeżdża na pojazd przewożący ładunek, upewnij się, że pojazd ten jest stabilny i ma uruchomione hamulce.
- Zanim wózek wjedzie do windy, operator musi się upewnić, że winda ma odpowiedni udźwig dla całkowitego ciężaru wózka, ładunku, operatora i innych pasażerów windy. Podczas wjeżdżania do windy, najpierw powinien wjechać ładunek, nie operator. Kiedy ładunek lub wózek wjeżdża do windy lub z niej wyjeżdża, w windzie nie powinny znajdować się inni pracownicy.
- Każdy wypadek, który spowodował obrażenie ciała lub uszkodzenie mienia lub sprzętu, musi zostać zgłoszony do kierownictwa. Wypadki i uszkodzenia wózka również powinny być zgłaszane.

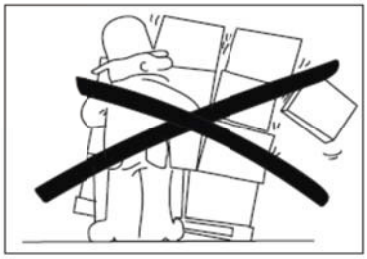

Praca z ładunkami

- Pracuj wyłącznie z ładunkami, których ciężar nie przekracza udźwigu wózka. Długość i szerokość wideł powinny być dostosowane do kształtu i wymiarów ładunku.

- Przewozić wolno jedynie ładunki stabilne, równomiernie rozłożone na widłach i bezpiecznie ułożone

OSTRZEŻENIE!

Niebezpieczeństwo przewrócenia.
Skręcanie: Jeżeli prędkość jest zbyt duża, ładunek może spaść z wózka i spowodować uszkodzenia. Podczas skręcania z wysokimi ładunkami należy zachować wyjątkową ostrożność.

OSTRZEŻENIE!

Wózka można używać tylko do przewożenia towarów. Używanie wózka do transportu osób jest zabronione. Wózka nie wolno również używać jako "hulajnogi".

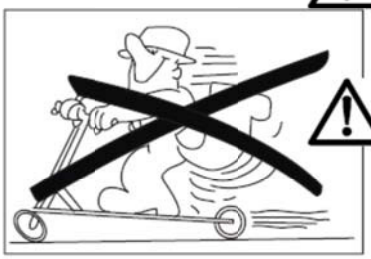

OSTRZEŻENIE!

Niebezpieczeństwo zmiażdżenia pod widłami.
Niebezpieczeństwo zmiażdżenia może się pojawić podczas opuszczania ładunku lub w wyniku uszkodzenia układu hydraulicznego i niezamierzonego opuszczenia wideł. Zwracaj uwagę na niebezpieczeństwo zmiażdżenia i upewnij się, że w bezpośredniej bliskości wózka nie ma innych osób.

UWAGA!

Ryzyko zmiażdżenia.
W ciasnych pomieszczeniach występuje niebezpieczeństwo przygniecenia, w przypadku umieszczenia rąk na bokach uchwytu ramienia sterującego. Niebezpieczeństwo przygniecenia może wystąpić, jeżeli ręce zostaną umieszczone pomiędzy ramieniem sterującym a jego wspornikiem a także pomiędzy górną pokrywą a układem hydraulicznym.
W związku z tym podczas używania wózka paletowego należy trzymać ręce na uchwycie ramienia sterującego.

Parkowanie wózka

Wózek pozostawiony na postoju musi mieć widły całkowicie opuszczone.

- **Nigdy** nie parkuj wózka na pochyłości.
- **Nigdy** nie parkuj wózka tak, żeby utrudniał ruch lub pracę.

Konserwacja i naprawy

- Aby zapobiec usterkom i wypadkom, wózek powinien być regularnie konserwowany zgodnie ze *Schematem smarowania*. Wyłącznie wykwalifikowany i przeszkolony personel może obsługiwać, regulować i naprawiać wózek.
- Do napraw i serwisowania należy używać tylko części zamiennych zalecanych przez BT. Skorzystaj z katalogu części zamiennych BT.

Modyfikacje lub zmiany w wózku mające wpływ na bezpieczeństwo użytkowania lub funkcjonowanie wózka są niedozwolone.

Zaleca się podpisanie umowy na serwis i konserwację z najbliższym przedstawicielem, aby zapewnić oszczędność i bezpieczeństwo eksploatacji wózka.

Gwarancja

Tak jak w przypadku każdego wózka dostarczanego z fabryki, gwarancja na produkt dołączana jest zgodnie z oddzielną specyfikacją. Gwarancja zachpwuje ważność tylko w przypadku przeprowadzania czynności konserwacyjnych i serwisowych zgodnie z zalecaniam BT przez uprawnionych pracowników BT i przy użyciu części zamiennych zaleconych przez BT.

Codzienna obsługa / kontrola bezpieczeństwa

Punkty kontrolne	Czynność
Układ kierowniczy	Sprawdzić działanie
Układ hydrauliczny	Poziom oleju / Wycieki oleju
Koła	Uszkodzenia, usunąć zaolejenia, okruchy metalu, itp.
Podwozie	Uszkodzenia, usunąć zabrudzenia, itp
Podnoszenie/opuszczanie	Sprawdzić działanie w położeniach: podnoszenie/ neutralna/opuszczanie
Oznaczenia	Sprawdzić czytelność
Materiał wytłumiający (LHM230SI)	Uszkodzenia, zamocowanie
Tłumiki drgań na końcach tłoczysk (LHM230SI)	Uszkodzenia, zamocowanie i powierzchnie styku

UWAGA:

Nie wolno w żadnym wypadku zaniedbywać codziennej obsługi i czynności kontrolnych.
Może to prowadzić do poważnych uszkodzeń ciała.
W przypadku stwierdzenia wystąpienia usterek lub uszkodzeń, należy natychmiast powiadomić o tym przełożonego. Nigdy nie wolno używać niesprawnego wózka.

Zasady bezpieczeństwa podczas wykonywania obsługi okresowej

- Utrzymuj w czystości miejsce, gdzie dokonujesz serwisu. Olej lub woda zwiększają ryzyko poślizgu.

OSTRZEŻENIE!

Wyjątkowa czystość powinna być zachowana każdorazowo podczas pracy przy układzie hydraulicznym. Zdemontowane części powinny zostać oczyszczone i dokładnie sprawdzone. Zawsze wymieniać pokrywę po demontażu.

- Przechowuj i utylizuj wymieniony olej zgodnie z lokalnymi przepisami.
- Nie pozwalaj na przedostanie się rozpuszczalników i innych związków, używanych do mycia / czyszczenia, do miejsc do tego nie przeznaczonych Stosuj się do lokalnych przepisów.
- Usuń co najmniej 100 mm farby wokół miejsca spawania / szlifowania za pomocą piaskowania lub roztworu do usuwania farb, przed spawaniem lub szlifowaniem miejsc pomalowanych.

OSTRZEŻENIE !

Gazy trujące.
Podgrzana farba wytwarza gazy trujące.
Usuń 100 mm farby wokół miejsca pracy.

OSTRZEŻENIE!

Ryzyko zmiażdżenia.

Źle podparty wózek może spaść.

Aby zapobiec przewróceniu wózka, pamiętaj by go dobrze zamocować.

OSTRZEŻENIE!

Ryzyko zmiażdżenia.

Istnieje ryzyko zmiażdżenia podczas pracy z układem hydraulicznym, jeśli wózek jest załadowany.

Zawsze pamiętaj o rozładowaniu wideł przed rozpoczęciem pracy z wózkiem.

Czyszczenie i mycie

Czyszczenie i mycie wózka jest ważne dla zapewnienia jego niezawodności.

- Zawsze smaruj wózek po myciu, zgodnie ze schematem i tabelą smarowania.

Schemat smarowania

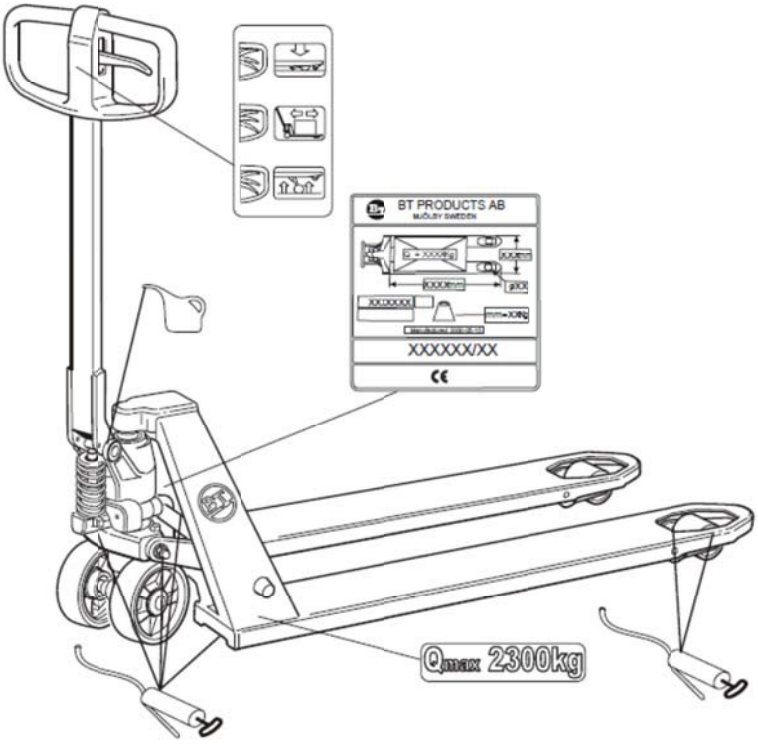

Specyfikacje olejów i smarów			
Smar	**Dane techniczne**	**Nazwa produktu**	**Numer zamówienia**
Smar		OKQ8 Rubens WB	213366
Olej hydrauliczny >-15° C	ISO-VG32 Klasa jakości: ISO 6743-4 klasa HM DIN 51524 część 2, klasa HLP	BT Hydraulic oil 32	1 litr: 233328-001 5 litrów: 233328-002
Olej hydrauliczny <-15° C	ISO-VG15 Klasa jakości: ISO 11158 klasa HV DIN 51524 część 2, klasa HVLP	Q8 Hindemith 15	1 litr: 7517357-001 5 litrów: 7517357-002

Znaki informacyjne

Ciężar ładunku nie może przekraczać dopuszczalnego obciążenia wózka widłowego. Patrz tabliczka znamionowa.

UWAGA!

Jeżeli tabliczka identyfikacyjna jest nieczytelna, należy zamówić nową tabliczkę.

Dane techniczne

Ta tabela zawiera informacje dotyczące niektórych danych technicznych standardowej wersji wózka. Proszę zwrócić uwagę, że mogą występować odstępstwa od tych danych.

Typ wózka	LHM230/O/Q/X/WS/SI/G	LHM230U	LHM230WI	LHM230P	LHM075UL/LHM100UL
Udźwig znamionowy, kg [1]	2300	2300	2300	2300	750/1000
Wysokość podnoszenia, mm	200	190	200	200	135/138
Wysokość z podniesionym dyszlem holowniczym, mm	1220	1220	1220	1220	1220
Długość całkowita, mm	1500	1500	1500	1575	1520
Ciężar, kg [1]	63	63	65	75	80/77
Promień skrętu, mm	1370	1370	1370	1370	1320
Ciśnienie powietrza w oponach	Proszę skontaktować się z lokalnym przedstawicielem BT, aby uzyskać najnowsze informacje				

[1] Poprawne wartości podane są na tabliczce znamionowej wózka.

Podnoszenie wózka

OSTRZEŻENIE!

Ryzyko skaleczenia.
Podnoszenie wózka rękami oraz chwytanie go za widły i płytę tylną grozi skaleczeniem.
Do podnoszenia wózka rękami zakładaj zawsze rękawice robocze.

OSTRZEŻENIE!

Ryzyko zmiażdżenia.
Podnoszenie wózka rękami oraz chwytanie go za układ hydrauliczny grozi przygnieceniem.
Do podnoszenia wózka rękami zakładaj zawsze rękawice robocze.

INSTRUKCJE MONTAŻOWE

UWAGA:

Podczas montażu wózka zawsze noś OKULARY OCHRONNE.

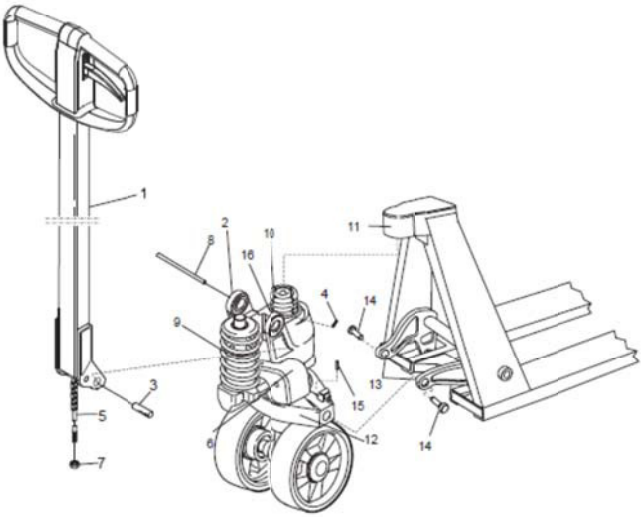

1. **Montaż ramienia sterującego:**
   Zamocować ramię sterujące (1) we wspomniku ramienia sterującego (2), wstawić oś (3) we wspornik (2). Upewnij się by **stożkowy** otwór osi (3) był skierowany w **dół**. Zablokuj oś (3) przy użyciu kołka zabezpieczającego (4). Przesuń drążek popychacza (5) przez otwór na wał (3). Zamocuj drążek popychacza (5) w rowku pedału opuszczania (6). Wyregulować funkcję podnoszenia / opuszczania oraz położenie neutralne za pomocą nakrętki (7). Pchnij ramię sterujące w dół i usuń przetyczkę transportową (8) zamocowaną przed dostawą.

OSTRZEŻENIE!

Zwolniona energia sprężyny!
Sprężyna (9) może wyskoczyć i spowodować obrażenia, jeśli przetyczka transportowa (8) zostanie wyjęta przed zmontowaniem ramienia sterującego (1).
Zawsze najpierw montuj ramię sterujące (1) zanim wyjmiesz przetyczkę transportową (8).

2. **Montaż układu hydraulicznego w ramie:**
   Wstaw górną część układu hydraulicznego (10) w górną obsadę (11). Włóż płytę dociskową układu hydraulicznego (12) pomiędzy złącza tulei skręcania (13). Zamontuj kołki rozprężne (14) i przymocuj je kołkami zabezpieczającymi (15). Nasmaruj srube ramienia (14). Załóż pierścień sprężynujący zabezpieczający (16) w wyżłobieniu w górnym kołpaku (11).

OSTRZEŻENIE!

Zwolniona energia sprężyny.
Przy zakładaniu pierścienia sprężynującego zabezpieczającego (16) występuje niebezpieczeństwo jego wyskoczenia z miejsca zamocowania, co może spowodować obrażenia.
Podczas zakładania pierścieni sprężynujących zabezpieczających należy zachować ostrożność.

OSTRZEŻENIE!

Zwolniona energia sprężyny.
Podczas wkładania kołków zabezpieczających (4, 15) przy użyciu młotka, młotek może odskoczyć i spowodować obrażenia.
Podczas zakładania kołków zabezpieczających należy zachować ostrożność.

Instrukcje dla operatora dla LHM230

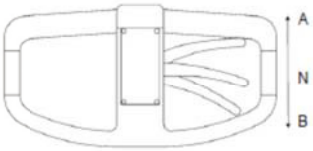

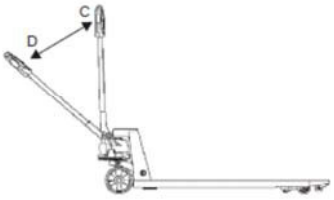

- Aby podnieść widły, przestaw element sterujący w położenie B, jednocześnie pompując ramieniem sterującym z położenia C do D, aż do uzyskania żądanej wysokości podnoszenia.

Aby uniemożliwić podnoszenie wideł, przestaw element sterujący w położenie neutralne oznaczone N.

- Aby opuścić widły, przestaw element sterujący w położenie A.

Element sterujący automatycznie powraca w położenie neutralne oznaczone N, kiedy opuszczanie wideł nie jest włączone.

- Aby ruszyć wózkiem, przestaw przełącznik w położenie N.

Instrukcje dla operatora dla LHM230X

Poza innymi informacjami w tym podręczniku, instrukcje poniżej mają zastosowanie konkretnie do tego wózka.

- Przed rozpoczęciem korzystania z wózka, upewnij się, że linka hamulca (A) jest nieuszkodzona.
- Sprawdzić, czy siła hamowania jest wystarczająca i wyregulować naprężenie linki, jeżeli to konieczne
- Pociągnij do góry dźwignię hamulca ręcznego, aby go uruchomić.
- Hamulec ręczny wyposażony jest w funkcję hamulca postojowego. Wciśnij zapadkę blokującą w kierunku mechanizmu blokującego podczas uruchamiania hamulca aby zablokować hamulec.

OSTRZEŻENIE!
Nigdy nie pozostawiać wózka w pozycji uniesionej, z uruchomionym hamulcem.

- Pociągnij do góry dźwignię hamulca i unieś zapadkę blokującą, aby zwolnić hamulec postojowy.

UWAGA!
Ryzyko przygniecenia, Nigdy nie wkładaj palca pod zapadkę blokującą.

UWAGA!
Dostosuj prędkość do poziomu nachylenia i powierzchni. Maksymalne nachylenie dla wózków wyposażonych w hamulec ręczny wynosi 5%.

OSTRZEŻENIE!
Niebezpieczeństwo przewrócenia.
Wózek przewożący ładunek może się przewrócić podczas skręcania na pochyłościach.
Nigdy nie skręcaj wózkiem podczas jazdy na pochyłościach.

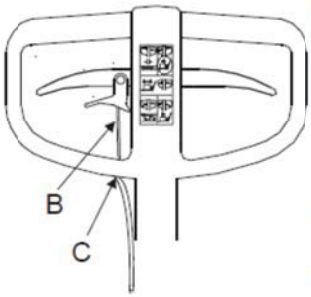

Instrukcje dla operatora dla LHM230P

Poza innymi informacjami w tym podręczniku, instrukcje poniżej mają zastosowanie konkretnie do tego wózka.

- **Nie używaj** wózka LHM230P w miejscach mokrych lub miejscach charakteryzujących się skrajnymi wahaniami temperatury.
- Przed rozpoczęciem korzystania z wózka, upewnij się, że linka wspomagania ruszania (B) jest nieuszkodzona.
- W razie potrzeby, sprawdź stan linki wspomagania ruszania i ustaw napięcie linki (C).

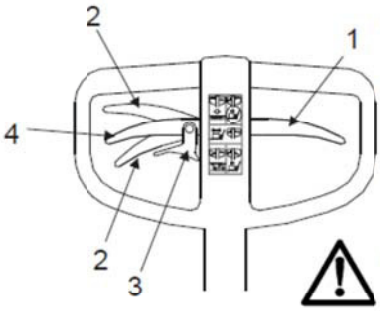

- Przed uruchomieniem wspomagania ruszenia, ustawić dźwignię opuszczania (1) w pozycji neutralnej.
- Przesunąć dźwignię wspomagania do góry lub do dołu (2) zależnie od kierunku jazdy. Przed przesunięciem dźwigni, należy najpierw zwolnić zapadkę (3).
- Gdy funkcja wspomagania nie jest wykorzystywana, dźwignię wspomagania należy ustawić w pozycji neutralnej (4)

OSTRZEŻENIE!

Zwolniona energia ramienia sterującego.
Niewłaściwe użytkowanie może spowodować zranienie lub uszkodzenie wózka.
Nigdy nie używać funkcji wspomagania do zahamowania wózka. Gdy wózek porusza się, nigdy nie ustawiać dźwigni wspomagania w pozycji przeciwnej do kierunku jazdy.

UWAGA!

Ryzyko przygniecenia, Nigdy nie wkładaj palca pod zapadkę blokującą.
Co więcej, nigdy nie trzymaj dłoni wokół ramienia łączącego wspomagania ruszania.

- Wyczyść i nasmaruj układ wspomagania ruszania wewnątrz w przypadku wystąpienia usterki (blokowanie kół i/lub rączki).

Instrukcje dla operatora dla LHM230WI

Poza innymi informacjami w tym podręczniku, instrukcje poniżej mają zastosowanie konkretnie do tego wózka.

Wprowadzenie

Wskaźnik ciężaru służy do szacowania ciężaru ładunku umieszczonego na widłach wózka. Wskaźnik podaje ciężar do 2300 kg w odstępach co 5 kg. Dokładność pomiaru wynosi 0-200 kg ±10 kg, 201-1000 kg ±20 kg, >1000 kg ±50 kg. Ponieważ wskaźnik zawiera elementy elektroniczne, nie należy go narażać na działanie nadmiernej wilgotności ani duże wahania temperatury.

Aby uzyskać najlepszą dokładność ważenia, proszę umieszczać ładunek równomiernie na widłach.

	Funkcja przycisku	Omówienie
	Resetowanie	Potwierdzenie wyboru lub przesunięcie kursora w lewo podczas kalibracji.
	Kalibracja w dół	Wybór niższej wartości
	Kalibracja w górę	Wybór wyższej wartości
	Wł./Wył.	Korekta

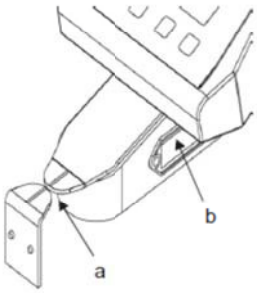

Obsługa

Resetowanie

Przed każdym ważeniem, należy zresetować wózek.

1. Naciśnij zielony przycisk, aby włączyć wskaźnik.
2. Podnieś widły bez ładunku na poziom odczytu. Końcówki wskaźnika (a) powinny być do siebie dopasowane.
3. Naciśnij przycisk resetowania.

Ważenie

Podobnie do resetowania, podczas odczytywania ciężaru widły powinny być podniesione, z końcówkami wskaźnika dopasowanymi do siebie.

- Tak jak zawsze w przypadku ważenia, nie należy dotykać wskaźnika podczas dokonywania odczytu z wyświetlacza.
- Aby zagwarantować właściwą dokładność odczytu, ciężar wskazywany na wyświetlaczu należy odczytać przed upływem 10 sekund od chwili podniesienia ładunku.

- Jeśli widły zostały uniesione ponad wysokość odniesienia w celu wyzerowania lub zważenia, należy je opuścić poniżej tego punktu, po czym unieść ponownie, aż do osiągnięcia właściwego poziomu. W przeciwnym razie na wyświetlaczu wskazywany będzie niedokładny wynik ważenia.
- Zbyt szybkie lub zbyt wolne suwy pompy mogą mieć negatywny wpływ na dokładność ważenia.
- Suwy pompy powinny być możliwie jak najdłuższe i jak najbardziej równomierne.

Wymiana baterii

Wskaźnik jest zasilany przez 4 baterie typu AA (1,5 V każda).

- Wymień baterie, jeśli wyświetli się komunikat "LO-BA".

Kiedy baterie są całkowicie rozładowane, wskaźnik gaśnie.

- Aby wyjąć uchwyt baterii, naciśnij obie strony uchwytu (b) do środka.

Wyświetlane komunikaty

Na wyświetlaczu mogą pojawiać się następujące komunikaty:

Komunikat błędu	Przyczyna	Czynność
HELP 1	Przeciążenie systemu	Zdejmij ładunek
HELP 2	Resetowanie ujemnego obciążenia	Naciśnij przycisk resetowania, zdejmij ładunek z układu i sprawdź procedurę resetowania
HELP 3	Ujemny sygnał z czujnika	Skontaktuj się z pracownikiem serwisu
HELP 7	Zbyt wysoki poziom sygnału z czujnika	Skontaktuj się z pracownikiem serwisu
LO-BA	Niski poziom naładowania baterii	Wymień baterie

Instrukcje dla operatora dla LHM075UL/LHM100UL

Poza innymi informacjami w tym podręczniku, instrukcje poniżej mają zastosowanie konkretnie do tego wózka.

Praca wózkiem

Wózek został zaprojektowany i wyprodukowany, aby był twoim narzędziem pracy do przewożenia, zbierania i pozostawiania towarów.

Niedozwolone jest użycie wózka do innych celów niż te, do których został zaprojektowany i wyprodukowany, a w szczególności:

- Ładowanie i rozładowywanie ciężarówek pokładowych.

Obszar pracy

Wózek paletowy może być użytkowany wyłącznie na solidnej i równej nawierzchni, takiej jak beton lub asfalt.

Używanie wózka na nierównych nawierzchniach i ciągnięcie go przez przeszkody jest zabronione. W tych okolicznościach istnieje niebezpieczeństwo, że uszkodzone zostaną części wózka, oraz że niektóre funkcje wózka przestaną działać.

Praca z ładunkami

Pracuj wyłącznie z ładunkami, których ciężar nie przekracza udźwigu wózka.

- Zawsze transportuj wózek z ładunkiem umieszczonym z tyłu. Nie prowadź z ładunkiem w żadnym innym kierunku jazdy.
- Podczas transportu zmniejsz wysokość ładunku. Ładunek powinien być zawsze jak najbliżej ziemi.

Akcesoria

Instrukcje dla operatora wózków paletowych wyposażonych w następujące akcesoria: hamulec postojowy, przedłużenie ramy, podpora ładunku, układ ciągnący lub przenośnik.

Hamulec nożny

Podczas użytkowania wózków wyposażonych w hamulec nożny, zwróć uwagą na poniższe:

- Zapewnij optymalne warunki parkowania, sprawdzając czy kierownica jest poprawnie zablokowana. Wyreguluj ją obracając śrubę hamulca nożnego w kierunku zgodnym z ruchem wskazówek zegara kluczem z sześciokątnym gniazdkiem.

OSTRZEŻENIE!

Ryzyko zmiażdżenia stopy podczas pracy wózkiem wyposażonym w hamulec nożny w ciasnych miejscach. Aby zapobiec zmiażdżeniu, zwracaj uwagę na wystające części podczas pracy wózkiem.

OSTRZEŻENIE!

Niebezpieczeństwo zmiażdżenia palców podczas wykonywania codziennych czynności kontrolnych. Nigdy nie wkładaj palców pod pedał podczas kontroli.

UWAGA!

Ryzyko potknięcia.
Ryzyko potknięcia o wystające części układu hamulca nożnego.
Należy zachować ostrożność i uważać na wystające części hamulca nożnego podczas parkowania i pracy z wózkiem.

Przedłużona rama

Wózek może być wyposażony w przedłużoną ramę zamocowaną na widłach.

Podczas użytkowania wózków wyposażonych w przedłużoną ramę, zwróć uwagą na poniższe:

OSTRZEŻENIE !

Niebezpieczeństwo przygniecenia.
Podczas opuszczania przedłużonej ramy może ulec przygnieceniu stopa lub inna część ciała.
W związku z tym należy zachować szczególną ostrożność podczas opuszczania.

UWAGA: Wózki wyposażone w przedłużone ramy, mogą pracować jedynie z paletami bez klocka środkowego.

Osłona ładunku

Podparcie ładunku daje oparcie wysokim ładunkom i chroni operatora przed spadającymi ładunkami.

Układ ciągnący

Układu nie wolno prowadzić z szybkością większą niż 6 km/h i nie może się on składać z więcej niż pięciu wózków. Całkowity ciężar, nie wliczając wózka paletowego, nie może przekraczać maksymalnego uciągu wózka paletowego i nigdy 4 000 kg.

Należy przestrzegać przepisów dyrektywy dot. wózków lub innych możliwych do zastosowania przepisów krajowych dotyczących skuteczności hamowania.

OSTRZEŻENIE!
Ryzyko zmiażdżenia.
Istnieje ryzyko zmiażdżenia stóp pomiędzy układem ciągnącym lub ładunkiem a podwoziem. Zachowaj najwyższą ostrożność podczas ręcznego operowania ładunkiem.

OSTRZEŻENIE!
Ryzyko przewrócenia.
Istnieje ryzyko przewrócenia wózka podczas pracy z wysokimi i niestabilnymi ładunkami.
Nie jeździj z prędkością większą niż 6 km/h.

- Prowadź wózek paletowy i układ ciągnący jedynie na dozwolonym obszarze.

OSTRZEŻENIE!
Ryzyko odczepienia.
Może dojść do niezamierzonego odczepienia podczas jazdy po pochyłościach i nierównym podłożu.
Z uwagi na to pracuj z dyszlem holowniczym jedynie na poziomym i równym podłożu.

UWAGA!
Ryzyko potknięcia.
Istnieje ryzyko potknięcia o wysunięte części.
Zachowaj ostrożność podczas pracy z wózkiem i parkowania go, kiedy jest podłączony do układu ciągnącego.

UWAGA!
Ryzyko zmiażdżenia.
Istnieje ryzyko zmiażdżenia podczas zaczepiania i odczepiania wózków.
Aby uniknąć zmiażdżenia dłoni i stóp, zachowaj ostrożność podczas przeprowadzania tych czynności.

Operator powinien dokładnie wiedzieć jaki jest promień skrętu i obszar zachodzenia układu ciągnącego.

Osoby postronne znajdujące się w pobliżu układu ciągnącego powinny zwracać uwagę na obszar pracy układu.

OSTRZEŻENIE!
Ryzyko kolizji.
Podczas pracy z układem ciągnącym istnieje ryzyko kolizji na jego obszarze zachodzenia.
Z uwagi na to, zawsze upewnij się, że dobrze widzisz ruchy układu ciągnącego.

- Przestrzegaj zaleceń dotyczących uliczek wózków w tabeli poniżej, stosując poniższą metodę obliczeń:

Promień skrętu + obszar zachodzenia + 700 mm odstępu bezpieczeństwa.

Promień skrętu, mm	Liczba wózków	Obszar zachodzenia, mm
1500	1	220
1500	2	420
1500	3	580
1500	4	700

Poza codziennymi kontrolami technicznymi/bezpieczeństwa, sprawdzaj również co następuje:

1. Poprawne zaczepienie wózków
2. Dyszel holowniczy
3. Ramię łączące
4. Upewnij się, że dyszel holowniczy (kiedy dyszel jest odczepiony) jest położony pod kątem prostym (90°) do podłoża.

- Zawsze zgłaszaj wszelkie uszkodzenia przełożonemu.

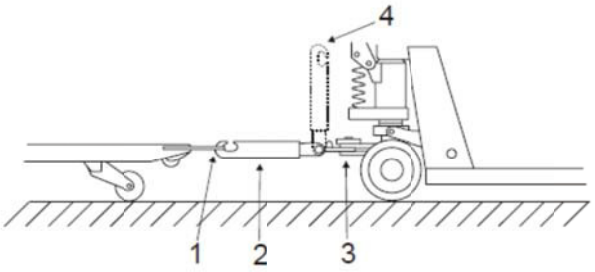

Przenośnik

- Podczas podnoszenia wózka paletowego przy pomocy zestawu przenośnika, zwróć uwagę na poniższe:

OSTRZEŻENIE!

Ryzyko zmiażdżenia.
Istnieje ryzyko zmiażdżenia w ruchomych częściach przenośnika.
Podczas ręcznego zwalniania ramienia sterującego zawsze korzystaj z rączek na zestawie przenośnika.

OSTRZEŻENIE!

Istnieje ryzyko zmiażdżenia podczas pracy poza ścieżką przenośnika.
Uważaj na wystające części zestawu przenośnika.
Ramię sterujące powinno zawsze być w najwyższym położeniu podczas pracy poza ścieżką przenośnika.

UWAGA!

Ryzyko potknięcia.
Zachowaj ostrożność podczas przechodzenia obok wózka paletowego wyposażonego w zestaw przenośnika.

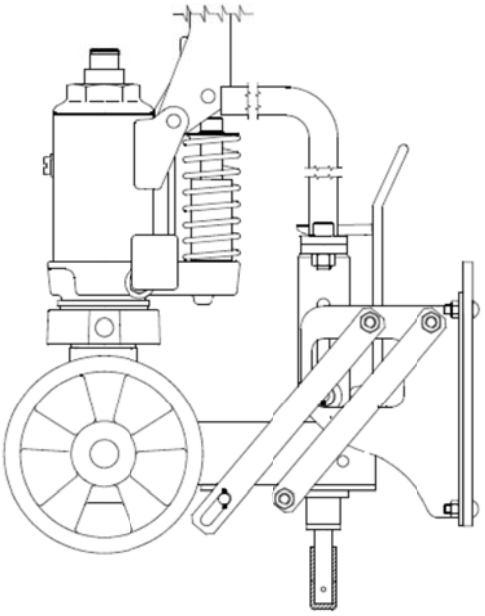

Rozwiązywanie problemów

LHM230 Usterka	Przyczyna	Czynność
Pompa nie wykonuje pełnego suwu.	Powietrze w układzie hydraulicznym. Zbyt mała ilość oleju hydraulicznego.	Wykonać 5 suwów pracy pompy przy otwartym zaworze opuszczania. Skontaktuj się z pracownikiem serwisu.
Położenia podnoszenia, neutralne i opuszczania nie działają poprawnie.	Zawór opuszczania jest źle ustawiony	Uregulować ustawienie łańcucha zaworu przy pomocy nakrętki regulacyjnej
Widły opadają po każdym suwie.	Nieszczelność stożka zaworu	Wymienić stożek zaworu i podkładkę
LHM230Q Usterka	**Przyczyna**	**Czynność**
Szybkie podnoszenie nie działa .	Wyciek z zaworu kulowego	Wymień tłok szybkiego podnoszenia
LHM230P Usterka	**Przyczyna**	**Czynność**
Funkcja podnoszenia lub wspomagania ruszania nie działa zadowalająco	Podnoszenie i wspomaganie ruszania zostały wybrane jednocześnie	Wyłączyć funkcje która nie jest potrzebna, do pozycji neutralnej
Wspomaganie ruszania nie działa	Linka jest zbyt mocno naciągnięta	Wyregulować naciąg linki za pomocą śruby regulacyjnej
Linka wspomagania ruszania jest zerwana	Przeciążenie wózka	Cofnąć pętlę zaciskającą do pozycji neutralnej (1)

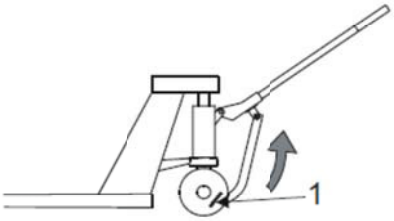

Powtórny przerób (recycling)

Złomowanie baterii

Pb, Hg, Cd

Zużyte akumulatory powinny zostać zwrócone/przesłane ich producentowi lub jego przedstawicielom (patrz etykieta na akumulatorze) i zezłomowane lub poddane recyklingowi. W razie trudności ze zwrotem akumulatora jego producentowi należy skontaktować się z lokalnym producentem wózków.

Symbol ze skreślonym koszem na śmieci oznacza, że nie należy wyrzucać akumulatora do odpadów domowych. Oznakowanie chemiczne produktu wskazuje na występujące w nim metale ciężkie.

Do substancji zawartych w niektórych akumulatorach i najbardziej szkodliwych dla środowiska (w tym zwierząt i roślin) i dla zdrowia ludzkiego zalicza się takie metale ciężkie, jak rtęć (Hg), kadm (Cd) oraz ołów (Pb).

Korpus:	Stal
Zawieszenie kół:	Stal i żeliwo
Tuleje:	Mosiądz
Smarowniczki:	Stal
Koło:	Nylon, poliuretan, stal
Emalia:	Epoksydowo-poliestrowa
Materiał wytłumiający:	Karton impregonwany bitum
Materiał pochłaniający drgania:	Guma i stal
Korpus zespołu hydraulicznego:	Żeliwo
Płyta dociskowa:	Żeliwo
Ramię sterujące:	Stal, nylon
Koło:	Nylon, poliuretan, stal, guma
Emalia:	Epoksydowo-poliestrowa
Tuleje:	Mosiądz
Olej hydrauliczny:	Utylizować się zgodnie z lokalnymi przepisami
Części montażowe:	Stal, mosiądz, nylon
Układ ważący:	
Obudowa wyświetlacza	Tworzywo sztuczne
Przewody	Miedź w osłonie z PCV
Karta elektroniczna	Wzmocniona włóknem szklanym płyta laminowana.

Deklaracja zgodności EWG

My, niżej podpisani,

deklarujemy, że maszyna:

Marka:

Typ:

Numer seryjny:

Jest, jak opisano w załączonej dokumentacji, zgodna z:

- Dyrektywą Maszynową 98/37/WE (do 2009-12-28), 2006/42/WE (od 2009-12-29) poprzez zgodność z następującymi normami; EN 1757-2

Inne informacje

W przypadku dostaw do państw nie będących członkami Unii Europejskiej, występować mogą różnice związane z wymaganiami dotyczącymi dokumentacji w lokalnym języku.

Wersja numer_____

_____

Miejsce i data wydania Podpis

_____

(Firma) (Opis podpisu)

Niniejsza deklaracja zgodności jest tłumaczeniem oryginału w języku angielskim.

13.

Russisch

(RUS)

ГИДРАВЛИЧЕСКИЕ ТЕЛЕЖКИ "BT"

Руководство для оператора / Обслуживание ru

Перевод оригинальной инструкции

ПРЕДУПРЕЖДЕНИЕ!
Не используйте тележку, не ознакомившись с РУКОВОДСТВОМ ДЛЯ ОПЕРАТОРА.

ПРИМЕЧАНИЕ!
Сохраните для использования в будущем.

UL = 35/38 mm высота подъёма вил
L = 55 mm высота подъёма вил
Z = 65 mm высота подъёма вил
U = 75 mm fork height
O = Overload
Q = Quick Lifter
X = Hand brake
P = Start assistance
SI = Silent
WI = Индикатор веса
G = Гальванизированный
WS = Мокрая спецификация
EW = Большая ширина
BR = Лебёдка
H = Половина палеты
Принадлежности: Ножной тормоз
Раздвижная рама
Опора для груза
Конвейер
Буксирная сцепка

С сохранением права на изменение номенклатуры выпускаемых изделий.

ОПАСНО!

ОПАСНО!
Предупреждаем, что несоблюдение инструкций **приведёт** к несчастному случаю, который может повлечь за собой серьёзную травму или даже смерть и/или очень большой материальный ущерб.

ПРЕДУПРЕЖДЕНИЕ!

ПРЕДУПРЕЖДЕНИЕ!
Предупреждаем, что несоблюдение инструкций **может привести** к несчастному случаю, который может повлечь за собой серьёзную травму или даже смерть и/или очень большой материальный ущерб.

ВНИМАНИЕ!

ВНИМАНИЕ!
Предупреждаем, что несоблюдение инструкций **может** привести к несчастному случаю, который может повлечь за собой травму и/или материальный ущерб.

ПРИМЕЧАНИЕ!

ПРИМЕЧАНИЕ!
Запомните, что в случае несоблюдения инструкций существует опасность повреждения тележки.

© BT 7533999-170

Работодатель отвечает за то, чтобы все, кто пользуется тележкой, обладали достаточными знаниями по технике безопасности при использовании тележки.

Правила безопасности

БЕЗОПАСНАЯ ОБУВЬ

Во время работы со штабелёром всегда носите защитную обувь.

ЗАЩИТНЫЕ ОЧКИ

Во избежание травм во время монтажа или демонтажа штабелёра всегда пользуйтесь защитными очками.

Управление

Гидравлическая тележка не должна использоваться, если она повреждена или имеет неисправности, влияющие на безопасность её эксплуатации. Если гидравлическая тележка ремонтировалась, модифицировалась или регулировалась, она не должна использоваться, пока не будет проверена и допущена к эксплуатации назначенным для этого техническим специалистом.

Работа на штабелере

Штабелер можно использовать только на твердой и ровной поверхности, такой как бетон или асфальт.

Запрещается использовать тележку:

- В местах скопления газов, которые могут привести к возгоранию или взрыву. Для эксплуатации в подобных условиях необходима тележка в специальном взрывозащитном исполнении.
- Для перевозки/подъёма пассажиров.
- В холодильных камерах, в солевых растворах и других коррозионных средах. В подобных условиях необходимо пользоваться тележкой из **нержавеющей стали**.

Ответственность оператора

- Штабелером следует управлять только с осторожностью, здравым смыслом и ответственностью.
- Штабелером **нельзя** управлять с замасленными руками или в замасленной обуви из-за риска поскользнуться.
- Не носите лишних предметов или ювелирных украшений при работе на штабелере.

Рабочая зона

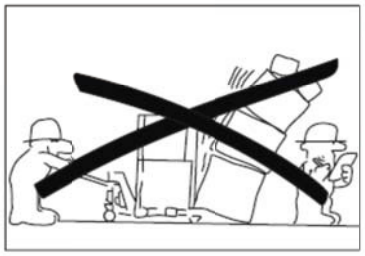

- Убедитесь в том, что пол, на котором используется штабелёр, имеет несущую способность, достаточную для того, чтобы выдержать полный вес штабелёра, включая его максимальную грузоподъёмность.
- Соблюдайте особую осторожность при наличии выступающих частей стеллажей, полок или стен, которые могут привести к травме или повреждению тележки.

- **Запрещено** людям присутствовать в области рядом с штабелером, когда есть риск травм персонала, например, в зоне возможного падения товаров и в зоне устройств манипулирования грузом, или в зоне маневрирования штабелера.

Управление и действия во время управления

- Избегайте поворотов на большой скорости.
- Во избежание несчастных случаев обращайте особое внимание на других людей и на неподвижные или движущиеся объекты в рабочей зоне.
- Везти тележку позади себя необходимо во всех случаях, когда груз на ней загораживает обзор.

ВНИМАНИЕ!

При работе на наклонной поверхности груз должен быть обращён в сторону уклона, и управлять тележкой необходимо с повышенной осторожностью. Используйте тележки с ручным тормозом.

ПРЕДУПРЕЖДЕНИЕ!

Тормозите мягко и осторожно, чтобы не допустить соскальзывания груза с вил и причинения ущерба.

ВНИМАНИЕ!

Выбирайте скорость движения в соответствии с уклоном и поверхностью.

- Всегда держите безопасное расстояние от края погрузочных платформ и аппарелей. Будьте внимательны в обозначенных опасных зонах.

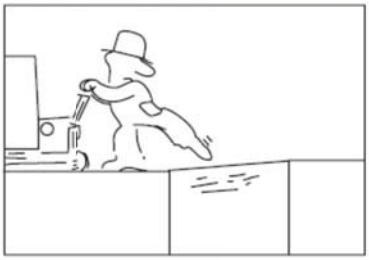

- Перед тем, как заводить штабелер на погрузочный пандус, убедитесь, что он хорошо закреплен и имеет необходимую грузоподъемность. Ездите медленно и осторожно вдоль пандусов.
- При заезде штабелера на другую машину, убедитесь, что она устойчива, и что тормоза задействованы правильно.
- Прежде чем ввести штабелёр в лифт, оператор должен убедиться, что лифт пригоден для перевозки общего веса штабелёра, груза, оператора и других находящихся в лифте пассажиров. При въезде в лифт сначала вводится груз, а затем входит водитель. При въезде штабелёра в лифт или выезде из него в лифте не должны находиться другие люди.
- О любом несчастном случае, который стал причиной травм персонала или повреждения строений или оборудования, необходимо сообщать вашему руководителю. Также необходимо сообщать об аварийных ситуациях и дефектах в работе штабелера.

Манипулирование грузами

- Работайте только с грузами, вес которых не превышает допустимой грузоподъемности штабелера. Длина/ширина вил должна быть приспособлена к форме и размерам груза.

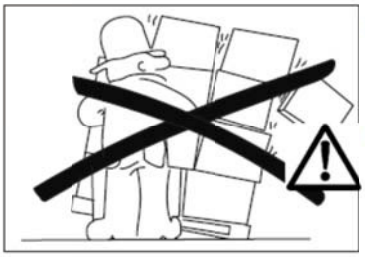

- Разрешается манипулировать только с грузами, прочно и равномерно распределёнными и безопасно размещёнными на вилах.

ПРЕДУПРЕЖДЕНИЕ!

Опасность опрокидывания.
Движение на поворотах: При слишком высокой скорости груз может упасть с тележки и нанести ущерб.
Движение на поворотах с высоким грузом должно осуществляться с повышенной осторожностью.

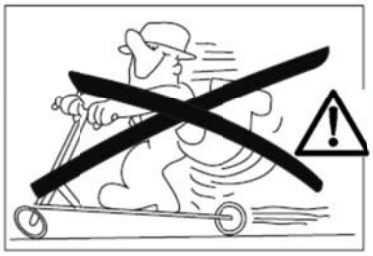

ПРЕДУПРЕЖДЕНИЕ!

Тележка должна использоваться только для транспортировки товаров. Запрещается использовать тележку для перевозки людей и, следовательно, она не должна использоваться в качестве "самоката".

ПРЕДУПРЕЖДЕНИЕ!

Опасность раздавливания вилами.
Опасность раздавливания может возникнуть при опускании или при неисправности в гидравлической системе и случайном опускании.
Берегитесь раздавливания и следите за тем, чтобы другие лица не находились в непосредственной близости к штабелёру.

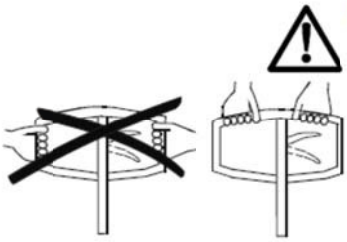

ВНИМАНИЕ!

Опасность раздавливания.
Если руки располагаются на внешней стороне рычага, существует риск раздавливания в узком пространстве.
Существует также опасность раздавливания, если руки находятся между тяговой балкой и кронштейном тяговой балки или между верхней крышкой и гидравлическим блоком.
Поэтому во время работы с тележкой держитесь руками только за верхнюю часть рукоятки.

Парковка штабелера

При постановке тележки на стоянку вилы должны быть полностью опущены.

- **Никогда** не паркуйте штабелер на уклонах.
- **Никогда** не паркуйте штабелер так, чтобы он мешал движению или работе.

Техническое обслуживание и ремонт

- Для профилактики неисправностей необходимо регулярно выполнять техническое обслуживание тележки в соответствии с *Диаграммой смазки*. Техническое обслуживание, настройку или ремонт разрешается проводить только квалифицированному и обученному персоналу.
- При обслуживании и ремонте используйте только рекомендованные BT запасные части. См. каталог запасных частей BT.

Не разрешаются модификации или переделки в штабелере, которые могут повлиять на безопасность его использования или функционирования.

Для обеспечения безопасности и экономичности эксплуатации штабелера рекомендуется заключить договор на эксплуатацию и техническое обслуживаниес ближайшим представителем компании.

Гарантия

Гарантия на каждое изделие, доставленное заводом-изготовителем, предоставляется в соответствии с техническими характеристиками. Гарантия действительна только в том случае, если сервисное обслуживание и ремонтные работы производились в соответствии с рекомендациями компании BT только уполномоченными для этого специалистами компании BT, с использованием запасных частей, рекомендованных компанией BT.

Ежедневное обслуживание / проверка безопасности

Контрольные точки	Действие
Рулевое управление	Функция
Гидравлическая система	Уровень масла/Наличие утечки масла
Колёса	Наличие повреждений, очистка от масла, металлической стружки и т.п.
Рама	Наличие повреждений, удаление грязи и т.д.
Механизм подъёма/опускания	Функционирование положения подъём/нейтральное/опускание
Надписи	Чёткость
Звукопоглощающий материал (LHM230SI)	Повреждение, дополнительное приспособление
Демпферы колебаний у концов поршневого штока (LHM230SI)	Повреждение, дополнительное приспособление и контактные поверхности

ПРИМЕЧАНИЕ:

Никогда не отменяйте ежедневный осмотр и проверку безопасности.
Несоблюдение этого требования может привести к серьёзным травмам.
При обнаружении неисправности или повреждении тележки необходимо немедленно сообщить об этом руководителю. Пользоваться неисправной тележкой запрещается.

Правила безопасности при профилактических технических работах

- Поддерживайте в чистоте зону, где вы проводите обслуживание. Масло и вода делают пол скользким.

ПРИМЕЧАНИЕ!

При работе с гидравлической системой должна поддерживаться максимальная чистота.
Демонтированные части необходимо очистить и внимательно осмотреть. После разборки обязательно замените уплотнения.

- Храните и утилизируйте отработанное масло в соответствии с местными законами.
- Не выливайте растворители и тому подобные жидкости, которые использованы для чистки/мытья, в стоки, не предназначенные для этой цели. Следуйте местным законам, которые относятся к утилизации.
- Снимите по меньшей мере 100 мм краски вокруг места сварки/шлифовки с помощью пескоструйного аппарата или используйте устройства снятия краски при проведении сварки или шлифовки на окрашенных поверхностях.

ПРЕДОСТЕРЕЖЕНИЕ!

Вредные газы.
Нагретая краска выделяет вредные газы.
Снимите 100 мм краски вокруг рабочей зоны.

ПРЕДУПРЕЖДЕНИЕ!

Опасность раздавливания.
Плохо закреплённая тележка может упасть.
Чтобы тележка не перевернулась, товары на ней должны быть надежно закреплены.

ПРЕДУПРЕЖДЕНИЕ!

Опасность раздавливания.
В процессе работы с гидравлической системой при нагруженной тележке существует опасность раздавливания.
Перед работой с тележкой всегда разгружайте вилы.

Чистка и мытье

Чистка и мытье штабелера важны для гарантирования его надежности.

- Всегда выполняйте смазку гидравлической тележки после мойки в соответствии с диаграммой смазки и таблицей.

Схема смазки

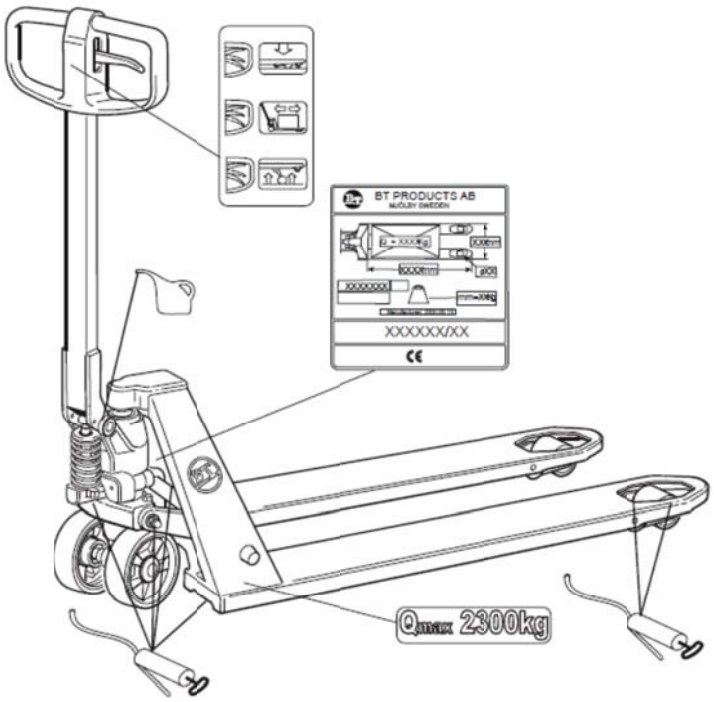

Типы масел и консистентных смазок			
Смазочный материал	**Характеристики**	**Название заказа**	**№ продукта**
Смазочное масло		OKQ8 Rubens WB	213366
Гидравлическое масло >-15° C	ISO-VG32 Уровень качества: ISO 6743-4 категория HM DIN 51524 часть 2 категория HLP	BT Hydraulic oil 32	1 литр: 233328-001 5 литров: 233328-002
Гидравлическое масло <-15° C	ISO-VG15 Уровень качества: : ISO 11158 категория HV DIN 51524 часть 3 категория HVLP	Q8 Hindemith 15	1 литр: 7517357-001 5 литров: 7517357-002

Информативные надписи

Масса груза не должна превышать разрешенной грузоподъемности, указанной на табличке с паспортными данными.

ПРИМЕЧАНИЕ!

Если табличка нечитабельна, её необходимо заменить новой табличкой.

Технические данные

В данной таблице содержится информация о некоторых технических особенностях данной модели штабелера. Примечание: возможны отклонения от данной информации.

Тип штабелера	LHM230/O/Q/X/WS/SI/G	LHM230U	LHM230WI	LHM230P	LHM075UL/LHM100UL
Номинальная подъемная сила, kg [1)]	2300	2300	2300	2300	750/1000
Высота подъема, mm	200	190	200	200	135/138
Высота с поднятым буксирным приспособлением, мм	1220	1220	1220	1220	1220
Общая длина, мм	1500	1500	1500	1575	1520
Масса, kg [1)]	63	63	65	75	80/77
Радиус поворота, mm	1370	1370	1370	1370	1320
Давление шины	Для получения данной информации обратитесь к местному представителю BT				

[1)] Точное значение указано на заводской табличке штабелера.

Подъем штабелера

ПРЕДУПРЕЖДЕНИЕ!

Опасность пореза.
При поднятии штабелера руками и удерживании его за вилы и торцевую крышку существует опасность пореза.
При поднятии штабелера руками всегда используйте рабочие перчатки.

ПРЕДУПРЕЖДЕНИЕ!

Опасность раздавливания.
При поднятии штабелера руками и удерживании его за корпус гидравлической системы существует опасность раздавливания.
При поднятии штабелера руками всегда используйте рабочие перчатки.

ИнстРукции по сбоРке

ПРИМЕЧАНИЕ:

Во время сборки тележки необходимо всегда пользоваться ЗАЩИТНЫМИ ОЧКАМИ.

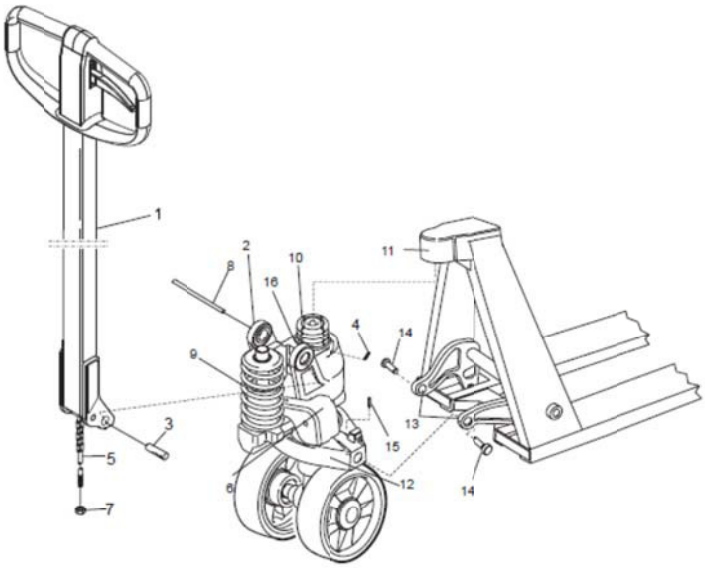

1. **Сборка тяговой балки:**
   Закрепите тяговую балку (1) в кронштейне тяговой балки (2). Установите ось (3) в кронштейне (2). Убедитесь в том, что **коническое** отверстие оси (3) направлено **вниз**. Зафиксируйте ось (3) с помощью винтового шплинта (4). Опустите шток клапана (5) через отверстие в ось (3). Вставьте шток клапана (5) в паз на педали опускания (6). С помощью гайки (7) отрегулируйте функцию подъёма/опускания и нейтральное положение. Опустите транспортную балку и удалите транспортный шплинт (8), который был вставлен перед поставкой.

ПРЕДУПРЕЖДЕНИЕ!

Высвобождение энергии.
Если транспортный шплинт (8) удалить до сборки тяговой балки (1) пружина (9) может отцепиться и травмировать работника.
Выполняйте сборку тяговой балки (1) только перед удалением транспортного шплинта (8).

2. **Монтаж гидравлической системы в корпусе:**
   Поместите верхнюю часть гидравлической системы (10) в отверстие верхней крышки (11). Вставьте нажимную пластину гидравлического блока между (12) между соединениями поворотной трубки (13). Установите болты рычагов (14) и зафиксируйте их с помощью стопорных штифтов (15). Смажьте болт рычага (14). Вставьте стопорное кольцо (16) в паз на отверстии верхней крышки (11).

ПРЕДУПРЕЖДЕНИЕ!

Высвобождаемая энергия.
При установке стопорного кольца (16) существует опасность высвобождения стопорного кольца из оправки и нанесения повреждений.
Соблюдайте осторожность при установке стопорного кольца.

ПРЕДУПРЕЖДЕНИЕ!

Высвобождение энергии.
При попытке вставить винтовые шплинты (4, 15) с помощью молотка, он может отскочить и причинить ущерб.
Соблюдайте осторожность при установке стопорных штифтов.

Инструкции для оператора LHM230

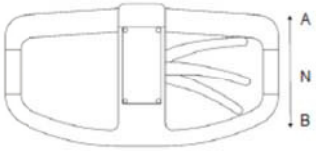

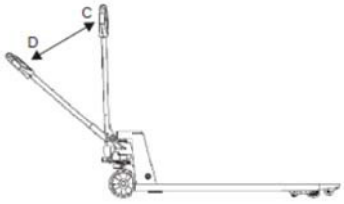

- Для поднятия вил поставьте рычаг управления в положение B, одновременно многократно перемещая рычаг подъёма из положения C в положение D и обратно до тех пор, пока не будет достигнута необходимая высота подъёма.

Чтобы заблокировать поднятие вил, поставьте рычаг управления в нейтральное положение N.

- Для опускания вил поставьте рычаг управления в положение A.

Рычаг управления автоматически возвращается в нейтральное положение N, когда не включено опускание вил.

- Для передвижения погрузчика переключите рычаг управления в положение N.

Инструкции для оператора LHM230X

В дополнение к другой информации, содержащейся в данном руководстве, ниже приведенные инструкции относятся конкретно к данному погрузчику.

- Перед использованием тележки проверьте, не повреждён ли трос тормоза.
- Проверьте, достаточно ли эффективно работает тормоз и при необходимости отрегулируйте натяжение троса.
- Для приведения в действие ручного тормоза потяните рычаг ручного тормоза вверх.

Ручной тормоз также оснащён функцией стояночного тормоза. Если на тележке был задействован тормоз, нажмите фиксатор по направлению к блокирующему устройству, чтобы заблокировать тормоз.

ПРЕДУПРЕЖДЕНИЕ!

Никогда не оставляйте тележку в поднятом положении с задействованным тормозом.

- Потяните рукоятку тормоза вверх и выдвиньте фиксатор наружу, чтобы отпустить стояночный тормоз.

ВНИМАНИЕ!

Опасность защемления. Не вставляйте палец в стопорный фиксатор.

ВНИМАНИЕ!

Выбирайте скорость движения в соответствии с уклоном и поверхностью.
Для тележек, оборудованных ручным тормозом, максимальный уклон составляет 5%.

ПРЕДУПРЕЖДЕНИЕ!

Опасность опрокидывания.
При движении по склону гружёный штабелёр может опрокинуться.
При движении по склону никогда не поворачивайте гружёный штабелёр.

Инструкции для оператора LHM230P

В дополнение к другой информации, содержащейся в данном руководстве, ниже приведенные инструкции относятся конкретно к данному погрузчику.

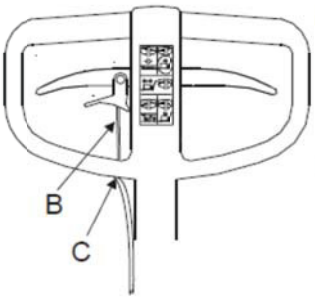

- Модель LHM230P также **не** должна использоваться во влажной среде или в местах с большими перепадами температур.
- Перед использованием тележки проверьте, не повреждён ли вспомогательный стартовый трос.
- При необходимости проверяйте состояние вспомогательного стартового троса и регулируйте его натяжение (C).

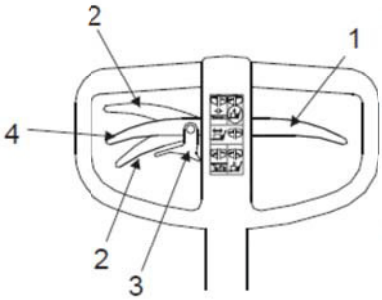

- Прежде чем использовать функцию поддержки старта, установите рычаг гидравлического механизма опускания (1) в нейтральное положение.
- Переведите рычаг механизма поддержки старта вверх или вниз (2) в зависимости от направления движения. При переводе рычага вниз сначала отпустите фиксатор (3).
- Если эта функция не используется, установите рычаг механизма поддержки старта в нейтральное положение (4).

ПРЕДУПРЕЖДЕНИЕ!

В тяговой балке происходит высвобождение энергии. Неправильное использование может привести к травмам и повреждению тележки.
Никогда не используйте функцию поддержки старта для торможения тележки. Во время движения тележки никогда не переводите рычаг механизма поддержки старта в положение, противоположное направлению движения.

ВНИМАНИЕ!

Опасность защемления. Не вставляйте палец в стопорный фиксатор.
Также запрещается держаться руками вокруг стартовой соединительной рукоятки.

- При возникновении неполадок в работе очистите и смажьте механизм поддержки старта (блокировка/заклинивание колёс и/или рычага).

Инструкции для оператора LHM230WI

В дополнение к другой информации, содержащейся в данном руководстве, ниже приведенные инструкции относятся конкретно к данному погрузчику.

Введение

Индикатор веса используется для определения веса груза, помещенного на вилы погрузчика. Он показывает вес до 2 300 кг с шагом в 5 кг. Погрешность составляет 0-200 кг ±10 кг, 201-1000 кг ±20 кг, >1000 кг ±50 кг. Поскольку индикатор содержит электронику, он не должен подвергаться избыточному воздействию влаги или большим перепадам температуры.

Для более точного взвешивания груз должен быть размещен на вилах равномерно.

	Функции кнопок	Пояснение
	Сброс	Подтверждает выбранное значение или передвигает курсор влево во время калибровки.
	Калибровка вниз	Выбирает меньшее значение
	Калибровка вверх	Выбирает большее значение
	Вкл/Выкл	Исправление

Работа

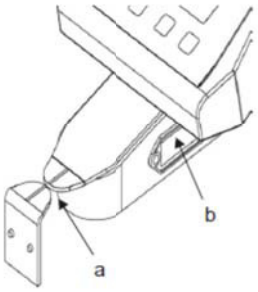

Обнуление

Перед каждым взвешиванием убедитесь, что индикатор погрузчика обнулен.

1. Нажмите зеленую кнопку, чтобы включить индикатор.
2. Поднимите вилы без груза до показаний индикатора. Наконечники индикатора (a) должны находиться на одной линии друг с другом.
3. Нажмите кнопку сброса.

Взвешивание

Аналогично обнулению при снятии показаний веса вилы должны быть подняты, а наконечники индикатора находиться на одной линии друг с другом.

- При выполнении любых взвешиваний не прикасайтесь к индикатору, когда смотрите показания дисплея.

- Вес, показанный на дисплее, должен быть считан не позже чем через 10 секунд после подъема нагрузки с целью обеспечения точности веса.
- Если Вы подняли вилы над контрольной высотой для установки на ноль или взвешивания, следует опустить их ниже этой точки и вновь поднять для достижения соответствующего уровня. В противном случае дисплей покажет неточный вес.
- Слишком интенсивные или слишком медленные такты насоса могут отрицательно повлиять на точность взвешивания.
- Старайтесь, чтобы такты были как можно более продолжительными и равномерными.

Замена аккумуляторной батареи

Индикатор работает от 4 батареек размера AA (1,5 вольта каждая).

- Замените батарейки при появлении сообщения "LO-BA".

Индикатор выключается при полном истощении батареек.

- Для извлечения держателя батареек сожмите держатель батареек с обеих сторон (b).

Сообщения на дисплее

На дисплее могут появляться следующие сообщения:

Сообщение об ошибке	Причина	Действие
HELP 1	Перегрузка системы	Снимите груз
HELP 2	Сброс отрицательного значения груза	Нажмите кнопку сброса, разгрузите систему и проверьте процедуру обнуления
HELP 3	Отрицательный сигнал датчика	Обратитесь к технику сервисной службы.
HELP 7	Слишком высокий уровень сигнала датчика	Обратитесь к технику сервисной службы.
LO-BA	Низкий заряд батарейки	Замените батарейки

Инструкции для оператора LHM075UL/LHM100UL

В дополнение к другой информации, содержащейся в данном руководстве, ниже приведенные инструкции относятся конкретно к данному погрузчику.

Работа на штабелере

Штабелер сконструирован и построен, чтобы быть Вашим подспорьем для транспортировки, выборки и размещения грузов.

Не разрешается использовать штабелер для целей, для которых он не был сконструирован и построен, например, для следующих приложений:

- Погрузка и разгрузка бортовых грузовиков

Рабочая зона

Штабелер можно использовать только на твердой и ровной поверхности, такой как бетон или асфальт.

Запрещается использовать штабелер на неровном полу, а также перетаскивать его через преграды. При таких обстоятельствах имеется опасность повреждения деталей штабелера, что приведет к тому, что функции штабелера перестанут работать.

Манипулирование грузами

Работайте только с грузами, вес которых не превышает допустимой грузоподъемности штабелера.

- Перемещайте штабелер так, чтобы груз находился сзади. Не перемещайте его грузом вперед или в сторону.
- Уменьшите высоту груза во время транспортировки. Груз должен всегда находиться как можно ближе к поверхности пола.

Дополнительные приспособления

Инструкции для оператора тележки, оснащённой следующими приспособлениями: стояночным тормозом, раздвижной рамой, приспособлением для поддержки груза, буксирной сцепкой или конвейером.

Ножной тормоз

При использовании тележек, оснащённых ножным тормозом, обратите внимание на следующее:

- Проверьте блокировку рулевого колеса, чтобы убедиться в соблюдении требований к стоянке тележки. Болт ножного тормоза ввинчивается по часовой стрелке с использованием торцевого ключа.

ПРЕДУПРЕЖДЕНИЕ!

При управлении ножным тормозом тележки в узких местах существует опасность раздавливания ноги. Чтобы это предотвратить, необходимо следить за выступающими частями в процессе управления тележкой.

ПРЕДУПРЕЖДЕНИЕ!

Опасность защемления пальцев в процессе ежедневного осмотра. Не помещайте пальцы под педаль ножного тормоза в процессе осмотра.

ВНИМАНИЕ!

Опасность падения.
Можно споткнуться о выступающие части ножного тормоза.
В процессе работы и постановки тележки на стоянку следите за выступающими частями ножного тормоза.

Раздвижная рама

Тележка может быть оборудована дополнительной секцией на вилах.

При использовании тележек, оборудованных дополнительной секцией, обратите внимание на следующее:

ПРЕДУПРЕЖДЕНИЕ!

Опасность раздавливания.
При опускании раздвижной рамы на ногу или другую часть тела она может быть раздавлена.
Поэтому при опускании соблюдайте повышенную осторожность.

Примечание: Тележки с дополнительной секцией могут быть оборудованы только транспортными платформами без дополнительной секции.

Опора для груза

Грузовая опора поддерживает большую нагрузку тележки и защищает оператора от падающих грузов.

Буксирная сцепка

Буксирной сцепкой нельзя управлять со скоростью, превышающей 6 км/час, и в ней не должно быть более пяти тележек. Общий вес, помимо веса тележки, не должен выходить за рамки максимального тягового усилия тележки и никогда не должен превышать 4 000 кг.

Необходимо соблюдать положения директивы о грузовых тележках или применяемые национальные нормы, касающиеся тормозящего действия.

ПРЕДУПРЕЖДЕНИЕ!
Опасность раздавливания.
Существует опасность защемления ног между буксирной сцепкой и грузом или ходовой частью.
Соблюдайте повышенную осторожность во время погрузки-разгрузки вручную.

ПРЕДУПРЕЖДЕНИЕ!
Опасность опрокидывания.
При манипуляции с высокими и неустойчивыми грузами существует опасность опрокидывания.
Не водите тележку со скоростью более 6 км/час.

- Водите тележку и буксирную сцепку только в разрешённой зоне.

ПРЕДУПРЕЖДЕНИЕ!
Опасность расцепления.
При вождении по наклонным поверхностям и неровному полу возможно случайное расцепление.
Поэтому манипуляции с буксирной тягой проводите только на горизонтальных и ровных полах.

ВНИМАНИЕ!
Опасность опрокидывания в результате зацепления за что-либо.
Существует опасность опрокидывания, зацепившись за выступающие части.
Соблюдайте осторожность при эксплуатации и парковке тележки с буксирной сцепкой.

ВНИМАНИЕ!
Опасность раздавливания.
При сцеплении и расцеплении тележек существует опасность раздавливания.
Во избежание защемления рук и ног при проведении этих действий соблюдайте осторожность.

Оператор должен располагать знаниями о радиусе поворота сцепки и зоне её отклонения.

Находящиеся вблизи сцепки лица должны обращать внимание на её рабочую зону.

ПРЕДУПРЕЖДЕНИЕ!

Опасность столкновения.
При работе со сцепкой существует опасность столкновения в зоне её отклонения.
Поэтому всегда следите за тем, чтобы держать в поле зрения движение сцепки.

- Следуйте содержащимся в приведённой ниже таблице рекомендациями в отношении проходов для сцепки, применяя следующий метод рассчёта:

Радиус поворота + зона отклонения + 700 мм безопасный зазор.

Радиус поворота, мм	Количество тележек	Зона отклонения, мм
1500	1	220
1500	2	420
1500	3	580
1500	4	700

В дополнение к ежедневному техническому обслуживанию / проверкам безопасности, обязательно проверяйте следующее:

1. Правильность сцепления тележек
2. Буксирную тягу
3. Составной верхняк
4. Чтобы буксирная тяга (в расцепленном состоянии) находилась под прямым углом (90°) к полу.

- Обязательно сообщайте о любых неисправностях мастеру участка.

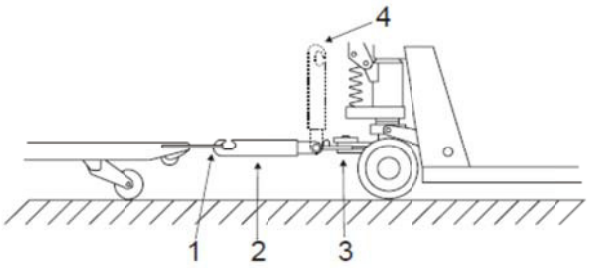

Конвейер

- При подъёме тележки с конвейерным устройством обращайте внимание на следующее:

ПРЕДУПРЕЖДЕНИЕ!

Опасность раздавливания.
Существует опасность раздавливания движущимися частями конвейера.
При разблокировании рычага управления вручную всегда используйте рукояти на конвейерном устройстве.

ПРЕДУПРЕЖДЕНИЕ!

Существует опасность раздавливания при работе с внешней стороны конвейерной ленты.
Обращайте внимание на выступающие части конвейерного устройства.
Во время работы с внешней стороны конвейерной ленты рычаг управления всегда должен находится в крайнем верхнем положении.

ВНИМАНИЕ!

Опасность опрокидывания в результате зацепления за что-либо.
Соблюдайте осторожность при проходе через тележку, оснащённую конвейерным устройством.

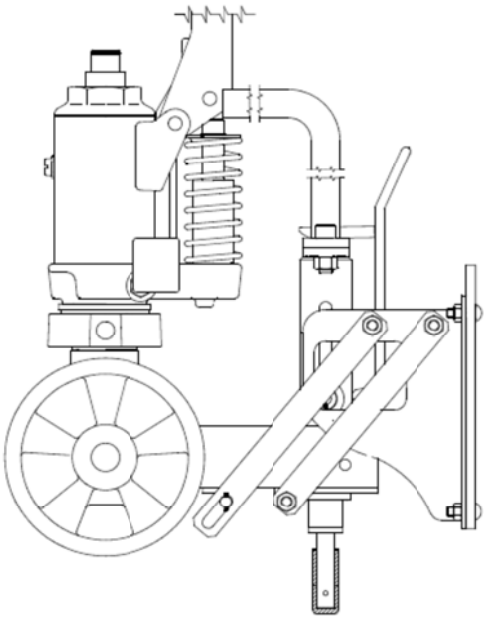

Поиск и устРанение неиспРавностей

Неисправности модели LHM230	Причина	Действие
Насос не совершает полный такт	Воздух в гидравлической системе. Недостаточно масла в гидравлической системе.	Прокачайте насос 5 тактов с открытым опускающим клапаном. Обратитесь к технику сервисной службы.
Положения подъёма, нейтральное и опускания работают неправильно	Неправильно отрегулирован клапан опускания.	С помощью регулировочной гайки отрегулируйте систему клапана
Вилы опускаются после каждого такта	Утечка из конуса тарелки клапана	Замените тарелку клапана и кольцевую прокладку
Неисправности модели LHM230Q	**Причина**	**Действие**
Функция быстрого подъема не работает	Течь шарового клапана	Замените шток клапана быстрого подъема
Неисправности модели LHM230P	**Причина**	**Действие**
Механизм подъёма или механизм поддержки старта работает неудовлетворительно	Включены оба механизма - подъёма и поддержки старта	Установите не являющуюся нужной функцию в нейтральное положение
Механизм поддержки старта не включается	Трос натянут слишком сильно	С помощью регулировочного болта отрегулируйте натяжение троса
Разорван трос механизма поддержки старта	Перегрузка	Верните цикл прижима (1) в нейтральное положение для аварийного движения и замените трос

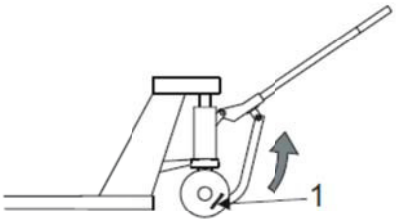

ПовтоРное использование

Утилизация батареи

Pb, Hg, Cd

Отслужившие аккумуляторные батареи должны возвращаться/отсылаться производителю аккумуляторной батареи или его представителям (см. надпись на аккумуляторной батарее) для её ликвидации/утилизации. Если вам нужна помощь по возвращению аккумулятора его производителю, обратитесь к местному производителю штабелера.

Символ зачеркнутого мусорного бака означает, что аккумулятор запрещено выбрасывать вместе с домашними отходами. Химические обозначения указывают на то, какие тяжелые металлы присутствуют в аккумуляторе.

Вещества, из которых сделаны определенные аккумуляторы, в основном являются вредными для окружающей среды (в том числе для животных и природы) и здоровья человека, это - тяжелые металлы ртуть(Hg), кадмий (Cd) и свинец (Pb).

Корпус:	Сталь
Подвеска колёс:	Сталь и чугун
Вкладыши:	Латунь
Масляные патрубки:	Сталь
Колёса:	Нейлон, полиуретан, сталь
Эмаль:	Полиэстер на основе эпоксидной смолы
Звукопоглощающий материал:	Битумированный картон
Виброизоляционный материал:	резина и сталь
Корпус гидравлической системы:	Чугун
Нажимная пластина:	Чугун
Тяговая балка (Устройство управления):	Сталь, нейлон
Колёса:	Нейлон, полиуретан, сталь, резина
Эмаль:	Полиэстер на основе эпоксидной смолы
Вкладыши:	Латунь Масло для
гидравлической системы:	Ликвидация в соответствии с местными директивами
Комплектующие изделия:	Сталь, латунь, нейлон
Система весов:	
Корпус дисплея	Пластик
Кабели	Медь с ПВХ покрытием
Электронная плата	Слоистая плата из стекловолокна

Заявление о соответствии стандартам и нормам ЕС

Мы,

заявляем, что машина:

Производитель:

Тип:

Серийный №:

как это описано в прилагаемой документации, соответствует следующему:

- Директива по машинам 98/37/EC (до 2009-12-28), 2006/42/EC (с 2009-12-29) в соответствии со следующими стандартами; EN 1757-2

Дополнительная информация

Для поставок в страны, не входящие в Европейский Союз, могут иметься различия в зависимости от требований к документации на местном языке.

Изменение № _____

_____

Место и дата издания Подпись

_____

(Компания) (Кларификация подписи)

Декларация ЕС является переводом оригинальной версии на английском языке.

14.

Schwedisch

(S)

BT HANDTRUCKAR

Instruktionsbok/Service SV

Originalinstruktion

VARNING!
För Din egen säkerhet, använd ej lyftvagnen utan att först ha läst och förstått hela manualen.

OBSERVERA!
Behålles för framtida bruk.

UL = 35/38 mm gaffelhöjd
L = 55 mm gaffelhöjd
Z = 65 mm gaffelhöjd
U = 75 mm gaffelhöjd
O = Maxlast
Q = Snabblyft
X = Handbroms
P = Starthjälp
SI = Silent
WI = Viktindikator
G = Galvaniserad
WS = Wet Spec
EW = Extra bred
BR = Rundgods
H = Halvpall
Tillbehör: **Fotbroms**
Förhöjningsram
Laststöd
Conveyor
Tow-Train

Med reservation för avvikelse i produktutbud.

FARA!

FARA!
Varnar för att en olycka **kommer att** inträffa om inte föreskriften följs.
Följden blir allvarlig personskada eller möjligen dödsfall och/eller utomordentligt stor egendomsskada.

VARNING!

VARNING!
Varnar för att en olycka **kan** inträffa om inte föreskriften följs.
Följden kan bli allvarlig personskada eller möjligen dödsfall och/eller stor egendomsskada.

FÖRSIKTIGHET!

FÖRSIKTIGHET!
Varnar för att en olycka **kan** inträffa om inte föreskriften följs.
Följden kan bli personskada och/eller egendomsskada.

OBS!

OBS!
Markerar risk för haveri om inte föreskriften följs.

Det är arbetsgivarens ansvar att se till att användaren av trucken har tillräcklig kunskap att använda den på ett säkert sätt.

Säkerhetsföreskrifter

SKYDDSSKOR

Använd alltid skyddsskor vid arbete med trucken.

SKYDDSGLASÖGON

Använd alltid skyddsglasögon vid montering och demontering av truck för att undvika personskada.

Kontroll

Om trucken har några skador eller fel som påverkar säkerheten eller säkert användande får trucken ej tas i bruk. Ej heller om trucken reparerats eller justerats utan att detta kontrollerats och godkänts av utbildad servicetekniker.

Användning av trucken

Trucken får endast användas på ett hårt och jämnt underlag, t ex betong eller asfalt.

Det är ej tillåtet att använda trucken:

- I områden där atmosfären innehåller gaser som kan orsaka brand eller explosion. I dessa miljöer krävs en särskild explosionsskyddad truck.
- För transport/lyft av passagerare.
- I kylhus, salthaltiga- och andra korrosiva miljöer. I dessa miljöer ska en **rostfri** truck användas.

Förarens ansvar

- Trucken ska alltid köras med försiktighet, omdöme och på ett ansvarskännande sätt.
- Kör **aldrig** trucken med oljiga händer eller oljiga skor på grund av halkrisken.
- Ha aldrig lösa föremål eller smycken på dig när du arbetar med trucken.

Arbetsområdet

- Försäkra dig om att golvet där trucken används har tillräcklig bärighet för truckens totalvikt, d.v.s. truckens vikt inklusive maximal last.
- Var särskilt uppmärksam på om det finns utskjutande delar från ställage, hyllor eller väggar som kan orsaka skada på person eller last.
- Det är **förbjudet** för annan personal att vistas i området kring trucken där det finns risk för personskador, t.ex. området som kan nås av fallande gods, sjunkande eller fallande lyftanordning eller i truckens förflyttningsområde.

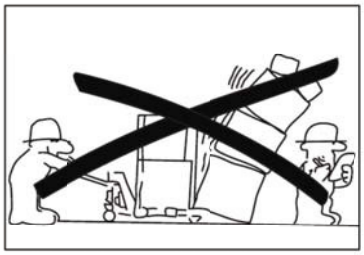

Körning och uppträdande vid körning

- Undvik svängar i hög fart.
- Var särskilt uppmärksam på annan personal samt fasta eller rörliga föremål i arbetsområdet, för att undvika skador och olyckor.

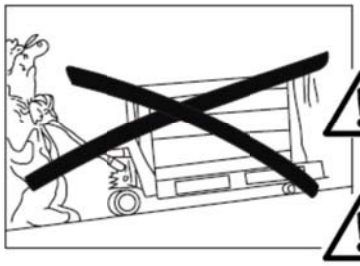

- Dra alltid trucken bakom dig om lasten skymmer sikten.

FÖRSIKTIGHET!
Vid körning på lutande underlag ska trucken framföras extra försiktigt med lasten nedåt i lutningens riktning.
Använd truck med handbroms.

VARNING!
Inbromsning ska ske mjukt och försiktigt för att undvika att last glider av lastbärare och orsakar skada.

FÖRSIKTIGHET!
Anpassa hastighet efter lutning och underlag.

- Kör alltid på säkert avstånd från kanten till lastkajer och lastbryggor. Var uppmärksam på markerade riskområden.

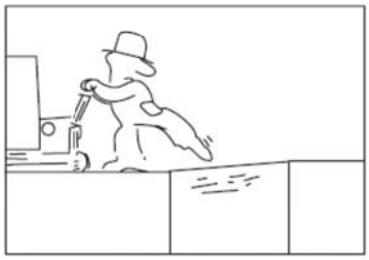

- Innan du kör trucken över en lastbrygga, försäkra dig om att lastbryggan är säkert förankrad och har tillräcklig bärförmåga. Kör långsamt och försiktigt över lastbryggan med säkert avstånd till bryggans kant.
- När trucken körs ombord på ett annat fordon, försäkra dig om att det andra fordonet står stadigt och är säkert bromsat.
- Innan trucken körs in i en hiss skall föraren försäkra sig om att hissen är godkänd för den totala belastningen av truck, förare och last samt eventuella övriga hisspassagerare. Inkörning i hiss ska ske med lasten först, ej föraren. Annan person får ej befinna sig i hissen vid in- och utkörning av lasten eller trucken.
- Rapportera omedelbart olyckor som vållat skador på personal, byggnader eller utrustning till ansvarig person. Även olyckstillbud och bristfälligheter på trucken ska rapporteras.

Hantering av last

- Hantera endast last som är inom truckens tillåtna lyftkapacitet. Gafflarnas längd/bredd ska vara anpassade till lastens utformning och dimension.

Endast last som är stabilt och jämnt fördelad på gafflarna och säkert arrangerad får hanteras.

VARNING!
Tippningsrisk.
Körning i kurvor: Last kan falla av trucken om hastigheten är för hög och orsaka skada. Körning med hög last skall göras med yttersta försiktighet.

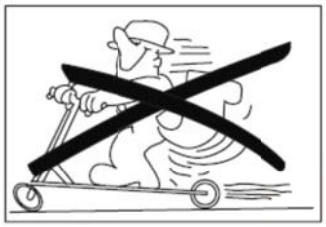

VARNING!
Trucken ska endast användas för transport av gods. Det är förbjudet att använda den för persontransport och således är det även förbjudet att använda den som "sparkcykel".

VARNING!

Klämrisk under gafflarna/lastbärare.
Klämrisk föreligger vid sänkning eller vid ev fel i hydrauliksystemet, såsom ofrivillig sänkning.
Var uppmärksam på klämrisk samt se till att ingen annan person finns i truckens omedelbara närhet.

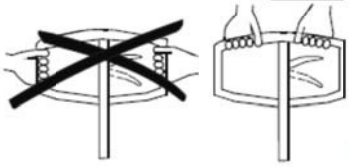

FÖRSIKTIGHET!

Klämrisk.
Om händerna placeras på utsidan av handtaget föreligger risk för klämning i trånga utrymmen. Klämrisk föreligger också om händerna placeras mellan dragstång och dragstångsfäste eller mellan huvtopp och hydraul.
Håll därför händerna på handtagets ovansida vid användning av trucken.

Parkering av truck

Vid parkering ska gafflarna vara helt nedsänkta.

- Parkera **aldrig** trucken på lutande underlag.
- Parkera **aldrig** trucken så att den hindrar trafik och arbeten.

Underhåll och reparationer

- Se till att trucken regelbundet genomgår underhåll enligt *Smörjskiss* för att förebygga felfunktioner och olycksfall. Endast kvalificerad och utbildad personal tilllåts underhålla, justera eller reparera trucken.
- Använd endast av BT rekommenderade reservdelar vid service och reparation, se BTs reservdelskatalog.

Modifiering och ombyggnad av trucken som påverkar säker användning eller funktion är ej tillåtet.

Det rekommenderas att teckna ett service- och underhållsavtal för att säkerställa truckens driftsekonomi och säkerhet.

Garanti

Med varje fabrikslevererad truck ingår en produktgaranti enligt separat specifikation. Garantin gäller under förutsättning att underhåll och service sker i enlighet med rekommendationerna från BT och är utförd av BT auktoriserad personal samt med utnyttjande av BT rekommenderade reservdelar.

Daglig tillsyn/säkerhetskontroll

Kontroll	Åtgärd
Styrning	Funktion
Hydraulsystem	Oljeläckage
Hjul	Skador, avlägsna olja, metallspån o dyl.
Chassi	Skador, avlägsna smuts o dyl
Lyftning/sänkning	Funktion lyft/neutral/sänkläge
Skyltar	Läsbarhet
Ljuddämpande mattor (LHM230SI)	Skador, fastsättning
Vibrationsdämpare vid tryckstångsändar (LHM230SI)	Skador, fastsättning och anliggning

OBS!

Försumma aldrig den dagliga tillsynen och säkerhetskontrollen.
Allvarliga skador kan annars inträffa.
Rapportera alltid och utan dröjsmål de fel och skador som upptäcks till arbetsledningen. Använd aldrig en truck som är behäftad med fel.

Säkerhetsregler vid underhållsarbete

- Håll rent på den plats där servicearbete utförs. Olja eller vatten gör golvet halt.

OBS!

Vid allt arbete med hydraulsystemet ska största renlighet iakttagas.
Isärtagna delar rengöres och inspekteras noggrannt.
Byt alltid tätningsbrickor efter isärtagning.

- Lagra och bortskaffa utbytt olja enligt gällande lokala föreskrifter.
- Lösningsmedel och dylikt som använts vid rengöring får **ej** spolas ut i avlopp som inte är avsedda för det. Följ de lokala föreskrifterna som gäller för destruktion.
- Avlägsna färgen minst 100 mm runt svets-/slipområdet med hjälp av blästring eller färgborttagningsmedel, vid svetsarbete eller slipning på målade ytor .

FÖRSIKTIGHET!

Ohälsosamma gaser.
Färg som upphettas avger ohälsosamma gaser.
Avlägsna färgen 100 mm runt arbetsstället.

VARNING!

Klämrisk.
Dåligt uppallad truck kan falla ned.
Se till att trucken är säkrad mot tippning.

VARNING!

Klämrisk.
Klämrisk och andra skador föreligger vid arbete med hydraulsystemet om trucken är lastad.
Se till att gafflarna är obelastade vid arbete med trucken.

Rengöring och tvättning

Rengöring och tvättning av trucken är en betydelsefull åtgärd för truckens tillförlitlighet.

- Smörj alltid trucken efter varje tvätt enligt smörjskiss och tabell.

Smörjskiss

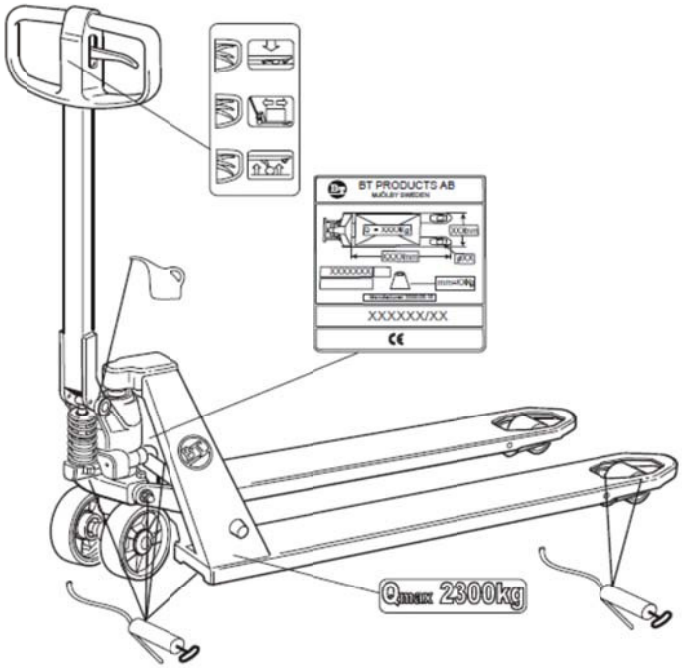

Olje- och fettspecifikation			
Smörjtyp	**Specifikation**	**Produktnamn**	**Artikelnummer**
Fett		OKQ8 Rubens WB	213366
Hydraulolja >-15°C	ISO-VG32 Kvalitetsnivå: ISO 11158 kategori HM DIN 51524 del 2 kategori HLP	BT hydraulic oil 32	1 liter: 233328-001 5 liter: 233328-002
Hydraulolja <-15°C	ISO-VG15 Kvalitetsnivå: ISO 11158 kategori HV DIN 51524 del 3 kategori HVLP	Q8 Hindemith 15	1 liter: 7517357-001 5 liter: 7517357-002

Informationsskyltar

Lastens vikt ska vara inom truckens tillåtna lyftförmåga, se typskylten.

OBS!

Om skylt ej är läsbar ska ny skylt beställas.

Tekniska data

Tabellen ger information om vissa tekniska data för standardut-

förande av trucken. Avvikelser kan förekomma.

Trucktyp	LHM230/O/Q/X/WS/SI/G	LHM230U	LHM230WI	LHM230P	LHM075UL/LHM100UL
Klassad lyftförmåga, kg [1]	2300	2300	2300	2300	750/1000
Lyfthöjd, mm	200	190	200	200	135/138
Höjd med uppfälld drag-stång, mm	1220	1220	1220	1220	1220
Total längd, mm	1500	1500	1500	1575	1520
Vikt, kg [1]	63	63	65	75	80/77
Svängradie, mm	1370	1370	1370	1370	1320
Hjultryck	Kontakta din lokala BT-representant för aktuell information				

[1] Korrekt värde framgår av truckens typskylt.

Lyft av truck

VARNING!
Skärrisk.
Skärrisk föreligger då trucken lyfts för hand vid gafflar och ändplåt.
Använd alltid arbetshandskar vid lyft för hand.

VARNING!
Klämrisk.
Klämrisk föreligger då trucken lyfts för hand i stommen vid hydraulen.
Använd alltid arbetshandskar vid lyft för hand.

Monteringsanvisningar

OBS!
Använd alltid SKYDDSGLASÖGON vid montering av truck.

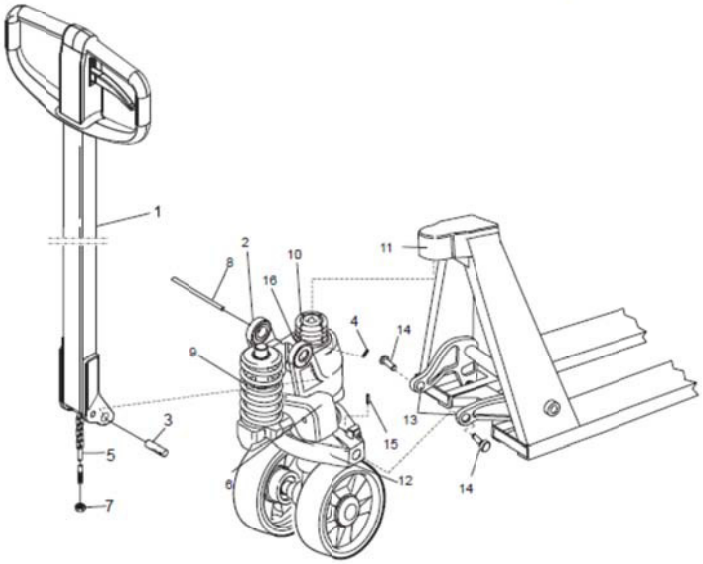

1. **Montering av dragstång:**
   Fixera dragstång (1) i dragstångsfäste (2). Montera axel (3) i fästet (2). Se till att axelns (3) **fasade** hål placeras **nedåt**. Lås axeln (3) med spännstift (4). Trä ventilstång (5) genom hålet på axel (3). Haka fast ventilstången (5) i spåret på sänkpedal (6). Justera in lyft- och sänkfunktion samt neutralläge med mutter (7). Tryck ner dragstången och ta bort transportpinnen (8) som är monterad vid leverans.

VARNING!
Utlösande energi.
Fjäder (9) kan lossa ur sitt läge och orsaka skada om transportpinnen (8) tas bort innan dragstång (1) monteras.
Montera alltid dragstång (1) innan transportpinnen (8) tas bort.

2. **Montering av hydraul i stomme:**
   Hydraulens övre del (10) placeras i huvtopp (11). För in hydraulens tryckplatta (12) mellan vridrörslänkar (13). Montera armbult (14) och lås med spännstift (15). Smörj armbulten (14). Montera låsring (16) i huvtoppens (11) spår.

VARNING!
Utlösande energi.
Vid montering av låsring (16) kan risk finnas att låsringen släpper från låsringsstången och orsakar skada.
Iakttag försiktighet vid montering av låsringen.

VARNING!
Utlösande energi.
Vid islagning med hammare kan spännstiften (4, 15) studsa och orsaka skada.
Iakttag försiktighet vid montering av spännstiften.

Förarinstruktion för LHM230

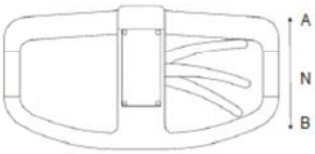

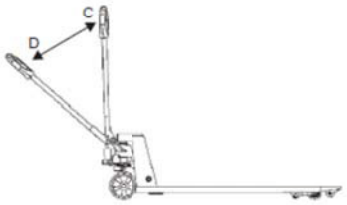

- För reglaget till position B för att lyfta gafflarna och pumpa samtidigt med dragstången från position C till D till önskad lyfthöjd.

För att undvika gaffellyft för reglaget till neutralläge, position N.

- För reglaget till position A för att sänka gafflarna.

Reglaget återgår automatiskt till neutralläge, position N, när gaffelsänk inte är aktiverat.

- För reglaget till position N när du ska köra trucken.

Förarinstruktion för LHM230X

Som tillägg till annan information i boken gäller nedanstående instruktion specifikt denna truck.

- Kontrollera att bromsvajern (A) är oskadad före användande av trucken.
- Kontrollera att bromsverkan är tillräcklig och justera vajerspänningen vid behov.
- Drag bromshandtaget uppåt för att aktivera handbromsen.
- Handbromsen är också försedd med en parkeringsbromsfunktion. För att låsa bromsen, tryck in låsspärren mot låsklacken när vagnen är bromsad.

VARNING!
Lämna aldrig bromsad vagn med upplyft last.

- Släpp parkeringsbromsen genom att dra bromshandtaget uppåt och föra låsspärren utåt.

FÖRSIKTIGHET!
Klämrisk föreligger, håll aldrig fingret under låsspärren.

FÖRSIKTIGHET!
Anpassa hastighet efter lutning och underlag.
Max lutning är 5% för användning av truck med handbroms.

VARNING!
Tippningsrisk.
Lastad truck kan välta vid vändning på lutande underlag.
Vänd aldrig lastad truck vid körning på lutande underlag.

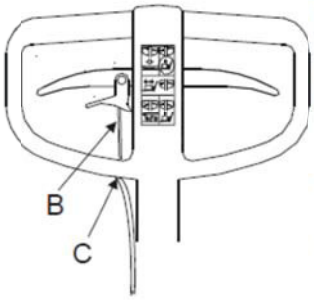

Förarinstruktion för LHM230P

Som tillägg till annan information i boken gäller nedanstående instruktion specifikt denna truck.

LHM230P får **ej** användas i våta miljöer eller i miljöer med extrema temperaturväxlingar.

- Kontrollera att starthjälpsvajern (B) är oskadad före användande av trucken.
- Kontrollera funktionen på starthjälpsvajern och justera vajerspänningen (C) vid behov.

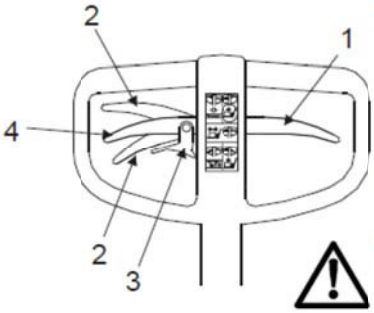

- För sänkreglaget för hydraulen (1) till dess neutralläge när funktionen för starthjälp ska användas.
- För reglaget för starthjälp uppåt alt. nedåt (2) för önskad transportriktning. För att kunna föra reglaget nedåt måste spärren (3) lossas.
- För reglaget för starthjälp till neutralläge (4) när funktionen ej används.

VARNING!

Utlösande energi i dragstången.
Följden kan bli personskada eller skada på trucken.
Använd aldrig starthjälpen som broms. Aktivera aldrig reglaget för starthjälpen i motsatt riktning när trucken är i rörelse.

FÖRSIKTIGHET!

Klämrisk föreligger, håll aldrig fingret under låsspärren.
Håll heller aldrig händerna runt länkarmen för starthjälpen.

- Rengör och smörj alltid starthjälpspaketet invändigt vid funktionsstörning (blockering/kärvning av hjul och/eller handtag).

Förarinstruktion för LHM230WI

Som tillägg till annan information i boken gäller nedanstående instruktion specifikt denna truck.

Inledning

Viktindikatorn används för att bedöma vikten på det gods som finns på truckens gafflar. Den visar vikt upp till 2300 kg i steg om 5 kg. Noggrannheten är 0-200 kg ±10 kg, 201-1000 kg ±20 kg, >1000 kg ±50 kg. Indikatorn innehåller elektronik och bör därför inte utsättas för extrem väta eller stora temperaturskillnader.

För bästa vägningsresultat bör lasten vara jämnt fördelat på gafflarna.

	Knappfunktion	Utför
	Nollställning	Bekräftar alt. flyttar markör åt vänster vid kalibrering.
	För kalibrering	Lägre värde

	Knappfunktion	Utför
^	För kalibrering	Högre värde
I	Till/Från	Korrigering

Handhavande

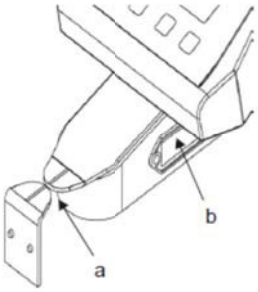

Nollställning

Före varje vägning är det viktigt att kontrollera så att trucken är nollställd:

1. Tryck på den gröna knappen för att starta indikatorn.
2. Lyft gafflarna utan last till avläsningsnivå. Indikatortungorna (a) är mitt för varandra.
3. Tryck på knappen för nollställning.

Vägning

Observera att gafflarna ska vara lyfta så att indikerinstungorna är mitt för varandra vid avläsning av vikten, precis som vid nollställning.

- Rör inte indikatorn under pågående vägning, eller vid avläsning av vikten.
- Vikten bör avläsas inom 10 sekunder efter vägning för att garantera att rätt vikt visas.
- Om man har lyft gafflarna förbi referenshöjden för nollställning eller vägning, måste man sänka ner så man hamnar under nivån för att sedan lyfta gafflarna igen till rätt höjd. Görs inte detta kommer felaktig vikt att visas.
- För snabb eller för långsam pumpning kan påverka mätnoggrannheten negativt.
- Använd så långa och jämna pumptag som möjligt.

Byta batteri

Indikatorn strömförsörjs av 4 st. standardbatterier AA på vardera 1,5 volt.

- Byt batterier när "LO-BA" indikeras i displayen.

När batterierna är helt slut, slocknar indikatorn helt.

- Pressa ihop de yttre sidorna på batteriboxen (b) för att få ut den ur lådan.

Meddelande i displayen

Följande meddelanden kan visas i displayen:

Felmed-delande	Orsak	Åtgärd
HELP 1	Systemet överlastat	Ta bort vikten
HELP 2	Nollställning av negativ last	Tryck på nollställningsknappen, avlasta systemet och kontrollera nollställningen
HELP 3	Negativ signal från sensor	Kontakta servicetekniker
HELP 7	För hög signal från sensor	Kontakta servicetekniker
LO-BA	Dags för batteribyte	Byt batterier

Förarinstruktion för LHM075UL/LHM100UL

Som tillägg till annan information i boken gäller nedanstående instruktion specifikt denna truck.

Användning av trucken

Trucken är konstruerad och tillverkad för att vara ditt arbetsredskap när du transporterar, lastar och lossar gods.

Det är **ej tillåtet** att använda trucken för andra ändamål än det den är konstruerad och tillverkad för. Det är således ej tillåtet att använda trucken i t.ex. följande applikationer:

- lasta och lossa på lastbilar

Arbetsområde

Trucken får endast användas på ett hårt och jämnt underlag, t ex betong eller asfalt.

Det är inte tillåtet att köra trucken på ojämna golv eller över hinder. Under dessa omständigheter kan truckens delar skadas och truckens funktion kan upphöra.

Hantering av last

Hantera endast last som är inom truckens tillåtna lyftkapacitet.

- Kör alltid trucken med lasten baktill. Det är inte tillåtet att transportera last i andra drivriktningen.
- Reducera lyfthöjden på lasten under transport. Lasten ska alltid vara i så nära körunderlaget som möjligt.

Tillbehör

Förarinstruktion för lyftvagn utrustad med tillbehören fotbroms, förhöjningsram, laststöd, tow-train eller conveyor.

Fotbroms

Vid användning av truck med fotbroms ska följande beaktas:

- Se till att god parkeringsförmåga uppnås genom att kontrollera låsning av styrhjulet. Vid justering skruvas skruven på fotbromsen medurs med hjälp av insexnyckel.

VARNING!
Klämrisk av fot kan förekomma i trånga utrymmen vid användning av truck med fotbroms.
Undvik klämrisk genom att ta hänsyn till utskjutande delar vid körning av trucken.

VARNING!
Klämrisk av fingrar kan förekomma vid den dagliga säkerhetskontrollen. Undvik därför att placera fingrarna under fotpedalen vid kontrollen.

FÖRSIKTIGHET!
Snubbelrisk.
Snubbelrisk föreligger på fotbromsens utskjutande delar.
Var försiktig och håll uppsikt över fotbromsens utskjutande delar vid parkering och hantering av trucken.

Förhöjningsram

Trucken kan levereras med förhöjningsram, monterad på gafflarna.

Vid användning av truck med förhöjningsram ska följande beaktas:

VARNING!
Klämrisk.
Klämrisk av fot eller annan kroppsdel föreligger vid sänkning av förhöjningsramen.
Se därför till att sänkning sker med största försiktighet.

Observera: Truck med förhöjningsram kan endast hantera pallar utan mittenklots.

Laststöd

Laststödet ger stöd åt lasten vid hantering av höga laster samt skyddar föraren mot fallande last.

Tow-Train, Lyftvagnståg

Tågsetet får köras i en maxhastighet av 6 km/h och maximalt innehålla fem vagnar. Den totala vikten, exkl lyftvagnen, får ej överstiga lyftvagnens draglörmåga, dock max 4000 kg.

Truckdirektivets regler eller gällande nationella standarder beträffande bromsförmåga måste uppfyllas.

VARNING!
Klämrisk.
Klämrisk av fot mellan lyftvagnståg/last och chassi kan förekomma.
Var försiktig vid manuell hantering.

VARNING!
Tippningsrisk.
Tippningsrisk föreligger vid hantering av höga och instabila laster.
Hastigheten får därför absolut inte överskrida 6 km/h.

- Lyftvagnståget får endast köras på anvisat område.

VARNING!
Risk för urkoppling.
Ofrivillig urkoppling kan förekomma vid körning på lutande och ojämna golv.
Använd därför lyftvagnståg endast på jämna golv utan lutning.

FÖRSIKTIGHET!
Snubbelrisk.
Snubbelrisk föreligger på utskjutande delar.
Var observant vid hantering och parkering av lyftvagn utrustad med lyftvagnståg.

FÖRSIKTIGHET!
Klämrisk.
Klämrisk föreligger vid på- och urkoppling.
Var försiktig vid denna hantering så fötter och händer inte kläms.

Föraren ska ha goda kundskaper om lyftvagnstågets svängradie och svepområde.

Personer i lyftvagnstågets omgivning ska iaktta försiktighet i lyftvagnstågets rörelseområde.

VARNING!
Påkörningsrisk.
Vid körning av lyftvagnståg föreligger påkörningsrisk inom dess
svepområde.
Ha därför alltid god uppsikt över lyftvagnstågets rörelse.

- Följ rekommendationerna när det gäller truckgång enl tabellen nedan och enl följande beräkningssätt:

Svängradie + svepområde + 700 mm säkerhetsavstånd.

Svängradie, mm	Antal vagnar	Svepområde, mm
1500	1	220
1500	2	420
1500	3	580
1500	4	700

Förutom den dagliga tillsynen/säkerhetskontrollen ska följande kontrolleras:

1. Sammankopplingarna
2. Dragarm
3. Svängarm/tapp
4. Att dragarmsläget (då dragarmen är i urkopplat läge) är 90 grader mot golvet

- Rapportera omgående ev. åverkan eller skada till arbetsledare.

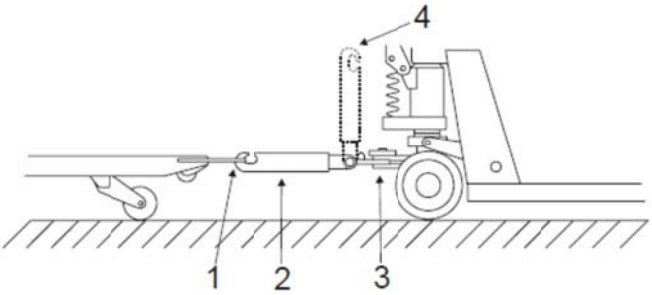

Conveyor

- Vid användning av lyftvagn med conveyorkit ska följande beaktas.

VARNING!

Klämrisk.
Klämrisk föreligger i conveyorkitets rörliga delar.
Använd alltid handtagen på conveyorkitet vid manuell frisläppning av styrpinnen.

VARNING!

Klämrisk föreligger vid hantering utanför conveyorbanan.
Var uppmärksam på conveyorkitets utskjutande delar.
Styrpinnen ska alltid vara i sitt översta läge vid hantering utanför conveyorbanan.

FÖRSIKTIGHET!

Snubbelrisk.
Var försiktig när du passerar lyftvagn med conveyorkit.

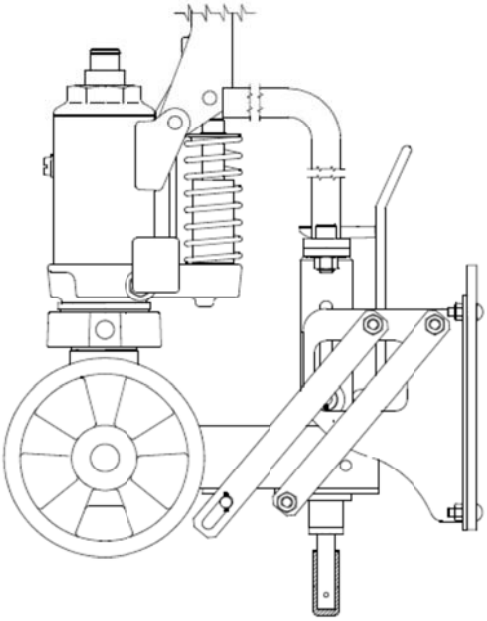

Felsökning

LHM230 Fel	Orsak	Åtgärd
Pumpen tar ej fulla pumpslag	Luft i hydraulsystemet. Hydraulen innehåller för lite olja	Pumpa fem pumpslag med öppen sänkventil. Kontakta servicetekniker.
Lyftläge, neutralläge samt sänkläge fungerar ej korrekt	Sänkventil ej korrekt injusterad	Justera ventilkedjans sträckning med justermutter
Gafflarna sjunker efter varje pumpslag	Läckage vid ventilkägla	Byt ventilkägla och bricka
LHM230Q Fel	**Orsak**	**Åtgärd**
Snabblyften fungerar ej	Läckage i kulventiler	Byt quickkolven
LHM230P Fel	**Orsak**	**Åtgärd**
Lyft- eller starthjälpsfunktioner fungerar ej korrekt	Lyft och starthjälp har valts samtidigt	Återför den funktion som ej önskas till neutralläge
Starthjälpsfunktionen aktiveras ej när den önskas	Sträckning i vajer	Justera vajersträckning med justerskruv
Vajerbrott i starthjälpsfunktionen	Överbelastning	För bygeln (1) till neutralläge för nödkörning samt byt vajer

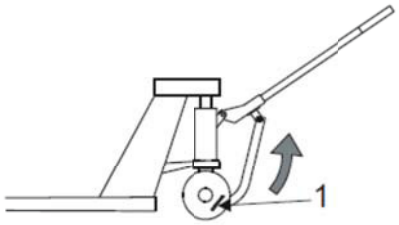

Skrotning

Skrotning av batteri

Pb, Hg, Cd

Förbrukat batteri ska återlämnas till tillverkaren av batteriet eller representant för tillverkaren (se märkskylt på batteriet). Behöver ni hjälp med återsändning till batteritillverkaren kontakta er lokala återförsäljare av truckar.

Märkningen med den överkorsade soptunnan innebär att batteriet inte ska slängas bland hushållsavfallet. Märkningen med kemisk beteckning indikerar vilken tungmetall batteriet innehåller.

De ämnen som ingår i vissa batterier och som har mest skadlig inverkan på miljön (inklusive djur och natur) och människors hälsa är tungmetallerna kvicksilver (Hg), kadmium (Cd) och bly (Pb).

Stomme:	stål
Hjulupphängning:	stål och gjutjärn
Bussning:	mässing
Smörjnipplar:	stål
Hjul:	nylon, polyurethan och stål
Lackering:	epoxy-polyester
Ljuddämpande mattor:	bitumenimpregnerad papp
Vibrationsdämpare:	gummi och stål
Hydraulstomme:	gjutjärn
Tryckplatta:	gjutjärn
Dragstång:	stål och nylon
Hjul:	nylon, polyurethan, stål och gummi
Lackering:	epoxy-polyester
Bussningar:	mässing
Hydraulolja:	destruktion enl. lokala förordningar
Monteringsdetaljer:	stål, mässing och nylon
Vågsystem:	
Indikatorhus:	plast
Kablar:	koppar med PVC-hölje
Elektronikkort:	glasfiberarmerat kretskortslaminat

EG-försäkran om överensstämmelse

Vi

Bekräftar härmed att maskinen:

Fabrikat:

Typ:

Serienummer:

Beskriven i bilagd dokumentation uppfyller kraven i:

- maskindirektivet 98/37/EC (t.o.m. 2009-12-28), 2006/42/EC (fr.o.m. 2009-12-29) genom att iaktta följande standarder: EN 1757-2

Övriga upplysningar

För leveranser till länder utanför EU kan skillnader förekomma med hänsyn till kraven på dokumentation på det lokala språket.

Modifieringsnr: _____

_____

Utfärdat (datum och ort) Namnteckning

_____

(Företag) (Namnförtydligande)

Denna EG-försäkran är en översättning av den engelska originalversionen.

15.

Finnisch

(SF)

BT HAARUKKAVAUNUT

Kuljettajankäsikirja/Huolto fi

Alkuperäisten ohjeiden käännös

VAROITUS!
Oman turvallisuutesi vuoksi on tärkeää, ettet käytä haarukkavaunua, ennen kuin olet lukenut koko käyttöohjeen ja ymmärtänyt sen sisällön.

HUOM!
Säilytetetään tulevaa tarvetta varten.

UL = 35/38 mm haarukkakorkeus
L = 55 mm haarukkakorkeus
Z = 65 mm haarukkakorkeus
U = 75 mm haarukkakorkeus
O = Maxlast
Q = Quick Lifter
X = Käsijarru
P = Käynnistysapu
SI = Silent
WI = Painoilmaisin
G = Galvanisoitu
WS = WET SPEC
EW = Ylimääräinen leveys
BR = Pyöreän tavaran käsittely
H = Puoli kuormalavaa
Varusteet: Jalkajarru
Nostopöytä
Kuormatuki
Kuljetin
Hinausvaunut

Muutokset tuotevalikoimassa mahdollisia.

VAARA!	**VAARA!** Varoittaa, että määräyksen laiminlyönnistä **seuraa** onnettomuus. Seurauksena on vakava tapaturma tai mahdollisesti kuolema ja/tai huomattavan suuri omaisuusvahinko
VAROITUS!	**VAROITUS!** Varoittaa, että määräyksen laiminlyönnistä **voi** seurata onnettomuus. Seurauksena voi olla vakava tapaturma tai mahdollisesti kuolema ja/tai suuri omaisuusvahinko.
VAROVASTI!	**VAROVASTI!** Varoittaa, että määräyksen laiminlyönnistä **voi** seurata onnettomuus. Seurauksena voi olla tapaturma ja/tai omaisuusvahinko.
HUOM!	**HUOM!** Tarkoittaa, että määräyksen laiminlyönnistä seuraa onnettomuusvaara.

Työnantajasi on vastuussa siitä, että kaikilla trukin käyttäjillä on riittävät tiedot laitteen turvallisesta käytöstä.

Turvallisuusmääräyksiä

TURVAJAKINEET

Käytä aina turvajakineita trukilla työskennellessäsi.

SUOJALASIT

Trukin asennuksen ja purkamisen yhteydessä on tapaturmien välttämiseksi aina käytettävä suojalaseja.

Tarkastus

Trukkia ei saa käyttää, jos siinä on sen turvallisuuteen tai turvalliseen käyttöön vaikuttavia vaurioita tai vikoja. Sama on voimassa, jos trukkia on korjattu tai säädetty ilman, että valtuutettu henkilökunta on tarkastanut ja hyväksynyt toimenpiteet.

Trukin käyttö

Trukkia saa käyttää ainoastaan kiinteällä ja tasaisella alustalla, esim. betoni tai asfaltti.

Trukkia ei saa käyttää:

- Alueella jonka ilma sisältää kaasuja jotka voivat aiheuttaa tulipalon tai räjähdyksen. Tällaisissa ympäristöissä pitää käyttää erityistä räjähdyssuojattua trukkia.
- Matkustajien kuljettamiseen/nostamiseen.
- Kylmätiloissa, suolaisissa ja muissa syövyttävissä ympäristöissä. Käytä **ruostumattomasta teräksestä** valmistettua trukkia tämän tyyppisessä ympäristössä.

Kuljettajan vastuu

- Trukkia tulee aina ajaa varovasti, harkiten ja vastuuntuntoisesti.
- Trukkia ei saa ajaa öljyisillä käsillä tai öljyisillä kengillä liukastumisvaaran takia.
- Älä koskaan pidä irtonaisia esineitä tai koruja, kun työskentelet trukilla.

Työalue

- Varmista, että lattia, jossa trukkia käytetään, kantaa trukin kokonaispainon, ts. trukin omapainon ja suurimman sallitun taakan.
- Ole erityisen tarkkana, jos telineillä, hyllyillä tai seinillä on ulostyöntyviä osia, jotka voivat aiheuttaa henkilö- tai omaisuusvahinkoja
- Sivullisten oleskelu trukin läheisyydessä on **kiellettyä** henkilövahinkojen vaaran takia, esim. alueella, jolle voi pudota tavaraa, joka on painuvan tai laskevan nostolaitteen ulottuvilla tai trukin liikkumisalueella.

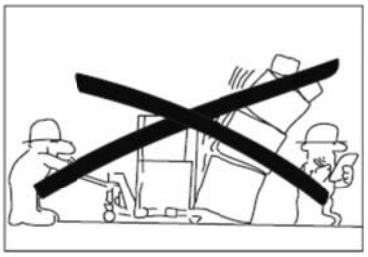

Ajo ja ajokäyttäytyminen

- On vältettävä nopeita käännöksiä.
- Onnettomuuksien ja vahinkojen välttämiseksi pidä erityisesti tarkasti silmällä työskentelyalueella olevia muita henkilöitä sekä kiinteitä tai liikkuvia esineitä.
- Kuljeta taakkaa takanasi, jos taakka estää näkyvyyden.

VAROVASTI!
Kun trukkia käytetään kaltevalla pinnalla, taakkaa tulee kuljettaa alaspäin suunnattuna kaltevuuden suuntaisesti ja trukkia tulee kuljettaa erittäin varovasti.
Käytä trukin käsijarrua.

VAROITUS!
Jarrutuksen on tapahduttava pehmeästi ja varovasti, ettei taakka pääse liukumaan vaunusta ja aiheuttamaan vahinkoa.

VAROVASTI!
Säädä nopeus kaltevuuden ja alustan mukaan.

- Työskentele aina turvallisella etäisyydellä lastauslaitureiden ja -siltojen reunoista. Huomioi merkityt vaara-alueet.

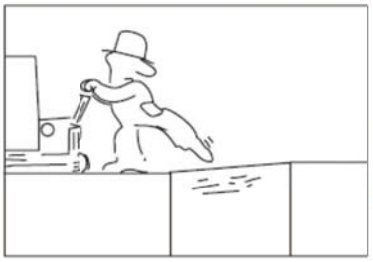

- Ennen trukin ajamista lastaussillan varmista, että silta on kunnolla kiinitetty ja että sillä on riittävä kantavuus. Sillan ylityksen tulee tapahtua hitaasti ja varovasti turvallisella etäisyydellä sillan reunasta.
- Kun trukki ajetaan toiseen ajoneuvoon varmista, että toinen ajoneuvo on paikallaan ja varmasti jarrutettuna.
- Ennen kuin trukki ajetaan hissiin, on varmistettava, että hissin hyväksytty kantokyky kestää trukin, kuljettajan ja taakan sekä mahdollisten kanssamatkustajien painon. Trukki on ajettava hissiin taakka, ei kuljettaja, edellä. Hississä ei saa olla muita henkilöitä, kun taakka tai trukki siirretään sisään tai ulos.
- Raportoi välittömästi vastuulliselle henkilölle vahingoista, joita on sattunut henkilöille, rakennuksille tai varusteille. Myös trukin puutteista ja "läheltä piti" tilanteista on tehtävä ilmoitus.

Kuorman käsittely

- Käsittele ainoastaan taakkaa, johon trukin sallittu nostokapasiteetti riittää. Sovita haarukoiden pituus/leveys taakan muodon ja mittojen mukaisesti.

Jos käsiä pidetään kuormun ja ylämutterin välissä, ne saattavat jäädä puristuksiin.

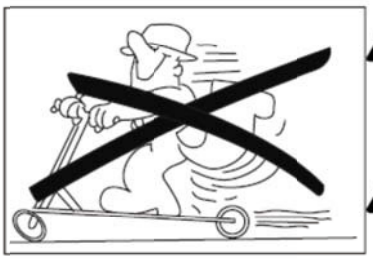

VAROITUS!
Kaatumisvaara
Ajo mutkissa: Taakka voi pudota trukista ja aiheuttaa vahinkoa, jos nopeus on liian suuri. Korkeaa taakkaa on kuljetettava erittäin varovasti.

VAROITUS!
Trukkia saa käyttää vain tavaroiden kuljettamiseen. Trukin käyttö henkilökuljetuksiin ja "potkulautana" on kielletty.

VAROITUS!

Haarukat/nostolaite aiheuttavat puristumisvaaran.
Haarukoiden laskeminen tai putoaminen hydraulijärjestelmän mahd. vian vuoksi aiheuttaa puristumisvaaran.
Huomioi puristumisvaara ja varmista, ettei trukin välittömässä läheisyydessä ole sivullisia.

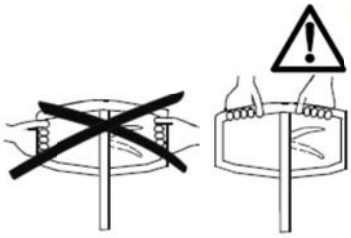

VAROVASTI!

Puristumisvaara.
Käsien pitäminen kahvan sivuilla aiheuttaa puristumisvaaran ahtaissa tiloissa. Puristumisvaara on olemassa myös mikäli kädet pidetään ohjausaisan ja ohjausaisan kiinnikeen, tai kuomukärjen ja hydrauliyksikön välissä.
Kädet on tästä syystä aina pidettävä kahvan päällä haarukkavaunua käytettäessä.

Trukin pysäköiminen

Trukkia pysäköitäessä haarukoiden on oltava täysin alhaalla.

- Älä **koskaan** pysäköi trukkia kaltevalle pinnalle.
- Älä **koskaan** pysäköi trukkia siten, että se estää liikennettä ja työntekoa.

Huolto ja korjaukset

- Trukki on huollettava säännöllisesti *Voitelukaavion* mukaisesti toimintahäiriöiden ja onnettomuuksien ehkäisemiseksi. Vain pätevä ja koulutettu henkilökunta saa huoltaa, säätää ja korjata trukkia.
- Käytä huoltoon ja korjaustöihin ainoastaan BT:n suosittelemia varaosia. Katso BT:n varaosaluetteloa.

Trukin muuttaminen tai uusiminen siten, että se vaikuttaa toimintoihin tai käyttövarmuuteen, ei ole sallittua.

Suosittelemme kääntymistä lähimmän edustajan puoleen huolto- ja kunnossapitosopimuksen solmimiseksi ja trukin taloudellisen ja turvallisen käytön varmistamiseksi.

Takuu

Jokaiseen tehtaalta toimitettuun trukkiin sisältyy takuu, johon kuuluu tiettyjä erityisehtoja. Trukin takuu on voimassa vain, jos trukin huolto- ja kunnossapitotyöt on suoritettu BT:n suositusten mukaisesti, BT:n valtuuttaman henkilön toimesta ja työssä on käytetty BT:n suosittelemia varaosia.

Päivittäiset tarkastukset

Tarkastuskohde	Toimenpide
Ohjaus	Toiminta
Hydraulijärjestelmä	Öljytaso/Öljyvuodot
Pyörät	Vauriot, poista öljy, metalli lastut yms.
Alusta	Vauriot, poista lika yms.
Nosto/lasku	Toiminta nosto / vapaa / lasku
Kilvet	Luettavuus
Ääntä absorboiva materiaali (LHM230SI)	Vauriot, liitos
Tärinänvaimentimet männänvarsien päissä (LHM230SI)	Vauriot, liitos- ja kontaktipinnat

HUOMIOI!

Älä koskaan laiminlyö päivittäistä tarkastusta ja turvatarkastusta.
Muutoin syntyy vakavien vaurioiden vaara.
Ilmoita aina ja viivytyksettä havaitut viat ja vauriot työnjohdolle.
Älä koskaan käytä viallista trukkia.

Turvallisuusohjeita huoltotyössä

- Pidä huoltopaikka puhtaana. Öljy ja vesi tekevät lattian liukkaaksi.

HUOM!

Kaikki hydraulijärjestelmään liittyvät työt edellyttävät erittäin suurta puhtautta. Irrotetut osat on puhdistettava ja tarkastettava huolellisesti. Vaihda aina tiivistelaatat irrottamisen jälkeen.

- Varastoi ja hävitä vaihdettu öljy paikallisten ohjeiden mukaisesti.
- Älä laske puhdistuksessa käytettyjä liuotteita tms. viemäriin, jota ei ole tarkoitettu siihen. Noudata aineiden hävittämisestä annettuja paikallisia ohjeita.
- Poista maali vähintään 100 mm:n etäisyydeltä hitsaus- tai hionta-alueen ympäriltä hiekkapuhaltamalla tai maalinpoistoaineella maalattujen alueiden hitsausta tai hiontaa varten.

OLE VAROVAINEN!

Epäterveellisiä kaasuja.
Kuumennettu maali kehittää epäterveellisiä kaasuja.
Poista maali 100 mm:n etäisyydeltä työkohteesta.

VAROITUS!

Puristumisvaara.
Huonosti tuettu trukki voi pudota alas.
Estä trukin kaatuminen ja varmista, että se on tuettu kunnolla.

VAROITUS!

Puristumisvaara.
Puristumisvaara hydraulijärjestelmää käytettäessä, jos trukki on kuormattu.
Pura kuorma haarukoilta aina ennen trukin käsittelyä.

Puhdistus ja pesu

Trukin puhdistus ja pesu ovat tärkeitä trukin luotettavuudelle.

- Pesun jälkeen voitele trukki voitelukaavion ja alla olevan taulukon mukaisesti.

Voitelukaavio

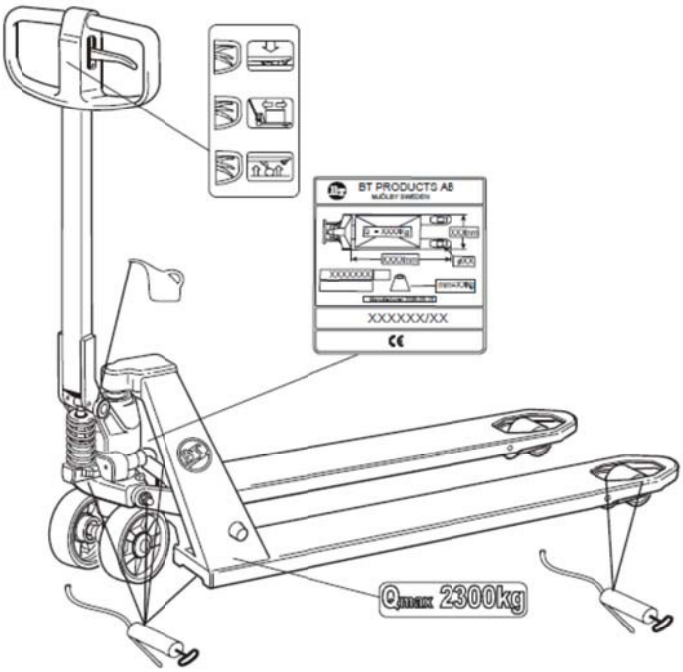

Öljy- ja voiteluainesuositukset			
Voiteluaine	**Erittely**	**Tuotenimi**	**Artikkelinumero**
Rasva		OKQ8 Rubens WB	213366
Hydrauliöljy >-15° C	ISO-VG32 Laatutaso: ISO 6743-4 kategoria HM DIN 51524 osa 2 kategoria HLP	BT Hydraulic oil 32	1 litra: 233328-001 5 litra: 233328-002
Hydrauliöljy <-15° C	ISO-VG15 Laatutaso: ISO 11158 kategoria HV DIN 51524 osa 3 kategoria HVLP	Q8 Hindemith 15	1 litra: 7517357-001 5 litra: 7517357-002

Ohjekilvet

Kuorman painon pitää olla trukin sallitun nostokapasiteetin mukainen. Katso arvokilpi.

HUOM!

Kuluneen kilven tilalle on tilattava uusi kilpi.

Tekniset tiedot

Tässä taulukossa on lueteltu trukin vakioversion teknisiä tietoja. Huomaa, että nämä tiedot eivät välttämättä ole tarkkoja.

Trukkityyppi	LHM230/ O/Q/X/WS/ SI/G	LHM230U	LHM230WI	LHM230P	LHM075UL/ LHM100UL
Nimellinen nostokapa-siteetti, kg [1]	2300	2300	2300	2300	750/1000
Nostokorkeus, mm	200	190	200	200	135/138
Korkeus nostetulla vetok-oukulla, mm	1220	1220	1220	1220	1220
Kokonaispituus, mm	1500	1500	1500	1575	1520
Paino, kg [1]	63	63	65	75	80/77
Kääntösäde, mm	1370	1370	1370	1370	1320
Pyöräpaine	Ota yhteyttä paikalliseen BT -edustajaan tietojen päivittämiseksi				

[1] Oikea arvo on merkitty trukin tyyppikilpeen.

Trukin nostaminen

VAROITUS!

Leikkautumisvaara.
Huomioi leikkautumisvaara, kun trukkia nostetaan käden avulla ja sen haarukoista ja päätylevystä pidetään kiinni.
Käytä aina työhansikkaita nostaessasi trukkia käden avulla.

VAROITUS!

Puristumisvaara.
Huomioi puristumisvaara, kun trukkia nostetaan käden avulla ja sen hydrauliikan rungosta pidetään kiinni.
Käytä aina työhansikkaita nostaessasi trukkia käden avulla.

Asennusohje

HUOMIOI!
Trukkia asennettaessa on pidettävä SUOJALASEJA.

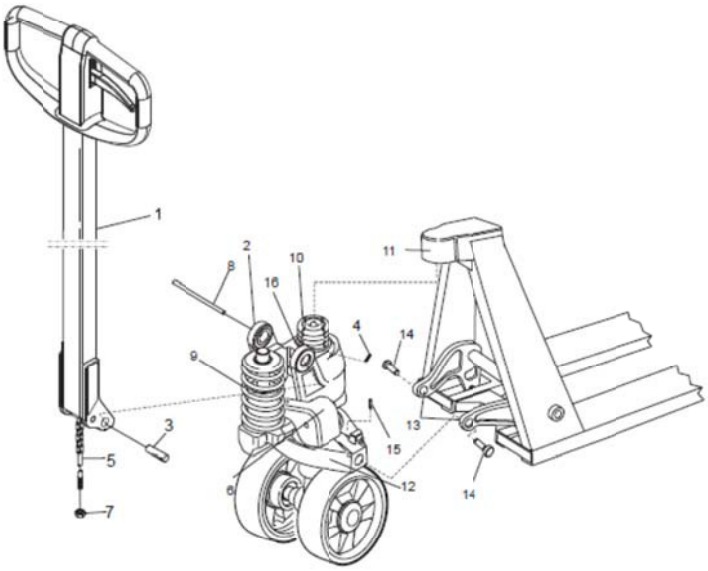

1. **Ohjausaisan asennus:**
   Kiinnitä ohjausaisa (1) kiinnikkeeseen (2), asenna akseli (3) kiinnikkeeseen (2), varmista, että akselin (3) **kartiomainen** reikä on suunnattu **alaspäin**, lukitse akseli (3) lukitustapilla (4). Pujota venttiilitanko (5) reiän läpi akseliin (3). Aseta venttiilitanko (5) laskupolkimen (6) uraan. Säädä nosto- ja laskutoiminto sekä vapaa-asento mutterilla (7). Työnnä ohjausaisa alas ja irrota kuljetustappi (8), joka on asennettu ennen trukin toimittamista.

VAROITUS!
Laukeava jousi!
Jousi (9) voi irrota ja aiheuttaa vahinkoa, jos kuljetustappi (8) irrotetaan ennen ohjausaisan (1) asentamista.
Asenna aina ohjausaisa (1) ennen kuljetustapin (8) irrottamista.

2. **Hydrauliyksikön asentaminen runkoon:**
   Aseta hydrauliyksikön (10) ylempi osa kuomukärkeen (11). Työnnä hydrauliikan painelevy (12) kääntöputken lenkkien (13) väliin. Asenna varsipultit (14) ja lukitse lukitustapeilla (15). Ele varsipultti (14). Asenna lukkorengas (16) kuomukärjen uraan (11).

VAROITUS!
Laukeava jousi!
Lukkorengasta (16) asennettaessa on olemassa vaara, että lukkorengas irtoaa tapistaan ja aiheuttaa henkilövahinkoja.
Ole varovainen, kun asennat lukkorengasta.

VAROITUS!

Laukeava jousi!
Vasaralla iskettäessä voi lukitustappi (4, 15) ponnahtaa ja aiheuttaa vahinkoa.
Ole varovainen, kun asennat lukitustappeja.

Käyttöohjeet malliin LHM230

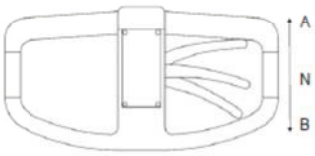

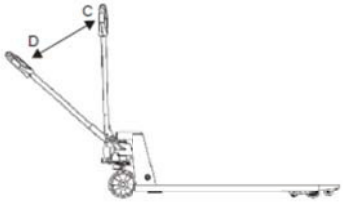

- Nosta haarukoita siirtämällä ohjain asentoon B ja pumppaamalla samalla ohjaustankoa asennosta C asentoon D, kunnes haluttu korkeus on saavutettu.

Estä haarukkanosto siirtämällä ohjain neutaaliin asentoon N.

- Laske haarukat siirtämällä ohjain asentoon A.

Ohjain palaa automaattisesti neutraaliin asentoon N, jos haarukoiden laskua ei ole aktivoitu.

- Siirrä trukkia asettamalla ohjain asentoon N.

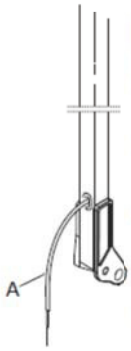

Käyttöohjeet malliin LHM230X

Alla olevat ohjeet koskevat muun tämän ohjekirjan sisältämän tiedon ohella erityisesti tätä trukkia.

- Varmista ennen trukin käyttämistä, että jarruvaijeri (A) ei ole vahingoittunut.
- Tarkasta, että jarrutusteho on riittävä ja säädä vaijerin kireys tarvittaessa.
- Kiristä käsijarru vetämällä jarrukahvaa ylöspäin.
- Käsijarru on varustettu myös seisontajarrutoiminnolla. Lukitse jarru painamalla lukitussalpa lukituskiilaa vasten, kun vaunu käsijarru on kytkettynä.

VAROITUS!

Älä koskaan jätä taakkaa ylösnostettuun asentoon, kun vaunun käsijarru on kiristettynä.

- Vapauta seisontajarru vetämällä jarrukahvaa ylöspäin ja siirtämällä lukitussalpaa ulospäin.

VAROVASTI!
Puristumisen riski. Älä koskaan laita sormiasi lukitussalvan alle.

VAROVASTI!
Sovita nopeus kaltevuuden ja alustan mukaan.
Maks. kaltevuus käsijarrulla varustetun trukin käyttämiseksi on 5%.

VAROITUS!
Kaatumisvaara.
Taakkaa kantava trukki voi kaatua käännyttäessä kaltevalla pinnalla.
Älä käännä taakkaa kantavaa trukkia, kun ajat kaltevalla pinnalla.

Käyttöohjeet malliin LHM230P

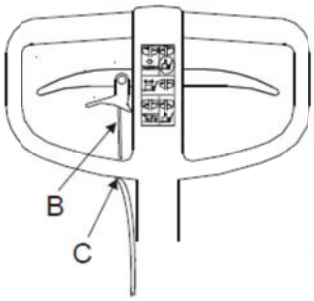

Alla olevat ohjeet koskevat muun tämän ohjekirjan sisältämän tiedon ohella erityisesti tätä trukkia.

Älä käytä mallia LHM230P märässä ympäristössä tai paikassa, jossa on suuria lämpötilanvaihteluja.

- Varmista ennen trukin käyttämistä, että käynnistysapuvaijeri (B) ei ole vahingoittunut
- Tarkasta käynnistysapuvaijerin kunto tarvittaessa ja säädä vaijerin kireyttä (C).

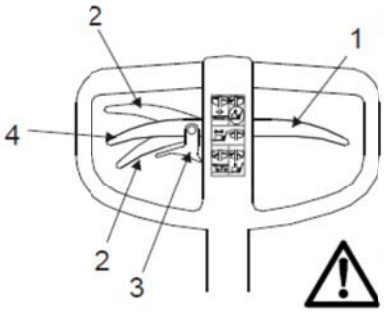

- Ennen kuin käytät käynnistysaputoimintoa, aseta hydraulinen laskukahva (1) vapaalle
- Siirrä käynnistysavun vipua ylös tai alas (2) ajon suunnasta riippuen. Kun liikutat vipua alas, varmista että vapautat salvan (3).
- Kun et käytä tätä ominaisuutta, aseta käynnistysavun vipu vapaalle (4).

VAROITUS!
Energian vapautuminen ohjausaisassa.
Virheellinen käyttö saattaa johtaa loukkaantumisiin ja trukin vahingoittumiseen.
Älä koskaan käytä käynnistysaputoimintoa jarruttaaksesi trukkia. Kun trukki liikkuu, älä aseta käynnistysavun vipua vastakkaiseen asentoon liikkumissuuntaan nähden.

VAROVASTI!
Puristumisen riski. Älä koskaan laita sormiasi lukitussalvan alle.
Älä myöskään koskaan pidä käynnistysavun lenkeistä kiinni käsilläsi.

- Toimintahäiriöiden sattuessa puhdista ja voitele käynnistysapu trukin sisäpuolelta (tukkeutuminen/pyörien ja/tai kahvan jumiutuminen).

Käyttöohjeet malliin LHM230WI

Alla olevat ohjeet koskevat muun tämän ohjekirjan sisältämän tiedon ohella erityisesti tätä trukkia.

Johdanto

Painoilmaisimen avulla arvioidaan trukin haarukoiden varaan sijoitetun kuorman paino. Se ilmaisee painon 2,300 kg:hen asti 5 kg:n välein. Tarkkuus on 0-200 kg ±10 kg, 201-1000 kg ±20 kg, >1000 kg ±50 kg. Koska ilmaisin sisältää elektroniikkaa, sitä ei tulisi altistaa liialliselle kosteudelle tai suurille lämpötilavaihteluille.

Parhaan punnitustuloksen saat sijoittamalla kuorman tasaisesti haarukoiden päälle.

	Painikkeen toiminto	Selitys
	Nollaus	Vahvistaa valinnan tai siirtää osoittimen vasemmalle kalibroinnin aikana.
	Kalibrointi alas	Valitsee pienemmän arvon
	Kalibrointi ylös	Valitsee suuremman arvon
	Päällä/Pois	Korjaus

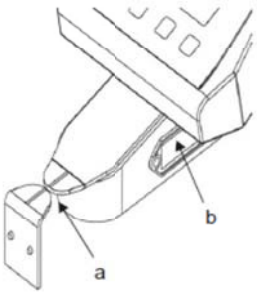

Käyttö

Palautus

Varmista ennen jokaista punnitusta, että trukki on nollattu.

1. Kytke ilmaisin päälle painamalla vihreää painiketta.
2. Nosta haarukat ilman kuormaa lukematasolle. Ilmaisinpäät (a) täytyy asettaa linjaan.
3. Paina nollauspainiketta.

Punnitus

Nollausta vastaava toiminto; painoa luettaessa haarukoiden tulee olla nostetussa asennossa ja ilmaisinpäiden tulee olla linjassa.

- Kuten aina punnittaessa, älä koske ilmaisinta näyttöä lukiessasi.
- Paino pitäisi lukea näytöstä 10 sekunnin kuluessa kuorman nostamisesta näytetyn painon tarkkuuden takaamiseksi.

- Mikäli haarukat on nostettu nolla-asetuksen tai punnituksen viitekorkeuden yläpuolelle, ne täytyy laskea tätä kohtaa alemmas ja nostaa sitten uudelleen ylös oikealle tasolle. Muuten näyttöön tulee virheellinen paino.
- Liian voimakkaat tai liian hitaat pumppausliikkeet voivat heikentää punnituksen tarkkuutta.
- Käytä mahdollisimman pitkiä ja tasaisia pumppausliikeitä.

Akun vaihtaminen

Ilmaisinta käytetään 4 AA-paristolla (1,5 V/paristo).

- Vaihda paristot, kun näytössä näkyy "LO-BA".

Ilmaisin sammuu paristojen tyhjennyttyä kokonaan.

- Irrota paristonpidike painamalla pidikkeen (b) molempia reunoja sisäänpäin.

Näyttöviestit

Näytössä saattaa näkyä seuraavia viestejä:

Virheviesti	Syy	Toimenpide
HELP 1	Järjestelmän ylikuormitus	Poista kuorma
HELP 2	Nollaa negatiivinen kuorma	Paina nollauspainiketta, poista kuorma ja varmenna nollaustoiminto
HELP 3	Negatiivinen signaali anturista	Ota yhteyttä huoltoteknikkoon
HELP 7	Anturisignaalin taso liian korkea	Ota yhteyttä huoltoteknikkoon
LO-BA	Paristovirta vähissä	Vaihda paristot

Käyttöohjeet malliin LHM075UL/LHM100UL

Alla olevat ohjeet koskevat muun tämän ohjekirjan sisältämän tiedon ohella erityisesti tätä trukkia.

Trukin käyttö

Trukki on suunniteltu ja valmistettu työvälineeksi sinulle kun kuljetat, kuormaat ja purat tavaraa.

Trukkia ei saa käyttää muihin kuin sille tarkoitettuihin käyttökohteisiin, esim. seuraavat käyttökohteet ovat kiellettyjä:

- Kuorma-autojen lastaaminen ja purkaminen.

Työalue

Trukkia saa käyttää ainoastaan kiinteällä ja tasaisella alustalla, esim. betoni tai asfaltti.

Trukkia ei saa käyttää epätasaisilla alustoilla eikä ajaa esteiden yli. Näissä olosuhteissa trukin osat voivat vahingoittua ja trukki voi lakata toimimasta.

Kuorman käsittely

Käsittele ainoastaan taakkaa, johon trukin sallittu nostokapasiteetti riittää.

- Trukkia siirretään aina siten, että kuorma on takana. Älä käytä laitetta siten, että kuorma on jossain muussa ajosuunnassa.
- Pienennä kuorman korkeutta siirtämisen aikana. Kuorman on oltava aina mahdollisimman lähellä maan pintaa.

Varusteet

Käyttöohje haarukkavaunulle, joka on varustettu seuraavilla lisävarusteilla: käsijarru, korotusrunko, kuormatuki, hinausvaunut tai kuljetin.

Jalkajarru

Kun käytät jalkajarrulla varustettua trukkia, kiinnitä huomiota seuraaviin seikkoihin:

- Varmista, että pysäköinti on mahdollista ja tarkista, että ohjauspyörä on lukkiutunut kunnolla. Säädä kääntämällä jalkajarrun ruuvia myötäpäivään kuusiokoloavaimella.

VAROITUS!
Jalan puristumisen vaara, kun jalkajarrulla varustettua trukkia käytetään ahtaissa tiloissa.
Varo ulostyöntyviä osia trukin käytön aikana puristumisvaaran välttämiseksi.

VAROITUS!
Sormien puristumisen vaara päivittäisen tarkastuksen aikana. Älä koskaan laita sormiasi jalkapolkimen alle tarkastuksen aikana.

VAROVASTI!
Kompastumisvaara.
Jalkajarrun ulostyöntyvät osat aiheuttavat kompastumisvaaran.
Pysäköitäessä ja trukkia käytettäessä on varottava jalkajarrun ulostyöntyviä osia.

Nostopöytä

Trukki saattaa olla varustettu haarukoihin asennetulla nostopöydällä.

Kun käytät nostopöydällä varustettua trukkia, kiinnitä huomiota seuraaviin seikkoihin:

VAROITUS!
Puristumisvaara.
Nostopöydän laskeminen aiheuttaa jalkojen tai muiden ruumiinosien puristumisvaaran. Laske nostopöytä tästä syystä aina erittäin varovasti.

HUOMIOI: Nostopöydällä varustetulla trukilla voidaan käsitellä vain kuormalavoja, joissa ei ole välitukea.

Kuormatuki

Kuormatuki tukee korkeita kuormia ja suojaa käyttäjää putoavilta kuormilta.

Hinausvaunut

Hinattavia vaunuja ei saa ajaa nopeammin kuin 6 km/h ja vaunujono saa koostua korkeintaan viidestä vaunusta. Kokonaispaino, mukaan lukien haarukkavaunu, ei saa ylittää haarukkavaunun suurinta vetovoimaa eikä koskaan enempää kuin 4 000 kg.

Vaunun tulee olla jarrutuskapasiteettia koskevien trukkidirektiivien tai soveltuvien kansallisten määräysten mukainen.

VAROITUS!
Musertumisen vaara.
Jalkojen musertumisen vaara on hinattavien vaunujen tai kuorman ja alustan välillä.
Noudata huolellisuutta manuaalisen käsittelyn aikana.

VAROITUS!
Kaatumisen vaara.
On olemassa kaatumisen vaara, kun käsitellään korkeita tai epävakaita kuormia. Älä aja nopeammin kuin 6 km/h.

- Aja haarukkavaunua ja hinausjunaa ainoastaan sallitulla alueella.

VAROITUS!
Irtoamisen vaara.
Tahaton irtoaminen saattaa tapahtua, kun ajetaan kaltevalla ja epätasaisella lattialla. Käytä tämän takia hinauspuomia ainoastaan sileällä ja tasaisella lattialla.

HUOMAUTUS!
Kompastumisen vaara.
Ulkonevien osien kohdalla on kompastumisen vaara.
Ole varovainen, kun käytät ja pysäköit haarukkavaunua, johon on kytketty hinausvaunuja.

HUOMAUTUS!
Murskautumisen vaara.
On olemassa murskautumisen vaara, kun kiinnität tai irrotat vaunuja.
Välttääksesi käsien ja jalkojen murskaantumisen ole varovainen kiinnittäessäsi ja irrottaessasi vaunuja.

Käyttäjän tulee tuntea hinattavien vaunujen kääntösäde ja vaunujen kaarroksen kattava alue.

Hinattavien vaunujen lähellä olevien sivustakatsojien tulee kiinnittää huomiota vaunujen liikkeisiin.

VAROITUS!
Yhteentörmäyksen vaara.
Kun hinaat vaunuja, on sen kääntyessä ja kaartaessa yhteentörmäyksen vaara.
Varmista aina tämän takia suora näköyhteys hinattavien vaunujen liikkuma-alueelle.

- Noudata alla olevassa taulukossa esitettyjä vaunujen ajoväyliä koskevia suosituksia ja käytä seuraavaa laskentatapaa:

Kääntösäde + kaarrosalue + 700 mm:n turvaväli

Kääntösäde, mm	Vaunujen määrä	Kaarrosalue, mm
1500	1	220
1500	2	420
1500	3	580
1500	4	700

Päivittäisten huolto/turvallisuustarkastusten lisäksimuista tarkistaa myös seuraavat:

1. Vaunujen oikea kiinnitys
2. Hinauspuomi
3. Kääntövarret
4. Että hinauspuomin asento (kun hinauspuomi on irrotettu) on suorassa kulmassa (90°) lattian kanssa.

- Muista kertoa kaikista vaurioista valvojalle.

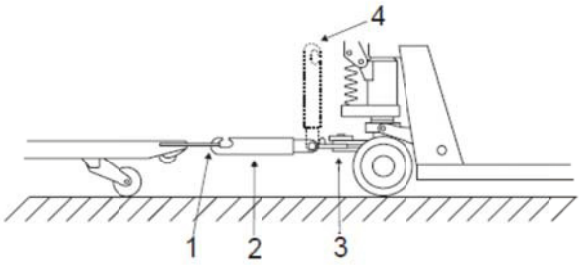

Kuljetin

- Kun nostat haarukkavaunua, jossa on kuljetinjärjestelmä, kiinnitä huomiota seuraaviin seikkoihin:

VAROITUS!

Murskautumisen vaara.
On olemassa vaara murskautua kuljettimen liikkuvien osien väliin.
Kun vapautat ohjaustankoa manuaalisesti, käytä aina kuljetinjärjestelmän kahvoja.

VAROITUS!

On olemassa murskautumisen vaara toimittaessa kuljettimen radan ulkopuolella.
Kiinnitä huomiota kuljetinjärjestelmän ulkoneviin osiin.
Ohjauksen vetotangon tulisi aina olla ylimmässä asennossa toimittaessa kuljettimen radan ulkopuolella.

HUOMAUTUS!

Kompastumisen vaara.
Ole huolellinen ohittaessasi haarukkavaunua, johon on kytketty kuljetinjärjestelmä.

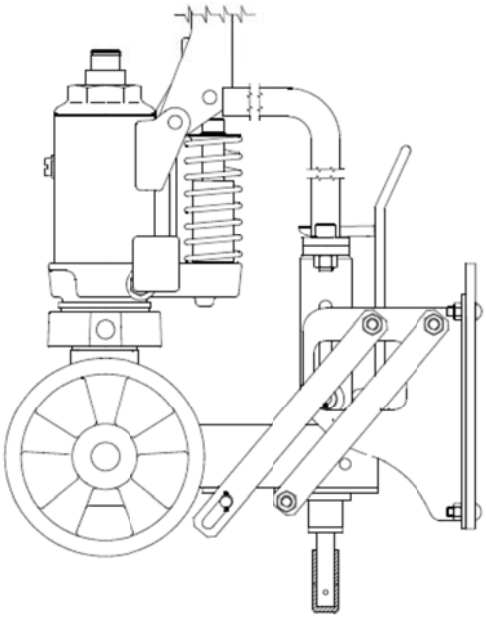

Vianetsintä

LHM230 Vika	Syy	Toimenpide
Pumppausliikkeet jäävät vajaiksi	Ilmaa hydraulijärjestelmässä. Hydrauliikassa liian vähän öljyä.	Pumppaa 5 kertaa laskuventtiili auki. Ota yhteyttä huoltoteknikkoon.
Nosto-, vapaa- ja laskuasento eivät toimi oikein	Laskuventtiili on säädetty väärin	Säädä venttiiliketjun kireys säätömutterilla
Haarukat laskeutuvat jokaisen pumppauksen jälkeen	Vuoto venttiilin päässä	Vaihda venttiilin pää ja aluslevy
LHM230Q Vika	**Syy**	**Toimenpide**
Pikanosto ei toimi	Kuulaventtiili vuotaa	Vaihda pikanoston tanko
LHM230P Vika	**Syy**	**Toimenpide**
Nostaminen tai käynnistysaputoiminto ei toimi kunnolla	Nostaminen ja käynnistysapu on molemmat valittu	Aseta toiminto, jota ei tarvita, vapaalle
Käynnistysapu ei käynnisty	Vaijeri on liian kireällä	Säädä vaijerin kireyttä säätöruuvia käyttämällä
Käynnistysavun vaijeri on katkennut	Ylikuorma	Siirrä pidikkeen lenkki (1) vapaalle hätätilaliikkumista varten ja vaihda vaijeri

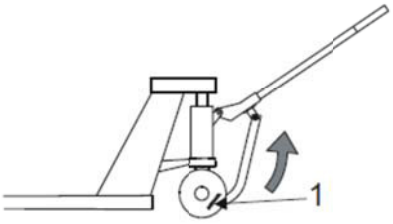

Romutus

Akun romuttaminen

Käytetyt akut tulee palauttaa/lähettää akun valmistajalle tai valmistajan edustajille hävittämistä/kierrätystä varten (valmistaja on merkitty akkuun). Jos tarvitset apua akun palauttamisessa valmistajalle, ota yhteys paikalliseen trukin valmistajaan.

Yliviivatun jäteastian symboli tarkoittaa, että akkua ei saa hävittää kotitalousjätteiden mukana. Kemikaalimerkinnät tarkoittavat, että akku sisältää raskasmetalleja.

Pb, Hg, Cd

Tiettyjen akkujen valmistuksessa käytetyt aineet, jotka ovat kaikkien haitallisimpia ympäristölle (mukaan lukien eläimille ja luonnolle) ja ihmisen terveydelle, ovat raskasmetallit elohopea (Hg), kadmium (Cd) ja lyijy (Pb).

Runko:	Teräs
Pyöräripustus:	Teräs ja valurauta
Holkki:	Messinki
Voitelunipat:	Teräs
Pyörät:	Nailon, polyuretaani, teräs
Maalaus:	Epoksi-polyesteri
Ääntä absorboiva materiaali:	Bitumikyllästetty pahvi
Tärinää vaimentava materiaali:	Kumi ja teräs

Hydrauliikan runko:	Valurauta
Painelevy:	Valurauta
Ohjausaisa:	Teräs ja nailon
Pyörät:	Nailon, polyuretaani, teräs ja kumi
Maalaus:	Epoksi-polyesteri
Holkit:	Messinki
Hydrauliöljy:	Hävitetään paikallisten määräysten mukaisesti
Asennusosat:	Teräs, messinki ja nailon

Vaakajärjestelmä:	
Näytön kotelo:	Muovi
Kaapelit:	PVC-päällystetty kupari
Elektroninen piirikortti:	Lasikuituvahvisteista piirilevylaminaattia

EY-vaatimustenmukaisuuvakuutus

Me,

Vakuutamme, että kone:

Merkki:

Tyypi:

Sarjanro:

Joka on kuvattu oheisessa dokumentaatiossa, täyttää:

- Konedirektiivi 98/37/EC (2009-12-28 asti), 2006/42/EC (alkaen 2009-12-29) noudattaen seuraavia standardeja; EN 1757-2

Muut tiedot

Toimituksissa Euroopan Unionin ulkopuolisiin maihin saattaa paikallisilla kielillä laadittavaa dokumntaatiota koskevissa vaatimuksissa esiintyä eroavaisuuksia.

Muunnos nro. _____

_____

Laadintapvm ja -paikka Allekirjoitus

_____

Yritys (Allenkirjoituksen selvennys)

Tämä EY-vakuutus on alkuperäisen englanninkielisen version käännös.

16.

Slowakisch

(SK)

PALETOVÉ VOZÍKY BT

Inštrukčná príručka/Údržba sk

Preklad pôvodného návodu

VAROVANIE !
Kvôli vašej bezpečnosti vozík môžete používať až po prečítaní celého návodu.

POZNÁMKA !
Uschovajte kvôli neskoršiemu použitiu.

UL = 35/38 mm výška vidlíc
L = 55 mm výška vidlíc
Z = 65 mm výška vidlíc
U = 75 mm výška vidlíc
O = Overload
Q = Rýchlo zdvih
X = Rucná brzda
P = ľahký rozbeh
SI = Silent
WI = Indikátor hmotnosti
G = Galvanizovaný
WS = Pre vlhké prostredie
EW = Nadmerná šírka
BR = Bubon navijaka
H = Polovičná paleta
Príslušenstvo: Nožná brzda
Predĺžený rám
Ochranný rám nákladu
Dopravník
Ťažný vlek

Odchýlky u výrobkov sú vyhradené.

NEBEZPEČENSTVO! **NEBEZPEČENSTVO!!**
V prípade nedodržania inštrukcií dôjde k nehode.
Môže dôjst k vážnemu zraneniu osôb, prípadne k ich úmrtiu a/alebo k mimoridne velkým materiálnym škodám.

VAROVANIE! **VAROVANIE!**
V prípade nedodržania inštrukcií môže dôjst k nehode.
Môže dôjst k vážnemu zraneniu osôb, prípadne k ich úmrtiu a/alebo k velkým materiálnym škodám.

UPOZORNENIE! **UPOZORNENIE!**
V prípade nedodržania inštrukcií môže dôjst k nehode.
Môže dôjst k zraneniu osôb a/alebo materiálnym škodám.

POZNÁMKA! **POZNÁMKA!**
Upozornuje na riziko poškodenia/poruchy v prípade nedodržania inštrukcií.

Zamestnávateľ je zodpovedný zabezpečiť pre všetkých používateľov vozíka príslušné vedomosti ohľadom bezpečného používania vozíka.

Bezpečnostné predpisy

BEZPEČNOSTNÁ OBUV

Pri práci s vozíkom vždy používajte bezpečnostnú obuv.

OCHRANNÉ OKULIARE

Pri montáži alebo demontáži vozíka vždy používajte ochranné okuliare – vyhnete sa tým riziku osobného zranenia.

Ovládanie

Vozík sa nesmie používať v prípade jeho poškodenia alebo porúch, ktoré môžu ovplyvniť bezpečnosť alebo jeho bezpečnú prevádzku. Vozík nepoužívajte tiež v prípade, ak bol opravovaný alebo upravovaný, kým ho neschváli a neosvedčí autorizovaný personál.

Obsluha vozíka

Vozík používajte na pevnom a rovnom povrchu, t.j betón alebo asfalt.

Paletový vozík sa nepovoľuje používať:

- Na miestach, kde ovzdušie obsahuje plyny, ktoré môžu zapríčiniť požiar alebo výbuch. V takom prostredí, kde sa vyžaduje odolnosť proti explóziám.
- Na prepravu/zdvíhanie pasažerov.
- V chladných skladoch alebo slaných či iných korozívnych prostrediach. V takomto type prostredia používajte **nerezový** vozík.

Zodpovednosť vodiča

- S vozíkom jazdite opatrne a zodpovedne.
- Vozík **nesmiete** viesť s rukami alebo topánkami zamastenými od oleja kvôli nebezpečenstvu šmyku.
- Počas práce na vozíku nemajte na sebe voľné predmety alebo šperky.

Pracovná plocha

- Ubezpečte sa, že povrchy, na ktorých sa bude vozík používať, disponujú dostatočnou kapacitou nosnosti záťaže z hľadiska celkovej hmotnosti vozíka, ako aj maximálnej záťaže.
- Špeciálnu pozornosť venujte jazde v miestach, kde sa nachádzajú regále, lešenia a ostré rohy, ktoré môžu spôsobiť zranenia osôb a poškodenie vozíka.

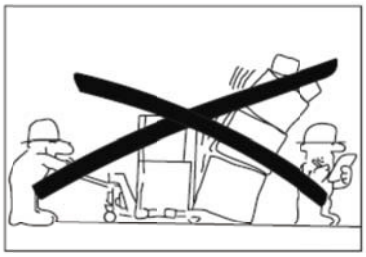

- Je **zakázané** zdržiavať sa neoprávneným osobám v blízkosti vozíka, kde môže dôjsť k zraneniu osôb, napr. tam, kde ich môže zasiahnuť padajúci náklad alebo spúšťacie zariadenie alebo v priestore manévrovania vozíka.

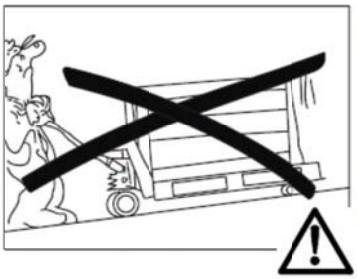

Jazda a riadenie počas jazdy

- Nezatáčajte za roh vo vysokej rýchlosti
- Zvýšenú pozornosť venujte ostatným osobám, ako aj pevným alebo pohybujúcim sa predmetom v blízkosti vozíka.
- Ak náklad bráni vo výhľade, vozík ťahajte vždy za sebou.

UPOZORNENIE!
Po šikmom svahu jazdite so zvýšenou opatrnosťou s nákladom smerujúcim nadol v smere sklonu svahu. Vozíky používajte s ručnou brzdou.

VAROVANIE!
Brzdite jemne a opatrne, aby ste zabránili skĺznutiu nákladu z vozíka a prípadným škodám.

UPOZORNENIE!
Rýchlosť vozíka prispôsobte sklonu svahu a jeho povrchu.

- Dodržiavajte bezpečnú vzdialenosť od okrajov nákladnej rampy a miest určených pre nakladanie. Pozor na vyznačené rizikové miesta.

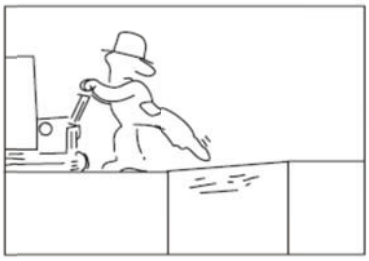

- Pred jazdou vozíka na nákladnú rampu sa presvedčte, či je rampa riadne zabezpečená a má príslušnú nosnosť. Po rampe jazdite pomaly a opatrne.
- Keď s vozíkom vychádzate na iné vozidlo, ubezpečte sa, či je vozidlo stabilné a riadne zabrzdené.
- Predtým, než sa vozík bude prepravovať výťahom, vodič sa musí ubezpečiť, či výťah kapacitne postačuje a je schválený na prepravu vozíka (celková hmotnosť), nákladu, vodiča a ostatných osôb. Do výťahu najskôr vchádza náklad, nie vodič. Pri vstupe a výstupe vozíka z výťahu sa vo výťahu nesmú nachádzať žiadne osoby.
- Každú nehodu, ktorá zapríčiní poranenie osôb alebo poškodenie budovy alebo zariadenia musíte nahlásiť vášmu nadriadenému. Aj nehody a poruchy vozíka je potrebné nahlásiť nadriadenému.

Manipulácia s nákladom

- Pracujte len s nákladom s povolenou hmotnosťou. Dĺžka-šírka vidlíc sa musí prispôsobiť tvaru a rozmerom nákladu.
- Manipulujte len so stabilným nákladom, ktorý je dobre rozložený na vidliciach a dobre zabezpečený.

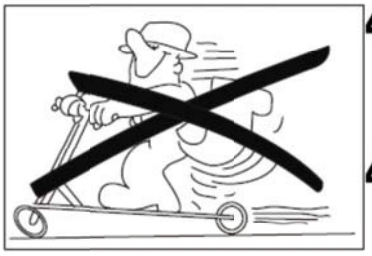

VAROVANIE!
Riziko prevrátenia
Zatáčanie: Pri príliš vysokej rýchlosti môže náklad spadnúť a spôsobiť poškodenie. Preto s vysokým nákladom zatáčajte so zvýšenou opatrnosťou.

VAROVANIE!
Vozík sa smie používať len na prepravu nákladu. Je zakázané vozík používať na prepravu osôb a nesmie sa používať ako "skúter".

VAROVANIE!

Riziko zranenia vidlicami.
Toto riziko hrozí pri spúšťaní vidlic alebo pri náhodnej poruche hydraulického systému a následnom spustení vidlic.
Pri manipulácii s vidlicami buďte opatrní a zabezpečte, aby sa v blízkosti vidlic nepohybovali žiadne osoby.

UPOZORNENIE!

Riziko pomliaždenia.
V obmedzených priestoroch môže dôjsť k pomliaždeniu ak máte ruky položené na ochrannom ráme ťažného oja. Existuje tiež riziko pomliaždenia, ak budete držať ruky medzi tiahlom a svorkou tiahla alebo medzi vrchným viečkom a hydraulickou jednotkou.
Z tohto dôvodu sa nezabudnite ubezpečiť, že máte ruky len na vrchu rukoväte, keď riadite vozík.

Zaparkovanie vozíka

Pri zaparkovaní vozíka musia byť vidlice úplne spustené.

- **Nikdy** neparkujte na šikmom povrchu
- **Nikdy** neparkujte tak, aby ste obmedzovali premávku.

Údržba a oprava

- Aby sa predišlo nevhodnej manipulácii alebo úrazu, údržba vozíka by sa mala konať pravidelne podľa *Diagramu mazania*.
  Len kvalifikovaný a školený personál má dovolené vykonávať údržbu, úpravy alebo opravy vozíka.
- Pre servis a opravy používajte len odporúčané náhradné diely značky BT. Pozrite si katalóg náhradných dielov značky BT.

Na vozíku nie sú povolené zmeny, ktoré by ovplyvnili jeho bezpečné použitie a funkciu.

Pre správne odtrhnutie papiera; potiahnite papier z jednej strany na druhú pozdĺž ostria rezača.

Záručná doba

Ku každému dodávanému vozíku prislúcha záručná doba výrobku podľa druhovej špecifikácie.Záručná doba na vozík platí za predpokladu, že servis a údržba je vykonávaná na základe doporučení firmy BT, ďalej autorizovaným personálom za pomoci náhradných dielov doporučených spoločnosťou BT.

Denná údržba/ bezpečnostné

Miesta kontroly	Postup
Riadenie	Funkcia
Hydraulický systém	Hladina oleja/tesnenie
Kolesá	Poškodenie, odstránenie oleja, kovových nečistôt,atď
Kostra	Poškodenie, odstránenie nečistôt
Zdvíhanie/spúšťanie	Funkcia zdvihu/neutral /spustená poloha
Označenia	Čitateľnosť
Materiál pohlcujúci hluk (LHM230SI)	Poškodenie, pripojenie
Tlmiče vibrácií na koncoch piestovej tyče (LHM230SI)	Poškodenie, pripojenie a kontaktné plochy

POZNÁMKA:

Nikdy nezanedbajte dennú prehliadku a kontrolu funkcií. Pri zanedbaní môže dôjsť k vážnym zraneniam. Ak spozorujete nedostatky alebo poškodenia, mali by ste ich okamžite nahlásiť prevádzkovateľovi. Nikdy nepoužívajte poškodený vozík.

Bezpečnostné pokyny pri údržbe

- Miesto na vykonávanie údržby udržiavajte v čistote. Olejová alebo mokrá dlážka je klzká.

POZNÁMKA!

Vždy, keď pracujete s hydraulikou, mali by ste dodržiavať mimoriadnu čistotu. Rozobraté súčiastky by ste mali očistiť a dôkladne skontrolovať. Po rozobratí vždy odmontujte tesnenia.

- Použitý olej skladujte a likvidujte v súlade s miestnymi predpismi.
- Rozpúšťadlá a podobné tekutiny používané pri umývaní nikdy nevypúšťajte do kanalizácie, ak na to nie je určená. Dodržiavajte miestne predpisy pre likvidáciu škodlivín.
- Pred zváraním alebo brúsením odstráňte náter brúsnym papierom alebo kefou cca 100 mm okolo miesta zvárania alebo brúsenia.

UPOZORNENIE !

Škodlivé plyny.
Zohriata farba vylučuje škodlivé plyny.
Odstráňte náter cca 100 mm okolo miesta zvárania alebo brúsenia.

VAROVANIE!

Riziko pomliaždenia.
Nedostatočne stabilizovaný vozík sa môže prevrhnúť.
Uistite sa, či ste vozík správne zabezpečili, aby sa predišlo jeho prevráteniu.

VAROVANIE!

Riziko pomliaždenia.
Je tu riziko pomliaždenia pri práci s hydraulickým systémom, ak je vozík naložený.
Pred manipuláciou na vozíku vždy odbremeňte vidlice.

Čistenie a umývanie

Čistenie a umývanie vozíka je dôležité kvôli zabezpečeniu jeho spoľahlivosti.

- Po umytí namažte vždy vozík podľa mazacieho diagramu a tabuľky.

Plán Mazania

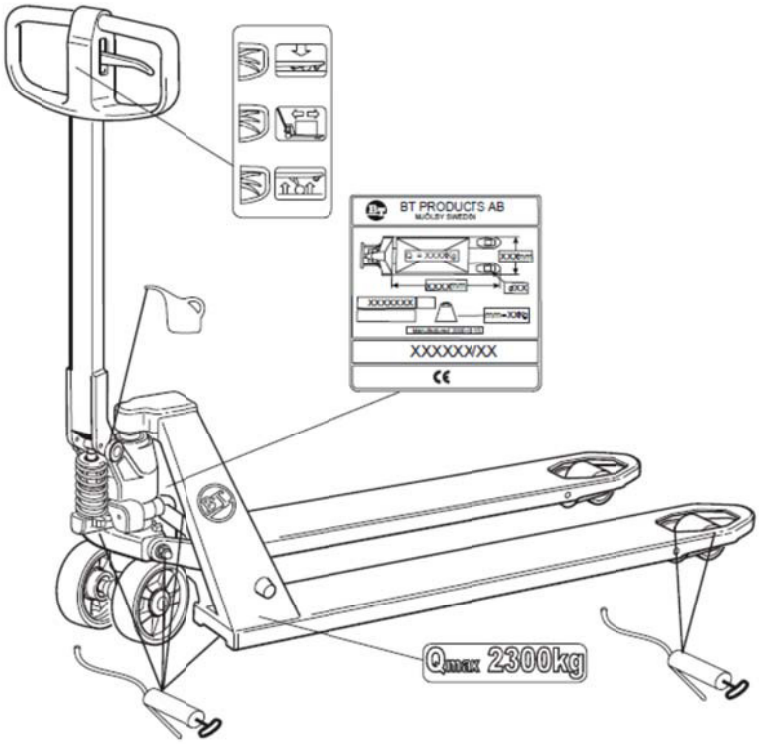

Špecifikácia oleja a mazív			
Mastivo	**Špecifikácia**	**Názov produktu**	**Obj. č.**
Mazivo		OKQ8 Rubens WB	213366
Hydraulický olej >-15° C	ISO-VG32 Úroveň kvality ISO 6743-4 kategória HM DIN 51524 časť 2 kategória HLP	BT Hydraulic oil 32	1 litre: 233328-001 5 litrov: 233328-002
Hydraulický olej <-15° C	ISO-VG15 Úroveň kvality: ISO 11158 kategória HV DIN 51524 časť 3 kategória HVLP	Q8 Hindemith 15	1 litre: 7517357-001 5 litrov: 7517357-002

Informačné nápisy

Váha nákladu musí ostať v medziach povolenej nosnej kapacity vozíka. Viď tabuľku s hodnotami.

POZNÁMKA!

Ak je nápis nečitateľný, je potrebné ho vymeniť.

Technické údaje

V tejto tabuľke sú uvedené niektoré technické údaje pre štandardné verzie vozíkov. V niektorých prípadoch je možné pozorova˙ odchýlky od daných informácií.

Typ vozíka	LHM230/O/Q/X/WS/SI/G	LHM230U	LHM230WI	LHM230P	LHM075UL/LHM100UL
Menovitý zdvíhací výkon, kg [1]	2300	2300	2300	2300	750/1000
Výška zdvihu, mm	200	190	200	200	135/138
Výška so zdvihnutou "ažnou tyčou, mm	1220	1220	1220	1220	1220
Celková dĺžka, mm	1500	1500	1500	1575	1520
Hmotnos, kg [1]	63	63	65	75	80/77
Polomer otáčania, mm	1370	1370	1370	1370	1320
Tlak kolies	Aktuálne informácie získate od miestneho zástupcu spoločnosti BT				

[1] Správna hodnota je uvedená na identifikačnom štítku vozíka.

Zdvíhanie vozíka

UPOZORNENIE!

Riziko porezania.
Pri ručnom zdvíhaní vozíka a držaní za vidlice a koncovú dosku vzniká riziko porezania.
Pri ručnom zdvíhaní používajte vždy pracovné rukavice.

UPOZORNENIE!

Riziko pomliaždenia.
Pri ručnom zdvíhaní vozíka a držaní pomocou hydraulickej jednotky vzniká riziko pomliaždenia.
Pri ručnom zdvíhaní používajte vždy pracovné rukavice.

Inštrukcie pre montáž

POZNÁMKA:
Pri montáži vozíka sa vždy chráňte OCHRANNÝMI OKULIARMI.

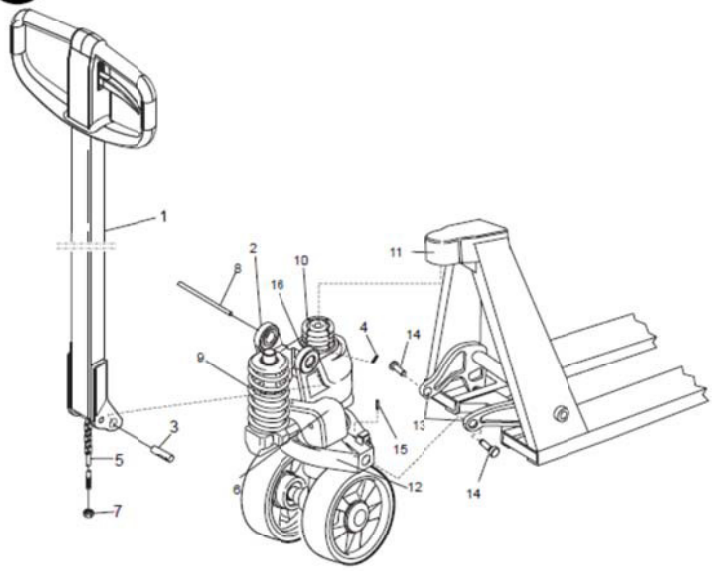

1. **Montáž ťažného oje:**
   Zaistite ťažné oje (1) v držiaku ťažného oja (2), umiestnite os (3) do držiaka (2). Uistite sa, či **zúžený** otvor osi (3) smeruje **nadol**. Uzamknite os (3) za pomoci zámkového kolíka (4). Ventilové tiahlo (5) prevlečte otvorom do násadky (3). Upevnite ventilové tiahlo (5) do koľaje spúšťacieho pedála (6). Nastavte zdvíhanie/spúšťanie a neutrálnu polohu pomocou matice (8). Zatlačte ťažné oje smerom nadol a odstráňte ťažnú maticu (8), ktorá bola pripevnená pred prepravou.

VAROVANIE!
Uvoľnená energia
Pružina (9) sa môže uvoľniť a spôsobiť zranenia, ak sa matica (8) odstráni pred manipuláciou s ťažným oje.
S ťažným oje (1) manipulujte vždy pred odstránením matice (8).

2. **Manipulácia s hydraulickou jednotkou v ráme:**
   Umiestnite hornú časť hydraulickej zostavy (10) do horného veka (11). Vložte hydraulickú tlakovú dosku (12) medzi otočné vodiace ramená (13). Pripevnite ramenné úchytky (14) a uzamknite ich kolíkmi (15). Namažte skrutku ramena (14). Umiestnite rozperný poistný krúžok (16) do horného žliabku veka (11).

VAROVANIE!
Uvoľnená energia.
Pri umiestňovaní rozperného poistného krúžku (16) sa môže krúžok vyšmyknúť z tyče a spôsobiť haváriu.
Pri upevňovaní poistného krúžku dbajte na opatrnosť.

VAROVANIE!

Uvoľnená energia.
Pri umiestňovaní zámkových kolíkov (4, 15) za pomoci kladiva môže dôjsť k úrazu pri ich vyšmyknutí.
Pri upevňovaní zámkových kolíkov dbajte na opatrnosť.

Návod na obsluhu LHM230

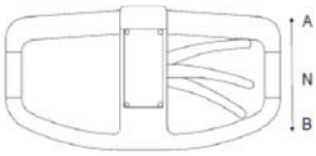

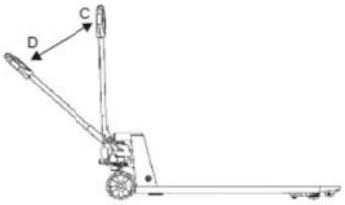

- Ak chcete zdvihnúť vidlice, posuňte ovládaciu páku do polohy B, priebežne súčasne pohybujte pákovým ramenom z polohy C do polohy D dovtedy, kým sa nedosiahne požadovaná výška.

Ak chcete zabrániť zdvíhaniu vidlíc, posuňte ovládaciu páku do neutrálnej polohy N.

- Ak chcete vidlice spustiť, posuňte ovládaciu páku do polohy A.

Ovládacia páka sa automaticky vráti do neutrálnej polohy N, keď sa spúšťanie vidlíc neuvedie do činnosti.

- Ak chcete vykonať pohyb s vozíkom, prepnite ovládací prvok do polohy N.

Návod na obsluhu LHM230X

Okrem ďalších informácií v tomto návode sa nižšie uvedené pokyny vzťahujú osobitne na tento vozík.

- Pred použitím vozíka sa uistite, či nie je brzdový kábel (A) poškodený.
- Skontrolujte účinnosť brzd a ak je to potrebné nastavte napnutie drôtu.
- Potiahnutím ručnej brzdy hore aktivujete ručnú brzdu.
- Ručná brzda môže slúžiť ako parkovacia brzda. Keď chcete počas brzdenia vozík zaistiť parkovacou brzdou, stlačte uzatváraciu západku smerom k uzatváraciemu mechanizmu.

VAROVANIE!

Nikdy nenechávajte zabrzdený vozík so zdvihnutým nákladom.

- Potiahnite ručnú brzdu smerom hore a posunutím uzatváracej západky smerom von uvoľníte parkovaciu brzdu.

UPOZORNENIE!

Riziko priškripnutia. Nikdy nevkladajte prsty pod zámkovú úchytku.

UPOZORNENIE!

Rýchlosť vozíka prispôsobte sklonu svahu a jeho povrchu. Max. sklon je 5% pre vozíky vybavené ručnou brzdou.

UPOZORNENIE!

Riziko prevalenia.
Vozík s nákladom sa môže pri otáčaní sa v sklone prevaliť.
Nikdy neotáčajte naložený vozík pri jazde v naklonenej rovine.

Návod na obsluhu LHM230P

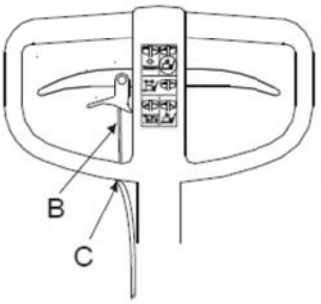

Okrem ďalších informácií v tomto návode sa nižšie uvedené pokyny vzťahujú osobitne na tento vozík.

- **Ne**používajte vozík LHM230P vo vlhkom prostredí alebo na miestach s extrémnymi teplotnými rozdielmi.
- Pred použitím vozíka sa uistite, či nie je štartovací kábel (B) poškodený.
- Ak je potrebné, skontrolujte stav štartovacieho kábla a jeho napnutie (C).

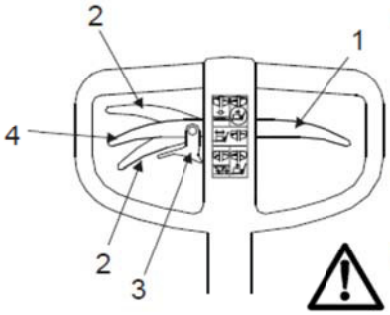

- Pred použitím funkcie pomoci pri štarte nastavte hydraulickú spúšťaciu páku (1) do neutrálnej polohy.
- Presuňte páku pomoci pri štarte hore alebo dole (2) podľa smeru jazdy. Keď posúvate páku dole, nezabudnite najprv uvoľniť západku (3).
- Keď nepoužívate túto funkciu, nastavte páku pomoci pri štarte do neutrálnej polohy (4).

VAROVANIE!

Uvoľnenie energie na ťahanie.
Nesprávne používanie môže spôsobiť zranenia a poškodenie vozíka.
Nikdy nepoužívajte funkciu pomoci pri štarte na zabrzdenie vozíka. Keď sa vozík pohybuje, nikdy nenastavujte páku pomoci pri štarte do opačnej polohy k smeru jazdy.

UPOZORNENIE!

Riziko priškripnutia. Nikdy nevkladajte prsty pod zámkovú úchytku.
Ďalej, nikdy nedržte ruky v blízkosti spojovacieho ramena pomoci pri štarte.

- Vyčistite a namažte zostavu pomoci pri štarte zvnútra v prípade nesprávneho fungovania (blokovanie/zaseknutie kolies a/alebo volantu).

Návod na obsluhu LHM230WI

Okrem ďalších informácií v tomto návode sa nižšie uvedené pokyny vz"ahujú osobitne na tento vozík.

Úvod

Indikátor hmotnosti sa používa na odhad hmotnosti nákladu uloženého na vidlice vozíka. Naznačuje hmotnos" až do 2 300 kg v prírastkoch po 5 kg. Presnos" je 0-200 kg ±10 kg, 201-1000 kg ±20 kg, >1000 kg ±50 kg. Keďže tento indikátor obsahuje elektroniku, nemal by by" vystavený pôsobeniu nadmernej vlhkosti ani veľkým výkyvom teploty.

Najlepšie výsledky váženia sa dosiahnu pri rovnomernom rozložení nákladu na vidliciach.

	Funkcia tlačidla	Vysvetlenie
	Reset	Potvrdzuje voľbu alebo presúva kurzor doľava počas kalibrácie.
	Kalibrácia dole	Zvolí sa nižšia hodnota
	Kalibrácia hore	Zvolí sa vyššia hodnota
	Zapnutie/vypnutie	Korekcia

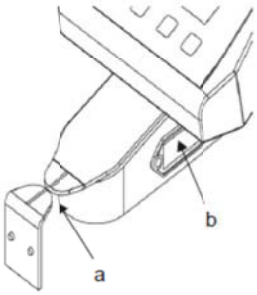

Používanie

Resetovanie

Pred každým vážením sa uistite, že je vozík vyresetovaný.

1. Stlačením zaleného tlačidla sa zapne indikátor.
2. Zdvihnite vidlice bez nákladu na úroveň odčítania. Špičky indikátora (a) by mali by" navzájom vyrovnané.
3. Stlačte tlačidlo Reset.

Váženie

Rovnako ako pri resetovaní, aj pri odčítaní hmotnosti by mali by" vidlice v zdvihnutej polohe so vzájomne vyrovnanými špičkami indikátora.

- Čo sa týka celého váženia, pri čítaní displeja sa nedotýkajte ukazovateľa.
- Hmotnos" na displeji by sa mala odčíta" do 10 sekúnd zdvihania nákladu na zabezpečenie presnosti zobrazenej hmotnosti.

- Ak ste vidlice zdvihli nad referenčnú výšku pre nulové nastavenie alebo váženie, musíte ich spustiť pod tento bod a zdvihnúť znova, aby ste dosiahli správnu úroveň. V opačnom prípade sa na displeji zobrazí nepresná hmotnosť.
- Príliš silné alebo príliš pomalé zdvihy môžu negatívne ovplyvniť presnosť váženia.
- Používajte tak dlho, ako je to možné a pokiaľ sú možné zdvihy.

Výmena batérie

Indikátor je napájaný 4 batériami typu AA (každá po 1,5 V).

- Po zobrazení indikátora „LO-BA' batérie vymeňte.

Ak sú batérie úplne vybité, tento indikátor zhasne.

- Ak chcete vybrať držiak batérií, potlačte obe jeho strany (b) smerom dovnútra.

Hlásenia displeja

Na displeji sa môžu objaviť nasledujúce hlásenia:

Chybové hlásenie	Príčina	Oprava
HELP 1	System overload (preťaženie systému)	Odstráňte náklad
HELP 2	Reset negative load (resetujte záporné zaťaženie)	Stlačte tlačidlo Reset, zrušte zaťaženie systému a overte proces resetovania
HELP 3	Negative signal from sensor (záporný signál zo snímača)	Kontaktujte servisného technika.
HELP 7	Sensor signal level too high (úroveň signálu zo snímača je príliš vysoká)	Kontaktujte servisného technika.
LO-BA	Battery power low (slabý výkon batérií)	Vymeňte batérie

Návod na obsluhu LHM075UL/LHM100UL

Okrem ďalších informácií v tomto návode sa nižšie uvedené pokyny vz"ahujú osobitne na tento vozík.

Obsluha vozíka

Vozík je vyrobený a určený na narábanie s tovarom rôznej hmotnosti.

Je zakázané používať vozík na účely, na ktoré nebol určený, napr. v nasledovných prípadoch:

- Nakladanie a vykladanie na plošine nákladných vozidiel

Pracovná plocha

Vozík používajte na pevnom a rovnom povrchu, t.j betón alebo asfalt.

Je zakázané používať vozík na nerovných podlahách a tahať ho cez prekážky. Za týchto okolností existuje riziko, že môže dôjsť k poškodeniu častí vozíka a že jednotlivé funkcie vozíka prestanú fungovať.

Manipulácia s nákladom

Manipulujte len s nákladmi, ktoré sú v rámci prípustnej zdvíhacej kapacity vozíka.

- Vždy vykonávajte prepravu s vozíkom s nákladom uloženým vzadu. S nákladom nepracujte v žiadnom inom smere jazdy.
- Počas prepravy spustite náklad. Náklad by mal byť vždy čo najbližšie k zemi.

Príslušenstvo

Pokyny pre obsluhu paletových vozíkov vybavených nasledovným príslušenstvom: parkovacia brzda, rozširovací rám, podpora nákladu, ťažný vlek alebo dopravník.

Nožná brzda

Ak používate vozík vybavený brzdou na podlahe, dbajte na nasledovné:

- Zabezpečte optimálne parkovacie podmienky kontrolou správneho uzamknutia volantu. Nastavenie je možné otočením skrutky na brzde v smere hodinových ručičiek pomocou hexagonálneho kľúča.

VAROVANIE!
Riziko rozdrvenia počas prevádzky vozíka s nožnou brzdou v úzkych priestoroch.
Aby sa predišlo poškodeniu, dbajte na rozmery vozíka pri prevádzke vozíka.

VAROVANIE!
Riziko prištipnutia prstov počas dennej údržby. Nikdy nevkladajte prsty pod pedál na podlahe pri prehliadke vozíka.

UPOZORNENIE!
Riziko zakopnutia.
Riziko zakopnutia o vyčnievajúce časti zostavy brzdy na podlahe.
Buďte opatrní a venujte pozornosť vyčnievajúcim častiam brzdy na podlahe pri parkovaní a prevádzke vozíka.

Predĺžený rám

Vozík môže byť vybavený predĺženým rámom pripevneným na vidliciach.

Ak používate vozík vybavený predĺženým rámom, dbajte na nasledovné:

VAROVANIE!
Riziko pomliaždenia.
Keď spúšťate predlžovací rám, mohli by ste si pomliaždiť nohu alebo inú časť tela.
Pracujte so zvýšenou opatrnosťou.

POZNÁMKA: Vozíky vybavené predĺženým rámom môžu uchopiť aj palety bez centrálneho bloku.

Ochranný rám nákladu

Podpora pre náklad fixuje vysoký náklad a chráni operátora v prípade spadnutia nákladu.

Ťažný vlek

Vlek nesmie ísť rýchlejšie ako 6 km/hod a nesmie pozostávať z viac ako piatich vozíkov. Celková hmotnosť bez paletového vozíka nesmie presahovať maximálny ťah paletového vozíka a nikdy nesmie byť vyššia ako 4000 kg.

Musia byť splnené pravidlá v smernici pre vozíky alebo uplatniteľné národné pravidlá týkajúce sa brzdnej kapacity.

VAROVANIE!
Riziko pomliaždenia.
Hrozí riziko pomliaždenia chodidiel medzi ťažným vlekom alebo nákladom a podvozkom. Počas ručnej manipulácie dávajte veľký pozor.

VAROVANIE!
Riziko prevrátenia.
Hrozí riziko prevrátenia, keď manipulujete s vysokými a nestabilnými nákladmi.
Nejazdite rýchlejšie ako 6 km/hod.
S paletovým vozíkom a ťažným vlekom jazdite len v povolenom priestore.

VAROVANIE!
Riziko odpojenia.
Môže nastať neúmyselné odpojenie, keď jazdíte na naklonených a nerovných podlahách.
Preto používajte ťažný vlek len na vodorovných a rovných podlahách.

UPOZORNENIE!
Riziko zakopnutia.
Hrozí riziko zakopnutia o prečnievajúce časti.
Dávajte veľký pozor, keď používate a parkujete paletový vozík, keď je pripojený k ťažnému vleku.

UPOZORNENIE!
Riziko pomliaždenia.
Hrozí riziko, pri zapájaní a odpájaní vozíkov.
Pri vykonávaní buďte opatrní, aby ste predišli pomliaždeniu rúk a chodidiel.

Obsluha by mala mať dôkladné znalosti o polomere otáčania ťažného vleku a oblasti jeho dosahu.

Okolostojaci v blízkosti ťažného vleku by mali dávať pozor na prevádzkový priestor vleku.

VAROVANIE!

Riziko zrážky.
Keď používate ťažný vlek, Hrozí riziko zrážky v oblasti jeho dosahu.
Kvôli tomu sa vždy uistite, či máte dobrý prehľad o pohybe ťažného vleku.

- Dodržujte odporúčania týkajúce sa náprav vozíka v dolu uvedenej tabuľke, pričom použite nasledovný spôsob výpočtu:

Polomer otáčania + oblasť dosahu + 700 mm bezpečnostný priestor.

Polomer otáčania, mm	Počet vozíkov	Oblasť dosahu, mm
1500	1	220
1500	2	420
1500	3	580
1500	4	700

Okrem každodenného servisu/bezpečnostnej kontroly nezabudnite tiež skontrolovať toto:

1. Správne zapojenie vozíkov
2. Ťažnú tyč
3. Závesné rameno
4. Či ťažná tyč (keď je ťažná tyč odpojená) zviera správny uhol (90°) s podlahou.

- Nezabudnite nahlásiť všetky poškodenia dozoru.

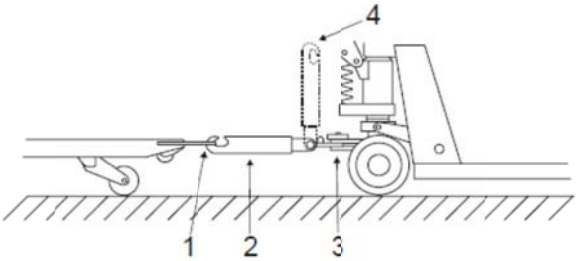

Dopravník

- Keď dvíhate paletový vozík pomocou dopravníkovej súpravy, venujte pozornosť nasledovnému:

VAROVANIE!

Riziko pomliaždenia.
Hrozí riziko pomliaždenia pohyblivých častí dopravníka.
Keď ručne uvoľňujete tiahlo riadenia, vždy používajte držiaky na dopravníkovej súprave.

VAROVANIE!

Hrozí riziko pomliaždenia počas prevádzky mimo trate dopravníka.
Dávajte pozor na prečnievajúce časti dopravníkovej súpravy.
Tiahlo riadenia by malo byť vždy v tej najhornejšej polohe počas prevádzky mimo trate dopravníka.

UPOZORNENIE!

Riziko zakopnutia.
Dávajte pozor, keď obchádzate paletový vozík opatrený dopravníkovou súpravou.

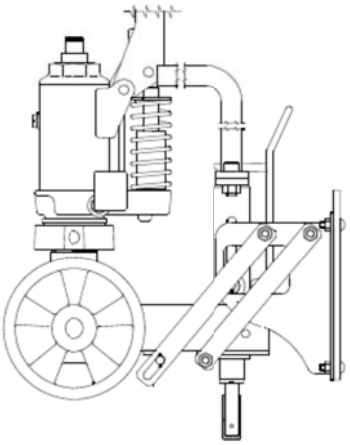

Odstraňovanie porúch

LHM230 Porucha	Príčina	Oprava
Nedostatočný zdvih	Vzduch v hydraulickom systéme. Nedostatok hydraulického oleja.	5krát zdvih s otvoreným spúšťacím ventilom. Kontaktujte servisného technika.
Zdvih, neutrál a spúšťanie nefunguje správne	Spúšťacia chlopňa je nesprávne nastavená	Pomocou nastavovacej matice nastavte rozvádzanie ventilovej režaze
Po každom zdvihu vidlice spadnú	Presakovanie z kuželíka ventilu	Vymeňte kuželík ventilu a oplachovač
LHM230Q Porucha	**Príčina**	**Oprava**
Rýchle zdvíhanie nefunguje	Kruhová chlopňa prepúšťa	Vymeňte tyč rýchleho zdvíhania
LHM230P Porucha	**Príčina**	**Oprava**
Funkcia zdvíhania alebo pomoci pri štarte nefunguje uspokojivo	Naraz je zvolená funkcia zdvíhania aj funkcia pomoci pri štarte	Reštartujte funkciu, ktorá nie je potrebná, do neutrálnej polohy
Pomoc pri štarte sa neaktivuje, keď je to potrebné	Drôt je príliš napätý	Upravte napätie drôtu pomocou upravovacej skrutky
Drôt pomoci pri štarte je zlomený	Preťaženie	Vráťte slučku svorky (1) do neutrálnej polohy pre núdzový pohon a vymeňte drôt.

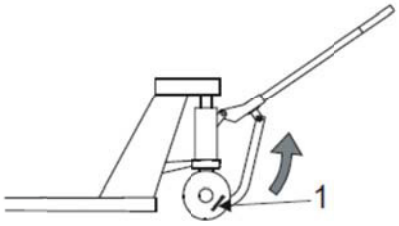

Recyklovanie

Likvidácia akumulátora

Pb, Hg, Cd

Použité akumulátory budú vrátené alebo odoslané výrobcovi akumulátora alebo jeho zástupcom (pozrite si označenie na akumulátore) na likvidáciu alebo recykláciu. Ak potrebujete pomoc pri vrátení akumulátora výrobcovi, obráťte sa na miestneho výrobcu vozíkov.

Symbol s prečiarknutým odpadkovým košom znamená, že akumulátor sa nesmie vyhadzovať do domového odpadu. Štítok s označením chemikálií indikuje, aký ťažký kov sa nachádza v akumulátore.

Látky, z ktorých sa skladajú niektoré akumulátory a ktoré sú mimoriadne škodlivé pre životné prostredie (vrátane zvierat a prírody) a pre ľudské zdravie sú ťažké kovy, ako ortuť (Hg), kadmium (Cd) a olovo (Pb).

Kostra:	Oceľ
Záves kolies:	Oceľ a liatina
Puzdro:	Mosadz
Masteničky:	Oceľ
Kolesá:	Nylon, polyuretan, oceľ
Vrchný náter:	Epoxy-polyester
Materiál pohlcujúci hluk:	Kartón impregnovaný asfaltom
Materiál tlmiaci vibrácie:	Guma a och oceľ
Kostra hydrauliky:	Liatina
Tlaková doštička:	Liatina
Ťahacia tyč:	Oceľ, nylon
Kolesá:	Nylon, polyuretan, oceľ, guma
Vrchný náter:	Epoxy-polyester
Puzdro:	Mosadz
Hydraulický olej	Likvidácia v súlade s miestnymi predpismi
Montážne diely:	Oceľ, mosadz, nylon
Systém váh:	
Kryt displeja	Umelá hmota
Káble	Meď s PVC povrchom
Elektronická doska	Tlačené spoje na skloplaste, liatinová batéria

Prehlásenie o zhode s normami EÚ

My,

Prehlasujeme, že toto zariadenie:

Výroba:

Typ:

Poradové č:

Ako sa uvádza v pripojenej dokumentácii, podľa:

- Smernica týkajúca sa strojových zariadení 98/37/EC (do 28.12. 2009), 2006/42/EC (od 29.12. 2009) splnením požiadaviek nasledujúcich noriem: EN 1757-2

Iné informácie

U dodávok do krajín mimo Európskej únie sa môžu vyskytnúť rozdiely ohľadom požiadaviek na dokumentáciu v miestnom jazyku.

Modifikácia č. _____

_____

Miesto & dátum vydania) Podpis

_____

(Spoločnosť) (Objasnenie podpisu)

Toto prehlásenie o zhode s normami EÚ je prekladom pôvodnej verzie v anglickom jazyku.

17.

Slowenisch

(SLO)

BT PALETNI VOZIČKI

Uporabniški priročnik/Storitve sl

Prevod originalnih navodil

POZOR!
Preden uporabljate voziček, najprej preberite UPORABNIŠKI PRIROČNIK.

OPOMBA!
Shranite za prihodnjo uporabo.

UL = 35/38 mm višina vilic
L = 55 mm višina vilic
Z = 65 mm višina vilic
U = 75 mm višina vilic
O = Preobremenitev
Q = Hitro dvigalo
X = Ročna zavora
P = Pomoč pri zagonu
SI = Silent
WI = Indikator teže
G = Galvanizirano
WS = Spec. za mokro
EW = Posebej široko
BR = Boben za kolut
H = Pol palete
Dodatki: **Nožna zavora**
Raztezni okvir
Naslon tovora
Prenašalo
Vlečni priključek

Mogoča so odstopanja v proizvodnem programu.

NEVARNO! — **NEVARNO!**
Znak svari, da **bo** prišlo do nesreče, če ne boste upoštevali navodil. Posledica so lahko hude poškodbe ali smrt oziroma izredna materialna škoda.

POZOR! — **POZOR!**
Znak svari, da **lahko** pride do nesreče, če ne boste upoštevali navodil. Posledica so lahko hude poškodbeali smrt oziroma izredna materialna škoda.

PREVIDNO! — **PREVIDNO!**
Znak svari, da **lahko** pride do nesreče, če ne boste upoštevali navodil. Posledice so lahko poškodbe oziroma materialna škoda.

OPOMBA! — **OPOMBA!**
Označuje nevarnost poškodovanja vozička, če ne upoštevate navodil.

Odgovornost delodajalca je, da zagotovi, da imajo vsi uporabniki viličarja dovolj znanja za varno uporabo viličarja.

Varnostni predpisi

VARNOSTNI ČEVLJI

Pri delu z viličarjem vedno nosite varnostne čevlje.

ZAŠČITNA OČALA

Da se ne bi poškodovali, pri sestavljanju in razstavljanju viličarja vedno nosite zaščitna očala.

Pregledovanje

Viličarja ne smete uporabljati, če je poškodovan, ali če je pokvarjen tako, da to vpliva na varnost uporabe. Viličarja tudi ne uporabljajte, če je bil popravljen ali novo nastavljen, vkolikor ni bil pregledan in odobren s strani pooblaščenega serviserja.

Delovanje viličarja

Viličar uporabljajte le na trdnih, ravnih tleh, na primer na betonu ali asfaltu.

Viličarja ni dovoljeno uporabljati:

- Na območjih, kjer ozračje vsebuje pline, ki bi lahko povzročili požar ali eksplozijo. V takih okoljih je potrebno uporabiti poseben, na eksplozije odporen viličar.
- Za prevoz/dvigovanje potnikov.
- V hladnih shrambah ali slanih in drugih korozivnih okoljih. V takih okoljih uporabite viličar iz **nerjavečega jekla**.

Upravljavčeva odgovornost

- Upoštevati je treba lokalne predpise glede osebne varnostne opreme.
- Viličarja ne smete upravljati z mastnimi rokami ali čevlji, da ne pride do zdrsa.
- Nikoli ne nosite ohlapnih predmetov ali nakita, kadar delate na viličarju.

Delovno okolje

- Prepričajte se, da so tla, kjer boste uporabljali viličarja, zadostno nosilna za skupno težo viličarja z največjo obremenitvijo.
- Še posebej pazite, če s polic ali sten štrlijo stvari, ki lahko poškodujejo voznika ali voziček.
- Ljudem je **prepovedano** zadrževati se na območju okrog viličarja, kjer obstaja rizik telesnih poškodb, t. j. na območjih, ki jih je mogoče doseči zaradi padajočega blaga, spuščanjem naprav za rokovanje s tovorom ali na območju za manevriranje z viličarjem.

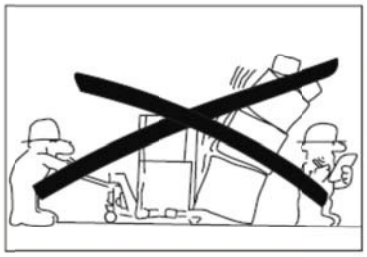

Upravljanje in vedenje med upravljanjem

- Izogibajte se zavijanju pri veliki hitrosti.
- Posvetite posebno pozornost drugemu osebju kot tudi pritrjenim in premičnim predmetom v delovnem okolju, da se izognete nezgodam.

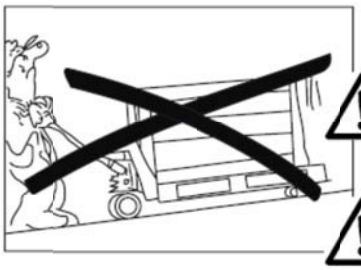

- Vedno vlecite viličar za seboj, če vam tovor zastira pogled.

PREVIDNO!
Ko vozite na nagibih, upravljajte viličar skrajno previdno - tovor naj bo obrnjen navzdol, v smer nagiba.
Uporabite viličar z ročno zavoro.

POZOR!
Zavirati morate rahlo in previdno, da ne bi tovor zdrsnil z vilic in povzročil škode.

PREVIDNO!
Hitrost prilagodite naklonu tal in površini.

- Vedno ohranjajte varnostno razdaljo od robov nakladalnih dokov in ramp. Bodite pozorni na označena tvegana območja.

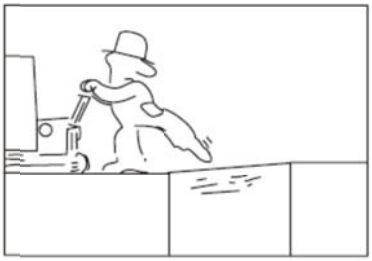

- Preden viličar zapeljete na nakladalno rampo, se prepričajte, ali je rampa pravilno zavarovana in ali ima potrebno nosilnost za natovarjanje. Preko rampe vozite počasi in previdno.
- Kadar z viličarjem zapeljete na drugo vozilo, se prepričajte, ali je vozilo stabilno in da so zavore pravilno uporabljene.
- Preden viličar zapeljete v dvigalo, se mora operater prepričati, da je dvigalo odobreno za skupno težo viličarja, tovora, operaterja in morebitnih drugih potnikov. V dvigalo morate vstopiti s tovorom naprej. Ko viličar vstopa ali izstopa iz dvigala, v dvigalu ne sme biti drugih oseb.
- Vse nezgode, ki so povzročile osebne poškodbe ali škodo v objektih ali na opremi, morajo biti sporočene nadzorniku. Tudi nezgode in napake na viličarju je treba javiti.

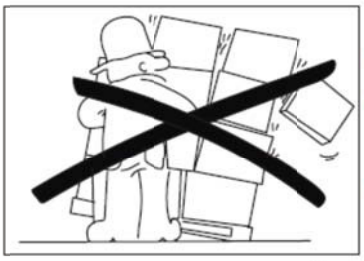

Ravnanje s tovorom

- Vedno se ukvarjajte s tovori, ki so znotraj dovoljene dvižne zmogljivosti. Dolžina/širina vilic se mora dati prilagoditi glede na obliko in velikost tovora.
- Dovoljeno je le delo s tovorom, ki je stabilen, enakomerno razporejen na vilicah in varno nameščen.

POZOR!
Nevarno, lahko se prevrne.
Zavijanje: Če vozite s preveliko hitrostjo, tovor lahko pade z vozička in povzroči škodo. Še posebej pazljivi morate biti pri zavijanju z visokim tovorom.

POZOR!
Viličar lahko uporabite le za prevoz tovora. Prepovedano ga je uporabiti za prevoz oseb, zato ga ne smete uporabljati namesto "skuterja".

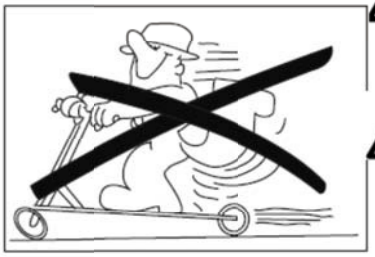

OPOZORILO!
Nevarnost stisnjenja pod vilicami.
Pri spuščanju vilic ali okvari hidravličnega sistema in nenamernem spuščanju lahko pride do zmečkanja pod vilicami.
Zavedajte se tveganj zmečkanja in zagotovite, da v bližini viličarja ne bo drugih oseb.

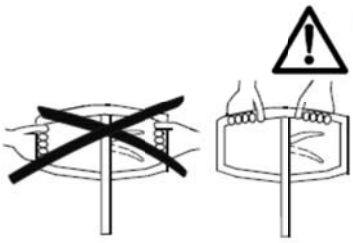

PREVIDNO!

Nevarnost zmečkanja.
Če so roke položene na zunanjo stran ročice, obstaja tveganje, da vam roke zmečka v tesnih prostorih. Tveganje zmečkanja obstaja tudi, če so dlani med vlečnim drogom in nosilcem vlečnega droga, ali med gornjim pokrovom in hidravlično enoto.
Bodite previdni, roke imejte med uporabo viličarja le na vrhu ročice.

Parkiranje viličarja

Ko viličarja parkirate, morajo biti vilice popolnoma spuščene.

- **Nikoli** ne parkirajte vozila na nagnjeni površini.
- **Nikoli** ne parkirajte vozila tako, da ovira promet ali delo.

Vzdrževanje in popravilo

- Redno vzdržujte viličarje v skladu z *Diagramom za mazanje*, da preprečite nepravilno delovarje in nezgode. Samo usposobljeno osebje lahko vzdržuje, nastavlja in popravlja viličarje.
- Uporabljajte le nadomestne dele, ki jih za popravila in servise priporoča BT.Glejte katalog rezervnih delov BT.

Spremembe ali predelave viličarja, ki vplivajo na varno uporabo ali delovanje, niso dovoljena.

Priporočamo, da z najbližjim zastopnikom podpišete pogodbo o servisiranju in vzdrževanju, da zagotovite, da bo viličar deloval varčno in varno.

Garancija

Z vsakim tovarniško dostavljenim viličarjem je vključena garancija glede na ločene specifikacije. Garancija je veljavna pod predpostavko, da sta vzdrževanje in servis opravljena glede na priporočila BT in s strani pooblaščenega BT osebja ter z uporabo rezervnih delov, ki jih priporoča BT.

Dnevni servisni/varnostni pregledi

Točke pregleda	Kaj preizkusiti
Krmiljenje	Delovanje
Hidravlični sistem	Raven olja/Puščanje olja
Kolesa	Poškodbe, odstraniti olje, kovinske okruške ipd.
Šasija	Poškodbe, odstraniti umazanijo itd.
Dviganje/spuščanje	Delovanje, položaji dvig/nevtralno/spust
Znaki	Čitljivost
Material, ki vpija zvok (LHM230SI)	Poškodbe, dodatek
Blažilnik vibracij na koncu batnic (LHM230SI)	Poškodbe, površina dodatka in stične površine

OPOMBA:
Ne pozabite na dnevni pregled in varnostno preverjanje. Če pozabite, lahko pride do resnih poškodb. Morebitne okvare in poškodbe nemudoma sporočite nadzornemu osebju. Nikoli ne uporabljajte pokvarjenega viličarja.

Varnostni predpisi pri vzdrževalnih delih

- Prostor, kjer opravljate servis, naj bo čist. Olje ali voda napravi tla spolzka.

OPOMBA!
Pri delu s hidravliko morate vedno paziti na izredno čistočo. Razstavljene dele je treba očistiti in pozorno pregledati. Po razstavitvi vedno zamenjajte tesnila.

- Shranite in odvrzite zamenjano olje v skladu s krajevnimi navodili.
- Ne spuščajte topil ali podobnih sredstev , ki se uporabljajo za čiščenje/pranje v odtoke, ki niso namenjeni za to uporabo. Sledite lokalnim predpisom, ki veljajo za odplake.
- Odstranite najmanj 100 mm barve okrog varilnega/brusilnega predela s peskanjem ali pa uporabite odstranjevalec barve, kadar varite ali brusite na barvanih površinah.

PREVIDNO!
Škodljivi plini.
Segreta barva oddaja škodljive pline.
Odstranite 100 mm barve z delovnega predela.

POZOR!
Nevarnost zmečkanja.
Slabo podprt viličar se lahko prevrne.
Da bi preprečili prevračanje, preverite, ali je dovolj pritrjen.

POZOR!
Nevarnost zmečkanja.
Če se na naloženem viličarju ukvarjate s hidravličnim sistemom, obstaja nevarnost zmečkanja.
Pred servisiranjem viličarja vedno raztovorite vilice.

Čiščenje in pranje

Čiščenje in pranje viličarja je pomembno za njegovo zanesljivost.

- Po pranju vedno podmažite viličar, kot velevata diagram in tabela za podmazovanje.

Diagram mazanja

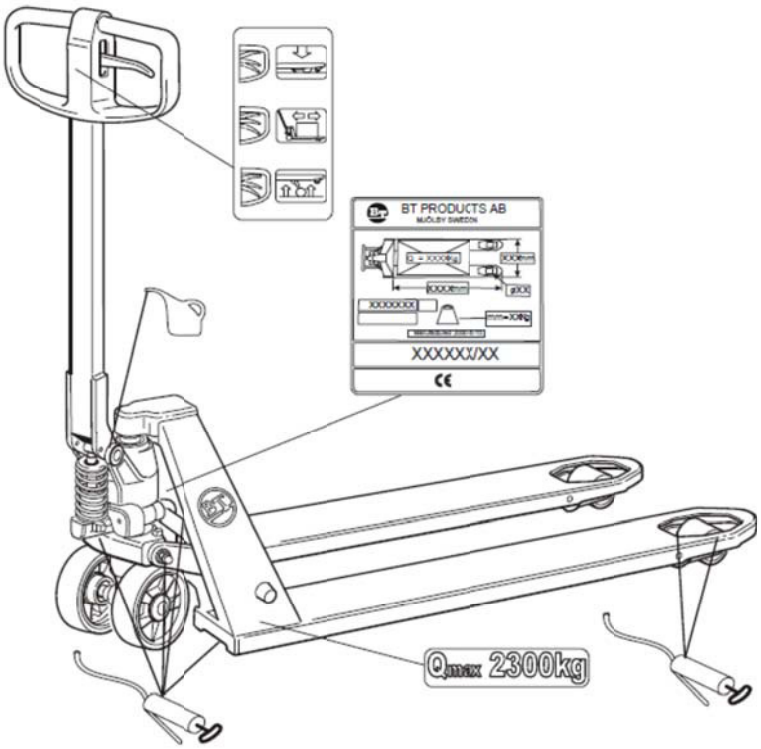

Specifikacija olj in maziv			
Mazivo	**Specifikacija**	**Naziv izdelka**	**Naročniška št.**
Mast		OKQ8 Rubens WB	213366
Hidravlično olje >-15° C	ISO-VG32 Raven kakovosti: ISO 6743-4 kategorija HM DIN 51524 del 2 kategorija HLP	BT Hydraulic oil 32	1 liter: 233328-001 5 litrov: 233328-002
Hidravlično olje <-15° C	ISO-VG15 Raven kakovosti: ISO 11158 kategorija HV DIN 51524 del 3 kategorija HVLP	Q8 Hindemith 15	1 liter: 7517357-001 5 litrov: 7517357-002

Obvestilni znaki

Teža tovora mora ostati znotraj dovoljenih omejitev dvižne zmogljivosti viličarja. Glejte informacijsko ploščico.

OPOMBA!

Če je ploščica nečitljiva, morate naročiti novo.

Tehnični podatki

Ta tabela ponuja informacije o nekaterih tehničnih specifikacijah za običajno različico viličarja. Prosimo upoštevajte, da so možna odstopanja od teh informacij.

Vrsta viličarja	LHM230/O/Q/X/WS/SI/G	LHM230U	LHM230WI	LHM230P	LHM075UL/LHM100UL
Nominalna dvižna kapaciteta, kg [1]	2300	2300	2300	2300	750/1000
Višina dviga, mm	200	190	200	200	135/138
Višina z dvignjenim vlečnim drogom, mm	1220	1220	1220	1220	1220
Skupna dolžina, mm	1500	1500	1500	1575	1520
Teža, kg [1]	63	63	65	75	80/77
Radij obračanja, mm	1370	1370	1370	1370	1320
Pritisk koles	Prosimo, da se za trenutne informacije obrnete na svojega lokalnega BT predstavnika				

[1] Pravilna vrednost je označena na viličarjevi vrstni tabli.

Dviganje viličarja

POZOR!

Nevarnost ureznin.
Če viličar dvignete ročno in ga držite za vilice in končno ploščo, lahko pride do ureznin.
Če viličar dvigate ročno, obvezno nosite delovne rokavice.

POZOR!

Nevarnost zmečkanja.
Če viličar dvignete ročno in ga držite za ohišje hidravlike, lahko pride do zmečkanin.
Če viličar dvigate ročno, obvezno nosite delovne rokavice.

Navodila za sestavljanje

OPOMBA:
Pri sestavljanju viličarja vedno nosite ZAŠČITNA OČALA.

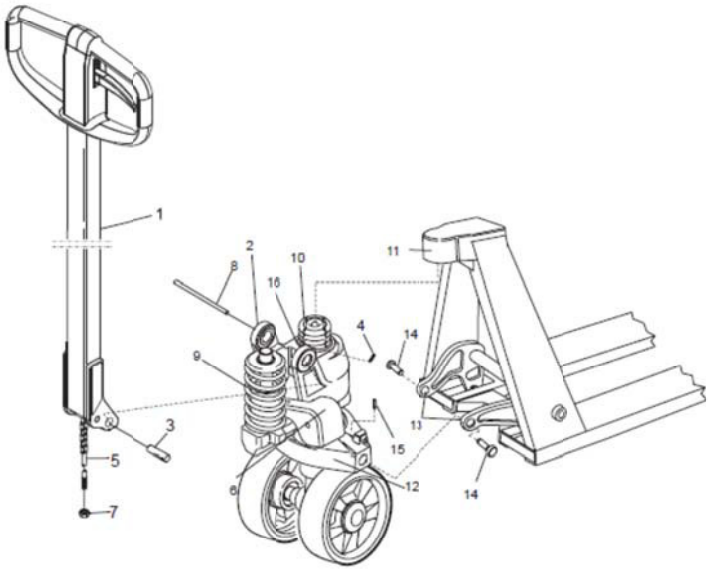

1. **Sestavljanje vlečnega droga:**
   Pritrdite vlečni drog (1) v nosilec vlečnega droga (2). Pritrdite drog (3) v nosilec (2). Preverite, ali je **koničasta** luknja droga (3) obrnjena **navzdol**. Zaklenite os (3) s spiralnim zatičem (4). Zapeljite zaklep (5) skozi luknjo v ležišče (3). Uprabite zaklep (5) v utoru ročice za spuščanje (6). Z matico nastavite funkcijo dvigovanja/spuščanja in nevtralno lego (7). Spustite vlečni drog in odstranite transportno zaponko (8), nameščeno pred dostavo.

POZOR!
Sproščanje energije.
Vzmet (9) se lahko sprosti in povzroči poškodbe, če transportno zaponko (8) odsrtanite preden sestavite vlečni drog (1).
Vedno sestavite vlečni drog (1) pred odstranitvijo transportne zaponke (8).

2. **Sestavljanje hidravlične enote v karoseriji:**
   Zgornji del hidravličnega sklopa (10) v zgornji pokrov (11). Vstavite hidravlično sklopko za pritisk (12) med ročice ojnice (13). Vstavite oba sornika ojnice (14) in pričvrstite s spiralnimi zatiči (15). Namažite sornik ojnice (14). Namestite objemko (16) v utor zgornjega pokrova (11).

POZOR!
Sproščanje energije.
Pri nameščanju objemke (16) se lahko zgodi, da objemka zdrsne z droga in povzroči škodo.
Pri nameščanju objemke bodite previdni.

POZOR!

Sproščanje energije.
Če spiralne zatiče (4, 15) nameščate s kladivom, se lahko odbije in povzroči poškodbe.
Pri nameščanju spiralni zatičev bodite previdni.

Navodila za operaterja LHM230

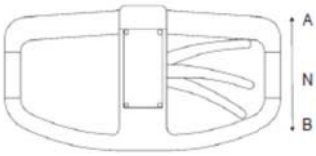

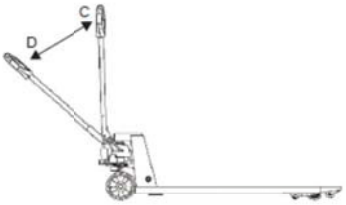

- Za dvig vilic krmilnik premaknite v položaj B, istočasno pa črpajte s krmilno ročico s položaja C na D, dokler ne dosežete želene višine dviga.

Da preprečite dviganje vilic, krmilnik prestavite v nevtralno, položaj N.

- Za spuščanje vilic krmilnik prestavite v položaj A.

Kontrolnik se samodejno vrne v nevtralni položaj, položaj N, ko spuščanje vilic ni aktivirano.

- Če želite viličarja premakniti, krmilni element pomaknite v položaj N.

Navodila za operaterja LHM230X

Poleg ostalih informacij v tem priročniku se spodnja navodila nanašajo specifično na ta viličar.

- Pred uporabo viličarja preverite, ali ni poškodovana zavorna žica (A).
- Preglejte, da zavore zadovoljivo delujejo in po potrebi prilagodite napetost kabla.
- Povlecite ročico ročne zavore navzgor, da zategnete zavoro.

Ročna zavora je opremljena tudi s funkcijo parkirne zavore. Ko ste zategnili zavoro, pritisnite na varnostni zatič v smeri zaklepnega mehanizma. Tako zavoro zaklenete.

POZOR!

Vozička nikoli ne puščajte v dvignjenem položaju z zategnjeno zavoro.

- Povlecite ročico zavore navzgor in varnostni zatič premaknite navzven. Tako sprostite parkirno zavoro.

PREVIDNO!

Tveganje ščipanja. Prsta nikoli ne vtaknite v varnostni zatič.

PREVIDNO!

Prilagodite hitrost strmini in površini.
Največji naklon za uporabo viličarjev z ročno zavoro znaša 5 %.

OPOZORILO!

Lahko se prevrne.
Viličar, ki prevaža tovor, se lahko prevrne, če obrača na nagnjenih tleh.
Otovorjenega viličarja nikoli ne obračajte na klancu.

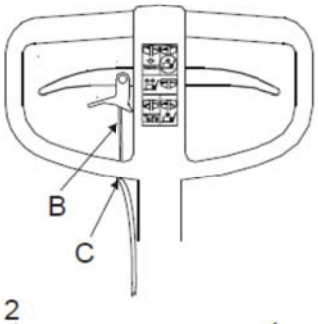

Navodila za operaterja LHM230P

Poleg ostalih informacij v tem priročniku se spodnja navodila nanašajo specifično na ta viličar.

- **Ne** uporabljajte LHM230P v mokrih okoljih ali na mestih, kjer temperatura močno niha.
- Pred uporabo viličarja preverite, ali ni poškodovana zagonska žica (B).
- Po potrebi preglejte stanje zagonske žice in jo napnite (C).
- Preden uporabite funkcijo pomoči pri zagonu, nastavite hidravlično ročico za spuščanje (1) v nevtralni položaj.
- Ročico za pomoč pri zagonu premaknite gor ali dol (2), odvisno od smeri premikanja. Če ročico premikate navzdol, morate najprej sprostiti varnostni zatič (3).
- Kadar te funkcije ne uporabljate, postavite ročico za pomoč pri zagonu v nevtralni položaj (4).

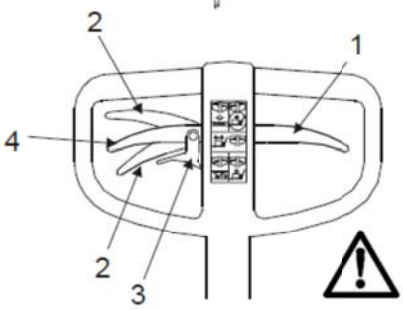

POZOR!

Energija, ki se sprošča v vlečnem drogu.
Nepravilna raba lahko povzroči poškodbe in škodo na viličarju.
Nikoli ne uporabljajte zagonske žice za zaviranje viličarja. Ko se viličar premika, nikoli ne premaknite zagonske ročice v nasprotno smer vožnje.

PREVIDNO!

Tveganje ščipanja. Prsta nikoli ne vtaknite v varnostni zatič.
Nikolo ne poagajte rok okoli člena roke za zagon.

- V primeru nedelovanja (blokiranje/prenehanje vrtenja koles in/ali ročice) očistite in namažite notranjost zagonskega sklopa.

Navodila za operaterja LHM230WI

Poleg ostalih informacij v tem priročniku se spodnja navodila nanašajo specifično na ta viličar.

Uvod

Indikator teže se uporablja za ocero teže tovora, ki ga položite na vilice viličarja. Prikazuje težo do 2.300 kg v korakih po 5 kg. Natančnost je 0-200 kg ±10 kg, 201-1000 kg ±20 kg, >1000 kg ±50 kg. Ker indikator vsebuje elektroniko, ga ne smete izpostavljati prekomerni vlagi ali velikim temperaturnim spremembam.

Za boljše rezultate merjenja tovor enakomerno razporedite na vilice.

	Funkcije gumbov	Razlaga
	Ponastavi	Potrdi izbiro ali pa med umerjanjem kazalnik pomakne v levo.
	Umerjanje dol	Izbere nižjo vrednost
	Umerjanje gor	Izbere višjo vrednost
	Vklop/izklop	Popravek

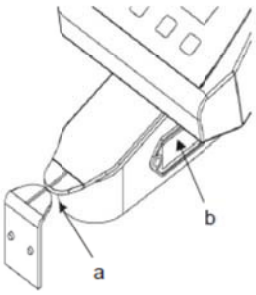

Delovanje

Ponastavljanje

Pred vsakim tehtanjem mora biti viličar ponastavljen.

1. Pritisnite zeleni gumb, da vklopite indikator.
2. Dvignite vilice brez bremena na nivo odčitavanja. Konice indikatorja (a) morajo biti med seboj poravnane.
3. Pritisnite gumb za ponastavitev.

Tehtanje

Podobno kot pri ponastavljanju morajo biti pri odčitavanju teže vilice dvignjene, konice indikatorja pa med seboj poravnane.

- Kot pri vseh tehtanjih, se med odčitavanjem zaslona ne dotikajte indikatorja.
- Če želite zabeležiti točno izmerjeno težo, morate vrednost na zaslonu odčitati v roku 10-ih sekund po dvigu bremena.

- Če ste vilice dvignili nad referenčno višino za nastavitev ničle ali tehtanje, jih morate najprej spustiti pod nivo te točke in jih nato ponovno dvigniti na pravo višino. V nasprotnem primeru na zaslonu ne bo prikazana prava teža.
- Premočni ali prepočasni potegi črpalke lahko slabo vplivajo na natančnost tehtanja.
- Uporabljajte kar se da dolge in enakomerne potege.

Menjava akumulatorja

Indikator napajajo štiri baterije velikosti AA (vsaka 1,5 volta).

- Baterije zamenjajte, ko se prikaže "LO-BA".

Indikator se ugasne, ko so baterije popolnoma izpraznjene.

- Če želite odstraniti držalo baterije, obe strani draža potisnite navznoter (b).

Sporočila na zaslonu

Na zaslonu se pojavijo naslednja sporočila:

Sporočilo o napaki	Vzrok	Ukrep
HELP 1	Sistem preobremenjen	Odstranite tovor
HELP 2	Ponastavite negativen tovor	Pritisnite gumb za ponastavitev, razbremenite sistem in preverite postopek ponastavitve
HELP 3	Negativen signal senzorja	Kontaktirajte serviserja.
HELP 7	Nivo signala senzorja previsok	Kontaktirajte serviserja.
LO-BA	Baterija skoraj prazna	Zamenjajte baterije

Navodila za operaterja LHM075UL/LHM100UL

Poleg ostalih informacij v tem priročniku se spodnja navodila nanašajo specifično na ta viličar.

Delovanje viličarja

Viličar je namenjen in izdelan kot važe orodje pri zbiranju in odlaganju blaga na različnih vižinah.

Viličarja ni dovoljeno uporabljati za dela, za katere ni bil skonstruiran in izdelan kot npr:

- Nakladanje in razkladanje tovornjakov.

Delovno okolje

Viličar uporabljajte le na trdnih, ravnih tleh, na primer na betonu ali asfaltu.

Paletnega vozicka ni dovoljeno uporabljati na neravnih tleh ali ga vleci cez ovire. V nasprotnem primeru obstaja tveganje poškodb delov vozicka in prenehanja delovanja vozicka.

Ravnanje s tovorom

Vedno se ukvarjajte s tovori, ki so znotraj dovoljene dvižne zmogljivosti.

- Vozicek vedno premikajte tako, da bo tovor zadaj. Vozicka s tovorom ne premikajte v nobeni drugi smeri vožnje.
- Med transportom znižajte višino tovora. Tovor mora biti vedno kolikor je mogoce blizu tal.

Pripomočki

Navodila za upravljanje paletnih vozičkov z naslednjo dodatno opremo: parkirna zavora, razširitveni okvir, naslon tovora, vlečni priključek ali prenašalo.

Nožna zavora

Pri uporabi viličarja z nožno zavoro bodite pozorni na sledeče:

- Zagotovite, da so pogoji parkiranja optimizirani, tako, da preverite, ali je krmilno kolo ustrezno zaklenjeno. Nastavite z vrtenjem vijaka nožne zavore v smer urinega kazalca z ustreznim ključem.

POZOR!

Tveganje zdrobljenja stopala med uporabo viličarja z nožno zavoro v ozkih prostorih.
Da bi preprečili zdrobljenje, bodite med vožnjo pozorni na štrleče predmete.

POZOR!

Tveganje ščipanja prsta med dnevnim pregledom. Nikoli ne dajajte prstov med pregledom pod stopalko.

PREVIDNO!

Nevarnost spotikanja.
Nevarnost spotikanja na štrlečih delih sklopa nožne zavore. Med uporabo in parkiranjem viličarja bodite previdni in pozorni na štrleče dele nožne zavore.

Razširitveni okvir

Viličar je morda opremljen s podaljškom ohišja na vilicah.

Pri uporabi viličarja s podaljšanim ohišjem bodite pozorni na sledeče:

POZOR!
Tveganje zmečkanja.
Ko spuščate razširitveni okvir, lahko zmečkate stopalo ali kak drug del telesa.
Zato ga spuščajte zelo previdno.

OPOMBA: Viličarji s podaljšanim ohišjem zmorejo le palete brez osrednjega bloka.

Naslon tovora

Podpora tovora podpira visoke tovore in ščiti voznika pred padcem tovora.

Vlečni priključek

Priključka ne smete vleči hitreje od 6 km/h in ne sme vsebovati več kot pet vozičkov. Skupna teža, v katero ni vštet paletni voziček, ne sme preseči največje vlečne sposobnosti paletnega vozička in v nobenem primeru ne sme preseči 4000 kg.

Upoštevati je treba predpise o vlečnih vozilih in veljavne državne predpise v zvezi s sposobnostjo zaviranja.

POZOR!
Tveganje zmečkanja.
Obstaja nevarnost, da zmečkate noge med vlečnim priključkom ali tovorom in šasijo. Med ročnim upravljanjem bodite še posebej previdni.

POZOR!
Nevarno, lahko se prevrne.
Pri delu z visokimi in nestabilnimi tovori obstaja nevarnost, da se prevrnejo.
Ne vozite hitreje od 6 km/h.

- Paletni voziček in vlečni priključek vozite le na dovoljenem območju.

POZOR!
Tveganje odklopa.
Ko vozite na strminah in neravnih površinah, se lahko priključek nepričakovano odklopi.
Zato z vlečnim drogom delajte le na ravnih površinah.

PREVIDNO!
Tveganje spotika.
Obstaja nevarnost, da se spotaknete čez štrleče dele.
Ko upravljate in parkirate paletni voziček, povezan z vlečnim priključkom, bodite previdni.

PREVIDNO!
Tveganje zmečkanja.
Obstaja nevarnost, da zmečkate noge in roke, medtem ko priklapljate in odklapljate vozičke.
Zato pri tem delu bodite zelo previdni.

Upravljalec mora temeljito poznati polmer obračanja vlečnega priključka in območje, ki ga pri tem pokrije.

Ljudje v bližini vlečnega priključka morajo biti pozorni na delovno območje stroja.

POZOR!

Tveganje trčenja.
Pri upravljanju vlečnega priključka lahko pride do trčenja v območju, ki ga priključek potrebuje za obračanje.
Zato morate imeti vedno jasen razgled na premikanje vlečnega priključka.

- Sledite v spodnji tabeli navedenim napotkom za širino prehoda in izračunavajte po naslednjem postopku:

Polmer obračanja + območje pokrivanja + 700 mm varnostne razdalje.

Polmer obračanja, mm	Število vozičkov	Območje pokrivanja, mm
1500	1	220
1500	2	420
1500	3	580
1500	4	700

Poleg vsakodnevnih servisnih in varnostnih pregledov (stran 15) obvezno preglejte tudi naslednje:

1. Pravilen priklop vozičkov
2. Vlečni drog
3. Ročica ojnice
4. Položaj vlečnega droga (kadar je odklopljen) mora biti pod pravim kotom (90°) s tlemi.

- Morebitne poškodbe obvezno sporočite nadrejenemu.

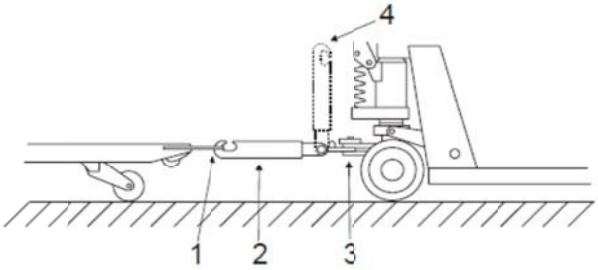

Prenašalo

- Ko dvigujete paletni voziček s prenašalnim kompletom, bodite pozorni na naslednje:

POZOR!

Tveganje zmečkanja.
Obstaja nevarnost, da zmečkate dele telesa v gibljivih delih prenašala.
Ko ročno spuščate krmilni drog, vedno uporabite ročaje na prenašalnem kompletu.

POZOR!

Obstaja nevarnost, da zmečkate dele telesa pri delovanju zunaj tira prenašala.
Bodite pozorni na štrleče dele prenašalnega kompleta.
Pri delovanju zunaj tira prenašala mora biti krmilni drog vedno v najvišjem položaju.

PREVIDNO!

Tveganje spotika.
Ko greste mimo paletnega vozička s prenašalnim kompletom, bodite previdni.

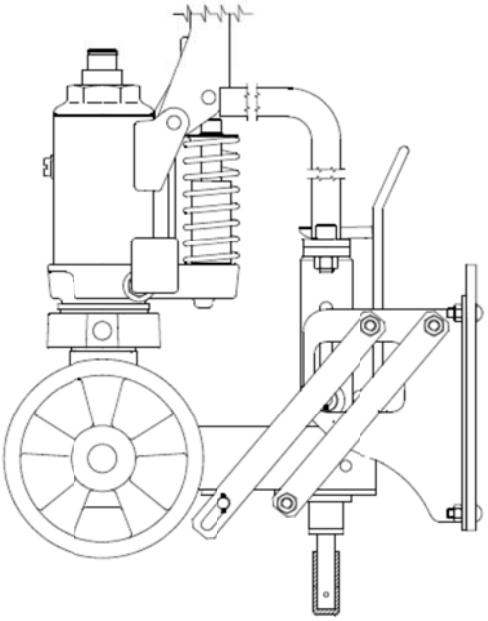

Odpravljanje težav

LHM230 Napaka	Vzrok	Ukrep
Napaka pri polnem potegu črpalke	Zrak v hidravličnem sistemu Pomanjkanje hidravličnega olja	5-krat poteg črpalke z odprtim ventilom za spust Kontaktirajte serviserja.
Položaj za dvig, nevtralni položaj in položaj za spust ne delujejo pravilno	Ventil za spust je nepravilno nastavljen	Nastavite okovje ventila z matico za nastavitev
Po vsakem potegu se vilice spustijo	Kapljanje iz tulca ventila	Zamenjajte tulec ventila in tesnilo
LHM230Q Fault	**Vzrok**	**Ukrep**
Hitro dviganje ne deluje	Krogelni ventil pušča	Zamenjajte hitri drog
LHM230P Fault	**Vzrok**	**Ukrep**
Funkcija dviga ali pomoči pri zagonu ne deluje zadovoljivo	Izbrani sta obe funkciji, dviganje in pomoč pri zagonu	Ponastavite odvečno funkcijo v nevtralni položaj
Pomoč pri zagonu ne deluje	Žica je preveč napeta	Z vijakom za nastavitev popravite napetost žice
Žica za pomoč pri zagonu je pretrgana	Preobremenitev	Vrnite spojko (1) v nevtralni položaj za nujni prevoz in zamenjajte žico

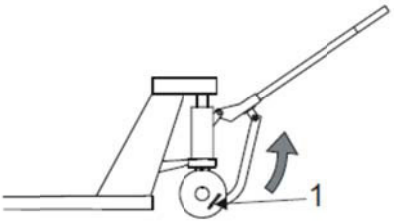

Recikliranje

Dajanje akumulatorja na odpad

Pb, Hg, Cd

Izrabljene akumulatorje vrnite/pošljite proizvajalcu ali njegovim zastopnikom (glejte znamko na akumulatorju), da bo poskrbel za odstranjevanje/recikliranje. Èe potrebujete pomoè pri vraèanju akumulatorja proizvajalcu, se obrnite na lokalnega proizvajalca vilièarjev.

Simbol s prekrižanim smetnjakom pomeni, da akumulatorja ni dovoljeno odstraniti skupaj z gospodinjskimi odpadki. Oznaka s kemijskim imenom prikazuje, katera težka kovina se nahaja v akumulatorju.

Snovi, ki jih vsebujejo doloèeni akumulatorji in so najbolj škodljive za okolje (vkljuèno za živali in naravo) in zdravje ljudi, so težke kovine: živo srebro (Hg), kadmij (Cd) in svinec (Pb).

Karoserija:	Jeklo
Vzmetenje koles:	Jeklo in lito železo
Ležaji:	Bron
Mazalke:	Jeklo
Kolesa:	Najlon, poliuretan, jeklo
Površinska obdelava:	Epoksi-poliester
Material, ki vpija zvok:	Karton impregniran z bitumnom
Material, ki blaži vibracije:	Guma in jeklo

Ohišje hidravlike:	Lito železo
Potisna plošča:	Lito železo
Vlečni drog (Sestav krmila):	Jeklo, najlon
Kolesa:	Najlon, poliuretan, jeklo, guma
Površinska obdelava:	Epoksi-poliester
Ležaji:	Bron
Hidravlično olje:	Odstraniti v skladu z lokalnimi predpisi
Sestavni deli:	Jeklo, bron, najlon

Sistem tehtnice:	
Ohišje prikazovalnika	Plastika
Kabli	Baker, prekrit s PVC
Elektronska plošča	Platine iz ojačanih steklenih vlaken, laminat

Deklaracija ES o skladnosti

Imenovani

izjavljamo, da je stroj:

Znamka:

Tip:

Serijska št:

Kot je navedeno v spremni dokumentaciji, je izdelek skladen z:

- Direktiva o strojih 98/37/ES (do 2009-12-28), 2006/42/ES (od 2009-12-29) skladno s sledečimi standardi; EN 1757-2

Drugi podatki

Za dobavo v države zunaj EU so možna odstopanja glede zahtev za dokumentacijo v jeziku zadevne države.

Sprememba št. _____

_____

Datum in kraj izdaje Podpis

_____

(Podjetje) (Vsebina podpisa)

Ta deklaracija ES je prevod originalne angleške različice.

18.

Türkisch

(TR)

BT FORKLİFTLER

Kullanma Kılavuzu/Servis tr

Orijinal kılavuzun çevirisi

UYARI!
KULLANMA KILAVUZU'nu okumadan forklifti kullanmayın.

NOT!
Gelecekte başvurmak üzere saklayın.

UL = 35/38 mm çatal yüksekliği
L = 55 mm çatal yüksekliği
Z = 65 mm çatal yüksekliği
U = 75 mm çatal yüksekliği
O = Aşırı yük
Q = Hızlı Kaldırıcı
X = El freni
P = Marş yardımı
SI = Sessiz
WI = Ağırlık Göstergesi
G = Galvanizli
WS = Islak Çalışma Özellikleri
EW = Ekstra geniş
BR = Makaralı kasnak
H = Yarım palet
Aksesuarlar: **Ayak freni**
Uzatma elemanı
Yük desteği
Konveyör
Katar

Ürün serisinde değişiklik yapma hakkı saklıdır.

TEHLİKE!

TEHLİKE!
Talimatlara uymamanız halinde bir kaza meydana geleceğini gösterir.
Bunun sonucunda ciddi yaralanmalar veya ölüm ve/veya ciddi hasarlar meydana gelir.

UYARI!

UYARI!
Talimatlara uymamanız halinde bir kaza meydana gelebileceğini gösterir.
Bunun sonucunda ciddi yaralanmalar veya ölüm ve/veya ciddi hasarlar meydana gelir.

DİKKAT!

DİKKAT!
Talimatlara uyulmaması halinde bir kaza meydana gelebileceğini gösterir.
Bunun sonucunda yaralanma ve/veya hasar meydana gelir.

NOT!

NOT!
Talimatlara uyulmaması halinde forkliftin hasar görme riski bulunduğunu gösterir.

Forklifti kullanan herkesin forkliftin güvenli kullanımı hakkında yeterli bilgiye sahip olmasını sağlamak işverenin sorumluluğundadır.

Güvenlik yönetmelikleri

GÜVENLİK AYAKKABILARI

Forklift kullanırken her zaman güvenlik ayakkabılarını giyin.

KORUYUCU GÖZLÜK

Forkliftte montaj ve söküm işlemleri yaparken yaralanmalardan kaçınmak için her zaman koruyucu gözlük takın.

Kontrol

Hasarlı forkliftler ile genel güvenliği ya da forkliftin güvenli kullanımını etkileyebilecek kusurlara sahip forkliftler kesinlikle kullanılmamalıdır. Ayrıca, onarım veya ayarlama yapılan bir forklifti, yetkili servis teknisyeni tarafından kontrol edilip onaylanmadıkça kullanmayın.

Forkliftin kullanımı

Forklift, sadece beton veya asfalt gibi düz ve sağlam bir zemin üzerinde kullanılabilir.

Forkliftin aşağıdaki ortamlarda kullanılmasına izin verilmez:

- Yangına veya patlamaya yol açabilecek gazların bulunduğu ortamlar. Bu tür ortamlarda patlamaya dayanıklı özel bir forklift kullanılması gerekir.
- Yolcu taşımak/kaldırmak amaçlı.
- Soğuk hava depolarında veya tuz ve başka aşındırıcı madde içeren ortamlar. Bu tür ortamlarda **paslanmaz çelikten** imal edilmiş bir forklift kullanın.

Operatörün sorumluluğu

- Forklift sadece dikkatli ve mantıklı bir şekilde, sorumluluk bilinciyle kullanılabilir.
- Kayma riski söz konusu olduğundan eller veya ayakkabılar yağlıyken forklift **kullanılmamalıdır**.
- Forklift üzerinde çalışırken bol giysiler giymeyin veya mücevher takmayın.

Çalışma alanı

- Forkliftin kullanılacağı zeminin maksimum yük dahil forkliftin toplam ağırlığı için yeterli yük taşıma kapasitesine sahip olduğundan emin olun.
- Yaralanmaya veya forkliftte hasara neden olabilecek şekilde raf veya duvarlarda bulunan çıkıntılı bölümlere karşı çok dikkatli olun.

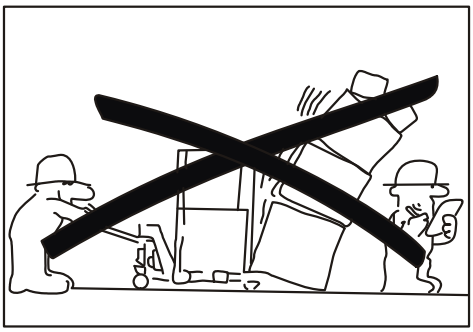

- Forklift çevresinde malların düşmesi, yük taşıma cihazlarının indirilmesi gibi yollarla erişilen veya forkliftin manevra bölgesinde bulunan alanlarda yaralanma riski söz konusu olduğundan, bu alanlarda hiç kimsenin bulunmasına **izin verilmez**.

Kullanım sırasında dikkat edilmesi gerekenler

- Yüksek hızda viraj dönmekten kaçının.
- Çalışma alanında bulunan diğer personelin yanı sıra sabit ve hareketli nesnelere karşı özellikle dikkatli olun.

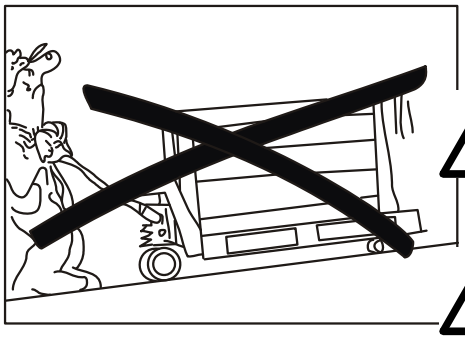

- Yük görüşü engelliyorsa her zaman forklifti arkanızdan çekerek hareket ettirin.

DİKKAT!
Forklift eğimli yüzeylerde kullanılırken son derece dikkatli olunmalı ve yük, eğim yönünde aşağı dönük olmalıdır. Forklift el freniyle kullanılmalıdır.

UYARI!
Yükün çatallardan kayarak hasara yol açmasını önlemek için frenler her zaman yumuşak ve dikkatli bir şekilde uygulanmalıdır.

DİKKAT!
Hızınızı eğime ve yüzeye göre ayarlayın.

- Yükleme bölmelerinin ve yükleme rampalarının köşeleriyle aranızda her zaman güvenli bir mesafe bulunmasını sağlayın. İşaretli risk bölgelerine dikkat edin.

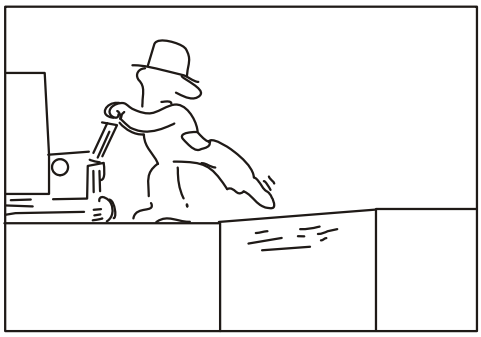

- Forklifti bir yükleme rampasında kullanmaya başlamadan önce rampa emniyetinin doğru şekilde sağlandığından ve gerekli yük taşıma kapasitesine sahip olduğundan emin olun. Forklifti rampa üzerinde yavaş ve dikkatli bir şekilde sürün.
- Forklift başka bir araca doğru sürülüyorsa aracın sabit ve frenlerinin doğru şekilde uygulanmış olduğundan emin olun.
- Forklift bir asansöre doğru sürülüyorsa operatör, asansörün forkliftin, yükün, operatörün ve asansördeki diğer yolcuların toplam ağırlığı için onaylı olduğundan emin olmalıdır. Asansöre önce sürücünün değil yükün girmesi gerekir. Yük veya forklift asansöre girerken veya asansörden çıkarken asansörde başka hiç kimse bulunmamalıdır.
- Yaralanmalara ya da bina veya ekipmanlarda hasara yol açan kazaların mutlaka yöneticiye bildirilmesi gerekir. Forkliftte karşılaşılan durumlar ve arızalar da bildirilmelidir.

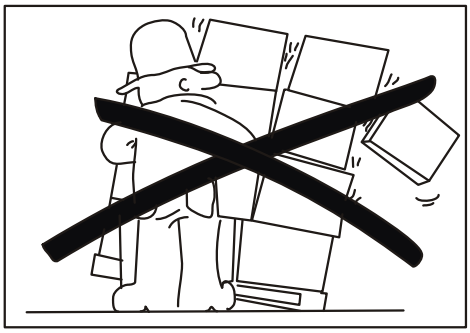

Yüklerin taşınması

- Sadece forkliftin izin verilen kaldırma kapasitesine uygun yükleri taşıyın. Çatalların uzunluğu ve genişliği yükün şekline ve boyutlarına göre ayarlanmalıdır.
- Sadece çatalların üzerine sabitlenen, dengeli şekilde dağıtılan ve emniyeti sağlanan yükler taşınmalıdır.

UYARI!
Devrilme riski.
Viraj dönme: Hız çok yüksekse yük forkliftten düşerek hasara yol açabilir. Yüksek yükler taşırken virajların son derece dikkatli dönülmesi gerekir.

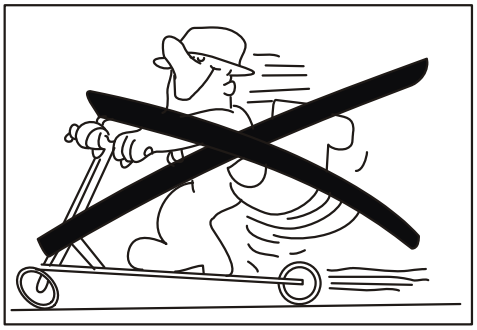

UYARI!
Forklift sadece yük taşımak için kullanılabilir. Forklifti insan taşımak için kullanmak yasaktır; yani forklift, bir "mobilet" gibi kullanılmamalıdır.

UYARI!

Çatalların altında ezilme riski.
Çatallar indirilirken veya hidrolik sistemdeki bir arıza nedeniyle çatalların istemeden inmesi nedeniyle ezilme riski söz konusudur.
Ezilme risklerine karşı dikkatli olun ve forkliftin çevresinde başka hiç kimsenin bulunmamasını sağlayın.

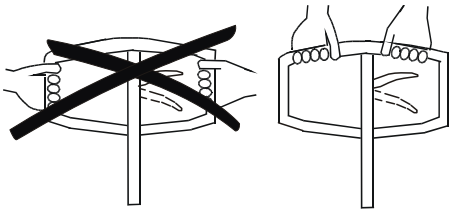

DİKKAT!

Ezilme riski.
Eller tutma kolunun dışına yerleştirilirse dar alanlarda ezilme riski söz konusudur. Ayrıca, eller çeki demiri ile çeki demiri braketinin arasında veya üst kapak ile hidrolik ünitesi arasında kalırsa da ezilme riski söz konusudur.
Bu nedenle forklifti kullanırken her zaman ellerinizi tutma kolunun üzerinde tutun.

Forkliftin park edilmesi

Forklift park edilirken çatalların tamamen indirilmesi gerekir.

- **Kesinlikle** forklifti eğimli bir yüzeye park etmeyin.
- **Kesinlikle** forklifti trafiği veya işi aksatacak bir şekilde park etmeyin.

Bakım ve onarım

- Arızaları ve kazaları önlemek için forkliftin *Yağlama şemasına* uygun olarak düzenli bakımdan geçirilmesi gerekir. Forklift üzerindeki bakım, ayar veya onarım işlemlerinin sadece gerekli eğitimi alan uzman personel tarafından yapılmasına izin verilir.
- Servis ve onarım için sadece BT tarafından önerilen yedek parçaları kullanın. BT yedek parça kataloğuna başvurun.

Forkliftin güvenli kullanımını veya işlevlerini etkileyebilecek modifikasyon veya değişikliklere izin verilmez.

Forkliftin ekonomik ve güvenli kullanımını garanti etmek için size en yakın temsilciyle bir servis ve bakım sözleşmesi imzalamanız önerilir.

Garanti

Fabrikadan teslimatı yapılan her forklift için ayrı koşullara tabi bir ürün garantisi verilir. Söz konusu garanti, bakım ve servis işlemlerinin BT'nin yetkili personeli tarafından BT'nin önerilerine uygun olarak ve BT tarafından önerilen yedek parçalar kullanılarak gerçekleştirilmesi koşuluyla geçerlidir.

Günlük servis/güvenlik kontrolleri

Kontrol edilmesi gereken noktalar	Yapılması gereken işlem
Direksiyon	İşlev
Hidrolik sistem	Yağ seviyesi/Yağ sızıntısı
Tekerlekler	Hasar; yağı, metal talaşını ve benzeri maddeleri temizleyin
Şasi	Hasar; kirleri vb. temizleyin
Kaldırma/indirme	İşlev; kaldırma/boş/indirme konumları
İşaretler	Okunaklılık
Ses emici malzeme (LHM230SI)	Hasar; ek parça
Biyel uçlarındaki titreşim sönümleyiciler (LHM230SI)	Hasar; ek parça ve temas yüzeyleri

NOT!
Günlük muayeneleri ve güvenlik kontrollerini kesinlikle ihmal etmeyin.
Aksi takdirde ciddi yaralanmalar meydana gelebilir.
Tespit edilen tüm arıza veya hasarlar derhal yöneticiye bildirilmelidir. Arızalı bir forklift kesinlikle kullanılmamalıdır.

Bakım işleriyle ilgili güvenlik kuralları

- Servis işlemlerinin yapıldığı alanı temiz tutun. Yağ veya su nedeniyle zemin kayganlaşabilir.

NOT!
Hidrolik sistem üzerinde çalışma yaparken temizliğe büyük özen gösterilmelidir. Sökülen parçalar temizlenmeli ve dikkatlice kontrol edilmelidir. Sökülen contaların yerine her zaman yenisi takılmalıdır.

- Değiştirilen yağ yerel yönetmeliklere uygun olarak saklanmalı ve atılmalıdır.
- Temizlik/yıkama işlemi için kullanılan solvent vb. maddeler bu amaç için kullanılmayan ortamlara boşaltılmamalıdır. Atık işlemleri için yürürlükteki yönetmeliklere uygun hareket edilmelidir.
- Boyalı yüzeylerde kaynak veya zımparalama yaparken kumlama yoluyla veya boya sıyırıcı kullanarak kaynak/zımpara alanının çevresinden en az 100 mm (4 inç) boyayı temizleyin.

DİKKAT!
Zararlı gazlar.
Isınan boya zararlı gazlar çıkarır.
Çalışma alanının çevresinden en az 100 mm (4 inç) boyayı temizleyin.

UYARI!
Ezilme riski.
İyi desteklenmeyen bir forklift devrilebilir.
Forkliftin devrilmesini önlemek için düzgün şekilde sabitlenmesini sağlayın.

UYARI!
Ezilme riski.
Forklift yüklüyken hidrolik sistemde yapılan çalışmalar sırasında ezilme riski söz konusudur.
Forklift üzerinde çalışmadan önce mutlaka çatallardaki yükü boşaltın.

Temizlik ve yıkama

Forkliftin temizlenmesi ve yıkanması, forkliftin güvenilirliği açısından önemlidir.

- Yıkadıktan sonra her zaman forklifti yağlama şemasına ve tablosuna uygun olarak yağlayın.

Yağlama şeması

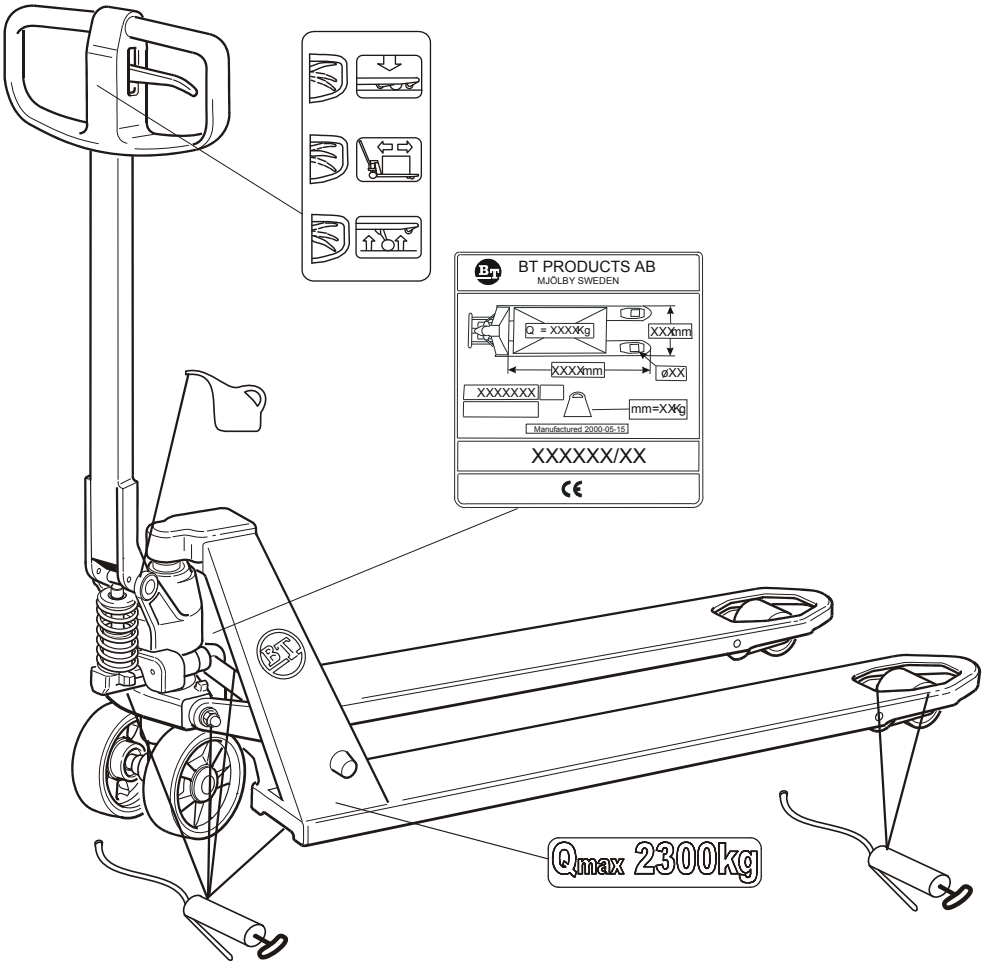

Yağ ve gres özellikleri			
Yağlama yağı	**Teknik özellikler**	**Ürün adı**	**Sipariş Numarası**
Gres		OKQ8 Rubens WB	213366
Hidrolik yağı >-15° C	ISO-VG32 Kalite seviyesi: ISO 6743-4 kategori HM DIN 51524 bölüm 2 kategori HLP	BT Hidrolik yağı 32	1 litre: 233328-001 5 litre: 233328-002
Hidrolik yağı <-15° C	ISO-VG15 Kalite seviyesi: ISO 11158 kategori HV DIN 51524 bölüm 3 kategori HVLP	Q8 Hindemith 15	1 litre: 7517357-001 5 litre: 7517357-002

Bilgi işaretleri

Yükün ağırlığı, forkliftin izin verilen kaldırma kapasitesine uygun olmalıdır; forkliftin bilgilendirme plakasına başvurun.

NOT!

Plaka okunaksız bir haldeyse yeni bir plaka sipariş edilmelidir.

Teknik veriler

Bu tabloda standart forklift modelinin bazı teknik özellikleri hakkında bilgiler verilmiştir. Bu bilgiler üzerinde değişiklik yapılabileceğini hatırlatırız.

Forklift modeli	LHM230/O/ Q/X/WS/SI/G	LHM230U	LHM230WI	LHM230P	LHM075UL/ LHM100UL
Nominal kaldırma kapasitesi, kg[1)]	2300	2300	2300	2300	750/1000
Kaldırma yüksekliği, mm	200	190	200	200	135/138
Çeki demiri kaldırılmış halde yükseklik, mm	1220	1220	1220	1220	1220
Toplam uzunluk, mm	1500	1500	1500	1575	1520
Ağırlık, kg[1)]	63	63	65	75	80/77
Dönme yarıçapı, mm	1370	1370	1370	1370	1320
Tekerlek basıncı	En güncel bilgiler için lütfen yerel BT temsilcinizle iletişime geçin				

[1)] Doğru değer forkliftin bilgilendirme plakasında verilmiştir.

Forkliftin kaldırılması

UYARI!

Kesilme riski.
Forklift elle kaldırıldığında, çatallardan ve uç plakasından tutulurken kesilme riski söz konusudur.
Elle kaldırırken her zaman iş eldivenleri takın.

UYARI!

Ezilme riski.
Forklift elle kaldırıldığında, hidrolik sistemin muhafazasından tutulurken ezilme riski söz konusudur.
Elle kaldırırken her zaman iş eldivenleri takın.

Montaj talimatları

NOT:
Forkliftte montaj işlemleri yaparken her zaman KORUYUCU GÖZLÜK takın.

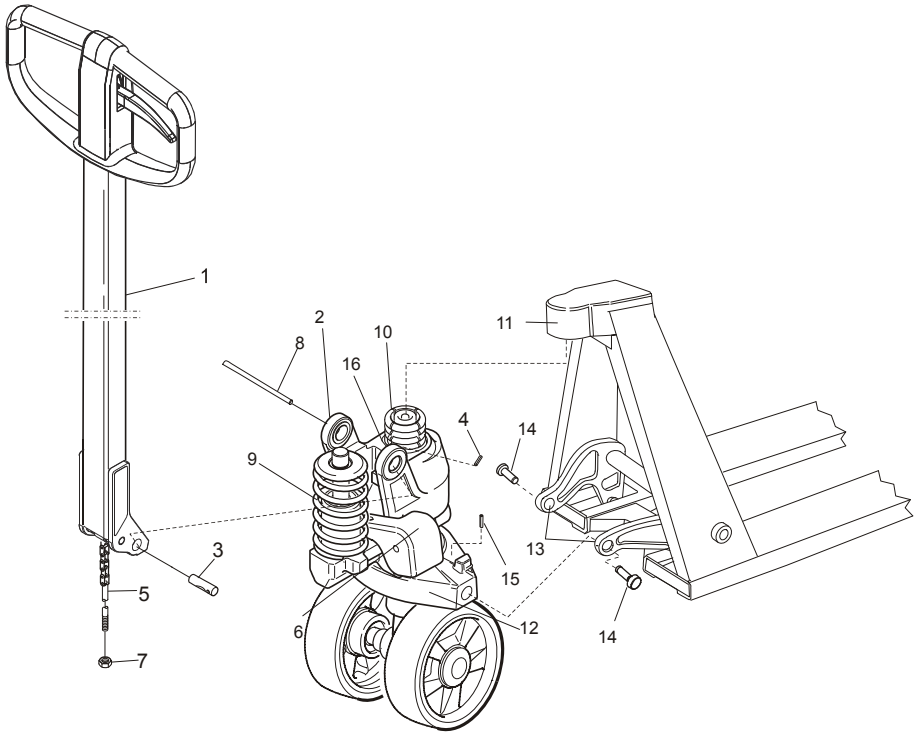

1. **Çeki demirinin takılması:**
   Çeki demirini (1) çeki demiri braketine (2) sabitleyin. Dingili (3) brakete (2) takın. Dingilin (3) **konik** deliği **aşağı dönük** olmalıdır. Kilit pimini (4) kullanarak dingili (3) kilitleyin. Valf çubuğunu (5) delikten geçirerek milin (3) üzerine getirin. Valf çubuğunu (5) indirme pedalının (6) yivine takın. Somunu (7) kullanarak kaldırma/indirme işlevini ve boş konumu ayarlayın. Çeki demirini aşağı bastırın ve teslimat öncesinde takılan nakliye pimini (8) çıkarın.

UYARI!
Açığa çıkan enerji.
Nakliye pimi (8) çeki demiri (1) takılmadan önce çıkarılırsa yay (9) gevşeyerek yaralanmalara neden olabilir.
Çeki demirini (1) mutlaka nakliye pimini (8) çıkarmadan önce takın.

2. **Hidrolik ünitesinin kasaya takılması:**
   Hidrolik tertibatının üst kısmını (10) üst kapağa (11) yerleştirin. Hidrolik tertibatının basınç plakasını (12) döner boru bağlantılarının (13) arasına takın. Kol cıvatalarını (14) takın ve kilit pimlerini (15) kullanarak kilitleyin. Kol cıvatalarını (14) yağlayın. Gergi rondelasını (16) üst kapağın (11) yivine takın.

UYARI!
Açığa çıkan enerji.
Gergi rondelası (16) takılırken gergi rondelasının çubuğundan çıkarak yaralanmaya neden olma riski söz konusudur.
Gergi rondelasını takarken dikkatli olun.

UYARI!

Açığa çıkan enerji.
Kilit pimlerini (4, 15) bir çekiç kullanarak takarken çekiç sıçrayarak yaralanmaya neden olabilir.
Kilit pimlerini takarken dikkatli olun.

LHM230 için kullanma talimatları

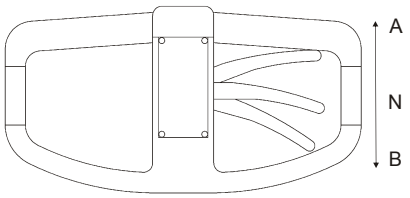

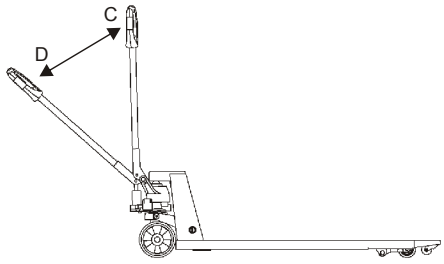

- Çatalları kaldırmak için kumanda kolunu B konumuna getirin ve aynı anda, istenen kaldırma yüksekliğine ulaşana kadar, C konumundan D konumuna yeke koluyla pompalama yapın.

Çatalın kalkmasını önlemek için kumanda kolunu boş konuma (N konumu) getirin.

- Çatalları indirmek için kumanda kolunu A konumuna getirin.

Çatal indirme etkinleştirilmezse kumanda kolu otomatik olarak boş konuma (N konumu) geri döner.

- Forklifti hareket ettirmek için kumanda kolunu N konumuna getirin.

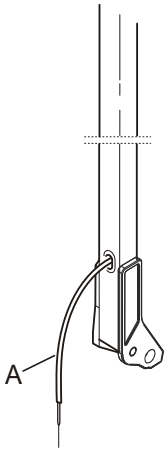

LHM230X için kullanma talimatları

Bu kılavuzda verilen diğer bilgilere ek olarak aşağıdaki talimatlar özellikle bu forklift modeli için geçerlidir.

- Forklifti kullanmadan önce fren kablosunda (A) hasar olmadığından emin olun.
- Frenleme etkisinin yeterli olup olmadığını kontrol edin ve gerekirse kablo gerginliğini ayarlayın.
- El frenini etkinleştirmek için el freni kolunu yukarı çekin.

El freni ayrıca park freni işlevine de sahiptir. Forklift fren yaptığında freni kilitlemek için kilitleme mandalını kilit mekanizmasına doğru bastırın.

UYARI!

Fren uygulandıktan sonra forklifti kesinlikle kaldırılmış konumda bırakmayın.

- Park frenini devreden çıkarmak için fren kolunu yukarı çekin ve kilitleme mandalını dışarı itin.

DİKKAT!

Sıkışma riski. Parmağınızı kesinlikle kilitleme mandalının altına koymayın.

DİKKAT!

Hızınızı eğime ve yüzeye göre ayarlayın.
El freniyle donatılan forkliftler için maksimum çalışma eğimi %5'tir.

UYARI!

Devrilme riski.
Yük taşıyan bir forklift eğimlerde dönüş yaparken devrilebilir. Forklifti eğimli bir yüzeyde kullanırken kesinlikle dönüş yapmayın.

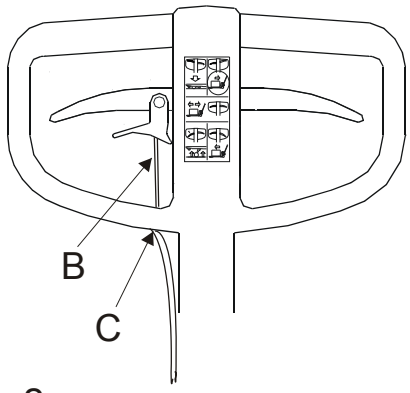

LHM230P için kullanma talimatları

Bu kılavuzda verilen diğer bilgilere ek olarak aşağıdaki talimatlar özellikle bu forklift modeli için geçerlidir.

- LHM230P model forklifti ıslak ortamlarda veya sıcaklık değişimlerinin çok yüksek olduğu yerlerde **kullanmayın**.
- Forklifti kullanmadan önce marş yardımı kablosunda (B) hasar olmadığından emin olun.
- Gerektiğinde marş yardımı kablosunun durumunu kontrol edin ve kablo gerginliğini (C) ayarlayın.

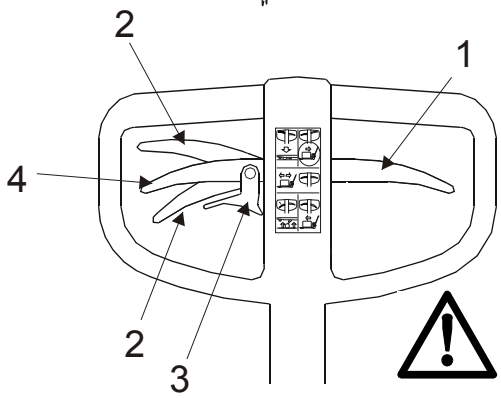

- Marş yardımı özelliğini kullanmadan önce hidrolik indirme kolunu (1) boş konuma getirin.
- Sürüş yönüne göre marş yardımı kolunu yukarı veya aşağı (2) hareket ettirin. Kolu aşağı indirirken önce mandalı (3) ayırmayı unutmayın.
- Bu özelliği kullanmadığınız zamanlarda marş yardımı kolunu boş konuma (4) getirin.

UYARI!

Çeki demirinde enerji açığa çıkar.
Hatalı kullanım yaralanmalara ve forkliftin hasar görmesine yol açabilir.
Marş yardımı özelliğini kesinlikle forklifte fren yaptırmak için kullanmayın. Forklift hareket ederken marş yardımı kolunu kesinlikle sürüş yönünün tersi konuma getirmeyin.

DİKKAT!

Sıkışma riski. Parmağınızı kesinlikle kilitleme mandalının altına koymayın.
Ayrıca, ellerinizle marş yardımı bağlantı kolunun çevresinden tutmayın.

- Bir arıza (tekerleklerin ve/veya tutma kolunun kilitlenmesi/ sıkışması) meydana geldiğinde marş yardımı tertibatının içini temizleyin ve yağlayın.

LHM230WI için kullanma talimatları

Bu kılavuzda verilen diğer bilgilere ek olarak aşağıdaki talimatlar özellikle bu forklift modeli için geçerlidir.

Giriş

Ağırlık göstergesi forkliftin çatallarına yerleştirilen yükün ağırlığını tahmin etmek için kullanılır. 2300 kg'a kadar olan ağırlıklar 5 kg adımlarla gösterilir. Gösterge hassasiyeti şu şekildedir: 0-200 kg ±10 kg, 201-1000 kg ±20 kg, >1000 kg ±50 kg. Gösterge elektronik aksamla donatıldığından aşırı neme veya büyük sıcaklık değişimlerine maruz bırakılmamalıdır.

En doğru ağırlık değerlerini elde etmek için yükü çatallara eşit şekilde dağıtarak yerleştirin.

	Düğme işlevi	Açıklama
	Sıfırla	Kalibrasyon sırasında seçimi onaylamak veya imleci sola kaydırmak için kullanılır.
	Kalibrasyon aşağı	Daha düşük bir değer seçmek için kullanılır
	Kalibrasyon yukarı	Daha yüksek bir değer seçmek için kullanılır
	Açma/Kapama	Düzeltme

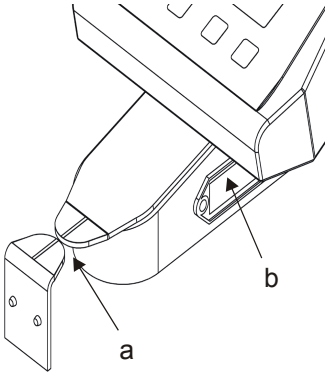

Kullanım

Sıfırlama

Her bir tartı işleminden önce forkliftin sıfırlanmasını sağlayın.

1. Göstergeyi etkinleştirmek için yeşil düğmeye basın.
2. Çatalları yüksüz bir şekilde değer okuma seviyesine kadar kaldırın. Göstergenin ibreleri (a) birbiriyle aynı hizada olmalıdır.
3. Sıfırla düğmesine basın.

Tartma

Sıfırlamayla benzer şekilde ağırlık değeri okunurken çatalların kaldırılması ve gösterge ibrelerinin birbirleriyle aynı hizada olması gerekir.

- Tüm tartma işlemlerinde olduğu gibi değerleri okurken göstergeye dokunmayın.
- Doğruluğunu garanti etmek için ekranda görüntülenen değerin yük kaldırıldıktan sonra 10 saniye içinde okunması gerekir.

- Çatallar sıfır ayarı veya tartma işlemi için kullanılan referans yüksekliğin üzerine kaldırılırsa çatalların bu seviyenin altına indirilmesi ve doğru seviyeye ulaşana kadar tekrar kaldırılması gerekir. Aksi takdirde ekranda yanlış bir ağırlık değeri gösterilecektir.
- Çok hızlı veya çok yavaş pompa hareketleri tartma işleminin doğruluğunu olumsuz yönde etkileyebilir.
- Pompa hareketinin mümkün olduğunca uzun ve dengeli olmasını sağlayın.

Pilin değiştirilmesi

Gösterge için 4 adet AA tipi pil (her biri 1,5 Volt) kullanılır.

- Ekranda ”LO-BA” mesajı görüntülendiğinde pilleri değiştirin.

Piller tamamen bittiğinde gösterge söner.

- Pil kapağını çıkarmak için pil kapağının (b) her iki yanını içe doğru bastırın.

Ekran mesajları

Ekranda aşağıdaki mesajlar görüntülenebilir:

Hata mesajı	Nedeni	Yapılması gereken işlem
HELP 1 (YARDIM 1)	Sistemin aşırı yüklenmesi	Yükü kaldırın
HELP 2 (YARDIM 2)	Negatif yükün sıfırlanması	Sıfırla düğmesine basın, sistem yükünü boşaltın ve sıfırlama işlemini doğrulayın
HELP 3 (YARDIM 3)	Sensörden negatif sinyal gelmesi	Bir servis teknisyeni ile iletişime geçin
HELP 7 (YARDIM 7)	Sensör sinyal seviyesinin çok yüksek olması	Bir servis teknisyeni ile iletişime geçin
LO-BA (DÜŞÜK PİL SEVİYESİ)	Piller bitmek üzeredir	Pilleri değiştirin

LHM075UL/LHM100UL için kullanma talimatları

Bu kılavuzda verilen diğer bilgilere ek olarak aşağıdaki talimatlar özellikle bu forklift modeli için geçerlidir.

Forkliftin kullanımı

Forklift, yük taşımak, almak ve bırakmak için bir araç olarak kullanılmak üzere tasarlanmış ve üretilmiştir.

Forklifti aşağıda belirtilenler gibi tasarım ve üretim amacının dışında bir amaçla kullanmak yasaktır:

- Gemi üzerindeki kamyonları yüklemek ve boşaltmak.

Çalışma alanı

Forklift, sadece beton veya asfalt gibi düz ve sağlam bir zemin üzerinde kullanılabilir.

Forkliftin engebeli yüzeyler üzerinde kullanılması ve engellerin üzerinden geçirilmesi yasaktır. Bu gibi durumlarda forklift parçalarının hasar görmesi ve işlevlerinin kaybolması riski söz konusudur.

Yüklerin taşınması

Sadece forkliftin izin verilen kaldırma kapasitesine uygun yükleri taşıyın.

- Forklifti taşırken yük her zaman arkada olmalıdır. Yük başka bir yöne dönükse forklifti kullanmayın.
- Taşıma sırasında yükün yüksekliğini azaltın. Yük her zaman zemine mümkün olduğunca yakın bir yükseklikte taşınmalıdır.

Aksesuarlar

Burada belirtilen aksesuarlarla donatılan forkliftler için kullanma talimatları: Ayak freni, uzatma elemanı, yük desteği, katar veya konveyör.

Ayak freni

Ayak freniyle donatılmış bir forklifti kullanırken aşağıdaki noktalara dikkat edin:

- Direksiyon simidinin düzgün şekilde kilitlenip kilitlenmediğini kontrol ederek park koşullarının en iyi düzeyde olmasını sağlayın.
  Ayarlamak için bir Allen anahtarı kullanarak ayak freni vidasını saat yönünde döndürün.

UYARI!
Ayak freniyle donatılmış forkliftleri kullanırken dar alanlarda ayakların sıkışması riski söz konusudur.
Ezilmeyi önlemek için forklifti kullanırken çıkma yapan parçalara karşı dikkatli olun.

UYARI!
Günlük kontroller sırasında parmakların sıkışması riski söz konusudur. Kontroller sırasında parmaklarınızı kesinlikle ayak pedalının altına koymayın.

DİKKAT!
Takılma riski.
Ayak freni tertibatının çıkma yapan parçalarına takılma riski söz konusudur.
Forklifti park ederken ve kullanırken ayak freninin çıkma yapan parçalarına dikkat edin.

Uzatma elemanı

Forkliftin çatallarına bir uzatma elemanı takılabilir.

Uzatma elemanıyla donatılmış bir forklifti kullanırken aşağıdaki noktalara dikkat edin:

UYARI!
Ezilme riski.
Uzatma elemanı indirilirken ayakların veya vücudun başka bir bölgesinin ezilme riski söz konusudur.
Bu nedenle indirme sırasında dikkatli olun.

NOT: Uzatma elemanıyla donatılan forkliftler sadece merkez bloğu olmayan paletleri taşımak için kullanılabilir.

Yük desteği

Yük desteği yüksek yükleri destekler ve operatörü düşen yüklere karşı korur.

Katar

Katar en fazla 6 km/sa hızla sürülmeli ve beşten fazla araba kullanılmamalıdır. Forklift hariç toplam ağırlık, forkliftin maksimum çekişini ve hiçbir koşulda 4000 kg'ı aşamaz.

Forklift yönetmeliklerinde veya frenleme kapasitesiyle ilgili yürürlükteki ulusal yönetmeliklerde yer alan kurallara uyulmalıdır.

UYARI!
Ezilme riski.
Katar veya yük ile şasi arasında ayakların sıkışması riski söz konusudur. Manuel taşıma sırasında dikkatli olun.

UYARI!
Devrilme riski.
Yüksek ve dengesiz yükler taşınırken devrilme riski söz konusudur.
6 km/sa değerinin üzerindeki hızlarda kullanmayın.

- Forklifti ve katarı sadece izin verilen alanda kullanın.

UYARI!
Bağlantı çıkması riski.
Eğimli veya engebeli yüzeylerde kullanırken bağlantının çıkması riski söz konusudur.
Bu nedenle çeki demirini sadece düz ve engebesiz zeminlerde kullanın.

DİKKAT!
Takılma riski.
Çıkma yapan parçalara takılma riski söz konusudur.
Bir katara bağlı forklifti kullanırken ve park ederken dikkatli olun.

DİKKAT!
Ezilme riski.
Katar arabalarını bağlarken veya bağlantıyı çıkarırken ezilme riski söz konusudur.
El ve ayaklarınızın ezilmesini önlemek için bu işlemler sırasında dikkatli olun.

Operatör, katarın dönüş yarıçapı ve manevra alanı hakkında iyi düzeyde bilgi sahibi olmalıdır.

Katarın yakınında duran kişiler katarın çalışma alanına dikkat etmelidir.

UYARI!
Çarpışma riski.
Katar kullanılırken manevra alanında çarpışma riski söz konusudur.
Bu nedenle katar hareketlerini net bir şekilde görebildiğinizden emin olun.

- Aşağıdaki tabloda forklift koridorları için verilen önerileri, aşağıdaki hesaplama yöntemini kullanarak uygulayın:

Dönme yarıçapı + manevra alanı + 700 mm güvenlik mesafesi

Dönme yarıçapı, mm	Araba sayısı	Manevra alanı, mm
1500	1	220
1500	2	420
1500	3	580
1500	4	700

Günlük servis/güvenlik kontrollerine ek olarak aşağıdaki noktaları da kontrol edin:

1. Arabaların doğru şekilde bağlanması
2. Çeki demiri
3. Bağlantı kolu
4. Çeki demirinin (bağlı değilken) zemine göre dik açıyla (90°) durması.

- Hasarları mutlaka yöneticinize bildirin.

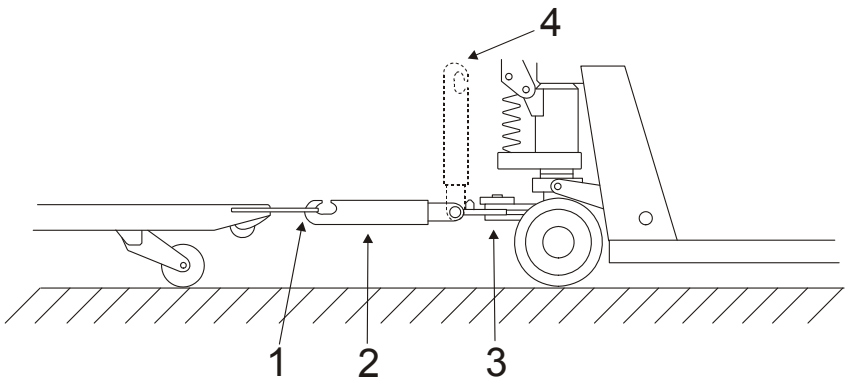

Konveyör

- Forklifti konveyör kitiyle birlikte kaldırırken aşağıdaki noktalara dikkat edin:

UYARI!
Ezilme riski.
Konveyörün hareketli parçaları nedeniyle ezilme riski söz konusudur.
Direksiyon çubuğunu manuel olarak ayırırken her zaman konveyör kitinde bulunan tutma kollarını kullanın.

UYARI!
Konveyör bandının dışında çalışırken ezilme riski söz konusudur.
Konveyör kitinin çıkma yapan parçalarına dikkat edin.
Konveyör bandının dışında çalışırken direksiyon çubuğu her zaman en üst konumda durmalıdır.

DİKKAT!
Takılma riski.
Konveyör kiti takılan forkliftin yanından geçerken dikkatli olun.

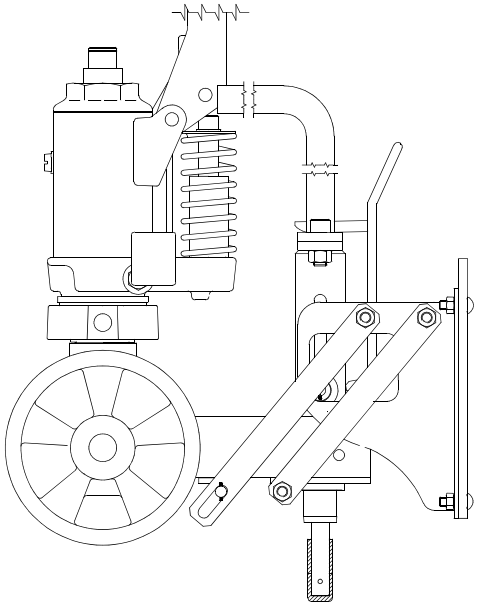

LHM230 Arızaları	Nedeni	Yapılması gereken işlem
Pompa hareketini tamamlamıyor	Hidrolik sistemde hava vardır. Hidrolik yağ seviyesi yetersizdir.	İndirme valfi açıkken pompa 5 hareket ediyor. Bir servis teknisyeni ile iletişime geçin.
Kaldırma, boş ve indirme konumları düzgün çalışmıyor	İndirme valfi doğru ayarlanmamıştır	Ayar somununu kullanarak valf zincirini doğru şekilde ayarlayın
Her strok sonrasında çatallar duruyor	Valf konisinde sızıntı vardır	Valf konisini ve rondelayı değiştirin
LHM230Q Arızaları	**Nedeni**	**Yapılması gereken işlem**
Hızlı kaldırıcı çalışmıyor	Bilyalı valfte sızıntı vardır	Hızlı kaldırma çubuğunu değiştirin
LHM230P Arızaları	**Nedeni**	**Yapılması gereken işlem**
Kaldırma veya marş yardımı özelliği yeterince iyi çalışmıyor	Kaldırma ve marş yardımı özellikleri aynı anda seçilmiştir	Gerekmeyen işlevi boş konuma getirin
Marş yardımı gereken zamanda devreye girmiyor	Kablo çok fazla gerilmiştir	Ayar vidasını kullanarak kablo gerginliğini ayarlayın
Marş yardımı kablosu koptu	Aşırı yükleme	Acil durum hareketi için kelepçeyi (1) boş konuma getirin ve kabloyu değiştirin

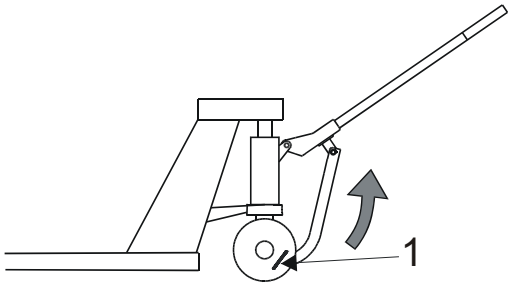

Geri dönüşüm

Pilin atılması

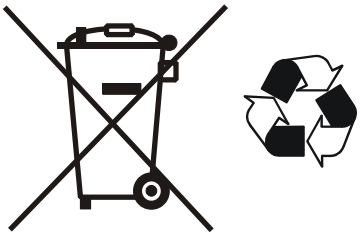

Pb, Hg, Cd

Biten pillerin atılmak/geri dönüşüme tabi tutulmak üzere pil üreticisine veya temsilcilerine (pilin üzerindeki işaretlere bakın) iade edilmesi/ gönderilmesi gerekir. Pilin pil üreticisine iade edilmesiyle ilgili yardım almak için yerel forklift üreticiniz ile iletişime geçin.

Üzerinde çarpı işareti bulunan çöp kutusu sembolü pilin evsel atıklarla birlikte atılmaması gerektiğini gösterir. Kimyasal madde sembolü pilde ağır metal bulunduğunu gösterir.

Cıva (Hg), kadmiyum (Cd) ve kurşun (Pb) belirli pillerde kullanılan ve çevre (hayvanlar ve bitkiler dahil) ile insan sağlığı üzerinde en zararlı etkiye sahip olan ağır metallerdir.

Gövde:	Çelik
Tekerlek süspansiyonu:	Çelik ve dökme demir
Burçlar:	Pirinç
Gres nipelleri:	Çelik
Tekerlek:	Naylon, poliüretan, çelik
Emaye:	Epoksi polyester
Ses emici malzeme:	Bitüm emdirilmiş mukavva
Titreşim sönümleme malzemesi:	Lastik ve çelik

Hidrolik gövdesi:	Dökme demir
Basınç plakası:	Dökme demir
Çeki demiri:	Çelik ve naylon
Tekerlek:	Naylon, poliüretan, çelik ve lastik
Emaye:	Epoksi polyester
Burçlar:	Pirinç
Hidrolik yağı:	Yerel yönetmeliklere uygun olarak atılmalıdır
Montaj parçaları:	Çelik, pirinç ve naylon

Ağırlık sistemi:	
Muhafaza göstergesi	Plastik
Kablolar	PVC kılıflı bakır damarlı
Elektronik devre kartı	Takviyeli fiberglas devre kartı laminat

AB Uygunluk Beyanı

Bizler,

Bilgileri aşağıda verilen makinenin:

Marka:

Model:

Seri numarası:

Ekli belgede açıklanan şekilde aşağıdaki yönergelere uygun olduğunu beyan ederiz:

- Makine Yönergesi 98/37/EC (28-12-2009 tarihine kadar), 2006/42/EC (29-12-2009 tarihinden itibaren) ve EN 1757-2 standardı

Diğer bilgiler

Avrupa Birliği dışındaki ülkelere yapılacak teslimatlarda yerel dilde belgelendirme ile ilgili gereklilikler açısından bazı farklar olabilir.

Değişiklik numarası _____

_____

Düzenlendiği yer ve tarih İmza

_____

(Şirket) (İmza onayı)