Simon, Evers & Co. GmbH
Hamburg

1)	D	- Bedienungsanleitung
2)	CZ	- Návod k obsluze
3)	DK	- Betjeningsvejledning
4)	E	- Instrucciones de servicio
5)	EST	- kasutusjuhend
6)	F	- Instructions d'utilisation
7)	GB	- Operating manual
8)	H	- Villástargonca kezelési útmutatója
9)	I	- Istruzioni per l´uso
10)	N	- Bruksanvisning
11)	NL	- Handleiding
12)	P	- Manual de instruções
13)	PL	- Instrukcja obsługi
14)	RO	- Cărucior elevator cu furcă tip foarfece
15)	RUS	- инструктаж
16)	S	- Bruksanvisning
17)	SF	- Käyttöohje
18)	SK	- Návod na obsluhu
19)	SLO	- Navodila za uporabo
20)	TR	- Kullanma Talimatı

MAX. 350 kg

1

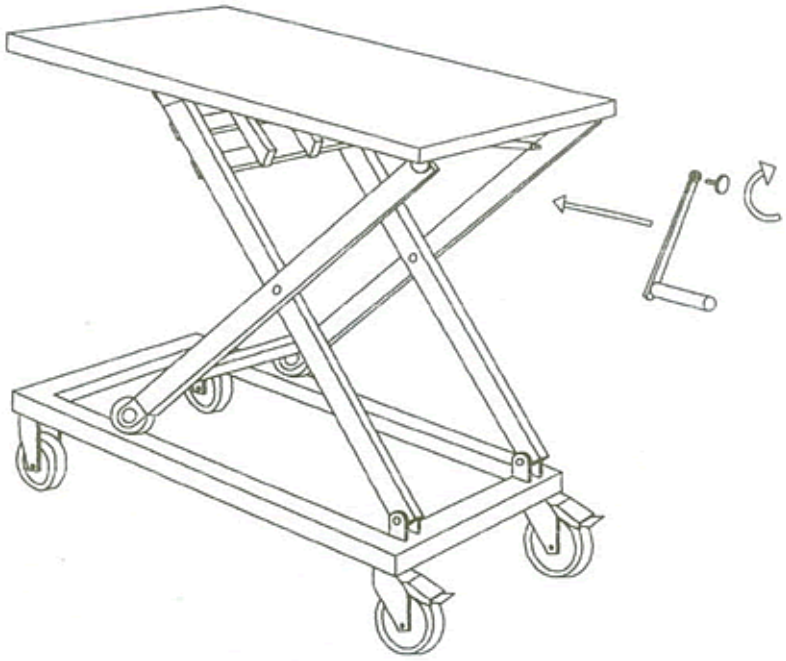

2

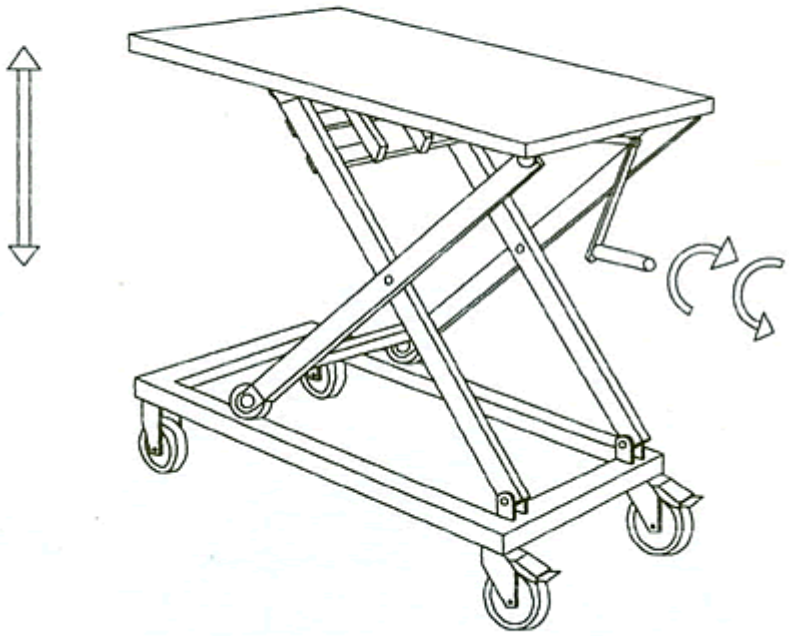

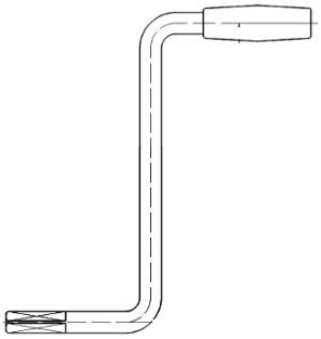

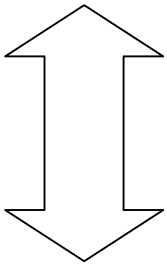

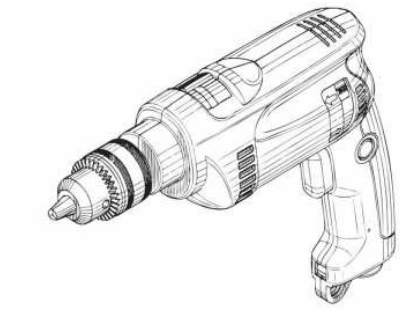

M = 2 – 10 NM

!Max. 150 kg !

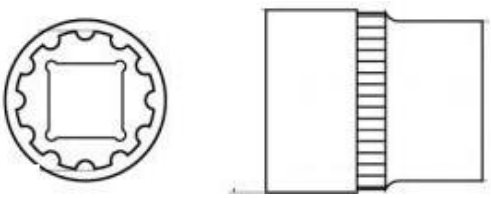

17 mm

D

SHT H u b p l a t t f o r m - W a g e n

K 519 988 – G 895 659

I . **Instruktionen vor Inbetriebnahme**

I I . **Wartung & Inspektion**

I I I . **Spezifikation**

I V . **Konformitätserklärung**

S i c h e r h e i t s h i n w e i s e !

A C H T U N G :

Die Instruktionen und Sicherheitshinweise dieser Bedienungsanleitung müssen unbedingt beachtet und eingehalten werden. Bei Nichtbeachtung bzw. Fehlbedienung oder Mißbrauch drohen Gefahren

- für den Bediener oder Dritte
- für das Gerät und andere Sachwerte des Betreibers

D i e G e r ä t e d ü r f e n n u r v o n P e r s o n e n b e t r i e b e n u n d g e w a r t e t w e r d e n

- die hierfür qualifiziert sind
- die diese Bedienungsanleitung gelesen und verstanden haben
- die mit den Sicherheitsbestimmungen am eigenen Arbeitsplatz vertraut sind
- die über einen angemessenen Arbeitsplatz und Werkzeuge verfügen

*** * * * * * * * * * * * * * ***

Anmerkung: Die Seriennummer und das Produktionsdatum werden jeweils auf dem Typenschild eines jeden Gerätes angegeben und auch entsprechend werksseitig festgehalten. Bitte notieren Sie sich diese Daten auch in einer separaten Akte.

I. I n s t r u k t i o n e n v o r I n b e t r i e b n a h m e

Die Hub-Plattformwagen wurden entwickelt und konstruiert für eine sichere Bedienung. Bei Beachtung der folgenden Sicherheitshinweise können Gefahren für den Bediener, Dritter oder an anderen Sachwerten vermieden werden.

A. ACHTUNG:

1. **ANDERE PERSONEN ALS DER BEDIENER MÜSSEN WÄHREND DER BENUTZUNG ABSTAND VON DEM GERÄT NEHMEN !**
2. **STELLEN SIE SICH NIEMALS AUF DIE PLATTFORM !**
3. **NIEMALS ANGEGEBENE LASTGRENZE ÜBERSCHREITEN !**
4. **NIEMALS EINSEITIG/KOPFLASTIG SOWIE ÜBER DIE PLATTFORM HINAUS BELADEN !**
5. **NIEMALS HAND/FUSS ZWISCHEN PLATTFORM UND GRUNDRAHMEN SETZEN!**
6. **BELADENE PLATTFORM LANGSAM ABSENKEN !**
7. **PLATTFORM MUSS WÄHREND DES TRANSPORTES VOLLSTÄNDIG ABGESENKT SEIN !**
8. **VOR DEM BE-/ENTLADEN IMMER DIE FESTSTELLER BETÄTIGEN !**
9. **PLATTFORM NUR BEI HORIZONTALER GERÄTEPOSITION HEBEN/SENKEN !**
10. **BEI IRREGULÄRER/ZU HOHER ABSENKGESCHWINDIGKEIT GERÄT NICHT BENUTZEN !**
11. **DIE MONTAGE DARF NUR AUF EBENEM BODEN UND NACH BLOCKIERUNG DER ROLLEN DURCHGEFÜHRT WERDEN, UM SO DAS PLÖTZLICHE WEGROLLEN DES GERÄTES VERMEIDEN ZU KÖNNEN.**

II. Wartung

Die Hub-Plattformwagen bedürfen keiner speziellen Wartung, sondern müssen lediglich regelmäßig geschmiert/gefettet und von Zeit zu Zeit inspiziert werden. Zur Gewährleistung einer einwandfreien Handhabung und Funktionalität des Gerätes sollen folgende Arbeiten vorgenommen werden:

Achtung: während der Wartungs-, Inspektions- und Schmierungsarbeiten darf die Plattform nicht beladen sein. Zur Absicherung der Plattform müssen Abstützblöcke zwischen Plattformführungen und Rahmen gelegt werden !

1. Jeder Reibungspunkt soll monatlich mit Fett geschmiert werden.
2. Regelmäßige Überprüfung der Beweglichkeit und Abnutzung der Räder
3. Regelmäßige Überprüfung der Bremse

III. Spezifikation

Modell	**SHT 35**
Tragfähigkeit :	350 kg
Hubbereich mm:	450 - 1060
Plattform LxB/mm:	950x600
Rad-Durchmesser:	125 mm
Bereifung :	PU
Radfeststeller:	Standard
Nettogewicht :	78 kg
Gesamtabmessung LxB	1140 x 600 mm

Simon, Evers & Co. GmbH
HAMBURG

D

EG-Konformitätserklärung
im Sinne der EG-Maschinenrichtlinie 2006/42/EC

Hiermit erklären wir, daß die nachfolgend bezeichneten Maschinen aufgrund ihrer Konzipierung, Konstruktion und Bauart sowie in der von uns in Verkehr gebrachten Ausführung den einschlägigen grundlegenden Sicherheits- und Gesundheitsanforderungen der EG-Richtlinie entsprechen.

Bei einer nicht mit uns abgestimmten Änderung der Maschine verliert die Erklärung ihre Gültigkeit.

Bezeichnung der Maschinen:	Spindelhubtischwagen
Maschinentypen:	SHT 35 (KK 519 988)
Einschlägige EG-Richtlinien:	EG-Maschinenrichtlinie (2006/42/EC)
Name des Lieferanten:	Simon, Evers & Co. GmbH
Adresse:	Admiralitätstraße 59 20459 Hamburg – Deutschland
Datum:	29.12.2009
Lieferantenunterschrift:	*Simon, Evers & Co. GmbH*

ppa. Münchow

Simon, Evers & Co. GmbH
Admiralitätstraße 59 · D-20459 Hamburg
Postfach 10 56 29 · D-20038 Hamburg
Tel.: 040 / 32 33 01 - 0

GB

SHT lifting platform car

K 519 988 – G 895 659

I . Instructions before commissioning

I I . Servicing and inspection

I I I . Specification

I V . Certificate of Conformity

Safety instructions

IMPORTANT

The instructions and safety instructions in this operating manual must be followed to the letter. Failure to follow them or incorrect operation or abuse may result in danger.

- **for the operator or third parties**
- **for the unit and other property of the operator**

The units may only be operated and serviced by persons

- **who are trained to do so**
- **who have read and understood this operating manual**
- **who are acquainted with the safety regulations governing their work station**
- **who have a suitable work station and tools**

*** * * * * * * * * * * * * * ***

Note: The serial number and the production date are shown on the model plate of each unit and also recorded at the factory. Please make a note of this information in a separate file.

I. Instructions before commissioning

The lifting platform car has been developed and designed for safe operation. If you observe the following safety instructions, it is possible to prevent exposing the operator, third parties and property to any danger.

../2

A. IMPORTANT

1.PEOPLE OTHER THAN THE OPERATOR MUST KEEP A SAFE DISTANCE FROM THE UNIT WHILST IT IS OPERATING.
2. NEVER STAND ON THE PLATFORM.
3. NEVER EXCEED THE MAXIMUM LOAD LIMIT.
4. NEVER LOAD THE PLATFORM ON ONE SIDE OR MAKE IT TOP-HEAVY OR PLACE LOADS THAT STICK OUT OVER THE EDGE OF THE PLATFORM.
5.NEVER INSERT YOUR HAND OR FOOT BETWEEN THE PLATFORM AND THE BASE FRAME.
6. LOWER THE LOADED PLATFORM SLOWLY.
7. THE PLATFORM MUST BE LOWERED IN FULL FOR TRANSPORT.
8. BEFORE LOADING AND UNLOADING ALWAYS APPLY THE PARKING BRAKE.
9. ONLY RAISE AND LOWER THE PLATFORM WHEN THE UNIT IS HORIZONTAL.
10. DO NOT USE THE UNIT IS ITS LOWERING SPEED BECOMES IRREGULAR OR EXCESSIVE.
11.THE UNIT MAY ONLY BE INSTALLED ON A FLAT SURFACE AND AFTER BLOCKING THE ROLLERS SO AS TO PREVENT THE UNIT ROLLING AWAY SUDDENLY.

II. Servicing and inspection

The lifting platform cars do not require any special servicing and in fact only have to be lubricated/greased at regular intervals and inspected from time to time. To ensure the perfect handling and function of the unit, the following work should be completed.

Important: The platform must not be laden during the servicing, inspection and lubrication work. Support blocks must be placed between the platform guides and the frame to secure the platform support blocks.

1. Every friction point should be greased every month.
2. Check the wheels on a regular basis to ensure that they move easily and show no signs of wear.
3. Check the brake on a regular basis.

III. Specification

Model	SHT 35
Capacity :	350 kg
Max. lifting rate mm:	450 - 1060
Platform LxW/mm:	950x600
Wheel-Diameter:	125 mm
Tyres :	PU
Brakes:	Standard
Net weight :	78 kg
Overall dimension LxW	1140 x 600 mm

Simon, Evers & Co. GmbH
HAMBURG

GB

EC Declaration of Conformity
within the meaning of EC Machine Directive 2006/42/EC

We hereby declare that the machines listed below conform to the pertinent basic health and safety requirements of the EC Directive in respect of their design, construction and type and in the version brought onto the market by us.

This declaration will cease to be valid in the event of any modification to the machine not approved by us.

Description of the machines:	Spindle lift table carriage
Machine types:	SHT 35 (KK 519 988)
Pertinent EC directives:	EC Machine Directive (2006/42/EC)
Name of supplier:	Simon, Evers & Co. GmbH
Address:	Admiralitätstraße 59 20459 Hamburg
Date:	29.12.2009
Supplier's signature:	*Simon, Evers & Co. GmbH*

ppa. Münchow

Simon, Evers & Co. GmbH
Admiralitätstraße 59 / D-20459 Hamburg
Postfach 10 56 29 / D-20038 Hamburg
Tel.: 040 / 32 33 01 - 0

CZ

MHT v o z í k s e z v e d a c í p l o š i n o u

K 519 988 – G 895 659

I . **Instrukce před uvedením do provozu**

I I . **Údržba & inspekce**

I I I . **Specifikace**

I V . **Prohlášení o konformitě EU**

B e z p e č n o s t n í p o k y n y !

U P O Z O R N Ě N Í:

Je třeba bezpodmínečně dbát instrukcí a bezpečnostních pokynů tohoto návodu k obsluze a dodržovat je. Při jejich nedodržení popř. při nesprávné obsluze nebo zneužití jsou ohroženy

- obsluha nebo další osoby
- přístroj a další věcné hodnoty provozovatele

Z a ř í z e n í s m ě j í o b s l u h o v a t a j e j i c h ú d r ž b u p r o v á d ě t j e n o s o b y,

- které k tomu mají řádnou kvalifikováni
- které si přečetly tento návod k obsluze a porozuměly mu
- které jsou obeznámeny s bezpečnostními nařízeními na vlastním pracovišti
- které mají k dispozici přiměřené pracoviště a nástroje

*** * * * * * * * * * * * * * ***

Poznámka: **Číslo série a datum výroby jsou uvedeny na typovém štítku každého zařízení a jsou rovněž řádně evidovány u výrobce. Poznamenejte si prosím tyto údaje také do samostatného spisu.**

.

I . Instrukce před uvedením do provozu

Vozíky se zdvižnou plošinou byly vyvinuty a konstruovány pro bezpečnou obsluhu. Při dodržování následujících bezpečnostních pokynů lze zabránit nebezpečím hrozícím obsluze, dalším osobám nebo jiným věcným hodnotám.

../2

A. U P O Z O R N Ě N Í :

1. **JINÉ OSOBY NEŽ OBSLUHA MUSÍ BĚHEM POUŽÍVÁNÍ ZAŘÍZENÍ ZACHOVÁVAT OD NĚHO NÁLEŽITOU VZDÁLENOST!**
2. **NIKDY NEVSTUPUJTE NA PLOŠINU!**
3. **NIKDY NEPŘEKRAČUJTE UVEDENOU MEZ ZÁTĚŽE!**
4. **NIKDY NENAKLÁDEJTE BŘEMENA JEN NA JEDNU STRANU/NA PŘEDNÍ ČÁST ANI TAK, ABY PŘESAHOVALA PLOŠINU!**
5. **NIKDY NEPOKLÁDEJTE RUKU NEBO NOHU MEZI PLOŠINU A ZÁKLADNÍ RÁM !**
6. **SPOUŠTĚJTE NALOŽENOU PLOŠINU POMALU!**
7. **PLOŠINA MUSÍ BÝT BĚHEM PŘEPRAVY ZCELA SPUŠTĚNA!**
8. **PŘED NAKLÁDÁNÍM A VYKLÁDÁNÍM VŽDY NASTAVTE POJIŠŤOVACÍ KOLÍK!**
9. **ZVEDEJTE A SPOUŠTĚJTE PLOŠINU JEN TEHDY, KDYŽ JE ZAŘÍZENÍ VE SVISLÉ POLOZE !**
10. **NEPOUŽÍVEJTE ZAŘÍZENÍ PŘI NESPRÁVNÉ NEBO PŘÍLIŠ VYSOKÉ RYCHLOSTI SPOUŠTĚNÍ!**
11. **MONTÁŽ SE SMÍ PROVÁDĚT JEN NA ROVNÉ PODLAZE A PO ZABLOKOVÁNÍ KOLEČEK, ABY SE PŘÍSTROJ NEMOHL DÁT NÁHLE DO POHYBU.**

II. Údržba

Vozíky se zvedací plošinou nevyžadují žádnou speciální údržbu, musí se však jen pravidelně mazat/natírat tukem a občas prohlédnout. Pro zaručení bezchybné manipulace a funkce zařízení by se měly provádět tyto práce:

Upozornění: Během provádění údržby, inspekce a mazání nesmí být plošina naložena. Pro zajištění plošiny je třeba mezi vodítka plošiny a rám položit opěrné bloky!

1. Každý třecí bod je třeba jednou měsíčně namazat tukem.
2. Pravidelná kontrola pohyblivosti a opotřebování kol
3. Pravidelná kontrola brzdy

III. Specifikace

Modell	SHT 35
Nosnost:	350 kg
Rozsah zdvihu mm:	450 - 1060
Plošina DxŠ (mm):	950x600
Průměr kolečka:	125 mm
Pneumatiky :	PU
Pojišťovací kolík kol:	Standard
Čistá hmotnost :	78 kg
Celkové rozměry DxŠ	1140 x 600 mm

Simon, Evers & Co. GmbH
HAMBURG

CZ

Prohlášení o konformitě EU
ve smyslu Směrnice EU Stroje 2006/42/EC

Tímto prohlašujeme, že níže uvedené stroje odpovídají na základě své koncepce, konstrukce a stavby, jakož i provedení, v němž jsme je uvedli do provozu, příslušným základním bezpečnostním a zdravotním požadavkům této směrnice EU.

Při změně stroje, která s námi nebyla dohodnuta, ztrácí toto prohlášení svou platnost..

Označení stroje:	vůz se zdvíhací plošinou
Typy strojů:	SHT 35 (KK 519 988)
Příslušné směrnice EU:	Směrnice EU Stroje (2006/42/EC)
Jméno dodavatele:	Simon, Evers & Co. GmbH
Adresa:	Admiralitätstraße 59 20459 Hamburg – Německo
Datum:	29.12.2009
Podpis dodavatele:	*Simon, Evers & Co. GmbH*

ppa. Münchow

Simon, Evers & Co. GmbH
Admiralitätstraße 59 · D-20459 Hamburg
Postfach 10 56 29 · D-20038 Hamburg
Tel.: 040 / 32 33 01 - 0

DK

MHT Løfteplatform–vogn

K 519 988 – G 895 659

I. Instruktioner før idriftsættelse

II. Vedligeholdelse & eftersyn

III. Specifikation

IV. EF-overensstemmelseserklæring

S i k k e r h e d s h e n v i s n i n g e r !

G I V A G T !

Man skal ubetinget lægge mærke til instruktionerne og sikkerhedshenvisningerne i denne betjeningsvejledning og disse skal overholdes. Ignoreres disse hhv. ved en ikke korrekt betjening eller misbrug truer der farer

- for betjeningspersonalet eller tredjemand
- for apparatet og andre af ejerens materielle værdier

A p p a r a t e r n e m å k u n b e t j e n e s o g v e d l i g e h o l d e s a f p e r s o n e r

- som er kvalificeret hertil
- som har læst og forstået betjeningsvejledningen
- som er fortrolig med sikkerhedsbestemmelserne på deres egen arbejdsplads
- som råder over en passende arbejdsplads og værktøj

*** * * * * * * * * * * * * * ***

Anmærkning: **Serienummeret og produktionsdatoen angives altid på typeskiltet på alle apparater og disse oplysninger opbevares ligeledes på fabrikken. De bedes også notere disse data i en separat mappe.**

I. I n s t r u k t i o n e r f ø r i d r i f t s æ t t e l s e n

Løfteplatform-vognene er udviklet og konstrueret til en sikker betjening. Ved overholdelse af de følgende sikkerhedshenvisninger kan farer for betjeningspersonalet, tredjemand eller på andre materielle værdier undgås.

.../2

A. G I V A G T !

1. **ALLE ANDRE PERSONER END BETJENINGSPERSONALET SKAL UNDER BENYTTELSEN HOLDE EN AFSTAND TIL APPARATET !**
2. **STIL DEM ALDRIG PÅ PLATFORMEN !**
3. **OVERSKRID ALDRIG DEN OPLYSTE BELASTNINGSGRÆNSE !**
4. **LÆS ALDRIG FOR MEGET PÅ DEN ENE SIDE/ELLER FOROVEN SAMT UD OVER PLATFORMEN !**
5. **ANBRING ALDRIG HÅND/FOD MELLEM PLATFORMEN OG GRUNDSTELLET!**
6. **SÆNK EN LÆSSET PLATFORM LANGSOMT NED !**
7. **PLATFORMEN SKAL VÆRE SÆNKET FULDSTÆNDIGT NED UNDER TRANSPORTEN !**
8. **FØR PÅ -/AFLÆSNING SKAL STOPPERNE ALTID AKTIVERES !**
9. **LØFT/SÆNK KUN PLATFORMEN, NÅR APPARATET ER I HORISONTAL POSITION !**
10. **BENYT IKKE APPARATET VED UNORMAL/FOR HØJ NEDSÆNKNINGSHASTIGHED !**
11. **MONTAGEN MÅ KUN UDFØRES PÅ EN PLAN UNDERGRUND OG EFTER EN BLOKERING AF RULLERNE FOR AT FORHINDRE, AT APPARATET PLUDSELIGT RULLER VÆK.**

II. V e d l i g e h o l d e l s e & e f t e r s y n

Løfteplatform-vognene kræver ingen speciel vedligeholdelse. De skal kun smøres regelmæssigt med olie/fedt og efterses af og til.For at garantere at apparatet kan betjenes og fungerer korrekt, skal de følgende arbejder udføres:

Giv agt! Når der arbejdes med vedligeholdelse, eftersyn og smøring må platformen ikke være læsset. For at sikre platformen skal der lægges støtteblokke mellem platformføringerne og stellet!

1. Hvert gnidningspunkt skal smøres med fedt en gang om måneden.
2. Regelmæssig kontrol af hjulenes bevægelighed og slid på disse.
3. Regelmæssig kontrol af bremsen.

III. S p e c i f i k a t i o n

Modell	SHT 35
Bæreevne :	350 kg
Løfteområde mm:	450 - 1060
Platform lxb/mm:	950x600
Hjuldiameter:	125 mm
Dæk :	PU
Hjulstopper:	Standard
Nettovægt :	78 kg
Dimension i alt lxb	1140 x 600 mm

Simon, Evers & Co. GmbH
HAMBURG

DK

EF-overensstemmelseserklæring
i medfør af EF-maskindirektiv 2006/42/EC

Vi erklærer hermed, at maskinerne nævnt i nedenstående i konception og konstruktion samt i den af os distribuerede udførelse imødekommer gældende grundlæggende krav til sikkerhed og sundhed i.h.t. pågældende EF-direktiv.

Ændring af maskinen, som foretages uden vort samtykke, medfører, at nærværende erklæring mister sin gyldighed.

Maskinernes benævnelse:	mobilt spindel-løftebord
Maskintyper:	SHT 35 (KK 519 988)
Gældende EF-direktiver:	EF-maskindirektiv (2006/42/EC)
Navn på leverandør:	Simon, Evers & Co. GmbH
Adresse:	Admiralitätstraße 59 20459 Hamburg – Deutschland
Dato:	29.12.2009
Leverandørens underskrift:	*Simon, Evers & Co. GmbH*

ppa. Münchow

Simon, Evers & Co. GmbH
Admiralitätstraße 59 · D-20459 Hamburg
Postfach 10 56 29 · D-20038 Hamburg
Tel.: 040 / 32 33 01 - 0

E

MHT Carro de plataforma elevadora

K 519 988 – G 895 659

I . **Instrucciones antes de la puesta en marcha**

I I . **Mantenimiento e inspección**

I I I . **Características técnica**

I V . **Declaración de conformidad CE**

Instrucciones de seguridad

¡ATENCIÓN!

Las instrucciones y avisos de seguridad de este manual de uso deben respetarse y cumplirse obligatoriamente. En caso de incumplimiento o de manejo o uso erróneo pueden producirse riesgos

- **para el operario o terceros**
- **para el aparato u otros objetos de valor del usuario**

Los aparatos sólo pueden manejarlos y mantenerlos personas

- **que estén cualificadas para ello**
- **que hayan leído y comprendido este manual de uso**
- **que estén familiarizadas con las normas de seguridad del propio lugar de trabajo**
- **que dispongan de un lugar de trabajo y herramientas adecuados**

*** * * * * * * * * * * * * * ***

Observación: El número de serie y la fecha de producción se indican siempre en la placa de características de cada aparato y se definen debidamente en fábrica. Anote estos datos en un documento aparte.

I. Instrucciones antes de la puesta en marcha

Los carros de plataforma elevadora han sido desarrollados y construidos para que puedan manejarse con seguridad. Si se respetan las instrucciones de seguridad descritas a continuación, se pueden evitar daños al operario, a terceros o a otros objetos de valor.

../2

A . ¡ A T E N C I Ó N !

1. **¡EXCEPTO EL OPERARIO, TODAS LAS DEMÁS PERSONAS DEBEN MANTENERSE A DISTANCIA DEL APARATO DURANTE SU USO!**
2. **¡NO SITUARSE NUNCA SOBRE LA PLATAFORMA!**
3. **¡NO REBASAR NUNCA EL LÍMITE DE CARGA INDICADO!**
4. **¡NO CARGAR NUNCA LA PLATAFORMA EN UN LADO / EN LA CABECERA NI HACIA FUERA!**
5. **¡NO METER LA MANO/EL PIE ENTRE LA PLATAFORMA Y EL BASTIDOR BASE!**
6. **¡BAJAR DESPACIO LA PLATAFORMA CARGADA!**
7. **¡LA PLATAFORMA DEBE ESTAR TOTALMENTE ABAJO DURANTE EL TRANSPORTE!**
8. **¡ANTES DE CARGAR/DESCARGAR, ACTIVAR SIEMPRE EL DISPOSITIVO DE RETENCIÓN!**
9. **¡ELEVAR/BAJAR LA PLATAFORMA SÓLO CON EL APARATO EN POSICIÓN HORIZONTAL!**
10. **¡NO UTILIZAR EL APARATO CON VELOCIDAD DE BAJADA IRREGULAR/ELEVADA!**
11. **EL MONTAJE SÓLO PUEDE REALIZARSE SOBRE UN SUELO NIVELADO Y TRAS BLOQUEAR LOS RODILLOS, PARA EVITAR ASÍ QUE EL APARATO ECHE A RODAR DE REPENTE!**

II. Mantenimiento e inspección

Los carros de plataforma elevadora no necesitan un mantenimiento especial, sino que sólo deben lubricarse/engrasarse regularmente e inspeccionarse de vez en cuando. Para el mantenimiento, manejo y funcionamiento correctos del aparato, deben realizarse los siguientes trabajos en el aparato:

¡Atención! No puede cargarse la plataforma durante los trabajos de mantenimiento, inspección y lubricación. Para asegurar la plataforma se deben colocar tacos de sujeción entre las guías de la plataforma y el bastidor.

1. Se deben engrasar mensualmente con grasa todos los puntos de rozamiento.
2. Inspección regular de la movilidad y desgaste de las ruedas
3. Inspección regular del freno

III. Características técnicas

Modelo	SHT 35
Capacidad de carga :	350 kg
Gama de elevación en mm:	430 - 1060
Plataforma: Largo x Ancho en mm:	950x600
Diámetro de rueda:	125 mm
Neumáticos :	PU
Freno de rueda:	Standard
Peso neto :	78 kg
Medidas totales Largo x Ancho:	1140 x 600 mm

Simon, Evers & Co. GmbH
HAMBURG

E

Declaración de conformidad CE
siguiendo la directiva de máquinas CE 2006/42/EC

Mediante la presente declaramos que las máquinas que se designan a continuación cumplen los requisitos básicos correspondientes de seguridad y para la salud de la directiva EC en cuanto a su concepción, construcción y tipo de construcción, así como en el modelo que ponemos en circulación.

En el caso de que se modifique la máquina sin nuestro conocimiento, esta declaración pierde su validez.

Denominación de las máquinas:	carro de plataforma elevadora de husillo
Modelos de máquina:	SHT 35 (KK 519 988)
Directivas EC correspondientes:	Directiva de máquinas CE (2006/42/EC)
Nombre del proveedor:	Simon, Evers & Co. GmbH
Dirección:	Admiralitätstraße 59 20459 Hamburg
Fecha:	29.12.2009
Dirección del proveedor:	*Simon, Evers & Co. GmbH*

ppa. Münchow

Simon, Evers & Co. GmbH
Admiralitätstraße 59 · D-20459 Hamburg
Postfach 10 56 29 · D-20038 Hamburg
Tel.: 040 / 32 33 01 - 0

EST

SHT t õ s t e p l a t v o r m-k ä r u d e

K 519 988 – G 895 659

I . **Instruktsioonid enne kasutuselevõttu**

I I . **Hooldus ja järelevalve**

I I I . **Spetsifikatsioon**

I V . **EÜ vastavusavaldus**

O h u t u s j u h i s e d!

T Ä H E L E P A N U!

Käesoleva kasutusjuhendi instruktsioone ja ohutusjuhiseid tuleb kindlasti järgida ja nendest kinni pidada. Kui juhiseid ei järgita, seadet käsitsetakse valesti või kasutatakse valel otstarbel, tekib oht

- kasutajale või kolmandale isikutele
- seadmele või muudele materiaalsetele väärtustele

S e a d m e i d t o h i v a d k a s u t a d a j a h o o l d a d a v a i d i s i k u d, k e s

- on selleks kvalifitseeritud
- on käesoleva kasutusjuhendi läbi lugenud ning sellest aru saanud
- tunnevad oma töökohal kehtivaid ohutusnõudeid
- omavad sobilikku töökohta ja tööriistu

*** * * * * * * * * * * * * * ***

Märkus. Iga seadme andmeplaadil on kirjas selle seadme seerianumber ja valmistamise kuupäev, mis on vastavalt fikseeritud ka tootja poolt. Palun fikseerige need andmed ka eraldiolevas aktis.

I. I n s t r u k t s i o o n i d e n n e k a s u t u s e l e v õ t t u

Tõsteplatvorm-kärud on välja töötatud ja konstrueeritud turvalise käsitsemise jaoks. Kui käesolevatest ohutusjuhistest kinni pidada, saab ära hoida ohu tekkimise kasutajale või kolmandale isikutele, samuti materiaalsetele väärtustele.

A . T Ä H E L E P A N U!

1. KÕIK ISIKUD PEALE SEADME KÄSITSEJA PEAVAD SEADME KASUTAMISE AJAL SELLEST EEMAL VIIBIMA!
2. ÄRGE KUNAGI SEISKE PLATVORMIL!
3. LASTILE ETTENÄHTUD KAALUPIIRI EI TOHI KUNAGI ÜLETADA!
4. MITTE KUNAGI EI TOHI LASTI PAIGUTADA ÜHELE KÜLJELE/OTSALE VÕI NII, ET SEE ÜLE PLATVORMI ÄÄRE ULATUB!
5. JALGU JA KÄSI EI TOHI KUNAGI PLATVORMI JA PEARAAMI VAHELE ASETADA!
6. TÄISLAADITUD PLATVORM TULEB AEGLASELT ALLA LASTA!
7. TRANSPORTIMISE AJAL PEAB PLATVORM OLEMA LÕPUNI ALLA LASTUD!
8. ENNE PEALE- JA MAHALAADIMIST RAKENDADA ALATI FIKSAATORID!
9. PLATVORMI TOHIB TÕSTA / ALLA LASTA AINULT SEADME HORISONTAALASENDIS OLEKU KORRAL!
10. SEADET EI TOHI KASUTADA KÕIKUVA / LIIGA KIIRE ALLALASKMISKIIRUSE KORRAL!
11.SELLEKS, ET VÄLTIDA SEADME OOTAMATUT LIIKUMAHAKKAMIST, TOHIB SEDA MONTEERIDA VAID TASASEL PINNAL JA ALLES SEEJÄREL, KUI RULLIKUD ON BLOKEERITUD!

II. Hooldus ja järelevalve

Tõsteplatvorm-kärud ei vaja spetsiaalset hooldust, neid peab vaid regulaarselt õlitama / määrima ja aeg-ajalt üle vaatama. Seadme laitmatu töökorras oleku ja funktsionaalsuse tagamiseks peab teostama alltoodud töid.

Tähelepanu! Hooldus-, inspekteerimis- ja määrdetööde teostamisel ei tohi platvorm olla täis laaditud. Platvormi kinnitamiseks tuleb platvormi juhikute ja raami vahele asetada tugiplokid!

1. Kõik hõõrdekohad tuleb iga kuu määrdeainega määrida.
2. Regulaarselt tuleb kontrollida rataste liikuvust ja kulumisastet.
3. Regulaarselt tuleb kontrollida pidurit.

III. Spetsifikatsioon

Mudel	SHT 35
Kandevõime :	350 kg
Käigu vahemik mm:	450 - 1060
Platvormi pikkus/laius/mm:	950x600
Ratta läbimõõt:	125 mm
Rehvid :	PU
Ratta fiksaator:	Standard
Netokaal:	78 kg
Kogumõõtmed pxl:	1140 x 600 mm

Simon, Evers & Co. GmbH
HAMBURG

EST

EÜ vastavusavaldus
EÜ masinate direktiivi 2006/42/EC kohaselt

Käesolevaga deklareerime, et järgnevas nimetatud masin vastab oma kontseptsiooni, konstruktsiooni ja ehitusviisi poolest meie poolt välja lastud teostuses EÜ asjakohaste direktiivide põhilistele turva- ja tervisekaitsenõuetele.

Toote juures ilma meiega kooskõlastamata tehtud muudatuse puhul kaotab käesolev vastavusavaldus oma kehtivuse.

Masina nimetus:	Spindliga tõstekäru
Masina tüübid:	SHT 35 (KK 519 988)
Rakendatud EÜ direktiivid:	masinate direktiiv (2006/42/EC)
Tarnija nimi:	Simon, Evers & Co. GmbH
Aadress:	Admiralitätstraße 59 20459 Hamburg
Kuupäev:	29.12.2009
Tarnija allkiri:	*Simon, Evers & Co. GmbH* ppa. Münchow

Simon, Evers & Co. GmbH
Admiralitätstraße 59 · D-20459 Hamburg
Postfach 10 56 29 · D-20038 Hamburg
Tel.: 40-37 31 36 01 00

F

Chariots à plate - forme
auto - élévatrice de la série SHT

K 519 988 – G 895 659

I . **Instructions avant la mise en service**

II . **Maintenance et inspection**

III . **Spécification**

IV . **Déclaration de conformité CE**

R e m a r q u e s d e s é c u r i t é !

A T T E N T I O N :

Il est impératif de suivre à la lettre les instructions et remarques de sécurité figurant dans ce mode d'emploi. Toute non observation, utilisation erronée ou abus peut entraîner des risques

- pour l'utilisateur ou des tierces personnes
- pour l'appareil ou autre biens matériels de l'exploitant

L e f o n c t i o n n e m e n t e t l a m a i n t e n a n c e d e s a p p a r e i l s s o n t r é s e r v é s u n i q u e m e n t a u x p e r s o n n e s

- qui sont qualifiées pour ces tâches
- qui ont lu et compris de mode d'emploi
- qui se sont familiarisées avec les prescriptions de sécurité sur leur propres place de travail
- qui disposent d'une place de travail adaptée en conséquence et des outils

*** * * * * * * * * * * * * * ***

Remarque : les numéros de série et la date de production sont indiqués respectivement sur la plaque signalétiques de chaque appareil et aussi documentés en conséquence dans l'usine. Veuillez noter également ces données dans un classeur indépendant.

I. Instructions avant la mise en service

Les chariots à plate-forme auto - élévatrice se la série ont été développés et construits pour une utilisation sûre. Le respect des remarques de sécurité suivantes permet d'éviter les risques pour l'utilisateur, des tierces personnes ou des biens matériels.

../2

A . A T T E N T I O N :

1. TOUTE PERSONNE, AUTRE QUE L'OPERATEUR, DOIT SE TENIR A L'ECART DE L'APPAREIL PENDANT SON UTILISATION !
2. NE JAMAIS SE TENIR SUR LA PLATE-FORME !
3. NE JAMAIS DEPASSER LA LIMITE DE CHARGE INDIQUEE
4. NE JAMAIS CHARGER L'APPAREIL D'UN SEUL COTE, TROP VERS LE HAUT OU AU-DELA DE LA PLATE-FORME !
5. NE JAMAIS PLACER LE PIED ENTRE LA PLATE-FORME ET LE CHASSIS DE BASE !
6. ABAISSER LENTEMENT LA PLATE-FORME SI ELLE EST CHARGEE !
7. LA PLATE-FORME DOIT ETRE ENTIEREMENT ABAISSEE PENDANT LE TRANSPORT !
8. ACTIONNER TOUJOURS LES BLOCAGES DE ROUE AVANT LE CHARGEMENT OU LE DECHARGEMENT !
9. ELEVER / ABAISSER LA PLATE-FORME SEULEMENT SI ELLE EST EN POSITION HORIZONTALE !
10.NE PAS UTILISER L'APPAREIL SI LA VITESSE D'ABAISSEMENT EST TROP HAUTE OU IRREGULIERE !
11.LE MONTAGE NE DOIT ETRE EFFECTUE QUE SUR UN SOL PLAN ETAPRES AVOIR BLOQUE LES ROULETTES AFIN DE POUVOIR EVITER QUE L'APPAREIL SE METTE SOUDAINEMENT A ROULER.

II. Maintenance

Les chariots à plate-forme auto-élévatrice de la série ne requièrent aucune maintenance particulière, mais ils doivent être lubrifiés/graissés régulièrement et contrôlés de temps à autre. Les travaux suivants doivent être exécutés afin de garantir une parfaite utilisation ainsi qu'un fonctionnement irréprochable de l'appareil :

Attention : la plate-forme ne doit pas être chargée pendant les travaux de maintenance, d'inspection et de lubrification. Il est impératif de placer des tasseaux de soutien entre les guidages de la plate-forme et le châssis !

1. Lubrifier une fois par mois chaque point de friction avec de la graisse.
2. Vérifier régulièrement la facilité de roulement et l'usure des roues
3. Vérifier régulièrement le frein

III . Spécification

Modèle	SHT 35
Force portante :	350 kg
Plage de levée en mm :	450 - 1060
Plate-forme Lxl/en mm :	950x600
Diamètre de roue :	125 mm
Pneus :	PU
Blocage de roue :	Standard
Poids net :	78 kg
Dimensions totales Lxl :	1140 x 600 mm

Simon, Evers & Co. GmbH
HAMBURG

F

Déclaration de conformité CE
en conformité à la directive sur les machines CE 2006/42/EC

Par la présente, nous déclarons que les machines désignées ci-après, de part leur conception, leur construction et leur style, de même pour le modèle que nous avons mis en circulation, correspondent aux exigences fondamentales y relatives de sécurité et de santé des directives CE.

La conformité n'est plus valide pour une modification de la machine effectuée sans notre accord.

Désignation des machines:	Chariot à plate-forme mobile à broche
Modèles de machine:	SHT 35 (KK 519 988)
Directives CE relatives:	Directive sur les machines CE (2006/42/EC)
Nom du fournisseur:	Simon, Evers & Co. GmbH
Adresse:	Admiralitätstraße 59 20459 Hamburg
Date:	29.12.2009
Signature du fournisseur:	*Simon, Evers & Co. GmbH*

ppa. Münchow

Simon, Evers & Co. GmbH
Admiralitätstraße 59 · D-20459 Hamburg
Postfach 10 50 29 · D-20038 Hamburg
Tel.: 040 / 32 33 01 - 0

H

SHT Emelő-rakodólapos kocsi

K 519 988 – G 895 659

I . **Üzembehelyezést megelőző rendelkezések**

I I . **Karbantartás & ellenőrzés**

I I I . **Specifikáció**

I V . **EG-Konformitásnyilatkozat**

B i z t o n s á g i e l ő í r á s o k !

F I G Y E L E M :

Ezen kezelési utasítás rendelkezéseit és biztonsági előírásait feltétlenül figyelembe kell venni és be kell tartani. Figyelmen kívül hagyás ill. hibás kezelés és visszaélés esetén veszélyek fenyegetik

-a kezelőt vagy harmadik személyt
-a készüléket és az üzemeltető egyéb dologi értékeit.

A k é s z ü l é k e t c s a k o l y a n s z e m é l y e k m ű k ö d t e t h e t i k é s t a r t h a t j á k k a r b a n

-akik erre vonatkozó képesítéssel rendelkeznek
-akik ezt a kezelési utasítást elolvasták és megértették
-akik jártasak a saját munkahelyük biztonsági határozataiban
-akik a megfelelő munkahellyel és szerszámokkal rendelkeznek

*** * * * * * * * * * * * * * ***

Megjegyzés: A sorozatszám és a gyártás dátuma minden egyes készülék típustábláján meg van adja és gyárilag is megfelelően rögzítve van. Kérjük, jegyezze fel Ön is ezeket az adatokat egy külön iratban.

I . Ü z e m b e h e l y e z é s t m e g e l ő z ő r e n d e l k e z é s e k

A emelő-rakodólapos kocsi a biztonságos kezelés számára alatt kifejlesztve és megszerkesztve. Az alábbi biztonsági előírások betartása mellett elkerülhetők a kezelőt, harmadik személyt vagy egyéb dologi értékeket fenyegető veszélyek.

../2

A . F I G Y E L E M :

1. **A KEZELŐN KÍVÜL MINDEN MÁS SZEMÉLYNEK A HASZNÁLAT SORÁN A KÉSZÜLÉKTŐL MEGFELELŐ TÁVOLSÁGOT KELL TARTANI!**
2. **SOHA NE ÁLLJON RÁ A RAKODÓLAPRA!**
3. **SOHA NE LÉPJE TÚL A MEGADOTT TEHER-SÚLYHATÁROKAT!**
4. **SOHA NE RAKODJON FÉLOLDALASAN/ELŐLTERHELVE VALAMINT A RAKODÓLAPON TÚLNYÚLÓAN!**
5. **SOHA NE HELYEZE KEZÉT/LÁBÁT A RAKODÓLAP ÉS AZ ALAPKERET KÖZÉ!**
6. **A TERHELT RAKODÓLAPOT LASSAN ENGEDJE LE!**
7. **A RAKODÓLAPNAK A SZÁLLÍTÁS KÖZBEN TELJESEN LEENGEDETT ÁLLAPOTBAN KELL LENNI!**
8. **A FEL-/LERAKODÁS ELŐTT MINDIG MŰKÖDTESSE A RÖGZÍTŐT!**
9. **A RAKODÓLAPOT CSAK A KÉSZÜLÉK VÍZSZINTES HELYZETÉBEN EMELJE/SÜLLYESSZE!**
10. **SZABÁLYTALAN/TÚL NAGY LEENGEDÉSI SEBESSÉG ESETÉN NE HASZNÁLJA A KÉSZÜLÉKET!**
11. **AZ ÖSSZESZERELÉST CSAK SZINTES TALAJON ÉS A GÖRGŐK RÖGZÍTÉSE UTÁN SZABAD ELVÉGEZNI, HOGY EZÁLTAL ELKERÜLHETŐ LEGYEN A KÉSZÜLÉK HIRTELEN ELGURULÁSA.**

II. Karbantartás & ellenőrzés

A emelő-rakodólapos kocsik nem igényelnek különleges karbantartást, csupán rendszeresen meg kell kenni/zsírozni és időnként ellenőrizni kell.

A készülék kifogástalan kezelhetősége és működőképessége biztosítása céljából az alábbi munkákat kell elvégezni:

Figyelem: a karbantartási, ellenőrzési és kenési munkák alatt a rakodólapnak nem szabad megrakva lenni. A rakodólap biztosítására alátámasztó tuskókat kell a rakodólap-vezetések és a keretek közé helyezni!

1. Minden súrlódási pontot havonta zsírral meg kell kenni.
2. A kerekek mozgathatóságának és lekopásának rendszeres ellenőrzése.
3. A fékek rendszeres ellenőrzése.

III. Specifikáció

Típus	**SHT 35**
Teherbírás :	350 kg
Emelési tartomány mm:	450 - 1060
Rakodólap HxSz/mm:	950x600
Kerékátmérő:	125 mm
Abroncsozás:	PU
Kerékrögzítő:	Standard
Nettó súly :	78 kg
Teljes méret HxSz	1140 x 600 mm

Simon, Evers & Co. GmbH
HAMBURG

H

EG-Konformitásnyilatkozat
A 2006/42/EC jelű EG gépipari irányelvek értelmében

Ezennel kijelentjük, hogy az alábbi típusú gépek a koncepciójukat, konstrukciójukat, építésmódjukat, valamint az általunk készített, forgalomba hozáskor érvényes kivitelüket tekintve az EG-irányelvek idevonatkozó biztonsági- és egészségügyi követelményeinek megfelelnek.

A gép olyan megváltoztatása esetén, amely velünk nem lett egyeztetve, ez a nyilatkozat érvényét veszíti.

A gépek megnevezése:	orsós emelőasztalos kocsi
Géptípusok:	SHT 35 (KK 519 988)
Idevonatkozó EG-irányelvek:	EG Gépipari irányelvek (2006/42/EC)
A szállító neve:	Simon, Evers & Co. GmbH
Cím:	Admiralitätstraße 59 20459 Hamburg
Dátum:	29.12.2009
A szállító aláírása:	*Simon, Evers & Co. GmbH*

ppa. Münchow

Simon, Evers & Co. GmbH
Admiralitätstraße 59 D-20459 Hamburg
Postfach 10 56 19 D-20038 Hamburg
Tel.: 040 / 32 33 01 - 0

SHT C A R E LL O E L E VA T O R E

K 519 988 – G 895 659

I . **Istruzioni per la messa in funzione**

I I . **Manutenzione ed Ispezione**

I I I . **Specificazione**

I V . **Dichiarazione di conformità CE**

I n d i c a z i o n i p e r l a S i c u r e z z a

A t t e n z i o n e

Le istruzioni e le indicazioni per la sicurezza qui contenute devono essere assolutamente rispettate. Una mancata o superficiale osservanza di queste istruzioni puó essere fonte di pericolo.

- **di ferimento o di vita per l'operatore o terzi**
- **per l'apparecchio o altri ogetti**

GLI APPARECCHI POSSONO ESSERE MOVRATI E GOVERNATI DA PERSONE CON I SEGUENTI REQUISITI:

- **sono qualificate per tale lavoro**
- **hanno letto e capito queste istruzioni**
- **conoscono bene le norme di sicurezza vigenti sul proprio posto di lavoro**
- **dispongono di uno spazio di lavoro adeguato e degli utensili necessari**

*** * * * * * * * * * * * * * ***

Nota: Il numero di matricola e la data di produzione sono indicati sul cartellino del modello applicato dalla ditta produttrice su ogni apparecchio. Questi dati sono da annotare anche in una documentazione separata.

I. I s t r u z i o n i p e r l a m e s s a i n f u n z i o n e

I carelli elevatori sono stati progettati e realizzati per garantire la massima sicurezza sul lavoro. Se le seguenti indicazioni per la sicurezza vengono rispettate verranno evitati eventuali pericoli per l'operatore, terzi o anche oggetti.

../2

I. A T T E N Z I O N E

1.Persone che non siano l'operatore devono mentenersi ad una distanza adeguata dall'apparecchio in funzione
2.Non salire mai sulla piattaforma
3.Non superare mai il massimo carico consentito
4.Non posare mai il carico lateralmente o sull'estremità anteriore della piattaforma
5.Non mettere mai mani o piedi fra lea piattaforma ed il telaio di base
6.Abbassare lentamente la piattaforma con il carico
7.Durante le faso di trasporto la piattaforma deve essere sempre abbassata
8.Prima delle operazioni di carico/scarico inserire sempre i freni di stazionamento
9.Sollevare ed abbassare la piattaforma solamente se l'apparecchio si trova in posizione orizzontale
10.In caso di velocità di abbassamento irregolare/troppo elevata, non utilizzare l'apparecchio (regolazione: par. 5/C)
11.Lavori di manutenzione e regolazione possono essere eseguiti solamente a pittaforma non carica e dopo aver posizionato un blocco di sostegno.

II. Manutenzione ed Ispezione

I carrelli elevatori non necessitano di una particolare manutenzione, peró devono essere regolarmente lubrificati ed ingrassati e controllati ad intervalli regolari. Per disporre sempre di un apparecchio sicuro e perfettamente funzionante, attenersi alle seguenti istruzioni:

Attenzione: Durante le operazioni di manutenzione, ispezione e lubrificazione, la piattaforma non deve essere carica.
Avvertenza: Se si eseguono dei lavori a piattaforma elevata, bisogna inserire i blocchi di sostegno nella guida inferiore del pantografo per evitare l'improvviso ed imprevisto abbassamento della piattaforma.
Importante: Si raccomanda di fissare i blocchi di sostegno servendosi di nastro adeviso.

1. Ogni punto d'attrito dev'esssere ingrassato mensilmente.
2. Controllo periodico del movimento e consumo delle ruote.
3. Controllo periodico dei freni.

III. Specificazione

Modello	SHT 35
Capacità massima :	350 kg
Capacità sollevamento mm:	450 - 1060
Piattaforma mm:	950x600
Diametro della ruota:	125 mm
Pneumatici:	PU
Bloccaggio delle ruote:	Standard
Peso netto:	78 kg
Dimensione complessiva LxL:	1140 x 600 mm

Simon, Evers & Co. GmbH
HAMBURG

I

Dichiarazione di conformità CE
ai sensi della direttiva CE sulle macchine 2006/42/CE

Con la presente dichiariamo che le macchine di seguito nominate , per via della loro concezione, costruzione e modo di costruzione come anche nella versione da noi messa in circolazione, sono conformi ai requisiti basilari pertinenti di sicurezza e non pericolosità per la incolumitá, richiesti dalla direttiva CE.

Nel caso di una modifica della macchina non concordata con noi, la dichiarazione perde la sua validità.

Definizione delle macchine:	carrello con piano innalzabile a vite
Tipi di macchine:	SHT 35 (KK 519 988)
Direttive CE pertinenti	direttiva sulle macchine (2006/42/CE)
Nome del fornitore:	Simon, Evers & Co. GmbH
Indirizzo:	Admiralitätstraße 59 20459 Hamburg
Data:	29.12.2009
Firma del fornitore:	*Simon, Evers & Co. GmbH*

ppa. Münchow

Simon, Evers & Co. GmbH
Admiralitätstraße 59 · D-20459 Hamburg
Postfach 10 56 29 · D-20038 Hamburg
Tel.: 040 / 32 33 01 - 0

N

SHT h e v e p l a t t f o r m - v o g n

KK 519 988 – G 895 659

I . Instruksjonen før igangsetting

I I . Vedlikehold & inspeksjon

I I I . Spesifikasjon

I V . Eu-Konformitetserklæring

S i k k e r h e t s h e n v i s n i n g e r !

O B S :

Instruksjonene og sikkerhetshenvisningene i denne bruksanvisningen må ubetinget taes hensyn til og etterkommes. Dersom de ikke blir tatt hensyn til, henholdsvis ved feil betjening eller misbruk oppstår det farer

- for betjeningpersonalet eller andre
- for apparatet og andre materielle verdier til bruker

A p p a r t e n e s k a l k u n b e t j e n e s og v e d l i k e h o l d e s a v p e r s o n e r

- som er kvalifisert til dette
- som har lest og forstått denne bruksanvisningen
- som er kjent med sikkerhetsbestemmelsene på sin egen arbeidsplass
- som har en passende arbeidsplass til rådighet

*** * * * * * * * * * * * * * ***

Anmerkning: Serienummeret og produksjonsdatoen står på typeskiltet til hvert enkelt apparat og blir også registrert av fabrikken. Noter vennligst også disse data på et separat sted.

I. I n s t r u k s j o n e r f ø r i g a n g s e t t i n g

Heveplattformvognene ble utviklet og konstruert for en sikker betjening. Taes det hensyn til sikkerhets anvisningene kan man unngå at det oppstår farer for betjeningspersonalet, andre personer og andre materielle verdier.

A . O B S :

1. **MENS APPARATET ER I BRUK SKAL ALLE ANDRE PERSONER; BORTSETT FRA BETJENEREN AV APPARATET, HOLDE AVSTAND !**
2. **STIL DEG ALDRI PÅ PLATTFORMEN !**
3. **OVERSKRID ALDRI DEN ANGITTE LASTEEVNEN !**
4. **LASTE ALDRI PÅ ENSIDIG/ FRAMTUNGT ELLER UT OVER PLATTFORMEN**
5. **LEGG ALDRI HAND / FOT MELLOM PLATTFORMEN OG GRUNNRAMMEN!**
6. **SENK PÅLESSET PLATTFORM SAKTE NED !**
7. **PLATTFORMEN SKAL VÆRE HELT NEDSENKET MENS TRANSPORTEN PÅGÅR!**
8. **SETT ALLTID PÅ LÅSEMEKANISMEN FØR AV-PÅLESSING !**
9. **HEV/SENK PLATTFORMEN KUN NÅR APPARATET ER I HORISONTAL POSISJON !**
10. **BENYTT IKKE APPARATET VED IRREGULÆR/FOR HØY HASTIGHET VED NEDSENKING !**
11. **MONTASJEN SKAL GJENNOMFØRES PÅ FLAT UNDERGRUNN OG ETTER AT HJULENE ER BLOKKERT, SLIK KAN FORHINDRE AT APPARATET PLUTSELIG BEGYNNER Å RULLE !**

II. Vedlikehold & inspeksjon

Heve-plattformvognene behøver ikke spesielt vedlikehold, men må smøres og fettes regelmessig og inspiseres med jevne mellomrom.

For at en feilfri håndtering og funksjonalitet av apparatet kan garanteres, skal følgende arbeider gjennomføres:

OBS: mens vedlikehold-, inspeksjons-, og smørningsarbeid pågår, skal plattformen ikke være pålesset. For å sikre plattformen skal støtteklosser legges mellom plattformføringen og rammen !

1. Hvert friksjonspunkt skal smøres med fett en gang i måneden.
2. Kontroller regelmessig hjulenes bevegelighet og slitasje.
3. Kontroller bremsen regelmessig.

III. Spesifikasjon

Modell	SHT 35
Lasteevne:	350 kg
Løfteområde i mm:	450 - 1060
Plattform lxb/mm:	950x600
Hjul - diameter:	125 mm
Hjultype:	PU
Hjullås:	Standard
Nettovekt:	78 kg
Totalmål lxb:	1140 x 600 mm

Simon, Evers & Co. GmbH
HAMBURG

N

Eu-Konformitetserklæring
i henhold til EU-maskinretningslinje 2006/42/EC

Hermed erklærer vi, at de maskinene som er betegnet nedenfor på grunn av deres konsipering, konstruksjon og byggemåte og at den av oss i handelen brakte type tilsvarer de vedkommende grunnleggende sikkerhets- og helsekrav til Eu - retningslinjene.

Ved en forandring av maskinen som ikke er gjort i overensstemmelse med oss mister denne erklæringen sin gyldighet.

Betegnelse av maskinene:	spindelløftebord
Maskintyper:	SHT 35 (KK 519 988)
Vedkommende EU-retningslinjer:	EU-maskinretningslinje (2006/42/EC)
Leverandørens navn:	Simon, Evers & Co. GmbH
Adresse:	Admiralitätstraße 59 20459 Hamburg
Dato:	29.12.2009
Leverandørens signatur:	*Simon, Evers & Co. GmbH*

ppa. Münchow

Simon, Evers & Co. GmbH
Admiralitätstraße 59 · D-20459 Hamburg
Postfach 10 56 29 · D-20038 Hamburg
Tel.: 040 / 32 33 01 - 0

NL

SHT Hefwagen

K 519 988 – G 895 659

I . Instructies vóór de ingebruikname

I I . Onderhoud en controle

I I I . Specificaties

I V . EG-conformiteitsverklaring

Veiligheidsvoorschriften !

Opgelet :

De instructies en veiligheidsvoorschriften in deze handleiding dienen onvoorwaardelijk in acht genomen en opgevolgd te worden.
Bij het niet nakomen, verkeerde bediening of misbruik dreigt gevaar:

- voor degene die het apparaat bedient of voor derden
- voor het apparaat of voor andere materiële eigendommen van de exploitant

De apparaten mogen slechts door personen bediend en onderhouden worden:

- die hiervoor gekwalificeerd zijn
- die deze handleiding gelezen en begrepen hebben
- die bekend zijn met de veiligheidsvoorschriften in de eigen werkruimte.
- die beschikken over een passende werkomgeving en doelmatig gereedschap.

*** * * * * * * * * * * * * * ***

Opmerking: Het serienummer en de productiedatum worden altijd op het typeplaatje van ieder apparaat aangegeven en in de fabriek vastgelegd. U wordt verzocht, deze gegevens in een afzonderlijk dossier te noteren.

I . Instructies vóór de ingebruikname

De hefwagen werd ontwikkeld en geconstrueerd voor een veilige bediening. Bij het nakomen van de hierna volgende veiligheidsvoorschriften kunnen gevaren voor degene die het apparaat bedient, voor derden of voor andere materiële eigendommen worden vermeden.

../2

A. OPGELET :

1 **ANDERE PERSONEN DAN DE BEDIENER DIENEN TIJDENS HET GEBRUIK AFSTAND TE HOUDEN VAN HET APPARAAT.**
2. **NEEM NOOIT PLAATS OP HET PLATFORM !**
3. **NOOIT HET MAXIMAAL TOELAATBARE GEWICHT OVERSCHRIJDEN!**
4. **NOOIT AAN ÉÉN ZIJDE, TOPZWAAR OF BUITEN HET PLATFORM UITSTEKEND BELADEN.**
5. **NOOIT HANDEN OF VOETEN TUSSEN HET PLATFORM EN HET FRAME STEKEN.**
6. **HET BELADEN PLARTFORM LANGZAAM OMLAAG STUREN!**
7. **HET PLATFORM DIENT TIJDENS HET TRANSPORTEREN VOLLEDIG NEERGELATEN TE ZIJN**
8. **VÓÓR HET OP/AFLADEN ALTIJD DE VERGRENDELING BEDIENEN.**
9. **HET PLATFORM SLECHTS OMHOOG OF OMLAAG STUREN ALS DE HEFWAGEN IN HORIZONTALE POSITIE STAAT.**
10. **BIJ ONREGELMATIGE OF TE HOGE DAALSNELHEID DE HEFWAGEN NIET GEBRUIKEN.**
11. **DE MONTAGE MAG SLECHTS OP EEN EFFEN BODEM EN PAS NA HET BLOKKEREN VAN DE WIELEN WORDEN UITGEVOERD, TENEINDE HET WEGROLLEN VAN DE HEFWAGEN TE VOORKOMEN.**

II. Onderhoud en controle

De hefwagens benodigen geen speciaal onderhoud. Ze moeten slechts regelmatig gesmeerd/ingevet worden en van tijd tot tijd gecontroleerd. Voor het waarborgen van een correcte werking van de hefwagen dienen de navolgende werkzaamheden te worden uitgevoerd:

Opgelet: gedurende de onderhouds-, controle en smeerwerkzaamheden mag het platform niet beladen zijn. Voor het beveiligen van het platform moeten steunblokken tussen de platformgeleiding en het chassis geplaatst worden.

1. Ieder wrijvingspunt moet maandelijks met vet gesmeerd worden.
2. Regelmatige controle op het draaien en de slijtage van de wielen.
3. Regelmatige controle van de rem.

III. Specificaties

Model	SHT 35
Draagkracht:	350 kg
Hefhoogte mm:	450 - 1060
Platform LxB/mm:	950x600
Wieldiameter:	125 mm
Banden:	PU
Wielrem:	Standard
Net gewerd:	78 kg
Totaalafmeting LxB	1140 x 600 mm

Simon, Evers & Co. GmbH
HAMBURG

NL

EG-conformiteitsverklaring
volgens de EG-machinerichtlijn 2006/42/EC

Hiermee verklaren wij dat de hieronder beschreven machines op grond van hun ontwerp, constructie en bouwwijze en in de door ons op de markt gebrachte uitvoering voldoen aan de dienovereenkomstige fundamentele veiligheids- en gezondheidsbepalingen van de EG-richtlijn.

Bij wijzigingen aan de machine die niet tevoren met ons werden besproken, wordt deze verklaring ongeldig.

Benaming:	Verrijdbare heftafel
Machinetype:	SHT 35 (KK 519 988)
Van toepassing zijnde EG-richtlijnen:	EG-machinerichtlijn (2006/42/EG)
Naam van de leverancier:	Simon, Evers & Co. GmbH
Adres:	Admiralitätstraße 59 20459 Hamburg
Datum:	29.12.2009
Handtekening leverancier:	*Simon, Evers & Co. GmbH*

ppa. Münchow

Simon, Evers & Co. GmbH
Admiralitätstraße 59 · D-20459 Hamburg
Postfach 10 56 29 · D-20038 Hamburg
Tel.: 040 / 32 33 04-0

P

SHT Carro de plataforma elevadora

K 519 988 – G 895 659

I . Instruções para antes da colocação em funcionamento

I I . Manutenção e Inspecção

I I I . Especificações

I V . Declaração de Conformidade CE

Instruções de segurança

A T E N Ç Ã O :

Respeitar e cumprir obrigatoriamente as instruções e indicações de segurança apresentadas no presente manual de instruções. No caso de inobservância destas instruções, utilização incorrecta ou indevida podem surgir situações de perigo

- **para o utilizador ou terceiros**
- **para o aparelho e outros objectos do proprietário**

A manutenção e operação dos aparelhos apenas pode ser efectuada por pessoal

- **devidamente qualificado para o efeito**
- **que tenha lido e compreendido o presente manual de instruções**
- **que esteja familiarizado com os regulamentos de segurança vigentes no próprio local de trabalho**
- **que disponha de um local de trabalho e ferramentas adequados**

*** * * * * * * * * * * * * * ***

Nota: O número de série e a data de produção são sempre definidos pelo fabricante e estão indicados na placa de identificação de todos os aparelhos. Anote estes dados também num documento à parte.

I. Instruções para antes da colocação em serviço

Os carros de plataforma elevadora foram desenvolvidos e construídos para que possam ser utilizados com segurança. Para evitar a ocorrência de perigos para o utilizador, terceiros ou outros objectos de valor é imperativo respeitar as instruções de segurança.

../2

A. ATENÇÃO

1. **À EXCEPÇÃO DO OPERADOR TODAS AS PESSOAS DEVERÃO MANTER-SE AFASTADAS DO APARELHO DURANTE A SUA UTILIZAÇÃO!**
2. **NUNCA SUBIR PARA A PLATAFORMA!**
3. **NUNCA EXCEDER O LIMITE DE CARGA INDICADO!**
4. **NUNCA COLOCAR A CARGA NA PLATAFORMA APENAS DE UM LADO/ NA CABECEIRA OU FORA DA PLATAFORMA!**
5. **NUNCA COLOCAR A MÃO/PÉ ENTRE A PLATAFORMA E A ESTRUTURA DE BASE!**
6. **BAIXAR DEVAGAR UMA PLATAFORMA CARREGADA!**
7. **DURANTE O TRANSPORTE A PLATAFORMA TEM DE ESTAR TOTALMENTE EM BAIXO!**
8. **ANTES DE CARREGAR/DESCARREGAR ACCIONAR SEMPRE OS TRAVÕES!**
8. **LEVANTAR/BAIXAR A PLATAFORMA APENAS COM O APARELHO NA POSIÇÃO HORIZONTAL!**
9. **NÃO UTILIZAR O APARELHO SE A VELOCIDADE PARA BAIXAR FOR IRREGULAR/DEMASIADO ELEVADA!**
10. **MONTAR O APARELHO APENAS SOBRE PISO PLANO E DEPOIS DE TRAVAR AS RODAS, PARA EVITAR QUE O APARELHO POSSA DESLIZAR DE REPENTE!**

II. Manutenção e Inspecção

Os carros de plataforma elevadora não requerem uma manutenção especial, devendo apenas ser lubrificados com regularidade e inspeccionados esporadicamente. Para garantir uma utilização e funcionalidade do aparelho perfeitas deverão efectuar-se os seguintes trabalhos:

Atenção: não colocar carga sobre a plataforma durante os trabalhos de manutenção, de inspecção e de lubrificação da plataforma. Para proteger a plataforma é necessário colocar blocos de apoio entre as guias da plataforma e a estrutura!

1. Lubrificar mensalmente todos os pontos de contacto.
2. Verificar regularmente a mobilidade e desgaste das rodas
3. Verificar regularmente os travões

III. Especificações

Modelo	SHT 35
Capacidade de carga:	350 kg
Gama de elevação em mm:	450 - 1060
Plataforma CxL/mm:	950x600
Diâmetro da roda:	125 mm
Pneumáticos:	PU
Travão de roda:	Standard
Peso líquido:	78 kg
Dimensões totais CxL	1140 x 600 mm

Simon, Evers & Co. GmbH
HAMBURG

P

Declaração de Conformidade CE
De acordo com a directiva CE sobre máquinas 2006/42/EC

Declaramos, para os devidos efeitos, que a concepção, o fabrico e tipo das máquinas mencionadas em baixo, bem como o modelo por nós distribuído, satisfazem os respectivos requisitos básicos da directiva CE sobre segurança e saúde.

No caso de uma alteração da máquina não acordada conosco, a declaração perde a sua validez.

Designação das máquinas:	carro da mesa elevadora do fuso
Tipo de máquinas:	SHT 35 (KK 519 988)
Respectiva Directiva CE:	Directiva CE sobre máquinas (2006/42/EC)
Nome do fornecedor:	Simon, Evers & Co. GmbH
Endereço:	Admiralitätstraße 59 20459 Hamburg
Data:	29.12.2009
Assinatura do fornecedor:	*Simon, Evers & Co. GmbH*

ppa. Münchow

Simon, Evers & Co. GmbH
Admiralitätstraße 59 · D-20459 Hamburg
Postfach 10 56 09 · D-20036 Hamburg
Tel.: 040 / 32 33 01 - 0

PL

SHT Wózki z podnośną platformą

K 519 988 – G 895 659

I . **Instrukcje przed uruchomieniem**

I I . **Konserwacja i kontrola**

I I I . **Specyfikacja**

I V . **Deklaracja zgodności EG**

Wskazówki celem zachowania bezpieczeństwa !

UWAGA : Należy bezwzględnie przestrzegać instrukcji i wskazówek celem zachowania bezpieczeństwa zawartych w tej instrukcji obsługi. Nieprzestrzeganie ich, nieodpowiednia obsługa lub użycie niezgodne z przeznaczeniem zagrażają

- obsługującym lub osobom trzecim
- urządzeniu lub innym wartościom trwałym użytkownika.

Urządzenia wolno obsługiwać i konserwować jedynie osobom, które

- posiadają odpowiednie kwalifikacje
- przeczytały i zrozumiały tę instrukcję obsługi
- znają przepisy bezpieczeństwa na własnym stanowisku pracy
- dysponują stosownym stanowiskiem pracy oraz przyrządami.

*** * * * * * * * * * * * * * ***

Wskazówka: Numer seryjny i data produkcji podawane są każdorazowo na tabliczce identyfikacyjnej każdego urządzenia oraz przechowuje się je też odpowiednio w zakładzie. Proszę zanotować sobie te dane w osobnej dokumentacji.

I. Instrukcje przed uruchomieniem

Wózek z podnośną platformą zaprojektowano i skonstruowano tak, aby umożliwić bezpieczną obsługę. Przestrzegając poniższych wskazówek celem zachowania bezpieczeństwa można uniknąć zagrożeń użytkownika, osób trzecich lub innych wartości trwałych.

../2

A . UWAGA :

1. PODCZAS OBSŁUGI W POBLIŻU MASZYNY NIE WOLNO PRZEBYWAĆ ŻADNYM INNYM OSOBOM POZA OBSŁUGUJĄCYM !
2.NIE STAWAĆ NIGDY NA PLATFORMIE !
3.NIE PRZEKRACZAĆ NIGDY PODANEGO LIMITU OBCIĄŻENIA !
4.NIE ZAŁADOWYWAĆ NIGDY JEDNOSTRONNIE, Z OBCIĄŻENIEM NA DZIÓB ANI POZA PLATFORMĄ !
5. NIE WKŁADAĆ NIGDY RĄK / STÓP POMIĘDZY PLATFORMĘ A RAMĘ PODSTAWOWĄ !
6. ZAŁADOWANĄ PLATFORMĘ OPUSZCZAĆ POWOLI !
7.PODCZAS TRANSPORTU PLATFORMA MUSI BYĆ CAŁKOWICIE OPUSZCZONA !
8. PRZED ZAŁADOWANIEM / ROZŁADOWANIEM URUCHAMIAĆ ZAWSZE MECHANIZMY BLOKUJĄCE !
9.OPUSZCZAĆ / UNOSIĆ PLATFORMĘ TYLKO WTEDY, GDY URZĄDZENIE JEST W POZYCJI POZIOMEJ !
10.NIE UŻYWAĆ URZĄDZENIA W WYPADKU NIEREGULARNEJ / ZA WYSOKIEJ PRĘDKOŚCI OPUSZCZANIA !
11.MONTAŻ WOLNO PRZEPROWADZAĆ WYŁĄCZNIE NA RÓWNYM PODŁOŻU I PO UPRZEDNIM ZABLOKOWANIU ROLEK, ABY UNIKNĄĆ NAGŁEGO PRZETOCZENIA SIĘ URZĄDZENIA !

II. Konserwacja i kontrola

Wózki z podnośną platformą nie wymagają żadnej specjalnej konserwacji, lecz należy je jedynie regularnie oliwić i smarować oraz dokonywać w odpowiednim czasie przeglądów. Aby zapewnić właściwą obsługę i funkcjonalność urządzenia należy przeprowadzać następujące prace:

Uwaga: podczas prac konserwacyjnych oraz podczas przeglądów i smarowania platforma nie może być załadowana. Aby zabezpieczyć platformę, pomiędzy prowadnice platformy a ramę włożyć bloczki podpierające!

1. Każdy punkt tarcia należy przesmarować raz w miesiącu.
2. Regularna kontrola poruszania się i stopnia zużycia kół.
3. Regularna kontrola hamulca.

III. Specyfikacja

Modell	SHT 35
Udźwig:	350 kg
Zasięg unoszenia mm:	450 - 1060
Platforma dł. x szer. /mm:	950x600
Średnica kół:	125 mm
Ogumienie:	PU
Hamulec postojowy kół:	Standard
Ciężar netto:	78 kg
Wymiary całkowite dł. x szer.	1140 x 600 mm

Simon, Evers & Co. GmbH
HAMBURG

PL

Deklaracja zgodności EG (Wspólnota Europejska)
w sensie wytycznej maszynowej EG 2006/42/EC

Niniejszym deklarujemy, że określone w dalszym ciągu maszyny spełniają na podstawie ich koncepcji, konstrukcji i typu oraz wprowadzonego przez nas do obrotu wykonania odnośne podstawowe wymagania dotyczące bezpieczeństwa i zdrowia wytycznej EG.

W przypadku nieuzgodnionej z nami zmiany maszyny deklaracja niniejsza traci swoją ważność.

Określenie maszyn:	wózek stolu podnoszonego sruba pociagowa
Typy maszyn:	SHT 35 (KK 519 988)
Odnośne wytyczne EG:	wytyczna maszynowa EG (2006/42/EC)
Nazwa dostawcy:	Simon, Evers & Co. GmbH
Adres:	Admiralitätstraße 59 20459 Hamburg
Data:	29.12.2009
Podpis dostawcy:	*Simon, Evers & Co. GmbH*

ppa. Münchow

Simon, Evers & Co. GmbH
Admiralitätstraße 59 · D-20459 Hamburg
Postfach 10 56 29 · D-20038 Hamburg
Tel.: 040 / 32 37 00 - 0

RO

SHT Platformă de manevrare cu elevator

K 519 988 – G 895 659

I . **Instrucţiuni înainte de punerea în folosinţă**

I I . **Întreţinerea & service**

I I I . **Date tehnice**

I V . **Declaraţie de conformitate CE**

Instrucţiuni de siguranţă !

A T E N Ţ I U N E:

Instrucţiunile generale şi cele de siguranţă din prezentele Instrucţiuni de Utilizare se vor respecta neapărat cu stricteţe. În cazul nerespectării acestor instrucţiuni, respectiv în cazul unei utilizări greşite sau în cazul unei folosiri abuzive sunt iminente pericole

- pentru utilizator sau pentru terţe persoane
- pentru dispozitivul şi pentru alte valori materiale ale utilizatorului

Dispozitivul va fi utilizat şi întreţinut numai de către persoanele

- care dispun de o calificare în acest sens
- care au citit şi au înţeles prezentele instrucţiuni de utilizare
- care cunosc în mod suficient prescripţiile de siguranţă la locul lor de muncă
- care dispun de un loc de muncă potrivit şi de sculele corespunzătoare

*** * * * * * * * * * * * * * ***

Menţiune: Seria şi data fabricării sunt menţionate pe plăcuţa de fabrică a fiecărui dispozitiv; acestea sunt înregistrate şi la producător. Vă rugăm a vă nota acestea şi într-un dosar separat.

I. Instrucţiuni înainte de punerea în folosinţă

Platformele de manevrare cu elevator tip au fost concepute şi proiectate pentru o deservire sigură. Respectându-se instrucţiunile de siguranţă ce urmează, poate fi evitată periclitarea persoanelor de deservire, a unor terţe persoane şi a altor valori materiale.

A. ATENŢIUNE:

1. ÎN TIMPUL FOLOSIRII, ALTE PERSOANE DECÂT PERSOANA DE DESERVIRE VOR RĂMÂNE LA DISTANŢĂ FAŢĂ DE DISPOZITIV !
2. NU STAŢI NICIODATĂ ÎN PICIOARE PE PLATFORMĂ !
3. NU DEPĂŞIŢI NICIODATĂ SARCINA MAXIMĂ INDICATĂ !
4. NU ÎNCĂRCAŢI PLATFORMA NICIODATĂ ÎN MOD NEECHILIBRAT/ CU CENTRUL DE GREUTATE PREA ÎN FAŢĂ, RESPECTIV DEPĂŞIND GABARITUL PLATFORMEI !
5.NU INTRODUCEŢI NICIODATĂ MÂNA/PICIORUL ÎNTRE PLATFORMĂ ŞI RAMA DE BAZĂ !
6. COBORÂŢI LENT PLATFORMA ÎNCĂRCATĂ !
7. TRANSPORTUL CU PLATFORMA ÎNCĂRCATĂ SE VA EFECTUA ÎN TOTDEAUNA CU PLATFORMA AFLATĂ ÎN POZIŢIA CEA MAI JOASĂ !
8. ACŢIONAŢI ÎNTOTDEAUNA FRÂNA DE STAŢIONARE ÎNAINTE DE ÎNCĂRCARE/DESCĂRCARE !
9. RIDICAŢI/COBORÂŢI PLATFORMA NUMAI ÎN POZIŢIA ORIZONTALĂ A DISPOZITIVULUI !
10. NU FOLOSIŢI DISPOZITIVUL DACĂ ACESTA COBOARĂ CU O VITEZĂ MARE, NEREGULAMENTARĂ !
11. MONTAREA SE VA EXECUTA NUMAI PE O PORŢIUNE PLANĂ ŞI DUPĂ BLOCAREA ROLELOR ÎN VEDEREA EVITĂRII DEPLASĂRII NECONTROLATE A DISPOZITIVULUI !

II. Întreţinerea & service

Platformele de manevrare cu elevator nu necesită nici un fel de întreţinere specială; ele trebuie doar gresate periodic, la intervale regulate, şi verificate din când în când. În vederea asigurării unei folosinţe corecte şi a funcţionalităţii dispozitivului se recomandă efectuarea următoarelor lucrări:

Atenţiune: în timpul lucrărilor de întreţinere, de verificare respectiv de gresare, platforma se va afla în stare neîncărcată. În vederea asigurării platformei se vor folosi capre de susţinere între ghidajele şi rama platformei!

1. Fiecare punct de fricţiune se va gresa lunar cu unsoare.
2. Verificarea periodică a funcţionalităţii şi a uzurii roţilor.
3. Verificarea periodică a frânei.

III. Date tehnice

Modell	SHT 35
Capacitate portantă:	350 kg
Cursă ridicare mm:	450 - 1060
Dim. latformă: lungimexlăţime/mm:	950x600
Rad-Durchmesser:	125 mm
Diametru roţi:	PU
Roţi:	Standard
Greutate netă:	78 kg
Gabarit total lungime x lăţime	1140 x 600 mm

Simon, Evers & Co. GmbH
HAMBURG

RO

Declarație de conformitate CE
în sensul Directivei CE privind utilajele 2006/42/EC

Prin prezenta declarăm că utilajele menționate în continuare corespund, din punct de vedere al concepției, construcției și al tipului precum și ca variantă constructivă pusă de noi în circulație, cerințelor de bază privind siguranța și sănătatea prevăzute în Directiva CE.

În cazul unei modificări aduse utilajului fără acordul nostru, declarația își pierde valabilitatea.

Denumirea utilajului:	Cărucior elevator cu furcă tip foarfece
Tipul utilajului:	SHT 35 (KK 519 988)
Directive CE pertinente:	Directiva CE privind utilajele 2006/42/EC
Denumirea furnizorului:	Simon, Evers & Co. GmbH
Adresa:	Admiralitätstraße 59 20459 Hamburg
Data:	29.12.2009
Semnătura furnizorului:	*Simon, Evers & Co. GmbH*

ppa. Münchow

Simon, Evers & Co. GmbH
Admiralitätstraße 59 · D-20459 Hamburg
Postfach 10 56 29 · D-20038 Hamburg
Tel.: 040 / 32 33 01 - 0

RUS

Тележка с подъемной платформой SHT

K 519 988 – G 895 659

I. Инструкции перед вводом в эксплуатацию

II. Техобслуживание и осмотр

III. Спецификация

IV. Декларация соответствия

Указания по технике безопасности!

ВНИМАНИЕ:

Инструкции и указания по технике безопасности, приведенные в настоящем руководстве по эксплуатации, являются обязательными к соблюдению. При их несоблюдении, ошибках в управлении или использовании не по назначению возникают опасности

- для оператора или третьих лиц
- для устройства и другого имущества эксплуатирующей стороны

Эксплуатация и техобслуживание устройств разрешается только лицам

- которые имеют соответствующую квалификацию
- которые прочли настоящее руководство по эксплуатации и уяснили его
- которые ознакомились с инструкциями по технике безопасности на своем рабочем месте
- которые имеют соответствующее рабочее место и инструменты

*** * * * * * * * * * * * * * ******

Комментарий: Серийный номер и дата производства указаны на фирменной табличке устройства и и сохранены в соответствующем архиве производителя. Пожалуйста, сохраните эти данные также в отдельном документе.

I. Инструкции перед вводом в эксплуатацию

Тележки с подъемной платформой разработаны и сконструированы для безопасной эксплуатации. При соблюдении приведенных ниже указаний по технике безопасности опасностей для оператора, третьих лиц или другого имущества можно избежать.

А. ВНИМАНИЕ:

1. ВО ВРЕМЯ РАБОТЫ УСТРОЙСТВА ВСЕМ ЛИЦАМ, КРОМЕ ОПЕРАТОРА, СЛЕДУЕТ НАХОДИТЬСЯ НА РАССТОЯНИИ!
2. СТОЯТЬ НА ПЛАТФОРМЕ СТРОГО ЗАПРЕЩАЕТСЯ!
3. ПРЕВЫШАТЬ УКАЗАННУЮ МАКСИМАЛЬНУЮ ГРУЗОПОДЪЕМНОСТЬ ЗАПРЕЩАЕТСЯ!
4.НАГРУЖАТЬ ПЛАТФОРМУ С ОДНОЙ СТОРОНЫ/НА КРАЙ ИЛИ ЗА ЕЕ ПРЕДЕЛЫ СТРОГО ЗАПРЕЩАЕТСЯ!
5.ПОДСТАВЛЯТЬ РУКИ/НОГИ МЕЖДУ ПЛАТФОРМОЙ И ОПОРНОЙ РАМОЙ ЗАПРЕЩАЕТСЯ!
6. НАГРУЖЕННУЮ ПЛАТФОРМУ СЛЕДУЕТ ОПУСКАТЬ МЕДЛЕННО!
7. ВО ВРЕМЯ ТРАНСПОРТИРОВКИ ПЛАТФОРМА ДОЛЖНА БЫТЬ ПОЛНОСТЬЮ ОПУЩЕНА!
8. ПЕРЕД ПОГРУЗКОЙ И РАЗГРУЗКОЙ ВСЕГДА АДЕЙСТВОВАТЬФИКСАТОР!
9. ОПУСКАТЬ/ПОДНИМАТЬ ПЛАТФОРМУ ТОЛЬКО В ГОРИЗОНТАЛЬНОМ ПОЛОЖЕНИИ!
10. В СЛУЧАЕ ХАОТИЧЕСКОЙ/СЛИШКОМ ВЫСОКОЙ СКОРОСТИ ОПУСКАНИЯ ПЛАТФОРМЫ ЭКСПЛУАТАЦИЯ УСТРОЙСТВА ЗАПРЕЩАЕТСЯ!
11.МОНТАЖ РАЗРЕШАЕТСЯ ПРОВОДИТЬ ТОЛЬКО НА РОВНОМ ПОЛУ И ПОСЛЕ БЛОКИРОВКИ РОЛИКОВ, ЧТОБЫ ИЗБЕЖАТЬ ВНЕЗАПНОГО ОТКАТЫВАНИЯ УСТРОЙСТВА.

II. Техобслуживание

Тележки с подъемной платформой не требуют специального техобслуживания. Их всего лишь следует регулярно смазывать и периодически осматривать. Для исправной эксплуатации и функциональности устройства требуется проводить следующие работы:

Внимание: При проведении работ по техобслуживанию, осмотре и смазке на платформе не должно находиться груза. Для фиксации платформы между направляющими платформы и рамой следует положить подставку!

1. Каждую точку трения следует ежемесячно смазывать консистентной смазкой.
2. Регулярно следует проверять подвижность и износ колес
3. Регулярно следует проверять исправность тормоза

III. Спецификация

Модель	SHT 35
Грузоподъемность:	350 kg
Ход, мм:	450 - 1060
Платформа, ДхШ/мм:	950x600
Диаметр колес:	125 mm
Шины:	PU
Фиксатор колес:	Standard
Вес нетто:	78 kg
Габариты, ДхШ	1140 x 600 mm

Simon, Evers & Co. GmbH
HAMBURG

RUS

ДЕКЛАРАЦИЯ О СООТВЕТСТВИИ СТАНДАРТАМ ЕС
согласно директиве по машинам ЕС 2006/42/

Настоящим заявляем, что обозначенные ниже машины в их конструктивном решении, конструкции и разновидности, а также во введенном нами в использование исполнении, соответствуют применимым основным требованиям по безопасности и санитарным требованиям директивы ЕС.

При внесении несогласованных с нами изменений в машину, данная декларация теряет свою силу.

Обозначение машин:	платформа повозка
Типы машин:	SHT 35 (KK 519 988)
Соответствующие директивы ЕС:	Директива ЕС по машинам (2006/42/EG)
Поставщик:	Simon, Evers & Co. GmbH
Адрес:	Admiralitätstraße 59 20459 Hamburg
Дата:	29.12.2009
Подпись поставщика:	*Simon, Evers & Co. GmbH*

ppa. Münchow

Simon, Evers & Co. GmbH
Admiralitätstraße 59 / D-20459 Hamburg
Postfach 10 56 20 / D-20038 Hamburg
Tel.: 040 / 32 33 01 - 0

S

MHT lyftvagn med bord

K 519 988 – G 895 659

I . **Instruktioner före igångsättning**

I I . **Underhåll och inspektion**

I I I . **Tekniska data**

I V . **EG-konformitetsförklaring**

Säkerhetsanvisningar!

OBSERVERA:

Instruktionerna och säkerhetsanvisningarna i denna bruksanvisning skall ovillkorligen beaktas och följas. Om denna rekommendation inte följs, eller om lyftvagnen manövreras på felaktigt sätt eller används för andra ändamål än avsett, hotar fara

- för användaren eller andra personer
- för lyftvagnen och andra materiella värden som tillhör den som bedriver anläggningen.

Lyftvagnarna får endast manövreras och underhållas av personer

- som är kvalificerade för denna uppgift
- som har läst igenom och förstått denna bruksanvisning
- som är förtrodda med de säkerhetsföreskrifter som gäller på den egna arbetsplatsen
- som har en passande arbetsplats och tillgång till lämpliga verktyg

*** * * * * * * * * * * * * * ***

Anmärkning: Serienummer och tillverkningsdatum anges på maskinens typskylt och är registrerade hos tillverkaren. Notera dessa uppgifter även i ett separat dokument.

I Instruktioner före igångsättning

Lyftvagnar med bord har utvecklats och konstruerats för en säker hantering. Genom att beakta följande säkerhetsanvisningar kan faror för användare, andra personer och materiella värden undvikas.

A. OBSERVERA

1. **ANDRA PERSONER ÄN OPERATÖREN SKALL HÅLLA SIG PÅ AVSTÅND FRÅN LYFTVAGNEN NÄR DEN ANVÄNDS!**
2. **DET ÄR FÖRBJUDET ATT STÄLLA SIG PÅ BORDET!**
3. **ÖVERSKRID ALDRIG ANGIVEN LASTGRÄNS!**
4. **LASTA ALDRIG ENSIDIGT/FRAMTUNGT ELLER ÖVER BORDET!**
5. **SE TILL ATT HÄNDER/FÖTTER ALDRIG BEFINNER SIG MELLAN BORDET OCH GRUNDRAMEN!**
6. **SÄNK LÅNGSAMT NER DET PÅLASTADE BORDET!**
7. **BORDET MÅSTE VARA FULLSTÄNDIGT NEDSÄNKT UNDER TRANSPORT!**
8. **AKTIVERA ALLTID BROMSARNA FÖRE LASTNING/LOSSNING!**
9. **BORDET FÅR BARA SÄNKAS/LYFTAS I HORISONTALT LYFTVAGNSLÄGE!**
10. **ANVÄND INTE LYFTVAGNEN VID IRREGULJÄR/FÖR HÖG NEDSÄNKNINGSHASTIGHET!**

11, **MONTAGE FÅR ENDAST SKE PÅ JÄMNT UNDERLAG OCH EFTER DET ATT HJULEN HAR LÅSTS, FÖR ATT UNDVIKA ATT MASKINEN PLÖTSLIGT RULLAR IVÄG.**

II. Underhåll och inspektion

Lyftvagnarna kräver inget speciellt underhåll, utan behöver bara smörjas regelbundet med olja/fett och från tid till annan genomgå en inspektion.

För att garantera en felfri hantering och funktion skall följande arbeten utföras:

Observera: Under underhålls-, inspektions- och smörjningsarbeten får inte bordet vara lastat. För att säkra bordet skall stödblock läggas mellan bordets styrningar och ramen!

1. Varje friktionspunkt skall smörjas med fett en gång i månaden.
2. Hjulen skall kontrolleras regelbundet med avseende på rörlighet och slitage.
3. Bromsen skall kontrolleras regelbundet.

III. Tekniska data

Modell	SHT 35
Bärförmåga :	350 kg
Lyfthöjd mm:	450 - 1060
Bord LxB/mm :	950x600
Hjuldiameter :	125 mm
Däck :	PU
Broms :	Standard
Nettovikt:	78 kg
Dimensioner totalt LxB:	1140 x 600 mm

Simon, Evers & Co. GmbH
HAMBURG

S

EG-konformitetsförklaring
enligt EG-maskindirektiv 2006/42/EC

Härmed förklarar vi, att medan nämnd maskin stämmer överens med de tillämpliga och principiella säkerhets- och hälsokraven i ovan nämnt EG-direktiv, både vad det gäller maskinens koncipiering, konstruktion och typ samt vad det gäller det utförande som vi levererar.

Om maskinen förändras utan vårt godkännande förlorar denna förklaring sin giltighet.

Maskinbeteckning:	Spindellyftbordsvagn
Maskintyper:	SHT 35 (KK 519 988)
Tillämpliga EG-direktiv:	EG-maskindirektiv (2006/42/EC)
Leverantör:	Simon, Evers & Co. GmbH
Adress:	Admiralitätstraße 59 20459 Hamburg
Datum:	29.12.2009
Leverantörens underskrift:	*Simon, Evers & Co. GmbH*

ppa. Münchow

Simon, Evers & Co. GmbH
Admiralitätstraße 59 · D-20459 Hamburg
Postfach 10 56 29 · D-20038 Hamburg
Tel.: 040 / 32 33 01 - 0

SF

MHT N o s t o l a v a v a u n u

K 519 988 – G 895 659

I . **Ohjeet ennen käyttöönottoa**

I I . **Huolto & tarkastukset**

I I I . **Erittely**

I V . **EG-Standardinmukaisuustodistus**

T u r v a l l i s u u s m ä ä r ä y k s e t !

H U O M I O :

Tässä käyttöohjeessa annettuja ohjeita ja turvallisuusmääräyksiä tulee noudattaa ehdottoman tarkasti. Jos niitä ei noudateta tai konetta käytetään väärin, voi tästä aiheutua vaaratilanteita

- käyttäjälle tai muille henkilöille
- laitteelle tai käyttäjän muille hyödykkeille.

L a i t t e i t a s a a v a t k ä y t t ä ä t a i h u o l t a a v a i n s e l l a i s e t h e n k i l ö t , j o t k a

- on koulutettu tätä tehtävää varten
- ovat lukeneet ja ymmärtäneet tämän käyttöohjeen
- tuntevat omaa työpaikkaansa koskevat voimassaolevat turvallisuusmääräykset
- on varustettu omalla työpaikalla ja siihen kuuluvilla työkaluilla

*** * * * * * * * * * * * * * ***

Huomautus: Kunkin laitteen sarjanumero ja sen valmistuspäivämäärä ilmoitetaan laitteen tyyppikilvessä ja rekisteröidään myös tehtaan kirjoihin. Merkitse nämä tiedot itsellesi muistiin myös erilliseen mappiin.

I . O h j e e t e n n e n k ä y t t ö ö n o t t o a

Nostolavavaunut on kehitelty ja suunniteltu turvallista käyttöä silmälläpitäen. Kun seuraavia turvallisuusmääräyksiä noudetaan, voidaan välttää käyttäjää, muita henkilöitä tai käyttäjän hyödykkeitä ehkä uhkaavat vaarat.

../2

A. HUOMIO:

1. MUIDEN HENKILÖIDEN KUIN KÄYTTÄJÄN TULEE PYSYÄ RIITTÄVÄN TURVALLISUUSVÄLIMATKAN PÄÄSSÄ KÄYTÖN AIKANA !
2.ÄLÄ KOSKAAN NOUSE ITSE MUKAAN LAVALLE !
3.ÄLÄ KOSKAAN YLITÄ ANNETTUA KUORMITUSRAJAA !
4.ÄLÄ KOSKAAN KUORMITA LAVAA YKSIPUOLISESTI TAI ASETA KUORMAA LAVAN REUNAN YLI !
5. ÄLÄ KOSKAAN ASETA KÄTTÄ TAI JALKAA LAVAN JA POHJAKEHIKON VÄLIIN!
6. LASKE KUORMATTUA LAVAA HITAASTI ALASPÄIN !
7.KULJETUKSEN AIKANA TULEE LAVAN OLLA LASKETTUNA TÄYSIN ALAS !
8.ENNEN KUORMAUSTA / PURKUA ON AINA LUKITTAVA SALVAT !
9.NOSTA/LASKE LAVAA VAIN LAITTEEN OLLESSA VAAKASUORASSA ASENNOSSA !
10. ÄLÄ KÄYTÄ LAITETTA, JOS LASKUNOPEUS ON EPÄSÄÄNNÖLLINEN TAI LIIAN NOPEA !
11.ASENNUS TULEE SUORITTAA VAIN TASAISELLA ALUSTALLA JA SITÄ ENNEN ON PYÖRÄT LUKITTAVA, JOTTA LAITE EI VOI ÄKKIÄ LÄHTEÄ VIERIMÄÄN POIS PAIKALTAAN.

II. Huolto & tarkastukset

Nostolavavaunut eivät tarvitse erityisiä huoltotoimia, ne tulee ainoastaan rasvata / voidella säännöllisesti ja tarkastaa niiden kunto aika ajoin. Laitteen moitteettoman käytön ja toiminnan varmistamiseksi tulisi suorittaa seuraavat työt:

Huomio: huolto-, tarkastus- ja voitelutoimien aikana ei nostolavaa saa kuormittaa. Nostolavan pysyminen paikoillaan tulee varmistaa asettamalla tukipölkyt nostolavan ohjainten ja kehikon väliin !

1. Jokainen kitkakohta tulee voidella rasvalla kerran kuukaudessa.
2. Pyörien toiminta ja kuluminen on tarkistettava säännöllisesti.
3. Jarrujen kunto on tarkastettava säännöllisesti.

III. Erittely

Modell	SHT 35
Kantavuus:	350 kg
Nostokorkeus mm:	450 - 1060
Nostolava pxl/mm:	950x600
Pyörän läpimitta:	125 mm
Renkaat:	PU
Pyörän lukitusjarru:	Standard
Omapaino:	78 kg
Kokonaismitat p x l	1140 x 600 mm

Simon, Evers & Co. GmbH
HAMBURG

SF

EG-Standardinmukaisuustodistus
vastaa EY-konedirektiivin 2006/42/EC määräyksiä

Täten vakuutamme, että jäljempänä mainitut koneet vastaavat suunnittelunsa, valmistuksensa ja rakenteensa puolesta niitä koskevia EY-direktiivissä annettuja periaatteellisia turvallisuus- ja terveysvaatimuksia, mikäli kysymyksessä on meidän markkinoimamme mallisto.

Jos laitteisiin tehdyistä muutoksista ei ole ennakolta sovittu meidän kanssamme, niin tämä todistus raukeaa.

Koneiden yleisnimike:	ruuvinostopöytävaunu
Konetyypit:	SHT 35 (KK 519 988)
Niitä koskevat EY-direktiivit:	EY-konedirektiivi (2006/42/EC)
Hankkijan nimi:	Simon, Evers & Co. GmbH
Osoite:	Admiralitätstraße 59 20459 Hamburg
Päiväys:	29.12.2009
Hankkijan allekirjoitus:	*Simon, Evers & Co. GmbH*

ppa. Münchow

Simon, Evers & Co. GmbH
Admiralitätstraße 59 · D-20459 Hamburg
Postfach 10 56 29 · D-20038 Hamburg
Tel.: 040 / 32 33 01-0

SK

SHT Pojazdné zdvíhacie stoly

K 519 988 – G 895 659

I . **Inštrukcie pred uvedením do prevádzky**

I I . **Ošetrovanie & inšpekcia**

I I I . **Špecifikácia**

I V . **Prehlásenie o zhode**

B e z p e č n o s t n é p o k y n y !

P O Z O R :

Inštrukcie a bezpečnostné pokyny tohto návodu na obsluhu sa musia bezpodmienečne akceptovať a dodržiavať. Pri ich nedodržaní resp. nesprávnej obsluhe hrozia riziká

- pre obsluhujúceho alebo tretích
- pre prístroj a iné vecné hodnoty prevádzkovateľa

P r í s t r o j s m i e b y ť p r e v á d z k o v a n ý a o š e t r o v a n ý l e n o s o b a m i

- ktoré sú pre toto kvalifikované
- ktoré si tento návod na obsluhu prečítali a porozumeli mu
- ktoré sú oboznámené s bezpečnostnými nariadeniami na vlastnom pracovisku
- ktoré disponujú primeraným pracoviskom a nástrojmi

*** * * * * * * * * * * * * * ***

Poznámka: Sériové číslo a výrobný dátum sú uvádzané na typovom štítku každého prístroja a sú tiež príslušne zaznamenané výrobným závodom. Zaznamenajte si prosím tieto dáta tiež v separátnej zložke.

I. I n š t r u k c i e p r e d u v e d e n í m d o p r e v á d z k y

Pojazdné zdvíhacie stoly typového radu boli vyvinuté a skonštruované pre bezpečnú obsluhu. Pri dodržiavaní nasledovných bezpečnostných pokynov je možné sa vyhnúť rizikám pre obsluhujúceho, tretích alebo pre iné vecné hodnoty.

A. POZOR:

1. INÉ OSOBY AKO OBSLUHUJÚCI MUSIA POČAS POUŽÍVANIA DODRŽIAVAŤ ODSTUP OD PRÍSTROJA!
2. NESTAVAJTE SA NIKDY NA PRACOVNÚ PLOŠINU!
3. NIKDY NEPREKRAČUJTE UDANÚ ZÁŤAŽOVÚ HRANICU!
4. NÁKLAD NIKDY NENALOŽTE JEDNOSTRANNE (PREPADAJÚC CEZ HLAVU) ALEBO TAK, ŽE NÁKLAD PRESAHUJE PRACOVNÚ PLOŠINU!
5. NIKDY NEVKLADAJTE RUKU ALEBO NOHU MEDZI PRACOVNÚ PLOŠINU A ZÁKLADNÝ RÁM!
6. NALOŽENÚ PRACOVNÚ PLOŠINU SPÚŠŤAJTE POMALY!
7. POČAS DOPRAVOVANIA MUSÍ BYŤ PRACOVNÁ PLOŠINA ÚPLNE SPUSTENÁ!
8. PRED NAKLADANÍM ALEBO VYKLADANÍM VOZÍK MUSÍTE VŽDY ZAARETOVAŤ!
9.PRACOVNÚ PLOŠINU ZDVÍHAJTE ALEBO SPÚŠŤAJTE LEN PRI VODOROVNEJ POLOHE PRÍSTROJA!
10. PRI NEPRAVIDELNEJ ALEBO PRÍLIŠ VEĽKEJ RÝCHLOSTI SPÚŠŤANIA PRÍSTROJ NEPOUŽÍVAJTE!
11. MONTÁŽ SA SMIE VYKONÁVAŤ LEN NA ROVNEJ PODLAHE A POZABLOKOVANÍ KOLIES, ABY SA TAK MOHLO ZABRÁNIŤ NÁHLEMUODROLOVANIU PRÍSTROJA.

II. Ošetrovanie & inšpekcia

Pojazdné zdvíhacie stoly typového radu nevyžadujú žiadne špeciálne ošetrovanie, ale musia byť len pravidelne mazané olejom alebo tukom a čas od času musí byť na nich vykonaná inšpekcia. Pre zaručenie bezvadnej manipulácie a funkčnosti prístroja by sa mali uskutočniť nasledovné práce:

Pozor: počas ošetrovacích, inšpekčných a mazacích prác nesmie byť pracovná plošina zaťažená nákladom. K zaisteniu pracovnej plošiny musia byť medzi vedeniami pracovnej plošiny a rámom položené podperné prvky!

1. Každý trecí bod sa má mesačne namazať tukom.
2. Pravidelne sa musí kontrolovať pohyblivosť a opotrebenie kolies.
3. Pravidelne sa musia kontrolovať aretačné brzdy.

III. Špecifikácia

Model	SHT 35
Nosnosť:	350 kg
Rozsah zdvihu mm:	450 - 1060
Pracovná plošina DxŠ / mm:	950x600
Priemer kolies:	125 mm
Materiál obruče kolesa:	PU
Aretačná brzda:	Standard
Netto hmotnosť:	78 kg
Celkové rozmery DxŠ	1140 x 600 mm

Simon, Evers & Co. GmbH
HAMBURG

SK

Prehlásenie o zhode
v zmysle Smernice o strojoch európskeho spoločenstva 2006/42/EC

Týmto prehlasujeme, že nasledovne označené stroje na základe svojej koncepcie, konštrukcie a spôsobu stavby ako aj nami uplatnených realizovaní príslušných podstatných bezpečnostných a zdravotných požiadaviek zodpovedajú Smernici európskeho spoločenstva.

V prípade zmeny stroja neodsúhlasenej nami stráca prehlásenie svoju platnosť.

Označenie strojov:	vysokozdvižný nožnicový vozík
Typy strojov:	SHT 35 (KK 519 988)
Príslušné Smernice ES:	2006/42/EC
Meno dodávateľa:	Simon, Evers & Co. GmbH
Adresa:	Admiralitätstraße 59 20459 Hamburg
Dátum:	29.12.2009
Podpis dodávateľa:	*Simon, Evers & Co. GmbH*

ppa. Münchow

Simon, Evers & Co. GmbH
Admiralitätstraße 59 · D-20459 Hamburg
Postfach 10 56 29 · D-20038 Hamburg
Tel.: 040 / 33 33 01

SLO

MHT Voziček s paletno dvižno mizo

K 519 988 – G 895 659

I . **Navodila pred zagonom**

I I . **Vzdrževanje & inšpekcijski nadzor**

I I I . **Specifikacija**

I V . **Konformitetna izjava ES**

Varnostna opozorila !

POZOR:

Navodil in varnostnih opozoril v teh navodilih za uporabo se je potrebno brezpogojno držati in jih upoštevati. V primeru neupoštevanja oz. napačne uporabe ali zlorabe pretijo nevarnosti

- **za uporabnika ali tretje osebe**
- **za napravo in ostale stvarne vrednosti uporabnika**

N a p r a v a s e l a h k o u p r a v l j a i n v z d r ž u j e z g o l j s s t r a n i o s e b e , k i :

- **je za to kvalificirana**
- **je ta navodila za uporabo prebrala in razumela**
- **je z varnostnimi določbami na delovnem mestu dobro seznanjena**
- **razpolaga z ustreznim deloviščem in orodjem**

Opomba: Serijska številka in datum proizvodnje sta vsakič navedena na tipski tablici sleherne naprave in ustrezno tovarniško zabeležena. Prosim zapišite si te podatke tudi v ločenem spisu.

I. Navodila pred zagonom

Vozički s paletno dvižno mizo so bili razviti in konstruirani za varno uporabo. Ob upoštevanju sledečih varnostnih opozoril se lahko izognemo nevarnostim, ki pretijo upravljalcu, tretjim osebam ali drugim stvarnim vrednostim.

../2

A. POZOR:

1. **DRUGE OSEBE RAZEN UPRAVLJALCA SE MORAJO MED UPORABO NAPRAVE ODDALJITI !**
2. **NIKDAR SE NE POSTAVLJAJTE NA MIZO!**
3. **NIKDAR NE PREKORAČITE NAVEDENE MEJE OBREMENITVE!**
4. **NIKDAR NE NATOVARJAJTE ENOSTRANSKO/PREDVESNO KAKOR TUDI ČEZ MIZO!**
5. **NIKDAR NE POSTAVLJAJTE ROK/NOG MED MIZO IN OSNOVNI OKVIR!**
6. **OTOVORJENO MIZO SPUŠČAJTE POČASI!**
7. **MIZA MORA BITI MED TRANSPORTOM POPOLNOMA SPUŠČENA!**
8. **PRED NA-/RAZ-TOVARJANJEM VEDNO UPORABITE ZAPORO!**
9. **MIZO DVIGUJEMO/SPUŠČAMO ZGOLJ PRI HORIZONTALNEM POLOŽAJU NAPRAVE!**
10. **PRI NEPRAVILNI/PREVISOKI HITROSTI SPUSTA NAPRAVE NE UPORABLJAJTE!**
11. **MONTAŽO SE SME IZVAJATI ZGOLJ NA RAVNIH TLEH IN PO IZVEDENI BLOKADI VALJEV, DA SE IZOGNEMO NENADNEMU ODKOTALJENJU NAPRAVE.**

II. Vzdrževanje & inšpekcijski nadzor

Voziček s paletno dvižno mizo ne zahteva posebnega vzdrževanja, temveč ga je treba le redno mazati/mastiti in od časa do časa inšpekcijsko pregledati. Za zagotovitev brezhibnega rokovanja in delovanja naprave naj se izvedejo sledeča opravila:

Pozor: med vzdrževalnimi, inšpekcijskimi in mazalnimi opravili miza ne sme biti otovorjena. Za zavarovanje mize je potrebno med vodili mize in okvir položiti podporne bloke!

1. Sleherna točka trenja naj se mesečno namaže z mazivom.
2. Reden preizkus gibalnosti in obrabe koles
3. Reden preizkus zavore

III. Specifikacija

Modell	SHT 35
Nosilnost:	350 kg
Območje dviga:	450 - 1060
Miza DxŠ/mm:	950x600
Premer kolesa:	125 mm
Oplaščenje:	PU
Zapora kolesa:	Standard
Netto teža:	78 kg
Skupne izmere DxŠ	1140 x 600 mm

Simon, Evers & Co. GmbH
HAMBURG

SLO

Konformitetna izjava ES
v smislu smernice ES za stroje 2006/42/EC

Izjavljamo, da v nadaljevanju opisani stroji vsled njihovega koncipiranja, konstrukcije in načina izdelave, kakor tudi iz naše strani v promet dani izvedbi, ustrezajo zadevnim temeljnim varnostnim in zdravstvenim zahtevam smernice ES.

V primeru spremembe na stroju, ki z nami ni bila usklajena, izgubi izjava svojo veljavnost.

Opis strojev:	Vretenski voziček z dvižno mizo
Tip stroja:	SHT 35 (KK 519 988)
Smislu smernice ES:	Konformitetna izjava ES (2006/42/EC)
Naziv dobavitelja:	Simon, Evers & Co. GmbH
Naslov:	Admiralitätstraße 59 20459 Hamburg
Datum:	29.12.2009
Podpis dobavitelja:	*Simon, Evers & Co. GmbH*

ppa. Münchow

Simon, Evers & Co. GmbH
Admiralitätstraße 59 · D-20459 Hamburg
Postfach 10 56 29 · D-20038 Hamburg
Tel.: 040 / 32 30 01 00

TR

SHT Platform Kaldırma Arabası

K 519 988 – G 895 659

I . Çalıştırmadan önce dikkate alınması gereken talimatlar

I I . Bakım ve Kontrol

I I I .Spesifikasyon

I V . Yedek parça listeleri

G ü v e n l i k l e i l g i l i a ç ı k l a m a l a r !

D İ K K A T :

Bu kullanma talimatında yazılı bulunan talimatların ve güvenlikle ilgili açıklamaların mutlak surette dikkate alınması ve bunlara uyulması gerekir. Dikkate alınmaması veya hatalı kullanımı veya suiistimal edilmesi sonucu riskleri fazladır. Bu riskler

- **kullanan veya üçüncü şahıslar için**
- **cihaz için ve işleticinin diğer değerli eşyaları için geçerlidir.**

C i h a z l a r s a d e c e

- **Bu iş için kalifiye eğitim almış**
- **Bu işletme talimatını okumuş ve anlamış**
- **Kendi işyerinde güvenlik hükümlerini bilen**
- **Uygun işyeri ve takım – tezgahları bulunan**

ş a h ı s l a r t a r a f ı n d a n k u l l a n ı l a b i l i r v e b a k ı m ı y a p ı l a b i l i r.

* * * * * * * * * * * * * * * * * *

Açıklama:

Seri numarası ve üretim tarihi her cihazın tip künyesinde yazılı olup, fabrika tarafından kayıt altına alınmıştır. Lütfen bu bilgileri ayrı bir dosyaya not ediniz.

I. Ç a l ı ş t ı r m a d a n ö n c e d i k k a t e a l ı n m a s ı g e r e k e n t a l i m a t l a r

Platform kaldırma arabası, güvenli bir kullanım için geliştirilmiş ve konstrüksiyonu buna göre yapılmıştır. Aşağıda belirtilen güvenlik açıklamalarının dikkate alınması durumunda kullanan, üçüncü şahıslar veya diğer aynî değerler için riskler ortadan kaldırılmış olur.

A. D İ K K A T :

1. **CİHAZI KULLANANIN DIŞINDA DİĞER ŞAHISLARIN KULLANIM ESNASINDA CİHAZDAN UZAK DURMALARI GEREKİR !**
2. **HİÇBİR SURETTE PLATFORMUN ÜZERİNE ÇIKMAYIN !**
3. **HİÇBİR SURETTE BELİRTİLEN YÜK SINIRINI AŞMAYIN!**
4. **HİÇBİR SURETTE PLATFORMUN DIŞINA ÇIKACAK ŞEKİLDE TEK TARAFLI / BAŞ TARAFA DOĞRU YÜKLEME YAPMAYIN !**
5. **HİÇBİR SURETTE ELİNİZİ / AYAĞINIZI PLATFORM VE TABAN ÇERÇEVESİNE KOYMAYIN !**
6. **YÜKLENEN PLATFORMU YAVAŞ YAVAŞ AŞAĞIYA İNDİRİN !**
7. **PLATFORMUN NAKLİYE ESNASINDA TAMAMEN İNDİRİLMİŞ OLMASI GEREKİR!**
8. **YÜKLEME / BOŞALTMA YAPILMADAN ÖNCE TESPİT ETME DÜĞMESİNİ ÇALIŞTIRIN !**
9. **CİHAZ SADECE YATAY POZİSYONDA İKEN PLATFORMU KALDIRIN / İNDİRİN**
10. **DÜZENLİ OLMAYAN / FAZLA YÜKSEK İNDİRME HIZI SÖZ KONUSU OLDUĞUNDA CİHAZI KULLANMASIN !**
11. **CİHAZIN ANİDEN KAYMASINI ENGELLEMEK AMACI İLE MONTAJ İŞLEMİ SADECE DÜZ BİR ZEMİNDE YAPILMALI VE TEKERLER BLOKE EDİLDİKTEN SONRA UYGULANMALIDIR.**

II. Bakım ve Kontrol

Platform kaldırma arabaları özel bir bakım gerektirmez, bilakis sadece düzenli olarak yağlanması ve zaman zaman kontrol edilmesi gerekir. Cihazın iyi bir durumda olmasını ve fonksiyonlarını yerine getirmesi sağlamak amacı ile aşağıdaki işlerin yapılması gerekir:

Dikkat: Bakım, kontrol ve yağlama işleri yapılırken platformun üzerinde yük olmamalı. Platformu garanti altına almak için platform girişi ve çerçeve arasına destek bloklarının koyulması gerekir !

1. Her sürtme noktası her ay gres yağı ile yağlanmalıdır.
2. Teker hareketlerinin ve tekerlerin aşınmasının düzenli olarak kontrol edilmesi.
3. Fren tertibatının düzenli olarak kontrol edilmesi.

III. Spesifikasyon

Model	SHT 35
Taşıma gücü:	350 kg
Kaldırma sahası mm:	450 - 1060
Platform BoyxEn/mm:	950x600
Teker çapı:	125 mm
Lastikleri:	PU
Teker tespitlecisi:	Standard
Net ağırlık:	78 kg
Toplam ölçüleri Boy x En	1140 x 600 mm

Simon, Evers & Co. GmbH
HAMBURG

TR

2006/42/EC Avrupa Birliği Makine Esasları anlamında
AB-Uygunluk Beyanı

İşbu belge ile, konsepti, konstrüksiyonu, imalat cinsi ve firmamız tarafından piyasaya ve satışa sunulan şekli ile Avrupa Birliği esaslarının geçerli kıldığı güvenlik ve sağlık taleplerine uygun olduğunu beyan ederiz.

Makine üzerinde firmamız onayı olmaksızın yapılacak bir değişiklik halinde işbu beyan geçerliliğini kaybeder.

Makinelerin tanımı:	Milli kaldırma tezgah arabası
Makine tipleri:	SHT 35 (KK 519 988)
Geçerli AB esasları:	AB-Makine esasları (2006/42/EC)
Üretici ve teslimatçı firmanın adı:	Simon, Evers & Co. GmbH
Adresi:	Admiralitätstraße 59 20459 Hamburg
Tarih:	29.12.2009
Üretici ve teslimatçı firmanın imzası:	*Simon, Evers & Co. GmbH*

ppa. Münchow

Simon, Evers & Co. GmbH
Admiralitätstraße 59 · D-20459 Hamburg
Postfach 10 56 29 · D-20038 Hamburg
Tel.: 040/32 33 01-0