1) D - Bedienungsanleitung
2) CZ - Návod k obsluze
3) DK - Betjeningsvejledning
4) E - Instrucciones de servicio
5) EST - kasutusjuhend
6) F - Instructions d'utilisation
7) GB - Operating manual
8) H - Villástargonca kezelési útmutatója
9) I - Istruzioni per l´uso
10) N - Bruksanvisning
11) NL - Handleiding
12) P - Manual de instruções
13) PL - Instrukcja obsługi
14) RO - Instrucţiuni de utilizare
15) RUS - инструктаж
16) S - Bruksanvisning
17) SF - Käyttöohje
18) SK - Návod na obsluhu
19) SLO - Navodila za uporabo
20) TR - Kullanma Talimatı

**K 519 971 – K 519 976**
**G 886 071 – G 886 077**

**K 969 077 – K 969 078**
**G 246 980 – G 246 981**

**D**

# Bedienungsanleitung

# für

# Hubtische

- **QHT 15**
- **QHT 25**
- **QHT 40**
- **QHT 55**
- **QHT 80**
- **QHT 300**
- **LPP 200**
- **LPP 400**

* * * * *

**I. Instruktionen vor Inbetriebnahme**

**II. Montage**

**III. Inbetriebnahme**

**IV. Fehlerbehebung**

**V. Wartung & Inspektion**

**VI. Spezifikation**

* * * * * * * * * * * * * * * * * * * * * * * * * * * *

# S i c h e r h e i t s h i n w e i s e !

## A C H T U N G :

**Die Instruktionen und Sicherheitshinweise dieser Bedienungsanleitung müssen unbedingt beachtet und eingehalten werden. Bei Nichtbeachtung bzw. Fehlbedienung oder Mißbrauch drohen Gefahren**

**- für den Bediener oder Dritte**
**- für das Gerät und andere Sachwerte des Betreibers**

***Die Geräte dürfen nur von Personen betrieben und gewartet werden***

**- die hierfür qualifiziert sind**
**- die diese Bedienungsanleitung gelesen und verstanden haben**
**- die mit den Sicherheitsbestimmungen am eigenen Arbeitsplatz vertraut sind**
**- die über einen angemessenen Arbeitsplatz und Werkzeuge verfügen**

* * * * * * * * * * * * * *

**Anmerkung: Die Seriennummer und das Produktionsdatum werden jeweils auf dem Typenschild eines jeden Gerätes angegeben und auch entsprechend werksseitig festgehalten. Bitte notieren Sie sich diese Daten auch in einer separaten Akte.**

## I n s t r u k t i o n e n v o r I n b e t r i e b n a h m e

**Die Hub-Plattformwagen wurden entwickelt und konstruiert für eine sichere Bedienung. Bei Beachtung der folgenden Sicherheitshinweise können Gefahren für den Bediener, Dritter oder an anderen Sachwerten vermieden werden.**

* * * * * * * * * * * * * * * * * * * * * * * * * * *

# A . A C H T U N G :

1. ANDERE PERSONEN ALS DER BEDIENER MÜSSEN WÄHREND DER BENUTZUNG ABSTAND VON DEM GERÄT NEHMEN !
2. STELLEN SIE SICH NIEMALS AUF DIE PLATTFORM !
3. NIEMALS ANGEGEBENE LASTGRENZE ÜBERSCHREITEN
4. NIEMALS EINSEITIG/KOPFLASTIG SOWIE ÜBER DIE PLATTFORM HINAUS BELADEN
5. NIEMALS HAND/FUSS ZWISCHEN PLATTFORM UND GRUNDRAHMEN SETZEN!
6. BELADENE PLATTFORM LANGSAM ABSENKEN !
7. PLATTFORM MUSS WÄHREND DES TRANSPORTES VOLLSTÄNDIG ABGESENKT SEIN
8. VOR DEM BE-/ENTLADEN IMMER DIE FESTSTELLER BETÄTIGEN
9. PLATTFORM NUR BEI HORIZONTALER GERÄTEPOSITION HEBEN/SENKEN
10. BEI IRREGULÄRER/ZU HOHER ABSENKGESCHWINDIGKEIT GERÄT NICHT BENUTZEN !
11 DIE MONTAGE DARF NUR AUF EBENEM BODEN UND NACH BLOCKIERUNG DER ROLLEN DURCHGEFÜHRT WERDEN, UM SO DAS PLÖTZLICHE WEGROLLEN DES GERÄTES VERMEIDEN ZU KÖNNEN.

## II. Montageanleitung für QHT 15

**1.)**

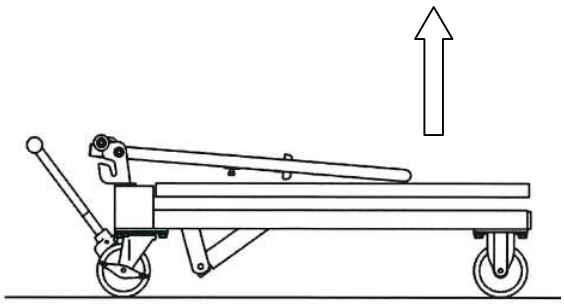

**2.)**

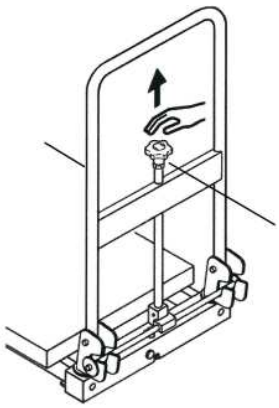

**3.)**

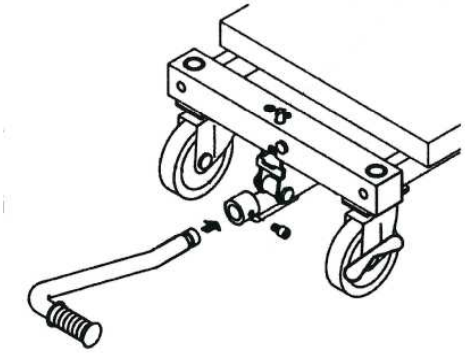

## II. Montageanleitung für QHT 25, 40, 55, 80, 300 + LPP 200, 400

**1.)**

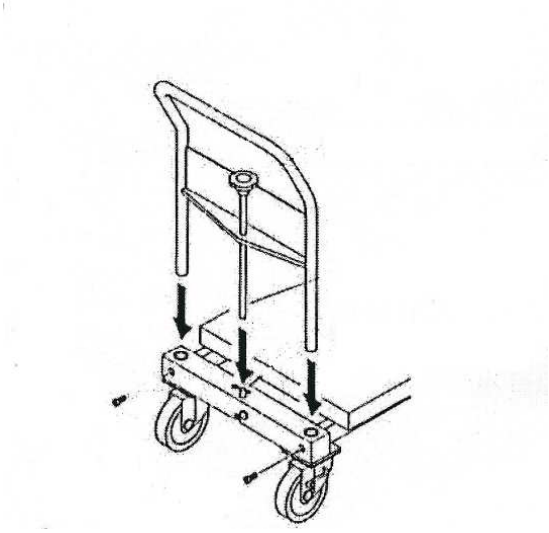

**2.)**

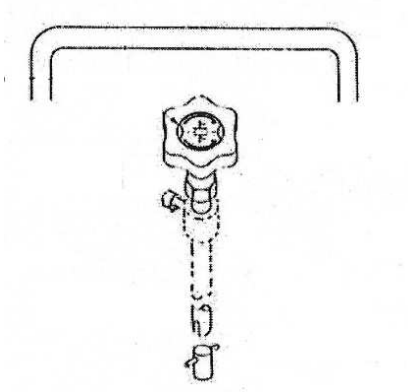

**3.)**

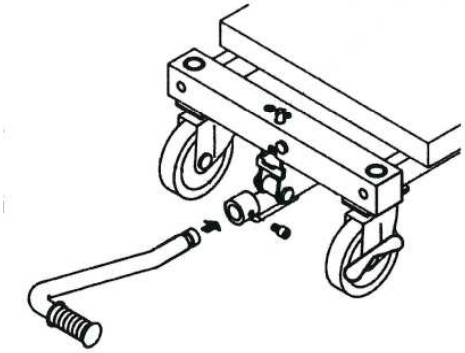

## I I I. <u>Inbetriebnahme</u>

- Hydraulikventil wird automatisch durch Drehen des Kunststoffgriffes im Uhrzeigersinn geschlossen.
- Die Plattform hebt sich durch Betätigen des Fußpedals.
- Durch langsames Drehen des Kunststoffgriffes gegen den Uhrzeigersinn öffnet sich das Hydraulikventil bzw. senkt sich die Plattform.
  **Achtung**: **Je mehr das Ventil geöffnet wird, desto schneller senkt sich die Plattform.**
  Bei erneuter Arretierung des Ventils verbleibt die Plattform in der erreichten Position.
- Vor dem Beladen und/oder beim Hochpumpen stets die Feststellbremsen betätigen!

**Regulierungsventil für Absenkgeschwindigkeit**

Sollte der Absenkgriff bei beladener Plattform zu schnell gedreht / betätigt werden, reguliert dieses Ventil die Absenkgeschwindigkeit, um ein gleichmäßiges Absenken zu gewährleisten bzw. ein schnelles Absacken und somit ggf. Unfälle zu vermeiden.

**Sicherheitsventil**

Bei Überlastung der Plattform, wird das Sicherheitsventil automatisch aktiviert, sodass die Plattform in diesem Falle nicht mehr angehoben werden kann.

**Quicklift Funktion**

Um die QUICKLIFT Funktion bei unbeladener Plattform zu aktivieren, muss das Pumppedal entgegen des Uhrzeigersinnes gestellt werden.

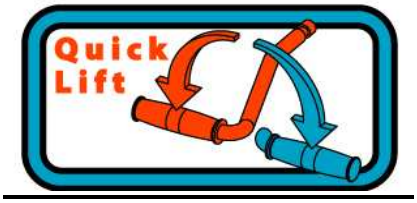


## IV. Fehlerbehebung:

### 1) Die Plattform hebt sich nicht:

Nicht ausreichend Öl im Behälter ⇒ Öl nachfüllen.

Absenkventil oder Kugel
ist in der Funktion gestört ⇒ Reinigen oder ersetzen

### 2) Plattform bleibt nicht oben:

Absenkventil oder Kugel
ist in der Funktion gestört ⇒ Reinigen oder ersetzen.

### 3) Plattform läßt sich nicht senken :

Dichtung ist abgenutzt. ⇒ Dichtung erneuern.

Absenkventil ist nicht geöffnet ⇒ Ventilstopper überprüfen, reparieren oder ggf. erneuern.

**4) Öl leckt vom Absenkventil:**

Dichtung ist abgenutzt. ⇒ O-Ring erneuern.

**5) Öl leckt von der Zylinderpumpe:**

Öldichtung oder O-Ring ist abgenutzt. ⇒ Dichtung und/oder O-Ring erneuern

## V. Wartung

Die Hub-Plattformwagen bedürfen keiner speziellen Wartung, sondern müssen lediglich regelmäßig geschmiert/gefettet und von Zeit zu Zeit inspiziert werden.

Zur Gewährleistung einer einwandfreien Handhabung und Funktionalität des Gerätes sollen folgende Arbeiten vorgenommen werden:

**Achtung**: Während der Wartungs-, Inspektions- und Schmierungsarbeiten darf die Plattform nicht beladen sein. Zur Absicherung der Plattform muss der beigefügte Stahlbolzen in angehobenem Zustand in den dafür vorgesehene Ring gesetzt werden!

1. Jeder Reibungspunkt soll monatlich mit Fett geschmiert werden.
2. Regelmäßige Überprüfung der Beweglichkeit und Abnutzung der Räder
3. Regelmäßige Überprüfung der Bremse
4. Regelmäßige Überprüfung des Hydraulikzylinders hinsichtlich Ölverlust.

## VI. Spezifikation

| Model | QHT 15 | QHT 25 |
|---|---|---|
| **Kapazität** | 150 kg | 250 kg |
| **Hubbereich** | 255 – 740 mm | 280 – 850 mm |
| **Plattform LxW/mm** | 700 x 400 | 800 x 500 |
| **Pedaltritte bis max. Hub mit QuickLift** | - | 12 |
| **Pedaltritte bis max. Hub ohne QuickLift** | 12 | 24 |
| **Rad Ø / mm** | 100 | 100 |
| **Abmessungen LxB in mm** | 950 x 400 | 1050 x 500 |
| **Nettogewicht** | 35 kg | 57 kg |

| Model | QHT 40 | QHT 55 |
|---|---|---|
| **Kapazität** | 400 kg | 550 kg |
| **Hubbereich** | 325 - 850 mm | 355 - 980 mm |
| **Plattform LxW/mm** | 900 x 600 | 900 x 600 |
| **Pedaltritte bis max. Hub mit QuickLift** | 18 | 30 |
| **Pedaltritte bis max. Hub ohne QuickLift** | 36 | 51 |
| **Rad Ø / mm** | 130 | 130 |
| **Abmessungen LxB in mm** | 1150 x 600 | 1150 x 600 |
| **Nettogewicht** | 70 kg | 95 kg |

| Model | QHT 80 | QHT 300 |
|---|---|---|
| **Kapazität** | 800 kg | 300 kg |
| **Hubbereich** | 360 - 1070 mm | 400 - 1500 mm |
| **Plattform LxW/mm** | 1000 x 600 | 900 x 600 |
| **Pedaltritte bis max. Hub mit QuickLift** | 36 | 38 |
| **Pedaltritte bis max. Hub ohne QuickLift** | 62 | 63 |
| **Rad Ø / mm** | 150 | 150 |
| **Abmessungen LxB in mm** | 1250 x 600 | 1150 x 600 |
| **Nettogewicht** | 126 kg | 121 kg |

| Model | LPP 200 | LPP 400 |
|---|---|---|
| **Kapazität** | 200 kg | 400 kg |
| **Hubbereich** | 85 - 600 mm | 87 - 600 mm |
| **Plattform LxW/mm** | 800 x 500 | 900 x 600 |
| **Pedaltritte bis max. Hub mit QuickLift** | 13 | 34 |
| **Pedaltritte bis max. Hub ohne QuickLift** | 28 | 61 |
| **Rad Ø / mm** | 100 | 130 |
| **Abmessungen LxB in mm** | 1200 x 500 | 1330 x 600 |
| **Nettogewicht** | 64 kg | 94 kg |

* * * * * * * * * * * * * * * * * * * * * * * * * * *

*Simon, Evers & Co. GmbH*
*HAMBURG*

***D***

EG-Konformitätserklärung
im Sinne der EG-Maschinenrichtlinie 2006/42/EC

Hiermit erklären wir, daß die nachfolgend bezeichneten Maschinen aufgrund ihrer Konzipierung, Konstruktion und Bauart sowie in der von uns in Verkehr gebrachten Ausführung den einschlägigen grundlegenden Sicherheits- und Gesundheitsanforderungen der EG-Richtlinie entsprechen.

Bei einer nicht mit uns abgestimmten Änderung der Maschine verliert die Erklärung ihre Gültigkeit.

| | |
|---|---|
| Bezeichnung der Maschinen: | Scheren-Hubwagen |
| Maschinentypen: | QHT 15, QHT 25, QHT 40, QHT 55,<br>QHT 80, QHT 300<br>(KK 519 971, KK 519 972, KK 519 973,<br>KK 519 974, KK 519 975, KK 519 976)<br>LPP 200 + LPP 400<br>(KK 969 077 + KK 969 078) |
| Einschlägige<br>EG-Richtlinien: | EG-Maschinenrichtlinie<br>2006/42/EC EN 1570 |
| Name des Lieferanten: | Simon, Evers & Co. GmbH |
| Adresse: | Admiralitätstraße 59<br>20459 Hamburg – Deutschland |
| Datum: | 03.07.2014 |
| Lieferantenunterschrift: | *Simon, Evers & Co. GmbH* |

*ppa. Münchow*

**CZ**

# Návod k obsluze
# se
# m o d e l y

- **QHT 15**
- **QHT 25**
- **QHT 40**
- **QHT 55**
- **QHT 80**
- **QHT 300**
- **LPP 200**
- **LPP 400**

* * * * *

**I. Instrukce před uvedenímdoprovozu**

**II. Montáž**

**III. Uvedení do provozu**

**IV. Odstraňování poruch**

**V. Údržba & inspekce**

**VI. Specifikace**

* * * * * * * * * * * * * * * * * * * * * * * * * * * *

# B e z p e č n o s t n í   p o k y n y !

**U P O Z O R N Ě N Í:**

**Je třeba bezpodmínečně dbát instrukcí a bezpečnostních pokynů tohoto návodu k obsluze a dodržovat je. Při jejich nedodržení popř. při nesprávné obsluze nebo zneužití jsou ohroženy**

**- obsluha nebo další osoby**
**- přístroj a další věcné hodnoty provozovatele**

**Z a ř í z e n í   s m ě j í   o b s l u h o v a t   a   j e j i c h   ú d r ž b u   p r o v á d ě t   j e n   o s o b y,**

**- které k tomu mají řádnou kvalifikováni**
**- které si přečetly tento návod k obsluze a porozuměly mu**
**- které jsou obeznámeny s bezpečnostními nařízeními na vlastním pracovišti**
**- které mají k dispozici přiměřené pracoviště a nástroje**

* * * * * * * * * * * * * *

**Poznámka:Číslo série a datum výroby jsou uvedeny na typovém štítku každého zařízení a jsou rovněž řádně evidovány u výrobce. Poznamenejte si prosím tyto údaje také do samostatného spisu.**

## I. I n s t r u k c e   p ř e d   u v e d e n í m   d o   p r o v o z u

**Vozíky se zdvižnou plošinou byly vyvinuty a konstruovány pro bezpečnou obsluhu. Při dodržování následujících bezpečnostních pokynů lze zabránit nebezpečím hrozícím obsluze, dalším osobám nebo jiným věcným hodnotám.**

*** * * * * * * * * * * * * * * * * * * * * * * * ***

## A. U P O Z O R N Ě N Í :

1. **JINÉ OSOBY NEŽ OBSLUHA MUSÍ BĚHEM POUŽÍVÁNÍ ZAŘÍZENÍ ZACHOVÁVAT OD NĚHO NÁLEŽITOU VZDÁLENOST!**
2. **NIKDY NEVSTUPUJTE NA PLOŠINU!**
3. **NIKDY NEPŘEKRAČUJTE UVEDENOU MEZ ZÁTĚŽE!**
4. **NIKDY NENAKLÁDEJTE BŘEMENA JEN NA JEDNU STRANU/NA PŘEDNÍ ČÁST ANI TAK, ABY PŘESAHOVALA PLOŠINU!**
5. **NIKDY NEPOKLÁDEJTE RUKU NEBO NOHU MEZI PLOŠINU A ZÁKLADNÍ RÁM !**
6. **SPOUŠTĚJTE NALOŽENOU PLOŠINU POMALU!**
7. **PLOŠINA MUSÍ BÝT BĚHEM PŘEPRAVY ZCELA SPUŠTĚNA!**
8. **PŘED NAKLÁDÁNÍM A VYKLÁDÁNÍM VŽDY NASTAVTE POJIŠŤOVACÍ KOLÍK!**
9. **ZVEDEJTE A SPOUŠTĚJTE PLOŠINU JEN TEHDY, KDYŽ JE ZAŘÍZENÍ VE SVISLÉ POLOZE !**
10. **NEPOUŽÍVEJTE ZAŘÍZENÍ PŘI NESPRÁVNÉ NEBO PŘÍLIŠ VYSOKÉ RYCHLOSTI SPOUŠTĚNÍ!**
11. **MONTÁŽ SE SMÍ PROVÁDĚT JEN NA ROVNÉ PODLAZE A PO ZABLOKOVÁNÍ KOLEČEK, ABY SE PŘÍSTROJ NEMOHL DÁT NÁHLE DO POHYBU.**

## II. M o n t á ž QHT 15

**1.)**

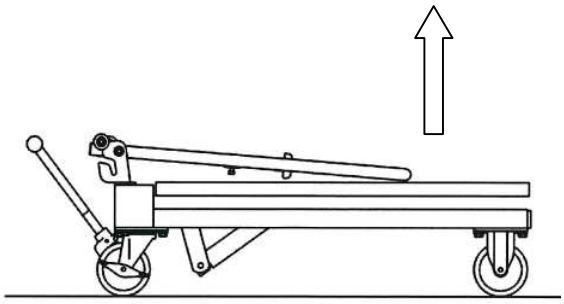

**2.)**

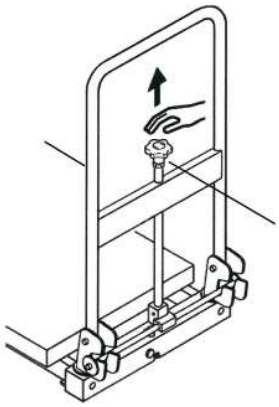

**3.)**

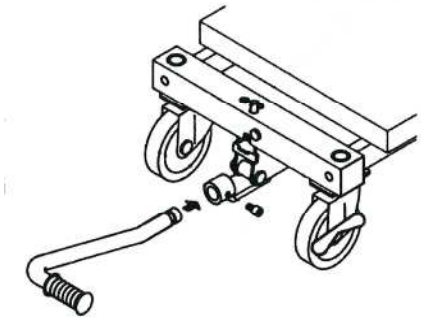

## M o n t á ž  QHT 25, 40, 55, 80, 300 + LPP 200, 400

**1.)**

**2.)**

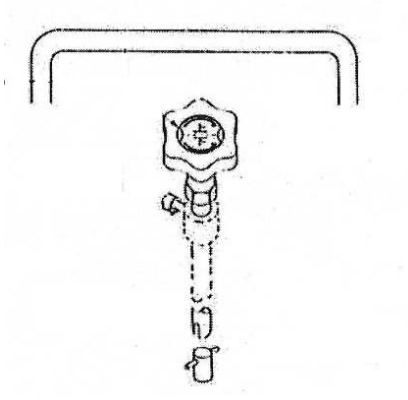

**3.)**

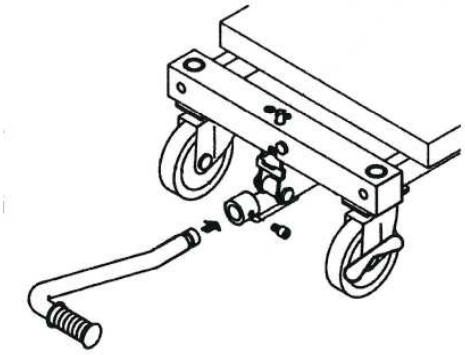

### I I I.  Uvedení do provozu

- Uzavřete hydraulický ventil otáčením plastové rukojeti ve směru otáčení hodinových ručiček až na doraz.

- Plošina se zvedá ovládáním nožního pedálu.

- Pomalým otáčením plastové rukojeti proti směru hodinových ručiček se otvírá hydraulický ventil, resp. se spouští plošina.
    - **Upozornění**: **čím více je ventil otevřen, tím rychleji se spouští plošina!**
    - Při opětném zajištění ventilu zůstává plošina v dosažené pozici.

- Před nakládáním vždy zatáhněte parkovací  brzdy!

**Regulační ventil k regulaci rychlosti spouštění**

V případě příliš rychlé/ho aktivace/otáčení ovládače spouštění reguluje tento ventil při naložené plošině rychlost spouštění tak, aby bylo zabezpečeno rovnoměrně spouštění, respektive zamezeno příliš rychlému spuštění a případnému zranění osob.

**Bezpečnostní ventil**

Při přetížení plošiny se bezpečnostní ventil automaticky aktivuje a tím zabrání dalšímu zdvihání plošiny.

**Funkce Quicklift**

K aktivaci funkce QUICKLIFT při nenaložené plošině se čerpací pedál musí nastavit proti směru otáčení hodinových ručiček.

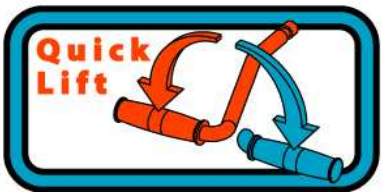


## IV. Odstraňování poruch:

### 1) Plošina se nezvedá:

Nedostatečné množství oleje v hydraulice. ⇒ Doplnit olej.

Funkce spouštěcího ventilu nebo koule je porušena ⇒ Vyčistit nebo vyměnit.

### 2) Plošina nezůstává nahoře:

Funkce spouštěcího ventilu nebo koule je porušena ⇒ Vyčistit nebo vyměnit.

### 3) Plošinu nelze spustit:

Kroužek O je opotřebovaný ⇒ Vyměnit kroužek O.

Spouštěcí ventil není otevřený ⇒ Zkontrolovat zarážku ventilu, opravit nebo popř. vyměnit.

4) **Olej prosakuje ze spouštěcího ventilu:**

Kroužek O je opotřebovaný. ⇒ Vyměnit kroužek O.

5) **Olej prosakuje z válcového čerpadla:**

Těsnění oleje nebo kroužek O jsou opotřebované. ⇒ Vyměnit těsnění a/nebo kroužek O

## V. Údržba

Vozíky se zvedací plošinou nevyžadují žádnou speciální údržbu, musí se však jen pravidelně mazat/natírat tukem a občas prohlédnout.

Pro zaručení bezchybné manipulace a funkce zařízení by se měly provádět tyto práce:

**Upozornění**: Během provádění údržby, inspekce a mazání nesmí být plošina naložena. K zajištění plošiny se musí přiložený ocelový svorník ve zdviženém stavu plošiny vložit do příslušného kroužku!

1. Každý třecí bod je třeba jednou měsíčně namazat tukem.
2. Pravidelná kontrola pohyblivosti a opotřebování kol
3. Pravidelná kontrola brzdy
4. Pravidelná kontrola hydraulického válce se zřetelem na unikání oleje.

| **Model** | **QHT 15** | **QHT 25** |
|---|---|---|
| **Nosnost:** | 150 kg | 250 kg |
| **Rozsah zdvihu mm:** | 255 – 740 mm | 280 – 850 mm |
| **Plošina DxŠ (mm):** | 700 x 400 | 800 x 500 |
| **Pedál do max. zdvihu QUICKLIFT:** | - | 12 |
| **Pedál do max. zdvihu STANARD:** | 12 | 24 |
| **Průměr kolečka:** | 100 | 100 |
| **Celkové rozměry DxŠ:** | 950 x 400 | 1050 x 500 |
| **Čistá hmotnost:** | 35 kg | 57 kg |

| Model | QHT 40 | QHT 55 |
|---|---|---|
| **Nosnost:** | 400 kg | 550 kg |
| **Rozsah zdvihu mm:** | 325 - 850 mm | 355 - 980 mm |
| **Plošina DxŠ (mm):** | 900 x 600 | 900 x 600 |
| **Pedál do max. zdvihu QUICKLIFT:** | 18 | 30 |
| **Pedál do max. zdvihu STANDARD:** | 36 | 51 |
| **Průměr kolečka:** | 130 | 130 |
| **Celkové rozměry DxŠ:** | 1150 x 600 | 1150 x 600 |
| **Čistá hmotnost:** | 70 kg | 95 kg |

| Model | QHT 80 | QHT 300 |
|---|---|---|
| **Nosnost:** | 800 kg | 300 kg |
| **Rozsah zdvihu mm:** | 360 - 1070 mm | 400 - 1500 mm |
| **Plošina DxŠ (mm):** | 1000 x 600 | 900 x 600 |
| **Pedál do max. zdvihu QUICKLIFT:** | 36 | 38 |
| **Pedál do max. zdvihu STANDARD:** | 62 | 63 |
| **Průměr kolečka:** | 150 | 150 |
| **Celkové rozměry DxŠ:** | 1250 x 600 | 1150 x 600 |
| **Čistá hmotnost:** | 126 kg | 121 kg |

| Model | LPP 200 | LPP 400 |
|---|---|---|
| **Nosnost:** | 200 kg | 400 kg |
| **Rozsah zdvihu mm:** | 85 – 600 mm | 87 – 600 mm |
| **Plošina DxŠ (mm):** | 800 x 500 | 900 x 600 |
| **Pedál do max. zdvihu QUICKLIFT:** | 13 | 34 |
| **Pedál do max. zdvihu STANDARD:** | 28 | 61 |
| **Průměr kolečka:** | 100 | 130 |
| **Celkové rozměry DxŠ:** | 1200 x 500 | 1330 x 600 |
| **Čistá hmotnost:** | 64 kg | 94 kg |

* * * * * * * * * * * * * * * * * * * * * * * * * * *

*Simon, Evers & Co. GmbH* ***CZ***
*HAMBURG*

Prohlášení o konformitě EU
ve smyslu Směrnice EU Stroje 2006/42/EC

Tímto prohlašujeme, že níže uvedené stroje odpovídají na základě své koncepce, konstrukce a stavby, jakož i provedení, v němž jsme je uvedli do provozu, příslušným základním bezpečnostním a zdravotním požadavkům této směrnice EU.

Při změně stroje, která s námi nebyla dohodnuta, ztrácí toto prohlášení svou platnost..

| | |
|---|---|
| Označení stroje: | Nůzkovy zdvihaci vozik |
| Typy strojů: | QHT 15, QHT 25, QHT 40, QHT 55,<br>QHT 80, QHT 300<br>(KK 519 971, KK 519 972, KK 519 973,<br>KK 519 974, KK 519 975, KK 519 976)<br>LPP 200 + LPP 400<br>(KK 969 077 + KK 969 078) |
| Příslušné směrnice EU: | Směrnice EU Stroje 2006/42/EC<br>EN 1570 |
| Jméno dodavatele: | Simon, Evers & Co. GmbH |
| Adresa: | Admiralitätstraße 59<br>20459 Hamburg |
| Datum: | 03.07.2014 |
| Podpis dodavatele: | *Simon, Evers & Co. GmbH*<br><br>*ppa. Münchow* |

**DK**

# Betjeningsvejledning
## M o d e l l e r n e

- **QHT 15**
- **QHT 25**
- **QHT 40**
- **QHT 55**
- **QHT 80**
- **QHT 300**
- **LPP 200**
- **LPP 400**

* * * * *

**I. I n s t r u k t i o n e r f ø r i d r i f t s æ t t e l s e n**

**I I . M o n t a g e**

**I I I . I d r i f t s æ t t e l s e**

**I V . F e j l a f h j æ l p n i n g**

**V . V e d l i g e h o l d e l s e & e f t e r s y n**

**VI. S p e c i f i k a t i o n**

* * * * * * * * * * * * * * * * * * * * * * * * * * * *

# S i k k e r h e d s h e n v i s n i n g e r !

## G I V  A G T !

**Man skal ubetinget lægge mærke til instruktionerne og sikkerhedshenvisningerne i denne betjeningsvejledning og disse skal overholdes. Ignoreres disse hhv. ved en ikke korrekt betjening eller misbrug truer der farer**

- **for betjeningspersonalet eller tredjemand**
- **for apparatet og andre af ejerens materielle værdier**

**A p p a r a t e r n e  m å  k u n  b e t j e n e s  o g  v e d l i g e h o l d e s a f  p e r s o n e r**

- **som er kvalificeret hertil**
- **som har læst og forstået betjeningsvejledningen**
- **som er fortrolig med sikkerhedsbestemmelserne på deres egen arbejdsplads**
- **som råder over en passende arbejdsplads og værktøj**

* * * * * * * * * * * * * *

**Anmærkning:** **Serienummeret og produktionsdatoen angives altid på typeskiltet på alle apparater og disse oplysninger opbevares ligeledes på fabrikken. De bedes også notere disse data i en separat mappe.**

## I.  I n s t r u k t i o n e r  f ø r  i d r i f t s æ t t e l s e n

**Løfteplatform-vognene er udviklet og konstrueret til en sikker betjening. Ved overholdelse af de følgende sikkerhedshenvisninger kan farer for betjeningspersonalet, tredjemand eller på andre materielle værdier undgås.**

* * * * * * * * * * * * * * * * * * * * * * * * * * *

# A. G I V  A G T !

1. **ALLE ANDRE PERSONER END BETJENINGSPERSONALET SKAL UNDER BENYTTELSEN HOLDE EN AFSTAND TIL APPARATET !**
2. **STIL DEM ALDRIG PÅ PLATFORMEN !**
3. **OVERSKRID ALDRIG DEN OPLYSTE BELASTNINGSGRÆNSE !**
4. **LÆS ALDRIG FOR MEGET PÅ DEN ENE SIDE/ELLER FOROVEN SAMT UD OVER PLATFORMEN !**
5. **ANBRING ALDRIG HÅND/FOD MELLEM PLATFORMEN OG GRUNDSTELLET!**
6. **SÆNK EN LÆSSET PLATFORM LANGSOMT NED !**
7. **PLATFORMEN SKAL VÆRE SÆNKET FULDSTÆNDIGT NED UNDER TRANSPORTEN !**
8. **FØR PÅ -/AFLÆSNING SKAL STOPPERNE ALTID AKTIVERES !**
9. **LØFT/SÆNK KUN PLATFORMEN, NÅR APPARATET ER I HORISONTAL POSITION !**
10. **BENYT IKKE APPARATET VED UNORMAL/FOR HØJ NEDSÆNKNINGSHASTIGHED !**
11. **MONTAGEN MÅ KUN UDFØRES PÅ EN PLAN UNDERGRUND OG EFTER EN BLOKERING AF RULLERNE FOR AT FORHINDRE, AT APPARATET PLUDSELIGT RULLER VÆK.**

## I I . M o n t a g e  QHT 15

**1.)**

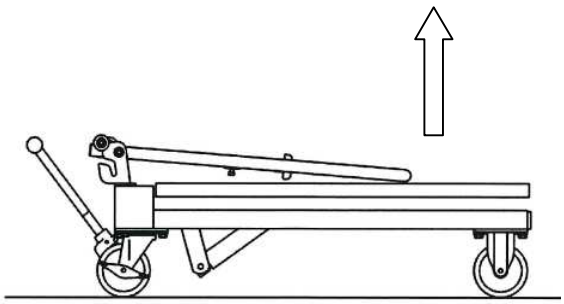

**2.)**

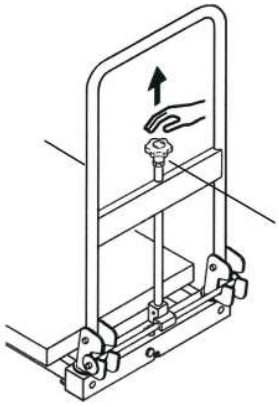

**3.)**

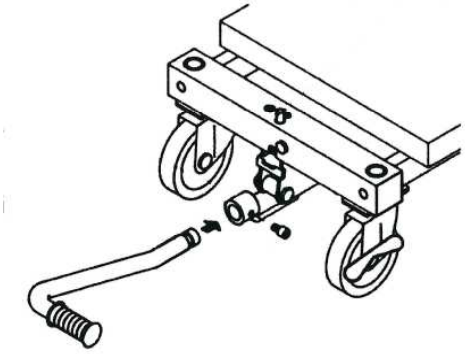

## Montage QHT 25, 40, 55, 80, 300 + LPP 200, 400

**1.)**

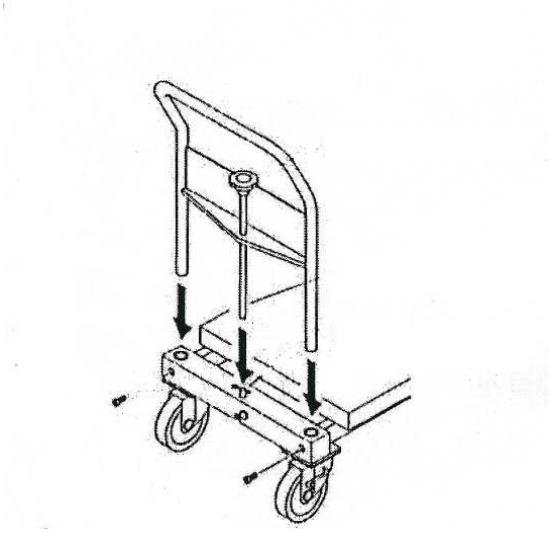

**2.)**

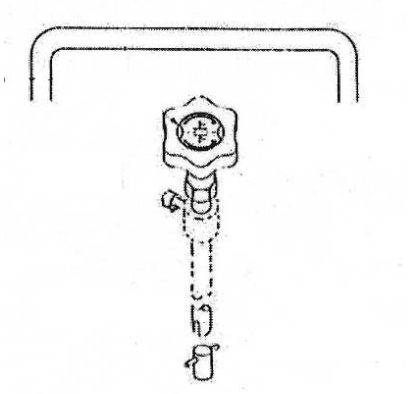

**3.)**

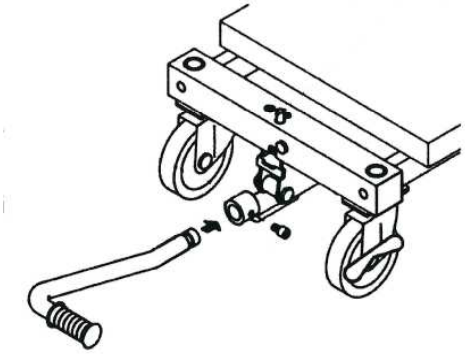

### I I I. Idriftsættelse

- Hydraulikventilen lukkes helt til anslaget ved at kunststofhåndtaget drejes med uret.
- Platformen løfter sig, når der trykkes på fodpedalen.
- Når kunststofhåndtaget drejes langsomt mod uret, åbner hydraulikventilen sig hhv. sænkes platformen.
  **Giv agt! Jo mere ventilen åbnes, desto hurtigere sænkes platformen!**
  Når ventilen igen arreteres, bliver platformen stående i den opnåede position.
- Før læsningen skal stopbremsen altid aktiveres!

## Reguleringsventil for nedsænkningshastighed

Hvis nedsænkningshåndtaget er drejet / aktiveret for hurtigt ved læsset platform, så regulerer denne ventil nedsænkningshastigheden. Dette garanterer en jævn nedsænkning og sådan undgås en for hurtig „falden ned" og dermed under visse omstændigheder ulykker.

## Sikkerhedsventil

Ved overbelastning af platformen, aktiveres sikkerhedsventilen automatisk, sådan at platformen i dette tilfælde ikke længere kan løftes.

## Quicklift funktion

For at aktivere QUICKLIFT funktionen ved en ulæsset platform, skal pumpepedal stilles mod uret.

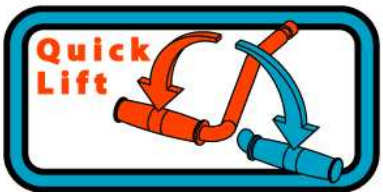


## IV. Fejlafhjælpning:

### 1) Platformen løfter sig ikke:

Ikke tilstrækkeligt med olie i det hydrauliske system. ⇒ Fyld olie på.

Nedsænkningsventil eller kugle fungerer ikke korrekt ⇒ Rens eller udskift den.

### 2) Platformen bliver ikke oppe:

Nedsænkningsventil eller kugle fungerer ikke korrekt ⇒ Rens eller udskift den.

### 3) Platformen kan ikke sænkes ned:

O-ringen er slidt. ⇒ Forny O-ringen.

Nedsænkningsventil er ikke åbnet ⇒ Kontrollér ventilstopperen, reparér eller forny den om nødvendigt.

**4) Olie lækker fra nedsænkningsventilen:**

O-ringen er slidt. ⇒ Forny O-ringen.

**5) Olie lækker fra cylinderpumpen:**

Olietætning eller O-ringen er slidt. ⇒ Forny tætning og/eller O-ringen

## V. Vedligeholdelse

Løfteplatform-vognene kræver ingen speciel vedligeholdelse. De skal kun smøres regelmæssigt med olie/fedt og efterses af og til.

For at garantere at apparatet kan betjenes og fungerer korrekt, skal de følgende arbejder udføres:

**Giv agt!** Når der arbejdes med vedligeholdelse, eftersyn og smøring må platformen ikke være læsset. For at sikre platformen i løftet tilstand skal den medfølgende stålbolt sættes ind i den hertil bestemte ring!

1. Hvert gnidningspunkt skal smøres med fedt en gang om måneden.
2. Regelmæssig kontrol af hjulenes bevægelighed og slid på disse.
3. Regelmæssig kontrol af bremsen.
4. Regelmæssig kontrol af hydraulikcylinderen med hensyn til olietab.

## VI. Specifikation

| Model | QHT 15 | QHT 25 |
|---|---|---|
| **Bæreevne:** | 150 kg | 250 kg |
| **Løfteområde mm:** | 255 – 740 mm | 280 – 850 mm |
| **Platform lxb/mm:** | 700 x 400 | 800 x 500 |
| **Pedalen trædes op til maks. Loft QUICKLIFT:** | - | 12 |
| **Pedalen trædes op til maks. Loft STANDARD:** | 12 | 24 |
| **Dimension i alt lxb:** | 100 | 100 |
| **Hjuldiameter:** | 950 x 400 | 1050 x 500 |
| **Nettovægt:** | 35 kg | 57 kg |

| Model | QHT 40 | QHT 55 |
|---|---|---|
| **Bæreevne:** | 400 kg | 550 kg |
| **Løfteområde mm:** | 325 - 850 mm | 355 - 980 mm |
| **Platform lxb/mm:** | 900 x 600 | 900 x 600 |
| **Pedalen trædes op til maks. Loft QUICKLIFT:** | 18 | 30 |
| **Pedalen trædes op til maks. Loft STANDARD:** | 36 | 51 |
| **Dimension i alt lxb:** | 130 | 130 |
| **Hjuldiameter:** | 1150 x 600 | 1150 x 600 |
| **Nettovægt:** | 70 kg | 95 kg |

| Model | QHT 80 | QHT 300 |
|---|---|---|
| **Bæreevne:** | 800 kg | 300 kg |
| **Løfteområde mm:** | 360 - 1070 mm | 400 - 1500 mm |
| **Platform lxb/mm:** | 1000 x 600 | 900 x 600 |
| **Pedalen trædes op til maks. Loft QUICKLIFT:** | 36 | 38 |
| **Pedalen trædes op til maks. Loft STANDARD:** | 62 | 63 |
| **Dimension i alt lxb:** | 150 | 150 |
| **Hjuldiameter:** | 1250 x 600 | 1150 x 600 |
| **Nettovægt:** | 126 kg | 121 kg |

| Model | LPP 200 | LPP 400 |
|---|---|---|
| **Bæreevne:** | 200 kg | 400 kg |
| **Løfteområde mm:** | 85 - 600 mm | 87 - 600 mm |
| **Platform lxb/mm:** | 800 x 500 | 900 x 600 |
| **Pedalen trædes op til maks. Loft QUICKLIFT:** | 13 | 34 |
| **Pedalen trædes op til maks. Loft STANDARD:** | 28 | 61 |
| **Dimension i alt lxb:** | 100 | 130 |
| **Hjuldiameter:** | 1200 x 500 | 1330 x 600 |
| **Nettovægt:** | 64 kg | 94 kg |

* * * * * * * * * * * * * * * * * * * * * * *

*Simon, Evers & Co. GmbH*
*HAMBURG*

***DK***

EF-overensstemmelseserklæring
i medfør af EF-maskindirektiv 2006/42/EC

Vi erklærer hermed, at maskinerne nævnt i nedenstående i konception og konstruktion samt i den af os distribuerede udførelse imødekommer gældende grundlæggende krav til sikkerhed og sundhed i.h.t. pågældende EF-direktiv.

Ændring af maskinen, som foretages uden vort samtykke, medfører, at nærværende erklæring mister sin gyldighed.

| | |
|---|---|
| Maskinernes benævnelse: | Saks-løftevogn |
| Maskintyper: | QHT 15, QHT 25, QHT 40, QHT 55,<br>QHT 80, QHT 300<br>(KK 519 971, KK 519 972, KK 519 973,<br>KK 519 974, KK 519 975, KK 519 976)<br>LPP 200 + LPP 400<br>(KK 969 077 + KK 969 078) |
| Gældende<br>EF-direktiver: | EF-maskindirektiv<br>2006/42/EC EN 1570 |
| Navn på leverandør: | Simon, Evers & Co. GmbH |
| Adresse: | Admiralitätstraße 59<br>20459 Hamburg – Deutschland |
| Dato: | 29.12.2009 |
| Leverandørens underskrift: | *Simon, Evers & Co. GmbH* |

*ppa. Münchow*

**E**

# Instrucciones de servicio

## M o d e l o s

- **QHT 15**
- **QHT 25**
- **QHT 40**
- **QHT 55**
- **QHT 80**
- **QHT 300**
- **LPP 200**
- **LPP 400**

* * * * *

**I . Instrucciones ant es de la puesta en marcha**

**I I . M o n t a j e**

**I I I . P u e s t a e n m a r c h a**

**I V . S u p r e s i ó n d e f a l l o s**

**V . M a n t e n i m i e n t o e i n s p e c c i ó n**

**VI. Características técnicas**

* * * * * * * * * * * * * * * * * * * * * * * * * * * * * *

# Instrucciones de seguridad

## ¡ATENCIÓN!

**Las instrucciones y avisos de seguridad de este manual de uso deben respetarse y cumplirse obligatoriamente. En caso de incumplimiento o de manejo o uso erróneo pueden producirse riesgos**

- **para el operario o terceros**
- **para el aparato u otros objetos de valor del usuario**

**Los aparatos sólo pueden manejarlos y mantenerlos personas**

- **que estén cualificadas para ello**
- **que hayan leído y comprendido este manual de uso**
- **que estén familiarizadas con las normas de seguridad del propio lugar de trabajo**
- **que dispongan de un lugar de trabajo y herramientas adecuados**

*** * * * * * * * * * * * * * **

**Observación: El número de serie y la fecha de producción se indican siempre en la placa de características de cada aparato y se definen debidamente en fábrica. Anote estos datos en un documento aparte.**

## I. Instrucciones antes de la puesta en marcha

**Los carros de plataforma elevadora han sido desarrollados y construidos para que puedan manejarse con seguridad. Si se respetan las instrucciones de seguridad descritas a continuación, se pueden evitar daños al operario, a terceros o a otros objetos de valor.**

## A. ¡ATENCIÓN!

1. **¡EXCEPTO EL OPERARIO, TODAS LAS DEMÁS PERSONAS DEBEN MANTENERSE A DISTANCIA DEL APARATO DURANTE SU USO!**
2. **¡NO SITUARSE NUNCA SOBRE LA PLATAFORMA!**
3. **¡NO REBASAR NUNCA EL LÍMITE DE CARGA INDICADO!**
4. **¡NO CARGAR NUNCA LA PLATAFORMA EN UN LADO / EN LA CABECERA NI HACIA FUERA!**
5. **¡NO METER LA MANO/EL PIE ENTRE LA PLATAFORMA Y EL BASTIDOR BASE!**
6. **¡BAJAR DESPACIO LA PLATAFORMA CARGADA!**
7. **¡LA PLATAFORMA DEBE ESTAR TOTALMENTE ABAJO DURANTE EL TRANSPORTE!**
8. **¡ANTES DE CARGAR/DESCARGAR, ACTIVAR SIEMPRE EL DISPOSITIVO DE RETENCIÓN!**
9. **¡ELEVAR/BAJAR LA PLATAFORMA SÓLO CON EL APARATO EN POSICIÓN HORIZONTAL!**
10. **¡NO UTILIZAR EL APARATO CON VELOCIDAD DE BAJADA IRREGULAR/ELEVADA!**
11. **EL MONTAJE SÓLO PUEDE REALIZARSE SOBRE UN SUELO NIVELADO Y TRAS BLOQUEAR LOS RODILLOS, PARA EVITAR ASÍ QUE EL APARATO ECHE A RODAR DE REPENTE!**

## II. Montaje QHT 15

**1.)**

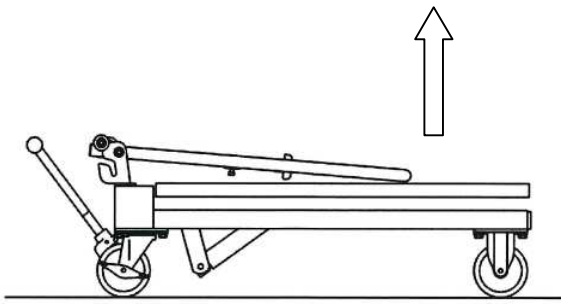

**2.)**

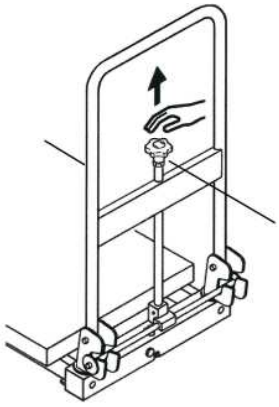

**3.)**

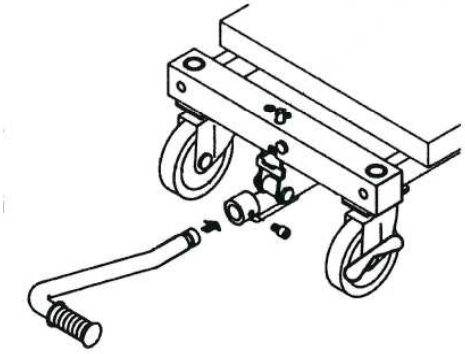

**M o n t a j e  QHT 25, 40, 55, 80, 300 + LPP 200, 400**

**1.)**

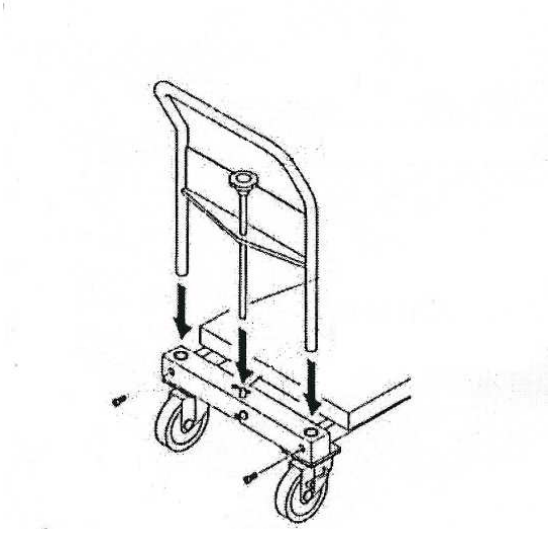

**2.)**

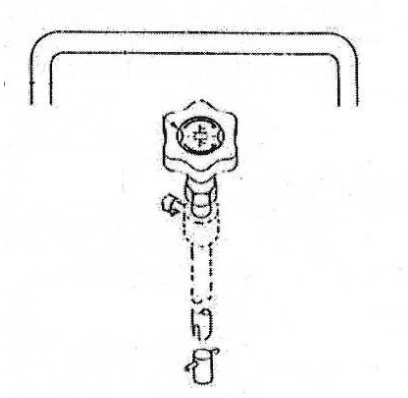

**3.)**

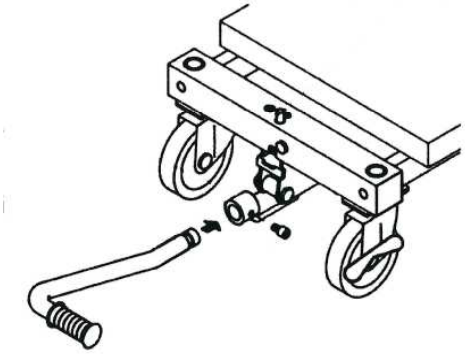

## I I I.  Puesta en servicio

- Cerrar la válvula hidráulica girando la empuñadura giratoria de plástico en el sentido de las agujas del reloj hasta el tope.

- La plataforma se eleva al activar el pedal de pie.

- Girando lentamente la empuñadura giratoria de plástico en sentido contrario a las agujas del reloj, se abre la válvula hidráulica y/o desciende la plataforma. **¡Atención! Cuanto más se abre la válvula, más rápidamente baja la plataforma.**
  Si se detiene de nuevo la válvula, la plataforma se mantiene en la posición alcanzada.

- ¡Activar siempre los frenos de retención antes de cargar!

**Válvula reguladora para la velocidad de descenso**

En caso de que la plataforma esté cargada y la manilla se gire / accione demasiado rápido, esta válvula regula la velocidad de descenso para garantizar un descenso uniforme o para impedir un descenso rápido de la plataforma y evitar con ello, eventualmente, accidentes.

**Válvula de seguridad**

En caso de sobrecargar demasiado la plataforma, la válvula de seguridad se activa automáticamente, de tal manera que ya no sea posible elevar más la plataforma.

**Función Quicklift**

Para activar la función QUICKLIFT con la plataforma descargada, la bomba de pedal se debe girar en el sentido contrario de las agujas del reloj.

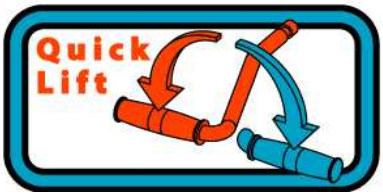


**IV. upresión de fallos:**

**1) La plataforma no se eleva:**

No hay suficiente aceite en el sistema hidráulico. ⇒ Rellenar de aceite.

El funcionamiento de la válvula de bajada o de la bola está estropeado ⇒ Limpiar o cambiar

**2) La plataforma no se mantiene arriba:**

El funcionamiento de la válvula de bajada o la bola está estropeado ⇒ Limpiar o cambiar

**3) La plataforma no se puede bajar:**

El anillo en O está desgastado. ⇒ Cambiar el anillo en O.

La válvula de bajada no está abierta ⇒ Revisar, reparar o, si procede, cambiar el tope de válvula.

4) **Fuga de aceite de la válvula de bajada:**

El anillo tórico está desgastado. ⇒ Cambiar el anillo tórico.

5) **Fuga de aceite de la bomba de cilindro:**

La junta de aceite o el anillo en O están desgastados. ⇒ Cambiar la junta y/o el anillo en O.

## V. Mantenimiento

Los carros de plataforma elevadora no necesitan un mantenimiento especial, sino que sólo deben lubricarse/engrasarse regularmente e inspeccionarse de vez en cuando.

Para el mantenimiento, manejo y funcionamiento correctos del aparato, deben realizarse los siguientes trabajos en el aparato:

**¡Atención!** No puede cargarse la plataforma durante los trabajos de mantenimiento, inspección y lubricación. ¡Para el bloqueo de la plataforma, el pasador de acero incluido en el suministro se debe colocar en el anillo previsto para tal efecto con la plataforma elevada!

1. Se deben engrasar mensualmente con grasa todos los puntos de rozamiento.
2. Inspección regular de la movilidad y desgaste de las ruedas
3. Inspección regular del freno
4. Inspección regular de la pérdida de aceite del cilindro hidráulico.

## VI. Características técnicas

| Modelo | QHT 15 | QHT 25 |
|---|---|---|
| **Capacidad de carga:** | 150 kg | 250 kg |
| **Gama de elevación en mm:** | 255 – 740 mm | 280 – 850 mm |
| **Plataforma: Largo x Ancho en mm:** | 700 x 400 | 800 x 500 |
| **Recorrido de pedal hasta elevación máxima QUICKLIFT:** | - | 12 |
| **Recorrido de pedal hasta elevación máxima STANDARD:** | 12 | 24 |
| **Diámetro de rueda:** | 100 | 100 |
| **Medidas totales Largo x Ancho** | 950 x 400 | 1050 x 500 |
| **Peso neto:** | 35 kg | 57 kg |

| Modelo | QHT 40 | QHT 55 |
|---|---|---|
| **Capacidad de carga:** | 400 kg | 550 kg |
| **Gama de elevación en mm:** | 325 - 850 mm | 355 - 980 mm |
| **Plataforma: Largo x Ancho en mm:** | 900 x 600 | 900 x 600 |
| **Recorrido de pedal hasta elevación máxima QUICKLIFT:** | 18 | 30 |
| **Recorrido de pedal hasta elevación máxima STANDARD:** | 36 | 51 |
| **Diámetro de rueda:** | 130 | 130 |
| **Medidas totales Largo x Ancho** | 1150 x 600 | 1150 x 600 |
| **Peso neto:** | 70 kg | 95 kg |

| Modelo | QHT 80 | QHT 300 |
|---|---|---|
| **Capacidad de carga:** | 800 kg | 300 kg |
| **Gama de elevación en mm:** | 360 - 1070 mm | 400 - 1500 mm |
| **Plataforma: Largo x Ancho en mm:** | 1000 x 600 | 900 x 600 |
| **Recorrido de pedal hasta elevación máxima QUICKLIFT:** | 36 | 38 |
| **Recorrido de pedal hasta elevación máxima STANDARD:** | 62 | 63 |
| **Diámetro de rueda:** | 150 | 150 |
| **Medidas totales Largo x Ancho** | 1250 x 600 | 1150 x 600 |
| **Peso neto:** | 126 kg | 121 kg |

| Modelo | LPP 200 | LPP 400 |
|---|---|---|
| **Capacidad de carga:** | 200 kg | 400 kg |
| **Gama de elevación en mm:** | 85 – 600 mm | 87 – 600 mm |
| **Plataforma: Largo x Ancho en mm:** | 800 x 500 | 900 x 600 |
| **Recorrido de pedal hasta elevación máxima QUICKLIFT:** | 13 | 34 |
| **Recorrido de pedal hasta elevación máxima STANDARD:** | 28 | 61 |
| **Diámetro de rueda:** | 100 | 130 |
| **Medidas totales Largo x Ancho** | 1200 x 500 | 1330 x 600 |
| **Peso neto:** | 64 kg | 94 kg |

* * * * * * * * * * * * * * * * * * * * * * *

*Simon, Evers & Co. GmbH*
*HAMBURG*

***E***

Declaración de conformidad CE
siguiendo la directiva de máquinas CE 2006/42/EC

Mediante la presente declaramos que las máquinas que se designan a continuación cumplen los requisitos básicos correspondientes de seguridad y para la salud de la directiva EC en cuanto a su concepción, construcción y tipo de construcción, así como en el modelo que ponemos en circulación.

En el caso de que se modifique la máquina sin nuestro conocimiento, esta declaración pierde su validez.

| | |
|---|---|
| Denominación de las máquinas: | Carro elevador tipo pantógrafo |
| Modelos de máquina: | QHT 15, QHT 25, QHT 40, QHT 55,<br>QHT 80, QHT 300<br>(KK 519 971, KK 519 972, KK 519 973,<br>KK 519 974, KK 519 975, KK 519 976)<br>LPP 200 + LPP 400<br>(KK 969 077 + KK 969 078) |
| Directivas EC correspondientes: | Directiva de máquinas CE<br>2006/42/EC EN 1570 |
| Nombre del proveedor: | Simon, Evers & Co. GmbH |
| Dirección: | Admiralitätstraße 59<br>20459 Hamburg - Deutschland |
| Fecha: | 03.07.2014 |
| Dirección del proveedor: | *Simon, Evers & Co. GmbH* |

*ppa. Münchow*

**EST**

# Kasutusjuhend
## m u d e l i

- **QHT 15**
- **QHT 25**
- **QHT 40**
- **QHT 55**
- **QHT 80**
- **QHT 300**
- **LPP 200**
- **LPP 400**

*** * * ****

**I. Instruktsioonid enne kasutuselevõttu**

**II. Montaaž**

**III. Kasutuselevõtt**

**IV. Häirete kõrvaldamine**

**V. Hooldus ja järelevalve**

**VI. Spetsifikatsioon**

*** * * * * * * * * * * * * * * * * * * * * * * * * * * * * ***

# O h u t u s j u h i s e d!

## T Ä H E L E P A N U!

**Käesoleva kasutusjuhendi instruktsioone ja ohutusjuhiseid tuleb kindlasti järgida ja nendest kinni pidada. Kui juhiseid ei järgita, seadet käsitsetakse valesti või kasutatakse valel otstarbel, tekib oht**

**- kasutajale või kolmandale isikutele**
**- seadmele või muudele materiaalsetele väärtustele**

**S e a d m e i d t o h i v a d k a s u t a d a j a h o o l d a d a v a i d i s i k u d, k e s**

**- on selleks kvalifitseeritud**
**- on käesoleva kasutusjuhendi läbi lugenud ning sellest aru saanud**
**- tunnevad oma töökohal kehtivaid ohutusnõudeid**
**- omavad sobilikku töökohta ja tööriistu**

*** * * * * * * * * * * * * * ***

**Märkus.Iga seadme andmeplaadil on kirjas selle seadme seerianumber ja valmistamise kuupäev, mis on vastavalt fikseeritud ka tootja poolt. Palun fikseerige need andmed ka eraldiolevas aktis.**

## I. I n s t r u k t s i o o n i d e n n e k a s u t u s e l e v õ t t u

**Tõsteplatvorm-kärud on välja töötatud ja konstrueeritud turvalise käsitsemise jaoks. Kui käesolevatest ohutusjuhistest kinni pidada, saab ära hoida ohu tekkimise kasutajale või kolmandale isikutele, samuti materiaalsetele väärtustele.**

## A . T Ä H E L E P A N U!

**1. KÕIK ISIKUD PEALE SEADME KÄSITSEJA PEAVAD SEADME KASUTAMISE AJAL SELLEST EEMAL VIIBIMA!**
**2. ÄRGE KUNAGI SEISKE PLATVORMIL!**
**3. LASTILE ETTENÄHTUD KAALUPIIRI EI TOHI KUNAGI ÜLETADA!**
**4. MITTE KUNAGI EI TOHI LASTI PAIGUTADA ÜHELE KÜLJELE/OTSALE VÕI NII, ET SEE ÜLE PLATVORMI ÄÄRE ULATUB!**
**5. JALGU JA KÄSI EI TOHI KUNAGI PLATVORMI JA PEARAAMI VAHELE ASETADA!**
**6. TÄISLAADITUD PLATVORM TULEB AEGLASELT ALLA LASTA!**
**7. TRANSPORTIMISE AJAL PEAB PLATVORM OLEMA LÕPUNI ALLA LASTUD!**
**8. ENNE PEALE- JA MAHALAADIMIST RAKENDADA ALATI FIKSAATORID!**
**9. PLATVORMI TOHIB TÕSTA / ALLA LASTA AINULT SEADME HORISONTAALASENDIS OLEKU KORRAL!**
**10. SEADET EI TOHI KASUTADA KÕIKUVA / LIIGA KIIRE ALLALASKMISKIIRUSE KORRAL!**
**11.SELLEKS, ET VÄLTIDA SEADME OOTAMATUT LIIKUMAHAKKAMIST, TOHIB SEDA MONTEERIDA VAID TASASEL PINNAL JA ALLES SEEJÄREL, KUI RULLIKUD ON BLOKEERITUD!**

## I I . M o n t a a ž QHT 15

**1.)**

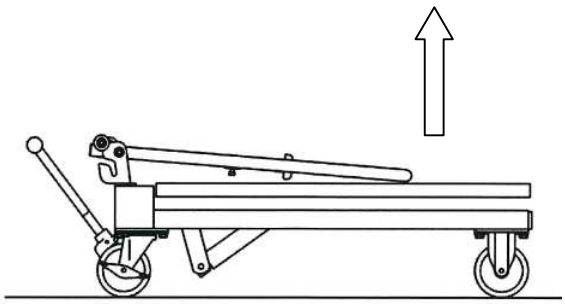

**2.)**

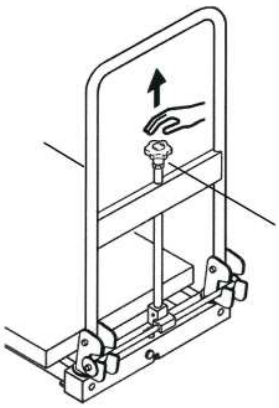

**3.)**

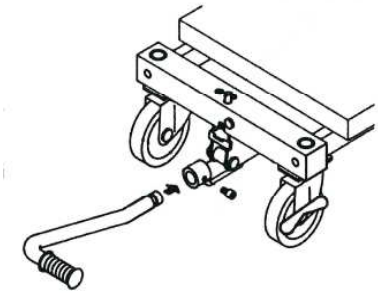

**M o n t a a ž  QHT 25, 40, 55, 80, 300**

**1.)**

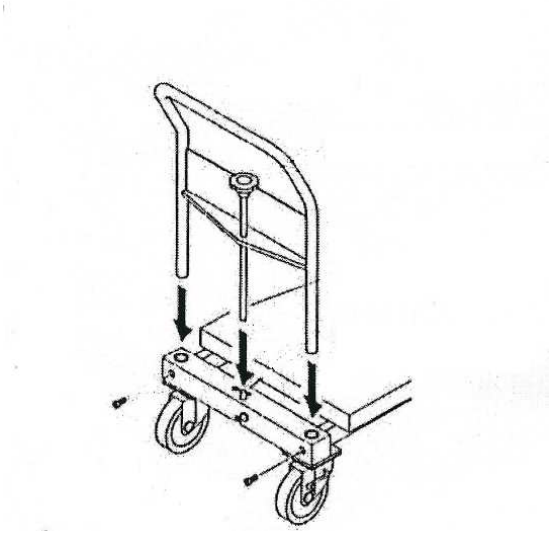

**2.)**

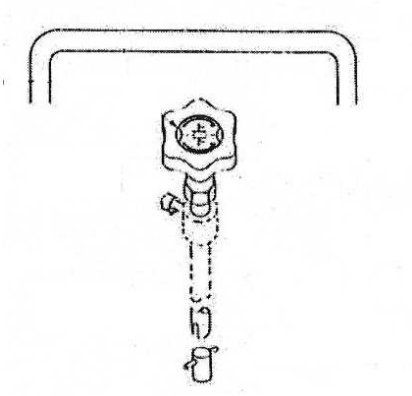

**3.)**

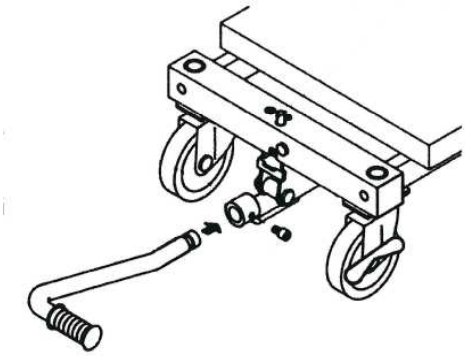

**I I I. Kasutuselevõtt**

- Sulgege hüdroventiil, keerates kunstmaterjalist käepidet kellaosuti liikumise suunaslõpuni.

- Platvorm tõuseb jalapedaalile vajutades.

- Kunstmaterjalist käepideme aeglasel keeramisel kellaosuti liikumisele vastupidises suunas avaneb hüdroventiil ja platvorm vajub alla.
  **Tähelepanu! Mida rohkem ventiili avada, seda kiiremini platvorm alla vajub!**
  Kui ventiil uuesti sulgeda, jääb platvorm saavutatud kõrgusele seisma.
- Enne pealelaadimist tuleb alati fikseerida seisupidurid!

**Langetuskiiruse reguleerimisventiil**

Kui koormatud platvormi langetuskäepidet keeratakse / lülitatakse liiga kiiresti, siis reguleerib see ventiil ühtlase allalaskmise ning kiire läbivajumise ja seega võimalike õnnetuste vältimiseks langetuskiirust.

**Ohutusventiil**

Platvormi ülekoormamisel aktiveeritakse automaatselt ohutusventiil nii, et platvormi ei saa sel juhul enam üles tõsta.

**Funktsioon Quicklift**

Aktiveerimaks koormamata platvormil funktsiooni QUICKLIFT, tuleb pumpamispedaali vastupäeva seada.

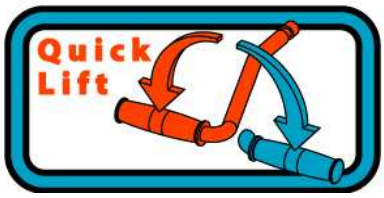


## IV. Häirete kõrvaldamine

### 1) Platvorm ei tõuse

Hüdraulikas pole piisavalt õli. ⇒ Kallake õli juurde.

Allalaskmisventiili või kuulikese tööfunktsioon on häiritud. ⇒ Puhastage või vahetage välja.

### 2) Platvorm ei jää üles

Allalaskmisventiili või kuulikese tööfunktsioon on häirtud. ⇒ Puhastage või vahetage välja.

### 3) Platvormi ei saa alla lasta

U-rõngas on kulunud. ⇒ Vahetage O-rõngas välja.

Allalaskmisventiil ei ole avatud. ⇒ Kontrollige ventiili stopperit, prandage või vahetage vajadusel välja.

**4) Allalaskmisventiilist tilgub õli**

O-rõngas on kulunud. ⇒ Vahetage O-rõngas välja.

**5) Silindri pumbast tilgub õli**

Õlitihend või O-rõngas on kulunud. ⇒Vahetage tihend ja/või O-rõngas välja.

## V. Hooldus

Tõsteplatvorm-kärud ei vaja spetsiaalset hooldust, neid peab vaid regulaarselt õlitama / määrima ja aeg-ajalt üle vaatama.

Seadme laitmatu töökorras oleku ja funktsionaalsuse tagamiseks peab teostama alltoodud töid.

**Tähelepanu!** Hooldus-, inspekteerimis- ja määrdetööde teostamisel eitohi platvorm olla täis laaditud. Platvormi kindlustamiseks tuleb kaasasolev teraspolt ülestõstetud seisundis selleks ettenähtud rõngasse pista!

1. Kõik hõõrdekohad tuleb iga kuu määrdeainega määrida.
2. Regulaarselt tuleb kontrollida rataste liikuvust ja kulumisastet.
3. Regulaarselt tuleb kontrollida pidurit.
4. Regulaarselt tuleb kontrollida hüdrosilindrit õlikaotus suhtes.

## VI. Spetsifikatsioon

| Mudel | QHT 15 | QHT 25 |
|---|---|---|
| **Kandevõime** | 150 kg | 250 kg |
| **Käigu vahemik** | 255 – 740 mm | 280 – 850 mm |
| **Platvormi pikkus/laius /mm** | 700 x 400 | 800 x 500 |
| **Pedaali vajutused max tõsteni QUICKLIFT** | - | 12 |
| **Pedaali vajutused max tõsteni STANDARD** | 12 | 24 |
| **Ratta läbimõõt mm** | 100 | 100 |
| **Kogumõõtmed pxl /mm** | 950 x 400 | 1050 x 500 |
| **Netokaal** | 35 kg | 57 kg |

| Mudel | QHT 40 | QHT 55 |
|---|---|---|
| **Kandevõime** | 400 kg | 550 kg |
| **Käigu vahemik** | 325 - 850 mm | 355 - 980 mm |
| **Platvormi pikkus/laius /mm** | 900 x 600 | 900 x 600 |
| **Pedaali vajutused max tõsteni QUICKLIFT** | 18 | 30 |
| **Pedaali vajutused max tõsteni STANDARD** | 36 | 51 |
| **Ratta läbimõõt mm** | 130 | 130 |
| **Kogumõõtmed pxl /mm** | 1150 x 600 | 1150 x 600 |
| **Netokaal** | 70 kg | 95 kg |

| Mudel | QHT 80 | QHT 300 |
|---|---|---|
| **Kandevõime** | 800 kg | 300 kg |
| **Käigu vahemik** | 360 - 1070 mm | 400 - 1500 mm |
| **Platvormi pikkus/laius /mm** | 1000 x 600 | 900 x 600 |
| **Pedaali vajutused max tõsteni QUICKLIFT** | 36 | 38 |
| **Pedaali vajutused max tõsteni STANDARD** | 62 | 63 |
| **Ratta läbimõõt mm** | 150 | 150 |
| **Kogumõõtmed pxl /mm** | 1250 x 600 | 1150 x 600 |
| **Netokaal** | 126 kg | 121 kg |

| Mudel | LPP 200 | LPP 400 |
|---|---|---|
| **Kandevõime** | 200 kg | 400 kg |
| **Käigu vahemik** | 85 – 600 mm | 87 – 600 mm |
| **Platvormi pikkus/laius /mm** | 800 x 500 | 900 x 600 |
| **Pedaali vajutused max tõsteni QUICKLIFT** | 13 | 34 |
| **Pedaali vajutused max tõsteni STANDARD** | 28 | 61 |
| **Ratta läbimõõt mm** | 100 | 130 |
| **Kogumõõtmed pxl /mm** | 1200 x 500 | 1330 x 600 |
| **Netokaal** | 64 kg | 94 kg |

* * * * * * * * * * * * * * * * * * * * * * * * * * *

*Simon, Evers & Co. GmbH* ***EST***
*HAMBURG*

EÜ vastavusavaldus
EÜ masinate direktiivi 2006/42/EC kohaselt

Käesolevaga deklareerime, et järgnevas nimetatud masin vastab oma kontseptsiooni, konstruktsiooni ja ehitusviisi poolest meie poolt välja lastud teostuses EÜ asjakohaste direktiivide põhilistele turva- ja tervisekaitsenõuetele.

Toote juures ilma meiega kooskõlastamata tehtud muudatuse puhul kaotab käesolev vastavusavaldus oma kehtivuse.

| | |
|---|---|
| Masina nimetus: | Käärtõstuk |
| Masina tüübid: | QHT 15, QHT 25, QHT 40, QHT 55,<br>QHT 80, QHT 300<br>(KK 519 971, KK 519 972, KK 519 973,<br>KK 519 974, KK 519 975, KK 519 976)<br>LPP 200 + LPP 400<br>(KK 969 077 + KK 969 078) |
| Rakendatud EÜ direktiivid: | masinate direktiiv<br>2006/42/EC EN 1570 |
| Tarnija nimi: | Simon, Evers & Co. GmbH |
| Aadress: | Admiralitätstraße 59<br>20459 Hamburg |
| Kuupäev: | 03.07.2014 |
| Tarnija allkiri: | *Simon, Evers & Co. GmbH*<br>ppa. Münchow |

**F**

# Instructions d'utilisation
## M o d è l e

- **QHT 15**
- **QHT 25**
- **QHT 40**
- **QHT 55**
- **QHT 80**
- **QHT 300**
- **LPP 200**
- **LPP 400**

* * * * *

**I. Instructions avant la mise en service**

**II. Montage**

**III. Mise en service**

**IV. Elimination des erreurs**

**V. Maintenance et inspection**

**VI. Spécification**

* * * * * * * * * * * * * * * * * * * * * * * * * * * *

# R e m a r q u e s  d e  s é c u r i t é  !

## A T T E N T I O N :

**Il est impératif de suivre à la lettre les instructions et remarques de sécurité figurant dans ce mode d'emploi. Toute non observation, utilisation erronée ou abus peut entraîner des risques**

**- pour l'utilisateur ou des tierces personnes**
**- pour l'appareil ou autre biens matériels de l'exploitant**

**Le fonctionnement et la maintenance des appareils sont réservé uniquement aux personnes**

**- qui sont qualifiées pour ces tâches**
**- qui ont lu et compris de mode d'emploi**
**- qui se sont familiarisées avec les prescriptions de sécurité sur leur propres place de travail**
**- qui disposent d'une place de travail adaptée en conséquence et des outils**

*** * * * * * * * * * * * * * *** 

**Remarque : Les numéros de série et la date de production sont indiqués respectivement sur la plaque signalétiques de chaque appareil et aussi documentés en conséquence dans l'usine. Veuillez noter également ces données dans un classeur indépendant.**

## I. I n s t r u c t i o n s  a v a n t  l a  m i s e  e n  s e r v i c e

**Les chariots à plate-forme auto-élévatrice se la série ont été développés et construits pour une utilisation sûre. Le respect des remarques de sécurité suivantes permet d'éviter les risques pour l'utilisateur, des tierces personnes ou des biens matériels.**

## A . A T T E N T I O N :

1. **TOUTE PERSONNE, AUTRE QUE L'OPERATEUR, DOIT SE TENIR A L'ECART DE L'APPAREIL PENDANT SON UTILISATION !**
2. **NE JAMAIS SE TENIR SUR LA PLATE-FORME !**
3. **NE JAMAIS DEPASSER LA LIMITE DE CHARGE INDIQUEE !**
4. **NE JAMAIS CHARGER L'APPAREIL D'UN SEUL COTE, TROP VERS LE HAUT OU AU-DELA DE LA PLATE-FORME !**
5. **NE JAMAIS PLACER LE PIED ENTRE LA PLATE-FORME ET LE CHASSIS DE BASE !**
6. **ABAISSER LENTEMENT LA PLATE-FORME SI ELLE EST CHARGEE !**
7. **LA PLATE-FORME DOIT ETRE ENTIEREMENT ABAISSEE PENDANT LE TRANSPORT !**
8. **ACTIONNER TOUJOURS LES BLOCAGES DE ROUE AVANT LE CHARGEMENT OU LE DECHARGEMENT !**
9. **ELEVER / ABAISSER LA PLATE-FORME SEULEMENT SI ELLE EST EN POSITION HORIZONTALE !**
10. **NE PAS UTILISER L'APPAREIL SI LA VITESSE D'ABAISSEMENT EST TROP HAUTE OU IRREGULIERE !**
11. **LE MONTAGE NE DOIT ETRE EFFECTUE QUE SUR UN SOL PLAN ET APRES AVOIR BLOQUE LES ROULETTES AFIN DE POUVOIR EVITER QUE L'APPAREIL SE METTE SOUDAINEMENT A ROULER.**

## I I . M o n t a g e QHT 15

**1.)**

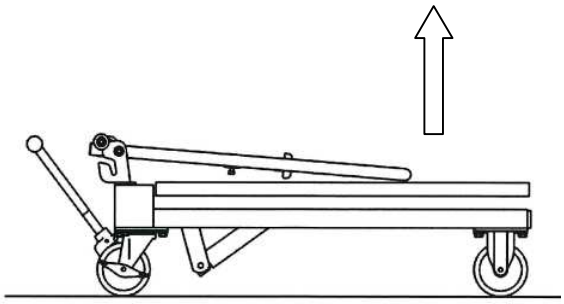

**2.)**

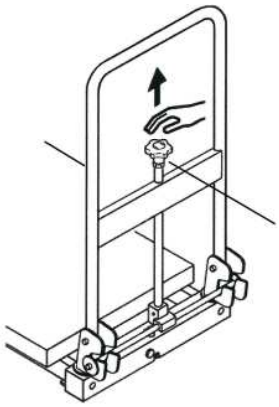

**3.)**

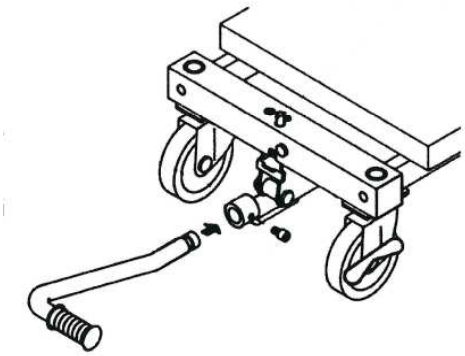

**M o n t a g e QHT 25, 40, 55, 80, 300 + LPP 200, 400**

**1.)**

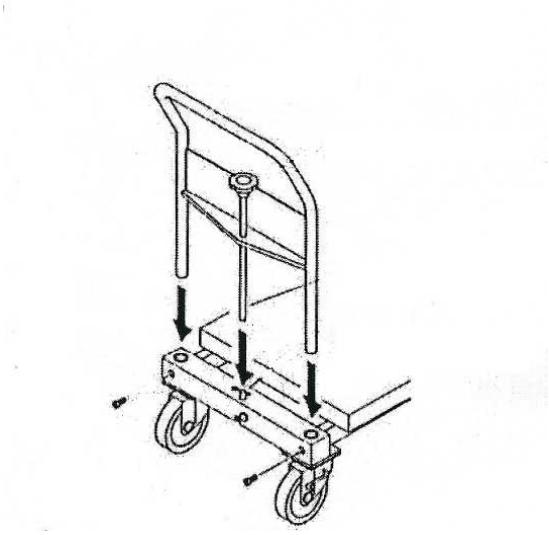

**2.)**

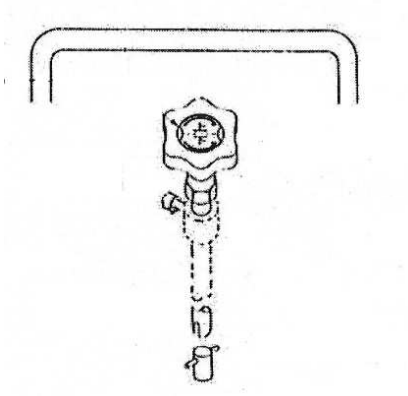

**3.)**

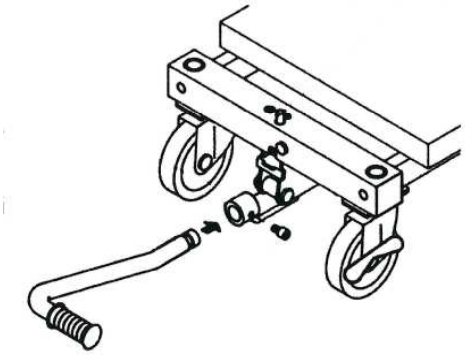

## I I I. Mise en service

- Fermer la soupape hydraulique en tournant la poignée en plastique dans le sens
  - des aiguilles d'une montre jusqu'à la butée.

- La plate-forme s'élève en appuyant sur la pédale.

- En tournant lentement la poignée en plastique dans le sens inverse des aiguilles d'une montre, la soupape hydraulique s'ouvre et la plate-forme s'abaisse.
  **Attention : plus la soupape s'ouvre, plus la vitesse d'abaissement de la plate-forme augmente !**
  En fermant à nouveau la soupape, la plate-forme reste dans la position atteinte.

- Actionner toujours les freins parkings avant le chargement !

## Vanne de régulation de la vitesse de descente

Au cas où la poignée de descente aurait été actionnée/tournée trop rapidement, en présence de plate-forme chargée, cette vanne réglera la vitesse de descente afin de garantir une descente graduelle et d'éviter une descente trop rapide qui pourrait présenter un éventuel risque d'accident.

## Vanne de sécurité

En cas de surcharge de la plate-forme la vanne de sécurité est activée automatiquement, en empêchant le soulèvement de la plate-forme.

## Fonction Quicklift

Pour pouvoir activer la fonction QUICKLIFT en présence de plate-forme non chargée, il faut placer la pédale de la pompe dans le sens contraire des aiguilles d'une montre.

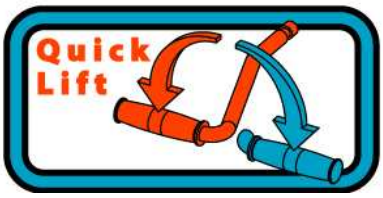


**IV. Elimination des anomalies :**

**1) La plate-forme ne s'élève pas :**

Huile n'étant pas suffisante dans le système hydraulique. ⇒ Remplir d'huile.

La soupape d'abaissement ou la bille a une fonctionnement erroné ⇒ Nettoyer ou remplacer

**2) La plate-forme ne reste pas en haut :**

La soupape d'abaissement ou la bille a une fonctionnement erroné ⇒ Nettoyer ou remplacer

**3) La plate-forme ne peut pas être abaissée :**

La bague en O est usée. ⇒ Remplacer la bague en O.

La soupape d'abaissement n'est pas ouverte ⇒ Vérifier, réparer ou au besoin remplacer l'obturateur de soupape.

**4) L'huile fuit de la soupape d'abaissement :**

L'anneau torique est usé. ⇒ Remplacer l'anneau torique.

**5) L'huile fuit de la pompe à cylindres :**

Le joint d'étanchéité. ⇒ Remplacer le d'huile ou l'anneau torique est usé joint d'étanchéité et/ou l'anneau torique

## V. Maintenance

Les chariots à plate-forme auto-élévatrice de la série ne requièrent aucune maintenance particulière, mais ils doivent être lubrifiés/graissés régulièrement et contrôlés de temps à autre.

Les travaux suivants doivent être exécutés afin de garantir une parfaite utilisation ainsi qu'un fonctionnement irréprochable de l'appareil :

**Attention** : la plate-forme ne doit pas être chargée pendant les travaux de maintenance, d'inspection et de lubrification. Pour mettre en sécurité la plate-forme, le boulon en acier fourni doit être inséré dans l'anneau correspondant alors que la plate-forme est soulevée!

1. Lubrifier une fois par mois chaque point de friction avec de la graisse.
2. Vérifier régulièrement la facilité de roulement et l'usure des roues
3. Vérifier régulièrement le frein
4. Vérifier régulièrement le vérin hydraulique quant aux pertes d'huile.

## VI. Spécification

| Modèle | QHT 15 | QHT 25 |
|---|---|---|
| **Force portante :** | 150 kg | 250 kg |
| **Plage de levée en mm :** | 255 – 740 mm | 280 – 850 mm |
| **Plate-forme Lxl/en mm :** | 700 x 400 | 800 x 500 |
| **Enfoncement de pédale jusqu'à la levée maximale QUICKLIFT :** | - | 12 |
| **Enfoncement de pédale jusqu'à la levée maximale STANDARD :** | 12 | 24 |
| **Diamètre de roue :** | 100 | 100 |
| **Dimensions totales Lxl :** | 950 x 400 | 1050 x 500 |
| **Poids net :** | 35 kg | 57 kg |

| Modèle | QHT 40 | QHT 55 |
|---|---|---|
| **Force portante :** | 400 kg | 550 kg |
| **Plage de levée en mm :** | 325 - 850 mm | 355 - 980 mm |
| **Plate-forme Lxl/en mm :** | 900 x 600 | 900 x 600 |
| **Enfoncement de pédale jusqu'à la levée maximale QUICKLIFT :** | 18 | 30 |
| **Enfoncement de pédale jusqu'à la levée maximale STANDARD :** | 36 | 51 |
| **Diamètre de roue :** | 130 | 130 |
| **Dimensions totales Lxl :** | 1150 x 600 | 1150 x 600 |
| **Poids net :** | 70 kg | 95 kg |

| Modèle | QHT 80 | QHT 300 |
|---|---|---|
| **Force portante :** | 800 kg | 300 kg |
| **Plage de levée en mm :** | 360 - 1070 mm | 400 - 1500 mm |
| **Plate-forme Lxl/en mm :** | 1000 x 600 | 900 x 600 |
| **Enfoncement de pédale jusqu'à la levée maximale QUICKLIFT :** | 19 | 28 |
| **Enfoncement de pédale jusqu'à la levée maximale STANDARD :** | 11 | 17 |
| **Diamètre de roue :** | 150 | 150 |
| **Dimensions totales Lxl :** | 1250 x 600 | 1150 x 600 |
| **Poids net :** | 126 kg | 121 kg |

| Modèle | LPP 200 | LPP 400 |
|---|---|---|
| **Force portante :** | 200 kg | 400 kg |
| **Plage de levée en mm :** | 85 – 600 mm | 87 – 600 mm |
| **Plate-forme Lxl/en mm :** | 800 x 500 | 900 x 600 |
| **Enfoncement de pédale jusqu'à la levée maximale QUICKLIFT :** | 13 | 34 |
| **Enfoncement de pédale jusqu'à la levée maximale STANDARD :** | 28 | 61 |
| **Diamètre de roue :** | 100 | 130 |
| **Dimensions totales Lxl :** | 1200 x 500 | 1330 x 600 |
| **Poids net :** | 64 kg | 94 kg |

* * * * * * * * * * * * * * * * * * * * * * *

*Simon, Evers & Co. GmbH*
*HAMBURG*

***F***

Déclaration de conformité CE
en conformité à la directive sur les machines CE 2006/42/EC

Par la présente, nous déclarons que les machines désignées ci-après, de part leur conception, leur construction et leur style, de même pour le modèle que nous avons mis en circulation, correspondent aux exigences fondamentales y relatives de sécurité et de santé des directives CE.

La conformité n'est plus valide pour une modification de la machine effectuée sans notre accord.

| | |
|---|---|
| Désignation des machines: | Chariots élévateurs à ciseaux |
| Modèles de machine: | QHT 15, QHT 25, QHT 40, QHT 55, QHT 80, QHT 300 (KK 519 971, KK 519 972, KK 519 973, KK 519 974, KK 519 975, KK 519 976) LPP 200 + LPP 400 (KK 969 077 + KK 969 078) |
| Directives CE relatives: | Directive sur les machines CE 2006/42/EC EN 1570 |
| Nom du fournisseur: | Simon, Evers & Co. GmbH |
| Adresse: | Admiralitätstraße 59<br>20459 Hamburg |
| Date: | 03.07.2014 |
| Signature du fournisseur: | *Simon, Evers & Co. GmbH* |

*ppa. Münchow*

**GB**

# Instruction Manual
# Model

- **QHT 15**
- **QHT 25**
- **QHT 40**
- **QHT 55**
- **QHT 80**
- **QHT 300**
- **LPP 200**
- **LPP 400**

* * * * *

**I. Instructions before commissioning**

**II. Installation**

**III. Commissioning**

**IV. Troubleshooting**

**V. Servicing and inspection**

**VI. Specification**

* * * * * * * * * * * * * * * * * * * * * * * * * * * * *

# Safety instructions

## IMPORTANT

**The instructions and safety instructions in this operating manual must be followed to the letter. Failure to follow them or incorrect operation or abuse may result in danger.**

- **for the operator or third parties**
- **for the unit and other property of the operator**

**The units may only be operated and serviced by persons**

- **who are trained to do so**
- **who have read and understood this operating manual**
- **who are acquainted with the safety regulations governing their work station**
- **who have a suitable work station and tools**

*** * * * * * * * * * * * * ***

**Note: The serial number and the production date are shown on the model plate of each unit and also recorded at the factory. Please make a note of this information in a separate file.**

## I. Instructions before commissioning

**The Lifting platform trucks has been developed and designed for safe operation. If you observe the following safety instructions, it is possible to prevent exposing the operator, third parties and property to any danger.**

# A. IMPORTANT

1. **PEOPLE OTHER THAN THE OPERATOR MUST KEEP A SAFE DISTANCE FROM THE UNIT WHILST IT IS OPERATING.**
2. **NEVER STAND ON THE PLATFORM.**
3. **NEVER EXCEED THE MAXIMUM LOAD LIMIT.**
4. **NEVER LOAD THE PLATFORM ON ONE SIDE OR MAKE IT TOP-HEAVY OR PLACE LOADS THAT STICK OUT OVER THE EDGE OF THE PLATFORM.**
5. **NEVER INSERT YOUR HAND OR FOOT BETWEEN THE PLATFORM AND THE BASE FRAME.**
6. **LOWER THE LOADED PLATFORM SLOWLY.**
7. **THE PLATFORM MUST BE LOWERED IN FULL FOR TRANSPORT.**
8. **BEFORE LOADING AND UNLOADING ALWAYS APPLY THE PARKING BRAKE.**
9. **ONLY RAISE AND LOWER THE PLATFORM WHEN THE UNIT IS HORIZONTAL.**
10. **DO NOT USE THE UNIT IS ITS LOWERING SPEED BECOMES IRREGULAR OR EXCESSIVE.**
11. **THE UNIT MAY ONLY BE INSTALLED ON A FLAT SURFACE AND AFTER BLOCKING THE ROLLERS SO AS TO PREVENT THE UNIT ROLLING AWAY SUDDENLY.**

## II. Assembling Instructions for QHT 15

**1.)**

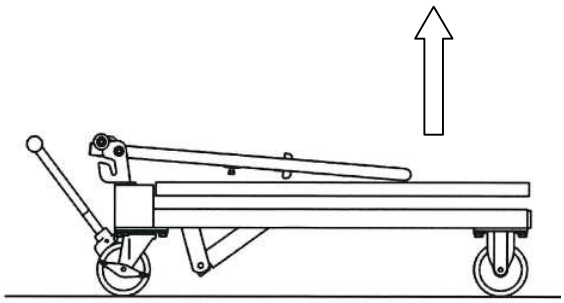

**2.)**

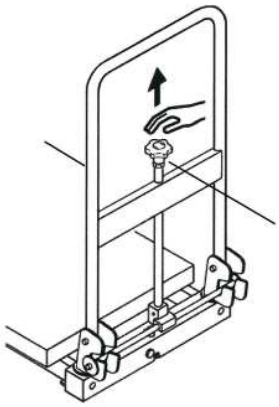

**3.)**

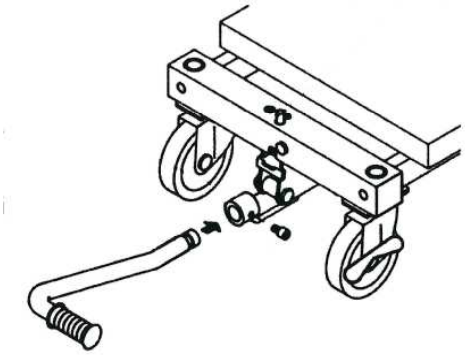

**Assembling Instructions for QHT 25, 40, 55, 80, 300 + LPP 200, 400**

**1.)**

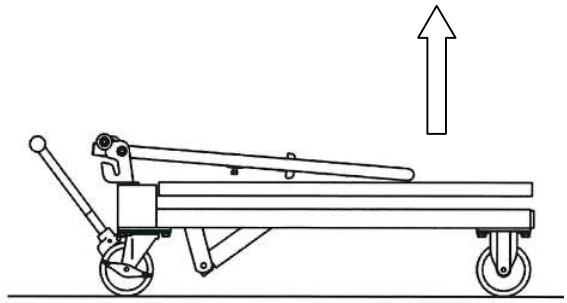

**2.)**

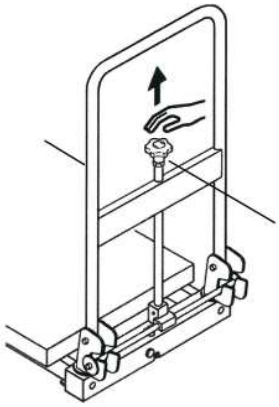

**3.)**

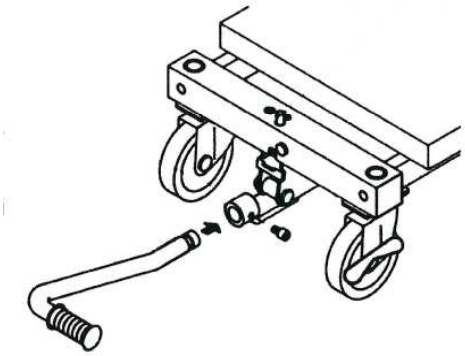

## III. Commissioning

- Close the hydraulic valve by turning the plastic handle clockwise as far as it will go.

- The platform can now be raised by pressing the pedal.

- By slowly turning the plastic handle anti-clockwise the hydraulic valve will open and the platform will be lowered.
  **Important: The more you open the valve, the faster the platform will be lowered.**
  If you close the valve again the platform will stop in the position it has reached.

- Always apply the parking brake before loading the platform.

## Valve to regulate lowering speed

If the lowering handle is rotated/operated too quickly when the platform is loaded, this valve regulates the speed of lowering, in order to guarantee steady lowering or to avoid a sudden drop and, therefore, possible accidents.

## Safety valve

If the platform is overloaded, the safety valve is automatically activated, thus preventing the platform from being raised again.

## Quicklift function

In order to activate the QUICKLIFT function when the platform is unload, the pumping pedal must be set anticlockwise.

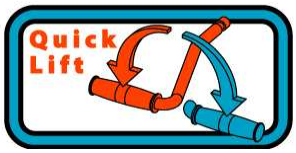


## IV. Troubleshooting

### 1) The platform will not raise

| | | |
|---|---|---|
| Insufficient oil in the tank | ⇒ | Top up with oil. |
| Lowering valve or ball's function is destroyed | ⇒ | Clean or replace. |
| Lowering valve is not completely closed | ⇒ | Turn the valve counter-clockwise |

### 2) Platform will not stay raised

| | | |
|---|---|---|
| Lowering valve or ball's function is destroyed | ⇒ | Clean or replace. |
| Lowering valve is not completely closed | ⇒ | Turn the valve counter-clockwise |

### 3) Platform cannot be lowered

| | | |
|---|---|---|
| O-ring is worn | ⇒ | Replace the O-ring. |
| Lowering valve not open | ⇒ | Turn the valve clockwise.<br>If it doesn`t work repair valve stopper or replace it if necessary |

**4) Oil leaks from the lowering valve**

O ring is worn ⇒ Replace the O ring.

**5) Oil leaks from the cylinder pump**

The oil seal or O-ring is worn ⇒ Replace the seal and/or O-ring.

## V. Servicing

The Lifting platform trucks do not require any special servicing and in fact only have to be lubricated/greased at regular intervals and inspected from time to time.

To ensure the perfect handling and function of the unit, the following work should be completed.

**Important:** The platform must not be laden during the servicing, inspection and lubrication work. In order to secure the platform, the enclosed steel bolt must be placed in the ring provided when the platform is raised!

1. Every friction point should be greased every month.
2. Check the wheels on a regular basis to ensure that they move easily and show no signs of wear.
3. Check the brake on a regular basis.
4. Check the hydraulic cylinder for oil loss on a regular basis.

## VI. Specification

| Model | QHT 15 | QHT 25 |
|---|---|---|
| **Load capacity** | 150 kg | 250 kg |
| **Max. lifting range** | 255 – 740 mm | 280 – 850 mm |
| **Platform LxW/mm** | 700 x 400 | 800 x 500 |
| **Pump strokes with QuickLift / mm** | - | 12 |
| **Pump strokes without QuickLift / mm** | 12 | 24 |
| **Wheel Ø / mm** | 100 | 100 |
| **Total Dimension LxW / mm** | 950 x 400 | 1050 x 500 |
| **Net weight** | 35 kg | 57 kg |

| odel | QHT 40 | QHT 55 |
|---|---|---|
| **Load capacity** | 400 kg | 550 kg |
| **Max. lifting range** | 325 - 850 mm | 355 - 980 mm |
| **Platform LxW/mm** | 900 x 600 | 900 x 600 |
| **Pump strokes with QuickLift / mm** | 18 | 30 |
| **Pump strokes without QuickLift / mm** | 36 | 51 |
| **Wheel Ø / mm** | 130 | 130 |
| **Total Dimension LxW / mm** | 1150 x 600 | 1150 x 600 |
| **Net weight** | 70 kg | 95 kg |

| Model | QHT 80 | QHT 300 |
|---|---|---|
| **Load capacity** | 800 kg | 300 kg |
| **Max. lifting range** | 360 - 1070 mm | 400 - 1500 mm |
| **Platform LxW/mm** | 1000 x 600 | 900 x 600 |
| **Pump strokes with QuickLift / mm** | 36 | 38 |
| **Pump strokes without QuickLift / mm** | 62 | 63 |
| **Wheel Ø / mm** | 150 | 150 |
| **Total Dimension LxW / mm** | 1250 x 600 | 1150 x 600 |
| **Net weight** | 126 kg | 121 kg |

| Model | LPP 200 | LPP 400 |
|---|---|---|
| **Load capacity** | 200 kg | 400 kg |
| **Max. lifting range** | 85 – 600 mm | 87 – 600 mm |
| **Platform LxW/mm** | 800 x 500 | 900 x 600 |
| **Pump strokes with QuickLift / mm** | 13 | 34 |
| **Pump strokes without QuickLift / mm** | 28 | 61 |
| **Wheel Ø / mm** | 100 | 130 |
| **Total Dimension LxW / mm** | 1200 x 500 | 1330 x 600 |
| **Net weight** | 64 kg | 94 kg |

* * * * * * * * * * * * * * * * * * * * * * * * * * *

*Simon, Evers & Co. GmbH*
*HAMBURG*

***GB***

EC Declaration of Conformity
within the meaning of EC Machine Directive 2006/42/EC

We hereby declare that the machines listed below conform to the pertinent basic health and safety requirements of the EC Directive in respect of their design, construction and type and in the version brought onto the market by us.

This declaration will cease to be valid in the event of any modification to the machine not approved by us.

| | |
|---|---|
| Description of the machines: | Scissor-type lifting truck |
| Machine types: | QHT 15, QHT 25, QHT 40, QHT 55,<br>QHT 80, QHT 300<br>(KK 519 971, KK 519 972, KK 519 973,<br>KK 519 974, KK 519 975, KK 519 976)<br>LPP 200 + LPP 400<br>(KK 969 077 + KK 969 078) |
| Pertinent EC directives: | EC Machine Directive<br>2006/42/EC EN 1570 |
| Name of supplier: | Simon, Evers & Co. GmbH |
| Address: | Admiralitätstraße 59<br>20459 Hamburg |
| Date: | 03.07.2014 |
| Supplier's signature: | *Simon, Evers & Co. GmbH* |

*ppa. Münchow*

<u>**H**</u>

# Villástargonca
# kezelési útmutatója

- **QHT 15**
- **QHT 25**
- **QHT 40**
- **QHT 55**
- **QHT 80**
- **QHT 300**
- **LPP 200**
- **LPP 400**

QUICKLIFT

*** * * * ***


**I . Üzembehelyezést megelőző rendelkezések**

**I I . Összeszerelés**

**I I I . Üzembehelyezés**

**I V . Hibaelhárítás**

**V . Karbantartás & ellenőrzés**

**V I . Specifikáció**


*** * * * * * * * * * * * * * * * * * * * * * * * ***

# B i z t o n s á g i  e l ő í r á s o k !

## F I G Y E L E M :

**Ezen kezelési utasítás rendelkezéseit és biztonsági előírásait feltétlenül figyelembe kell venni és be kell tartani. Figyelmen kívül hagyás ill. hibás kezelés és visszaélés esetén veszélyek fenyegetik**

**-a kezelőt vagy harmadik személyt**
**-a készüléket és az üzemeltető egyéb dologi értékeit.**

**A  k é s z ü l é k e t  c s a k  o l y a n  s z e m é l y e k  m ű k ö d t e t h e t i k é s  t a r t h a t j á k  k a r b a n**

**-akik erre vonatkozó képesítéssel rendelkeznek**
**-akik ezt a kezelési utasítást elolvasták és megértették**
**-akik jártasak a saját munkahelyük biztonsági határozataiban**
**-akik a megfelelő munkahellyel és szerszámokkal rendelkeznek**

*** * * * * * * * * * * * * * *** 

**Megjegyzés: A sorozatszám és a gyártás dátuma minden egyes készülék típustábláján meg van adja és gyárilag is megfelelően rögzítve van. Kérjük, jegyezze fel Ön is ezeket az adatokat egy külön iratban.**

### I . Ü z e m b e h e l y e z é s t  m e g e l ő z ő  r e n d e l k e z é s e k

**A emelő-rakodólapos kocsi a biztonságos kezelés számára alatt kifejlesztve és megszerkesztve. Az alábbi biztonsági előírások betartása mellett elkerülhetők a kezelőt, harmadik személyt vagy egyéb dologi értékeket fenyegető veszélyek.**

## A . F I G Y E L E M :

1. **A KEZELŐN KÍVÜL MINDEN MÁS SZEMÉLYNEK A HASZNÁLAT SORÁN A KÉSZÜLÉKTŐL MEGFELELŐ TÁVOLSÁGOT KELL TARTANI!**
2. **SOHA NE ÁLLJON RÁ A RAKODÓLAPRA!**
3. **SOHA NE LÉPJE TÚL A MEGADOTT TEHER-SÚLYHATÁROKAT!**
4. **SOHA NE RAKODJON FÉLOLDALASAN/ELŐLTERHELVE VALAMINT A RAKODÓLAPON TÚLNYÚLÓAN!**
5. **SOHA NE HELYEZE KEZÉT/LÁBÁT A RAKODÓLAP ÉS AZ ALAPKERET KÖZÉ!**
6. **A TERHELT RAKODÓLAPOT LASSAN ENGEDJE LE!**
7. **A RAKODÓLAPNAK A SZÁLLÍTÁS KÖZBEN TELJESEN LEENGEDETT ÁLLAPOTBAN KELL LENNI!**
8. **A FEL-/LERAKODÁS ELŐTT MINDIG MŰKÖDTESSE A RÖGZÍTŐT!**
9. **A RAKODÓLAPOT CSAK A KÉSZÜLÉK VÍZSZINTES HELYZETÉBEN EMELJE/SÜLLYESSZE!**
10. **SZABÁLYTALAN/TÚL NAGY LEENGEDÉSI SEBESSÉG ESETÉN NE HASZNÁLJA A KÉSZÜLÉKET!**
11. **AZ ÖSSZESZERELÉST CSAK SZINTES TALAJON ÉS A GÖRGŐK RÖGZÍTÉSE UTÁN SZABAD ELVÉGEZNI, HOGY EZÁLTAL ELKERÜLHETŐ LEGYEN A KÉSZÜLÉK HIRTELEN ELGURULÁSA.**

## I I . Ö s s z e s z e r e l é s QHT 15

**1.)**

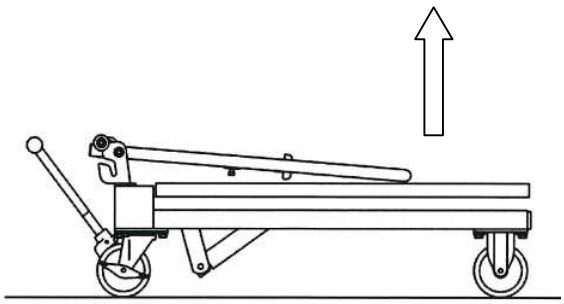

**2.)**

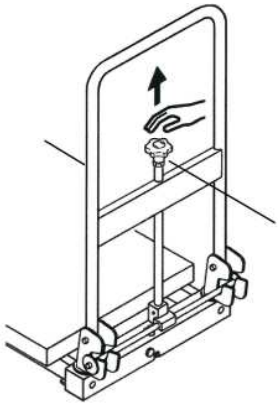

**3.)**

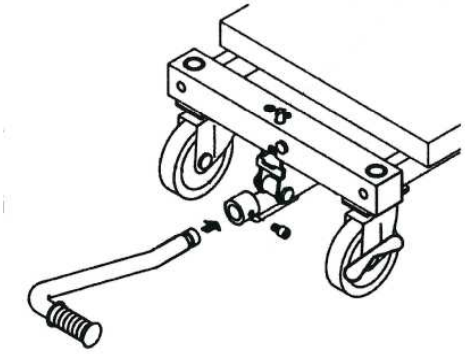

**Ö s s z e s z e r e l é s QHT 25, 40, 55, 80, 300 + LPP 200, 400**

**1.)**

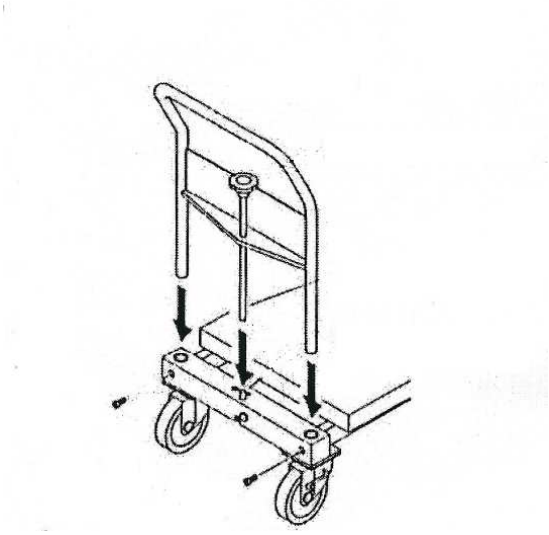

**2.)**

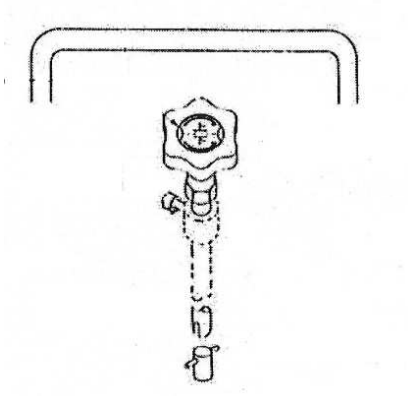

**3.)**

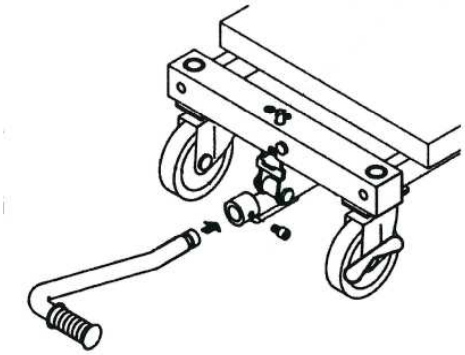

**I I I. Üzembehelyezés**

- A hidraulikus szelepet a műanyag fogantyúnak az óramutató járásával megegyező irányban ütközésig történő elforgatásával zárja.
- A rakodólap a pedál működtetése révén emelkedik.

- A műanyag fogantyúnak az óramutató járásával ellentétes irányú lassú elforgatásával nyit a hidraulikus szelep ill. lesüllyed a rakodólap.
  **Figyelem: minél jobban nyitja a szelepet, annál gyorsabban süllyed le a rakodólap!**
  A szelep újbóli elzárásával a rakodólap az elért helyzetben marad.
- Felrakodás előtt mindig hozza működésbe a rögzítőfékeket!

## Szabályozó szelep a süllyesztési sebesség állítására

Ha megrakott rakfelületnél túl gyorsan forgatják el / működtetik a lesüllyesztő fogantyút, akkor ez a szelep szabályozza a süllyesztési sebességet, hogy egyenletes süllyedést biztosítson, ill. megakadályozza a gyors zuhanást, és ezzel az esetleges baleseteket.

## Biztonsági szelep

A rakfelület túlterhelésekor automatikusan működésbe lép a biztonsági szelep, úgyhogy ilyen esetben már nem emelhető tovább a rakfelület.

## Quicklift funkció

A QUICKLIFT funkció terhelés nélküli rakfelületnél történő aktiválásához a szivattyúpedált az óramutató járásával ellenkező irányba kell állítani.

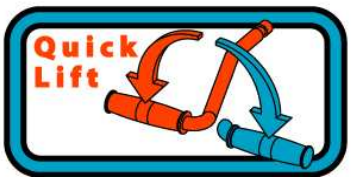


## IV. Hibaelhárítás:

### 1) A rakodólap nem emelkedik fel:

Nincs elegendő olaj a hidraulikában. ⇒ töltsön utána olajat.

A süllyesztő szelep vagy a golyó működésben megzavarva ki. ⇒ tisztítsa meg vagy cserélje

### 2) A rakodólap nem marad fenn:

A süllyesztő szelep vagy golyó működésében megzavarva ki. ⇒ tisztítsa meg vagy cserélje

### 3) A rakodólapot nem lehet leengedni:

Az O-gyűrű elhasználódott ⇒ újítsa meg az O-gyűrűt.

A süllyesztő szelep nincs nyitva javítsameg, szükség esetén újítsa meg. ⇒ ellenőrizze a szeleprögzítőt,

4) **A süllyesztő szelepből olaj szivárog:**

Az O-gyűrű elhasználódott ⇒ újítsa meg az O-gyűrűt.

5) **A hidraulikus hengerből olaj szivárog:**

Az olajtömítés vagy az O-gyűrű elhasználódott ⇒ a tömítést és/vagy az O-gyűrűt újítsa meg.

## V. Karbantartás

A emelő-rakodólapos kocsik nem igényelnek különleges karbantartást, csupán rendszeresen meg kell kenni/zsírozni és időnként ellenőrizni kell.

A készülék kifogástalan kezelhetősége és működőképessége biztosítása céljából az alábbi munkákat kell elvégezni:

**Figyelem:** a karbantartási, ellenőrzési és kenési munkák alatt a rakodólapnak nem szabad megrakva lenni. A rakfelület biztosításához a mellékelt acélcsapot megemelt állapotban be kell helyezni az erre a célra szolgáló gyűrűbe.

1. Minden súrlódási pontot havonta zsírral meg kell kenni.
2. A kerekek mozgathatóságának és lekopásának rendszeres ellenőrzése.
3. A fékek rendszeres ellenőrzése.
4. A hidraulikus henger rendszeres ellenőrzése és olajveszteség szempontjából.

## VI. Specifikáció

| Típus | QHT 15 | QHT 25 |
|---|---|---|
| **Teherbírás:** | 150 kg | 250 kg |
| **Emelési tartomány mm:** | 255 – 740 mm | 280 – 850 mm |
| **Rakodólap HxSz/mm:** | 700 x 400 | 800 x 500 |
| **Pedálnyomások száma a max. emelésig QUICKLIFT:** | - | 12 |
| **Pedálnyomások száma a max. emelésig STANDARD:** | 12 | 24 |
| **Kerékátmérő:** | 100 | 100 |
| **Teljes méret HxSz / mm** | 950 x 400 | 1050 x 500 |
| **Nettó súly:** | 35 kg | 57 kg |

| Típus | QHT 40 | QHT 55 |
|---|---|---|
| **Teherbírás:** | 400 kg | 550 kg |
| **Emelési tartomány mm:** | 325 - 850 mm | 355 - 980 mm |
| **Rakodólap HxSz/mm:** | 900 x 600 | 900 x 600 |
| **Pedálnyomások száma a max. emelésig QUICKLIFT:** | 18 | 30 |
| **Pedálnyomások száma a max. emelésig STANDARD:** | 36 | 51 |
| **Kerékátmérő:** | 130 | 130 |
| **Teljes méret HxSz / mm** | 1150 x 600 | 1150 x 600 |
| **Nettó súly:** | 70 kg | 95 kg |

| Típus | QHT 80 | QHT 300 |
|---|---|---|
| **Teherbírás:** | 800 kg | 300 kg |
| **Emelési tartomány mm:** | 360 - 1070 mm | 400 - 1500 mm |
| **Rakodólap HxSz/mm:** | 1000 x 600 | 900 x 600 |
| **Pedálnyomások száma a max. emelésig QUICKLIFT:** | 36 | 38 |
| **Pedálnyomások száma a max. emelésig STANDARD:** | 62 | 63 |
| **Kerékátmérő:** | 150 | 150 |
| **Teljes méret HxSz / mm** | 1250 x 600 | 1150 x 600 |
| **Nettó súly:** | 126 kg | 121 kg |

| Típus | LPP 200 | LPP 400 |
|---|---|---|
| **Teherbírás:** | 200 kg | 400 kg |
| **Emelési tartomány mm:** | 85 – 600 mm | 87 – 600 mm |
| **Rakodólap HxSz/mm:** | 800 x 500 | 900 x 600 |
| **Pedálnyomások száma a max. emelésig QUICKLIFT:** | 13 | 34 |
| **Pedálnyomások száma a max. emelésig STANDARD:** | 28 | 61 |
| **Kerékátmérő:** | 100 | 130 |
| **Teljes méret HxSz / mm** | 1200 x 500 | 1330 x 600 |
| **Nettó súly:** | 64 kg | 94 kg |

* * * * * * * * * * * * * * * * * * * * * * *

*Simon, Evers & Co. GmbH* ***H***
*HAMBURG*

EG-Konformitásnyilatkozat
A 2006/42/EC jelű EG gépipari irányelvek értelmében

Ezennel kijelentjük, hogy az alábbi típusú gépek a koncepciójukat, konstrukciójukat, építésmódjukat, valamint az általunk készített, forgalomba hozáskor érvényes kivitelüket tekintve az EG-irányelvek idevonatkozó biztonsági- és egészségügyi követelményeinek megfelelnek.

A gép olyan megváltoztatása esetén, amely velünk nem lett egyeztetve, ez a nyilatkozat érvényét veszíti.

| | |
|---|---|
| A gépek megnevezése: | Ollós emelőkocsi |
| Géptípusok: | QHT 15, QHT 25, QHT 40, QHT 55,<br>QHT 80, QHT 300<br>(KK 519 971, KK 519 972, KK 519 973,<br>KK 519 974, KK 519 975, KK 519 976)<br>LPP 200 + LPP 400<br>(KK 969 077 + KK 969 078) |
| Idevonatkozó<br>EG-irányelvek: | EG Gépipari irányelvek<br>2006/42/EC EN 1570 |
| A szállító neve: | Simon, Evers & Co. GmbH |
| Cím: | Admiralitätstraße 59<br>20459 Hamburg |
| Dátum: | 29.12.2009 |
| A szállító aláírása: | *Simon, Evers & Co. GmbH* |

*ppa. Münchow*

# Istruzioni per l´uso
## M o d e l l i

- **QHT 15**
- **QHT 25**
- **QHT 40**
- **QHT 55**
- **QHT 80**
- **QHT 300**
- **LPP 200**
- **LPP 400**

* * * * *


I. I s t r u z i o n i p e r l a m e s s a i n f u n z i o n e

II. M o n t a g g i o

III. I s t r u z i o n i p e r l‘ u s o

IV. I n c a s o d i f u n z i o n a m e n t o e r r a t o

V. M a n u t e n z i o n e e d I s p e z i o n e

VI. S p e c i f i c a z i o n e


* * * * * * * * * * * * * * * * * * * * * * * * * *

# I n d i c a z i o n i  p e r  l a  S i c u r e z z a

## !A t t e n z i o n e!

**Le istruzioni e le indicazioni per la sicurezza qui contenute devono essere assolutamente rispettate. Una mancata o superficiale osservanza di queste istruzioni puó essere fonte di pericolo.**

- **di ferimento o di vita per  l'operatore o terzi**
- **per l'apparecchio o altri ogetti**

**GLI APPARECCHI POSSONO ESSERE MOVRATI E GOVERNATI DA PERSONE CON I SEGUENTI REQUISITI:**

- **sono qualificate per tale lavoro**
- **hanno letto e capito queste istruzioni**
- **conoscono bene le norme di sicurezza vigenti sul proprio posto di lavoro**
- **dispongono di uno spazio di lavoro adeguato e degli utensili necessari**

*** * * * * * * * * * * * * * *** 

**Nota:Il numero di matricola e la data di produzione sono indicati sul cartellino del modello applicato dalla ditta produttrice su ogni apparecchio. Questi dati sono da annotare anche in una documentazione separata.**

## I.  I s t r u z i o n i  p e r  l a  m e s s a  i n  f u n z i o n e

**I carelli elevatori sono stati progettati e realizzati per garantire la massima sicurezza sul lavoro. Se le seguenti indicazioni per la sicurezza vengono rispettate verranno evitati eventuali pericoli per l'operatore, terzi o anche oggetti.**

# I. A T T E N Z I O N E

1. **Persone che non siano l'operatore devono mentenersi ad una distanza adeguata dall'apparecchio in funzione**
2. **Non salire mai sulla piattaforma**
3. **Non superare mai il massimo carico consentito**
4. **Non posare mai il carico lateralmente o sull'estremità anteriore della piattaforma**
5. **Non mettere mai mani o piedi fra lea piattaforma ed il telaio di base**
6. **Abbassare lentamente la piattaforma con il carico**
7. **Durante le faso di trasporto la piattaforma deve essere sempre abbassata**
8. **Prima delle operazioni di carico/scarico inserire sempre i freni di stazionamento**
9. **Sollevare ed abbassare la piattaforma solamente se l'apparecchio si trova in posizione orizzontale**
10. **In caso di velocità di abbassamento irregolare/troppo elevata, non utilizzare l'apparecchio (regolazione: par. 5/C)**
11. **Lavori di manutenzione e regolazione possono essere eseguiti solamente a pittaforma non carica e dopo aver posizionato un blocco di sostegno.**

# II. M O N T A G G I QHT 15

**1.)**

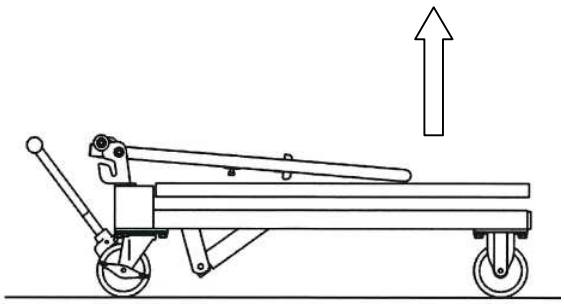

**2.)**

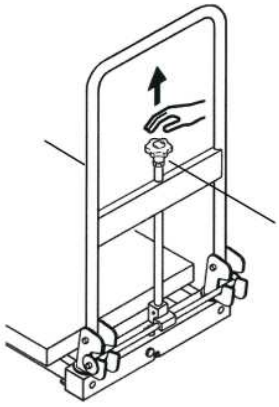

**3.)**

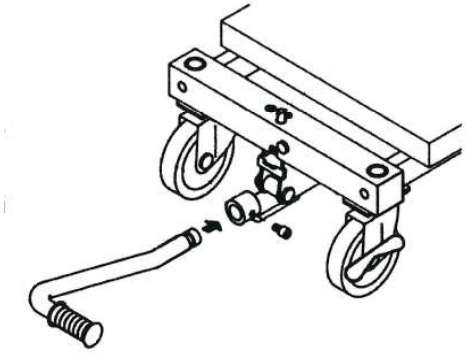

**M O N T A G G I O QHT 25, 40, 55, 80, 300 + LPP 200, 400**

**1.)**

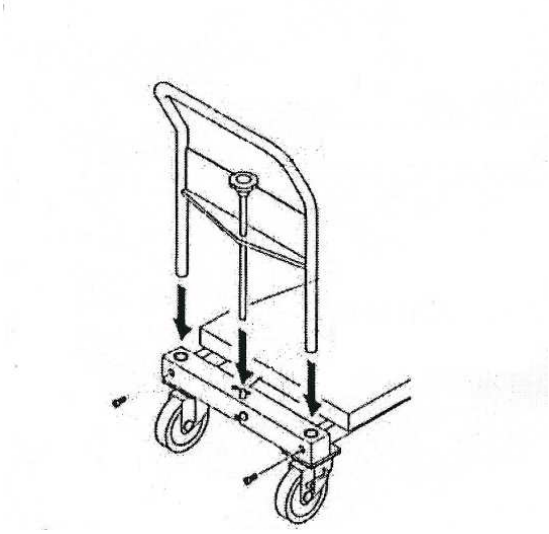

**2.)**

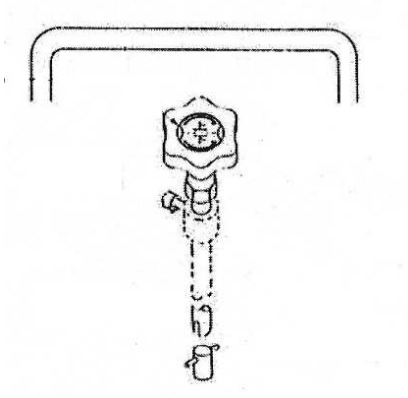

**3.)**

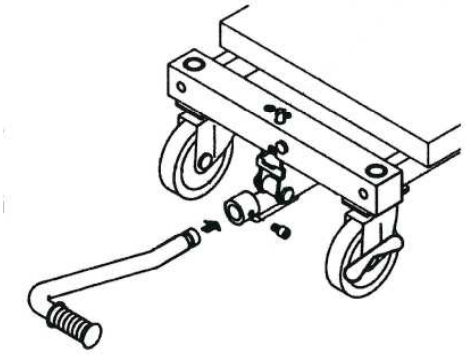

## III. I S T R U Z I O N I P E R L‘ U S O

- Chiudere fino al dispositivo d’arresto la ventola idraulica girando la maniglia
  - di plastica in senso orario.

- La piattaforma si muove schiacciando la pedana.

- Girando la maniglia di plastica in senso antiorario si apre la ventola idraulica, cioè cala la piattaforma.
  **Attenzione: Più si apre la ventola e più velocemente cala la piattaforma !**
  Bloccando nuovamente la ventola la piattaforma resta nelle posizione raggiunta.

- Inserire il freno d’arresto prima di caricare.

## Valvola regolatrice della velocità di discesa

Qualora la maniglia di discesa venisse azionata/ruotata troppo velocemente, in presenza di piattaforma caricata, questa valvola regolerà la velocità di discesa per garantire una discesa graduale e per evitare una discesa troppo rapida che potrebbe costituire un eventuale rischio di incidente.

## Valvola di sicurezza

Nel caso di sovraccarico della piattaforma la valvola di sicurezza viene attivata automaticamente, impedendo il sollevamento della piattaforma.

## Funzione Quicklift

Per poter attivare la funzione QUICKLIFT in presenza di piattaforma non carica, occorre posizionare il pedale della pompa in senso antiorario.

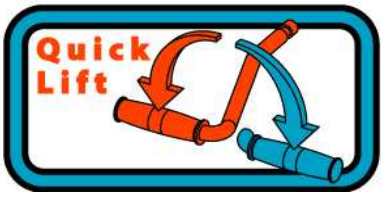


## IV. IN CASO DI FUNZIONAMENTO ERRATO:

**1) La piattaforma non si alza:**

Olio non sufficiente nel sistema idraulico. ⇒ Riempire d'olio.

Funzione interrotta della ventola d'abbassaggio ⇒Pulire o cambiare.

**2) La piattaforma non resta elevata:**

Funzione interrotta della ventola d'abbassaggio ⇒ Pulire o cambiare.

**3) La piattaforma non si abbassa:**

L'annello ad O è logorato ⇒ Cambiare o sostituire l'anello ad O

La ventola d'abbassaggio non è aperta ⇒ Controllare la ventola di bloccaggio, riparare o rinnovare.

4) **Perdita d'olio dalla ventola di abbassaggio:**

L'anello ad O è logorato ⇒ Sostituire l'anello ad O.

5) **Perdita d'olio dalla pompa cilindrica:**

La guarnizione dell'olio
o l'anello ad O
è logorato. ⇒ Sostituire la guarnizioneo l'anello ad O.

## V. M A N U T E N Z I O N E E C O N T R O L L O

I carrelli elevatori non necessitano di una particolare manutenzione, peró devono essere regolarmente lubrificati ed ingrassati e controllati ad intervalli regolari.

Per disporre sempre di un apparecchio sicuro e perfettamente funzionante, attenersi alle seguenti istruzioni:

Attenzione: Durante le operazioni di manutenzione, ispezione e lubrificazione, la piattaforma non deve essere carica.

Avvertenza: Se si eseguono dei lavori a piattaforma elevata, bisogna inserire i blocchi di sostegno nella guida inferiore del pantografo per evitare l'improvviso ed imprevisto abbassamento della piattaforma.

Importante: Per mettere in sicurezza la piattaforma, il bullone di acciaio fornito a corredo deve essere inserito nell'apposito anello mentre la piattaforma è sollevata!

1. Ogni punto d'attrito dev'esssere ingrassato mensilmente.
2. Controllo periodico del movimento e consumo delle ruote.
3. Controllo periodico dei freni.
4. Controllo periodico die cilindri idraulici in riferimento a perdita d'olio.

## VI. S p e c i f i c a z i o n e

| Model | QHT 15 | QHT 25 |
|---|---|---|
| **Capacità massima:** | 150 kg | 250 kg |
| **Capacità sollevamento mm:** | 255 – 740 mm | 280 – 850 mm |
| **Piattaforma l x l mm:** | 700 x 400 | 800 x 500 |
| **Capacità di pressione sul pedale QUICKLIFT:** | - | 12 |
| **Capacità di pressione sul pedale STANDARD:** | 12 | 24 |
| **Diametro della ruota mm:** | 100 | 100 |
| **Dimensione complessiva L x l mm:** | 950 x 400 | 1050 x 500 |
| **Peso netto:** | 35 kg | 57 kg |

| Model | QHT 40 | QHT 55 |
|---|---|---|
| **Capacità massima:** | 400 kg | 550 kg |
| **Capacità sollevamento mm:** | 325 - 850 mm | 355 - 980 mm |
| **Piattaforma l x l mm:** | 900 x 600 | 900 x 600 |
| **Capacità di pressione sul pedale QUICKLIFT:** | 18 | 30 |
| **Capacità di pressione sul pedale STANDARD:** | 36 | 51 |
| **Diametro della ruota mm:** | 130 | 130 |
| **Dimensione complessiva L x l mm:** | 1150 x 600 | 1150 x 600 |
| **Peso netto:** | 70 kg | 95 kg |

| Model | QHT 80 | QHT 300 |
|---|---|---|
| **Capacità massima:** | 800 kg | 300 kg |
| **Capacità sollevamento mm:** | 360 - 1070 mm | 400 - 1500 mm |
| **Piattaforma l x l mm:** | 1000 x 600 | 900 x 600 |
| **Capacità di pressione sul pedale QUICKLIFT:** | 36 | 38 |
| **Capacità di pressione sul pedale STANDARD:** | 62 | 63 |
| **Diametro della ruota mm:** | 150 | 150 |
| **Dimensione complessiva L x l mm:** | 1250 x 600 | 1150 x 600 |
| **Peso netto:** | 126 kg | 121 kg |

| Model | LPP 200 | LPP 400 |
|---|---|---|
| **Capacità massima:** | 200 kg | 400 kg |
| **Capacità sollevamento mm:** | 85 – 600 mm | 87 – 600 mm |
| **Piattaforma l x l mm:** | 800 x 500 | 900 x 600 |
| **Capacità di pressione sul pedale QUICKLIFT:** | 13 | 34 |
| **Capacità di pressione sul pedale STANDARD:** | 28 | 61 |
| **Diametro della ruota mm:** | 100 | 130 |
| **Dimensione complessiva L x l mm:** | 1200 x 500 | 1330 x 600 |
| **Peso netto:** | 64 kg | 94 kg |

* * * * * * * * * * * * * * * * * * * * * * * * * * *

*Simon, Evers & Co. GmbH* ***I***
*HAMBURG*

Dichiarazione di conformità CE
ai sensi della direttiva CE sulle macchine 2006/42/CE

Con la presente dichiariamo che le macchine di seguito nominate , per via della loro concezione, costruzione e modo di costruzione come anche nella versione da noi messa in circolazione, sono conformi ai requisiti basilari pertinenti di sicurezza e non pericolosità per la incolumitá, richiesti dalla direttiva CE.

Nel caso di una modifica della macchina non concordata con noi, la dichiarazione perde la sua validità.

| | |
|---|---|
| Definizione delle macchine: | carrelli elevatori articolati |
| Tipi di macchine: | QHT 15, QHT 25, QHT 40, QHT 55,<br>QHT 80, QHT 300<br>(KK 519 971, KK 519 972, KK 519 973,<br>KK 519 974, KK 519 975, KK 519 976)<br>LPP 200 + LPP 400<br>(KK 969 077 + KK 969 078) |
| Direttive CE<br>pertinenti | direttiva sulle macchine<br>2006/42/CE EN 1570 |
| Nome del fornitore: | Simon, Evers & Co. GmbH |
| Indirizzo: | Admiralitätstraße 59<br>20459 Hamburg |
| Data: | 03.07.2014 |
| Firma del fornitore: | *Simon, Evers & Co. GmbH*<br><br>*ppa. Münchow* |

**N**

# Bruksanvisning
## M o d e l l e n e

- **QHT 15**
- **QHT 25**
- **QHT 40**
- **QHT 55**
- **QHT 80**
- **QHT 300**
- **LPP 200**
- **LPP 400**

* * * * *

**I. Instruksjonen før igangsetting**

**II. Montasje**

**III. Igangsetting**

**IV. Retting av feil**

**V. Vedlikehold & inspeksjon**

**VI. Spesifikasjon**

* * * * * * * * * * * * * * * * * * * * * * * * * * * *

# S i k k e r h e t s h e n v i s n i n g e r !

## O B S :

**Instruksjonene og sikkerhetshenvisningene i denne bruksanvisningen må ubetinget taes hensyn til og etterkommes. Dersom de ikke blir tatt hensyn til, henholdsvis ved feil betjening eller misbruk oppstår det farer**

**- for betjeningpersonalet eller andre**
**- for apparatet og andre materielle verdier til bruker**

**A p p a r t e n e s k a l k u n b e t j e n e s og v e d l i k e h o l d e s a v p e r s o n e r**

**- som er kvalifisert til dette**
**- som har lest og forstått denne bruksanvisningen**
**- som er kjent med sikkerhetsbestemmelsene på sin egen arbeidsplass**
**- som har en passende arbeidsplass til rådighet**

*** * * * * * * * * * * * * * *** 

**Anmerkning: Serienummeret og produksjonsdatoen står på typeskiltet til hvert enkelt apparat og blir også registrert av fabrikken. Noter vennligst også disse data på et separat sted.**

## I. I n s t r u k s j o n e r f ø r i g a n g s e t t i n g

**Heveplattformvognene ble utviklet og konstruert for en sikker betjening. Taes det hensyn til sikkerhets anvisningene kan man unngå at det oppstår farer for betjeningspersonalet, andre personer og andre materielle verdier.**

## A. OBS:

1. **MENS APPARATET ER I BRUK SKAL ALLE ANDRE PERSONER; BORTSETT FRA BETJENEREN AV APPARATET, HOLDE AVSTAND !**
2. **STIL DEG ALDRI PÅ PLATTFORMEN !**
3. **OVERSKRID ALDRI DEN ANGITTE LASTEEVNEN !**
4. **LASTE ALDRI PÅ ENSIDIG/ FRAMTUNGT ELLER UT OVER PLATTFORMEN !**
5. **LEGG ALDRI HAND / FOT MELLOM PLATTFORMEN OG GRUNNRAMMEN!**
6. **SENK PÅLESSET PLATTFORM SAKTE NED !**
7. **PLATTFORMEN SKAL VÆRE HELT NEDSENKET MENS TRANSPORTEN PÅGÅR!**
8. **SETT ALLTID PÅ LÅSEMEKANISMEN FØR AV-PÅLESSING !**
9. **HEV/SENK PLATTFORMEN KUN NÅR APPARATET ER I HORISONTAL POSISJON !**
10. **BENYTT IKKE APPARATET VED IRREGULÆR/FOR HØY HASTIGHET VED NEDSENKING !**
11. **MONTASJEN SKAL GJENNOMFØRES PÅ FLAT UNDERGRUNN OG ETTER AT HJULENE ER BLOKKERT, SLIK KAN FORHINDRE AT APPARATET PLUTSELIG BEGYNNER Å RULLE !**

## II. Montasje QHT 15

**1.)**

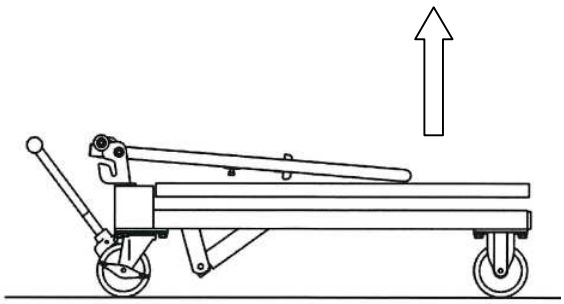

**2.)**

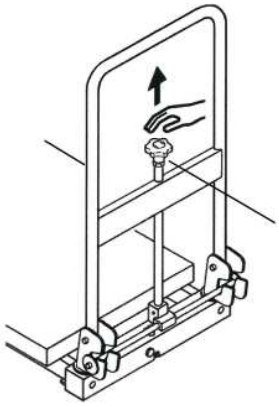

**3.)**

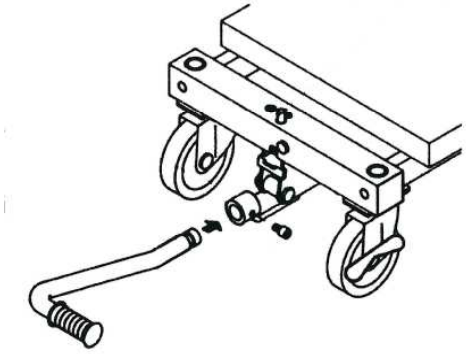

**M o n t a s j e QHT 25, 40, 55, 80, 300 + LPP 200, 400**

**1.)**

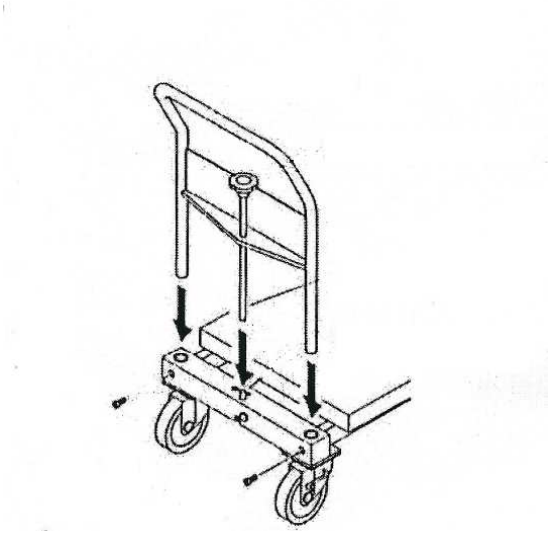

**2.)**

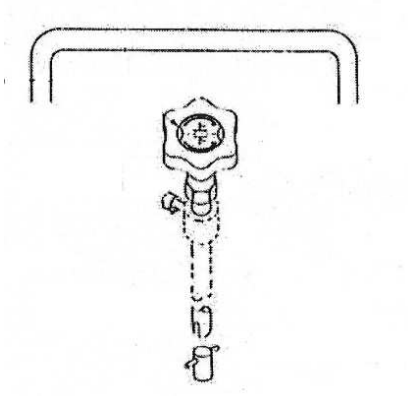

**3.)**

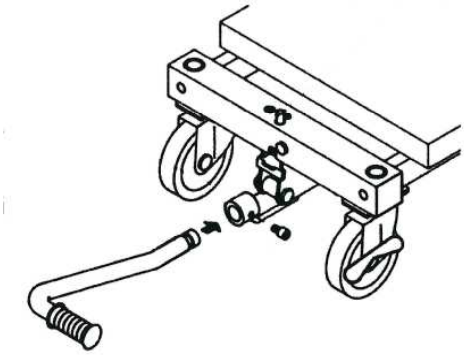

## I I I. Igangsetting

- Lukk hydraulikkventilen ved dreie håndtaket av kunststoff mot urviserens retning til anslaget.

- Plattformen hever seg ved hjelp av fotpedalen.

- Ved sakte dreining av kunststoffhåndtaket mot urviserens retning åpner hydraulikkventilen seg og plattformen senker seg.
  **OBS**: **jo mer ventilen blir åpnet, desto raskere senker plattformen seg !**
  Lukkes ventilen igjen forblir plattformen i den posisjon den har kommet til.

- Sett på stoppebremsen før pålessing!

## Reguleringsventil for nedsenkningshastighet

Blir nedsenkingshåndtaket ved lastet plattform dreiet /betjent for fort, regulerer denne ventilen nedsenkningshastigheten slik at en jevn nedsenking garanteres hhv. for å hindre en for rask nedsenking og eventuelle ulykker.

## Sicherheitsventil

Ved overlasting av plattformen aktiveres sikkerhetsventilen automatisk, slik at plattformen i disse tilfeller ikke kan heves mer.

## Quicklift funksjon

For å aktivere QUICKLIFT(hurtig løft) funksjonen ved ikke lastet plattform, må pumpepedalen stilles mot urviserens retning.

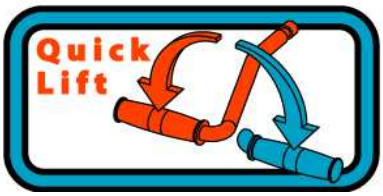


## IV. Retting av feil:

### 1) Plattformen hever seg ikke:

Ikke nok olje i hydraulikken. ⇒ fyll på olje.

Senkeventilen eller kulen
har forstyrrelser i funksjonen ⇒ rens eller skift ut.

### 2) Plattformen blir stående oppe:

Senkeventilen eller kulen
har forstyrrelser i funksjonen ⇒ rens eller skift ut.

### 3) Plattformen lar seg ikke senke ned :

O-ringen er utslitt. ⇒ skift ut O-ringen.

Senkeventilen er ikke åpnet. ⇒ kontroller ventilstopperen, reparer
skift ut hvis nødvendig.

**4) Olje lekker fra senkeventilen:**

O-ringen er utslitt. ⇒ skift ut o-ringen .

**5) Olje lekker fra sylinderpumpen:**

Oljetetningen eller O-ringen er utslitt. ⇒ skift ut tetningen og/eller O-ringen

## V. Vedlikehold

Heve-plattformvognene behøver ikke spesielt vedlikehold, men må smøres og fettes regelmessig og inspiseres med jevne mellomrom.

For at en feilfri håndtering og funksjonalitet av apparatet kan garanteres, skal følgende arbeider gjennomføres:

**OBS**: mens vedlikehold-, inspeksjons-, og smørningsarbeid pågår, skal plattformen ikke være pålesset. For sikring av plattformen i hevet tilstand skal den medleverte stålbolten settes i den derfor konstruerte ringen!

- Hvert friksjonspunkt skal smøres med fett en gang i måneden.
- Kontroller regelmessig hjulenes bevegelighet og slitasje.
- Kontroller bremsen regelmessig.
- Kontroller regelmessig at ikke hydraulikksylinderen har oljelekkasje.

## VI. Spesifikasjon

| Modell | QHT 15 | QHT 25 |
|---|---|---|
| **Lasteevne:** | 150 kg | 250 kg |
| **Løfteområde i mm:** | 255 – 740 mm | 280 – 850 mm |
| **Plattform lxb/mm:** | 700 x 400 | 800 x 500 |
| **Pedaltrykk til maks løftehøyde QUICKLIFT:** | - | 12 |
| **Pedaltrykk til maks løftehøyde STANDARD:** | 12 | 24 |
| **Hjul - diameter:** | 100 | 100 |
| **Totalmål lxb** | 950 x 400 | 1050 x 500 |
| **Nettovekt:** | 35 kg | 57 kg |

| Modell | QHT 40 | QHT 55 |
|---|---|---|
| **Lasteevne:** | 400 kg | 550 kg |
| **Løfteområde i mm:** | 325 - 850 mm | 355 - 980 mm |
| **Plattform lxb/mm:** | 900 x 600 | 900 x 600 |
| **Pedaltrykk til maks løftehøyde QUICKLIFT:** | 18 | 30 |
| **Pedaltrykk til maks løftehøyde STANDARD:** | 36 | 51 |
| **Hjul - diameter:** | 130 | 130 |
| **Totalmål lxb** | 1150 x 600 | 1150 x 600 |
| **Nettovekt:** | 70 kg | 95 kg |

| Modell | QHT 80 | QHT 300 |
|---|---|---|
| **Lasteevne:** | 800 kg | 300 kg |
| **Løfteområde i mm:** | 360 - 1070 mm | 400 - 1500 mm |
| **Plattform lxb/mm:** | 1000 x 600 | 900 x 600 |
| **Pedaltrykk til maks løftehøyde QUICKLIFT:** | 36 | 38 |
| **Pedaltrykk til maks løftehøyde STANDARD:** | 62 | 63 |
| **Hjul - diameter:** | 150 | 150 |
| **Totalmål lxb** | 1250 x 600 | 1150 x 600 |
| **Nettovekt:** | 126 kg | 121 kg |

| Modell | LPP 200 | LPP 400 |
|---|---|---|
| **Lasteevne:** | 200 kg | 400 kg |
| **Løfteområde i mm:** | 85 – 600 mm | 87 – 600 mm |
| **Plattform lxb/mm:** | 800 x 500 | 900 x 600 |
| **Pedaltrykk til maks løftehøyde QUICKLIFT:** | 13 | 34 |
| **Pedaltrykk til maks løftehøyde STANDARD:** | 28 | 61 |
| **Hjul - diameter:** | 100 | 130 |
| **Totalmål lxb** | 1200 x 500 | 1330 x 600 |
| **Nettovekt:** | 64 kg | 94 kg |

* * * * * * * * * * * * * * * * * * * * * * *

*Simon, Evers & Co. GmbH* ***N***
*HAMBURG*

Eu-Konformitetserklæring
i henhold til EU-maskinretningslinje 2006/42/EC

Hermed erklærer vi, at de maskinene som er betegnet nedenfor på grunn av deres konsipering, konstruksjon og byggemåte og at den av oss i handelen brakte type tilsvarer de vedkommende grunnleggende sikkerhets- og helsekrav til Eu - retningslinjene.

Ved en forandring av maskinen som ikke er gjort i overensstemmelse med oss mister denne erklæringen sin gyldighet.

| | |
|---|---|
| Betegnelse av maskinene: | Saksejekk |
| Maskintyper: | QHT 15, QHT 25, QHT 40, QHT 55,<br>QHT 80, QHT 300<br>(KK 519 971, KK 519 972, KK 519 973,<br>KK 519 974, KK 519 975, KK 519 976)<br>LPP 200 + LPP 400<br>(KK 969 077 + KK 969 078) |
| Vedkommende<br>EU-retningslinjer: | EU-maskinretningslinje<br>2006/42/EC EN 1570 |
| Leverandørens navn: | Simon, Evers & Co. GmbH |
| Adresse: | Admiralitätstraße 59<br>20459 Hamburg |
| Dato: | 29.12.2009 |
| Leverandørens signatur: | *Simon, Evers & Co. GmbH* |

*ppa. Münchow*

**NL**

# Handleiding
# M o d e l

- **QHT 15**
- **QHT 25**
- **QHT 40**
- **QHT 55**
- **QHT 80**
- **QHT 300**
- **LPP 200**
- **LPP 400**

* * * * *


**I.** **Instructies vóór de ingebruikname**

**I I .** **Montage**

**I I I .** **Ingebruikname**

**I V .** **Opheffen van problemen**

**V .** **Onderhoud en controle**

**V I .** **Specificaties**


* * * * * * * * * * * * * * * * * * * * * * * * *

# Veiligheidsvoorschriften !

## Opgelet :

**De instructies en veiligheidsvoorschriften in deze handleiding dienen onvoorwaardelijk in acht genomen en opgevolgd te worden.**
**Bij het niet nakomen, verkeerde bediening of misbruik dreigt gevaar:**

- **voor degene die het apparaat bedient of voor derden**
- **voor het apparaat of voor andere materiële eigendommen van de exploitant**

**De apparaten mogen slechts door personen bediend en onderhouden worden:**

- **die hiervoor gekwalificeerd zijn**
- **die deze handleiding gelezen en begrepen hebben**
- **die bekend zijn met de veiligheidsvoorschriften in de eigen werkruimte.**
- **die beschikken over een passende werkomgeving en doelmatig gereedschap.**

*** * * * * * * * * * * * * * *** 

**Opmerking: Het serienummer en de productiedatum worden altijd op het typeplaatje van ieder apparaat aangegeven en in de fabriek vastgelegd. U wordt verzocht, deze gegevens in een afzonderlijk dossier te noteren.**

## I . Instructies vóór de ingebruikname

**De hefwagen werd ontwikkeld en geconstrueerd voor een veilige bediening. Bij het nakomen van de hierna volgende veiligheidsvoorschriften kunnen gevaren voor degene die het apparaat bedient, voor derden of voor andere materiële eigendommen worden vermeden.**

# A. OPGELET :

1 ANDERE PERSONEN DAN DE BEDIENER DIENEN TIJDENS HET GEBRUIK AFSTAND TE HOUDEN VAN HET APPARAAT.
2. NEEM NOOIT PLAATS OP HET PLATFORM !
3. NOOIT HET MAXIMAAL TOELAATBARE GEWICHT OVERSCHRIJDEN!
4. NOOIT AAN ÉÉN ZIJDE, TOPZWAAR OF BUITEN HET PLATFORM UITSTEKEND BELADEN.
5. NOOIT HANDEN OF VOETEN TUSSEN HET PLATFORM EN HET FRAME STEKEN.
6. HET BELADEN PLARTFORM LANGZAAM OMLAAG STUREN!
7. HET PLATFORM DIENT TIJDENS HET TRANSPORTEREN VOLLEDIG NEERGELATEN TE ZIJN
8. VÓÓR HET OP/AFLADEN ALTIJD DE VERGRENDELING BEDIENEN.
   HET PLATFORM SLECHTS OMHOOG OF OMLAAG STUREN ALS DE HEFWAGEN IN HORIZONTALE POSITIE STAAT.
   BIJ ONREGELMATIGE OF TE HOGE DAALSNELHEID DE HEFWAGEN NIET GEBRUIKEN.
   DE MONTAGE MAG SLECHTS OP EEN EFFEN BODEM EN PAS NA HET BLOKKEREN VAN DE WIELEN WORDEN UITGEVOERD, TENEINDE HET WEGROLLEN VAN DE HEFWAGEN TE VOORKOMEN.

## I I . Montage QHT 15

**1.)**

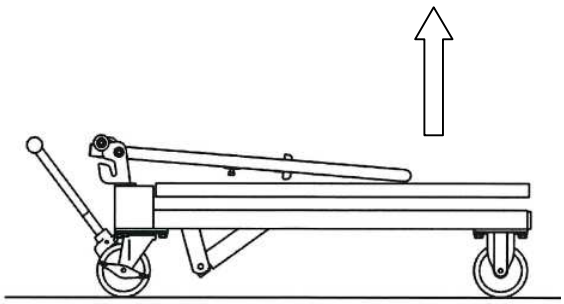

**2.)**

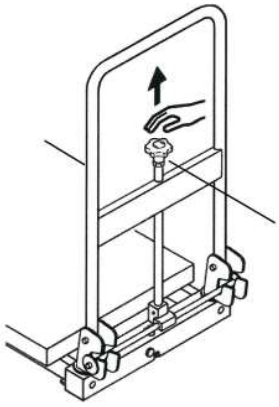

**3.)**

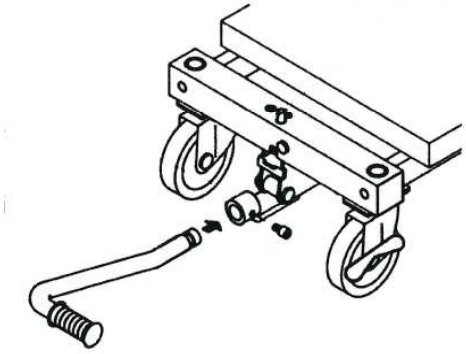

**M o n t a g e  QHT 25, 40, 55, 80, 300 + LPP 200, 400**

**1.)**

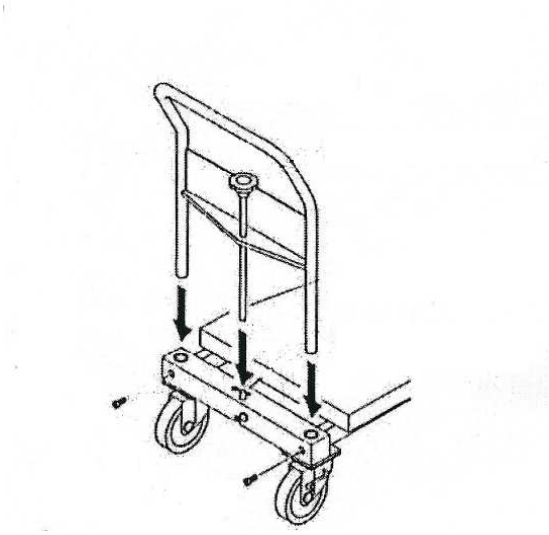

**2.)**

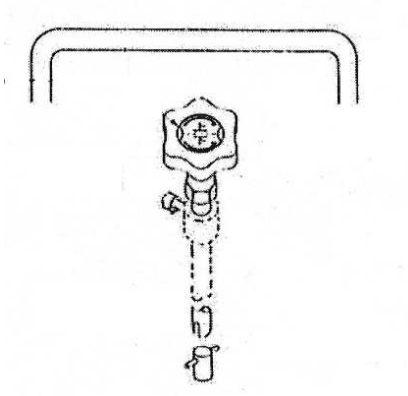

**3.)**

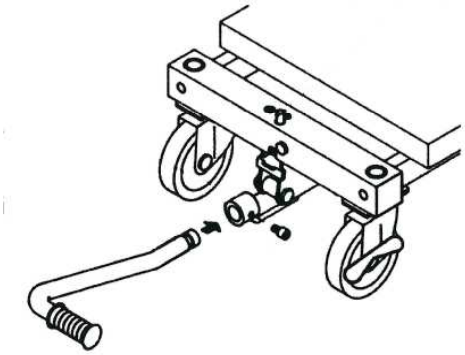

## I I I.  Ingebruikname

- De hydrauliekklep met de kunststof greep met de klok mee tot aan de aanslag draaien.

- Het platform gaat omhoog door bediening van het voetpedaal.

- Door het langzaam tegen de richting van de klok indraaien van de kunststof greep opent de hydrauliekklep en zakt het platform.
  **Opgelet**: **hoe verder de klep geopend wordt, hoe sneller het platform daalt.**
  Indien de klep opnieuw wordt vastgezet, blijft het platform staan in de bereikte positie.

- Vóór het beladen altijd de vastzetremmen bedienen!

**Regelklep voor daalsnelheid**

Als de daalgreep in geval van een beladen platform te snel gedraaid / bediend wordt, regelt deze klep de daalsnelheid om te waarborgen dat het platform gelijkmatig omlaag stuurt en zo een te snel afzakken en dus eventuele ongelukken worden vermeden.

**Veiligheidsklep**

Bij overbelasting van het platform wordt de veiligheidsklep automatisch geactiveerd, zodat het platform in dat geval niet meer omhoog kan worden gestuurd.

**Quicklift-functie**

Het pomppedaal moet tegen de klok in worden gezet om de QUICKLIFT-functie te activeren als het platform niet beladen is.

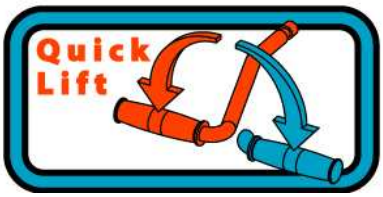


## IV. Opheffen van problemen:

**1) Het platform gaat niet omhoog:**

Niet voldoende olie in de hydraulische eenheid. ⇒ olie bijvullen.

De daalklep of de kogel werkt niet ⇒ reinigen of vernieuwen.

**2) Het platform blijft in de bovenste stand staan:**

De daalklep of de kogel werkt niet ⇒ reinigen of vernieuwen

**3) Het platform daalt niet:**

O-ring is versleten ⇒ O-ring vernieuwen.

De daalklep is niet geopend ⇒ klepaanslag controleren, repareren of zo nodig vernieuwen.

**4) Er lekt olie uit de daalklep:**

O-ring is versleten. ⇒ O-ring vernieuwen

**5) Er lekt olie uit de cilinderpomp:**

Oliepakking of O-ring is versleten. ⇒ Pakking en/of O-ring vernieuwen

## V. Onderhoud

De hefwagens benodigen geen speciaal onderhoud. Ze moeten slechts regelmatig gesmeerd/ingevet worden en van tijd tot tijd gecontroleerd.

Voor het waarborgen van een correcte werking van de hefwagen dienen de navolgende werkzaamheden te worden uitgevoerd:

**Opgelet:** gedurende de onderhouds-, controle en smeerwerkzaamheden mag het platform niet beladen zijn. Ter beveiliging van het platform moet de bijgeleverde stalen bout in omhoog gestuurde toestand in de daarvoor bestemde ring worden geplaatst!

1. Ieder wrijvingspunt moet maandelijks met vet gesmeerd worden.
2. Regelmatige controle op het draaien en de slijtage van de wielen.
3. Regelmatige controle van de rem.
4. Regelmatige controle van de hydrauliekcylinder op olieverlies.

## VI. Specificaties

| Model | QHT 15 | QHT 25 |
|---|---|---|
| **Draagkracht:** | 150 kg | 250 kg |
| **Hefhoogte mm:** | 255 – 740 mm | 280 – 850 mm |
| **Platform LxB/mm:** | 700 x 400 | 800 x 500 |
| **Pedaalslagen tot max. hoogte QUICKLIFT:** | - | 12 |
| **Pedaalslagen tot max. hoogte STANDARD:** | 12 | 24 |
| **Wieldiameter:** | 100 | 100 |
| **Totaalafmeting LxB** | 950 x 400 | 1050 x 500 |
| **Nettogewicht:** | 35 kg | 57 kg |

| Model | QHT 40 | QHT 55 |
|---|---|---|
| **Draagkracht:** | 400 kg | 550 kg |
| **Hefhoogte mm:** | 325 - 850 mm | 355 - 980 mm |
| **Platform LxB/mm:** | 900 x 600 | 900 x 600 |
| **Pedaalslagen tot max. hoogte QUICKLIFT:** | 18 | 30 |
| **Pedaalslagen tot max. hoogte STANDARD:** | 36 | 51 |
| **Wieldiameter:** | 130 | 130 |
| **Totaalafmeting LxB** | 1150 x 600 | 1150 x 600 |
| **Nettogewicht:** | 70 kg | 95 kg |

| Model | QHT 80 | QHT 300 |
|---|---|---|
| **Draagkracht:** | 800 kg | 300 kg |
| **Hefhoogte mm:** | 360 - 1070 mm | 400 - 1500 mm |
| **Platform LxB/mm:** | 1000 x 600 | 900 x 600 |
| **Pedaalslagen tot max. hoogte QUICKLIFT:** | 36 | 38 |
| **Pedaalslagen tot max. hoogte STANDARD:** | 62 | 63 |
| **Wieldiameter:** | 150 | 150 |
| **Totaalafmeting LxB** | 1250 x 600 | 1150 x 600 |
| **Nettogewicht:** | 126 kg | 121 kg |

| Model | LPP 200 | LPP 400 |
|---|---|---|
| **Draagkracht:** | 200 kg | 400 kg |
| **Hefhoogte mm:** | 85 – 600 mm | 87 – 600 mm |
| **Platform LxB/mm:** | 800 x 500 | 900 x 600 |
| **Pedaalslagen tot max. hoogte QUICKLIFT:** | 13 | 34 |
| **Pedaalslagen tot max. hoogte STANDARD:** | 28 | 61 |
| **Wieldiameter:** | 100 | 130 |
| **Totaalafmeting LxB** | 1200 x 500 | 1330 x 600 |
| **Nettogewicht:** | 64 kg | 94 kg |

* * * * * * * * * * * * * * * * * * * * * *

*Simon, Evers & Co. GmbH* ***NL***
*HAMBURG*

EG-conformiteitsverklaring
volgens de EG-machinerichtlijn 2006/42/EC

Hiermee verklaren wij dat de hieronder beschreven machines op grond van hun ontwerp, constructie en bouwwijze en in de door ons op de markt gebrachte uitvoering voldoen aan de dienovereenkomstige fundamentele veiligheids- en gezondheidsbepalingen van de EG-richtlijn.

Bij wijzigingen aan de machine die niet tevoren met ons werden besproken, wordt deze verklaring ongeldig.

| | |
|---|---|
| Benaming: | Schaarhefwagen |
| Machinetype: | QHT 15, QHT 25, QHT 40, QHT 55,<br>QHT 80, QHT 300<br>(KK 519 971, KK 519 972, KK 519 973,<br>KK 519 974, KK 519 975, KK 519 976)<br>LPP 200 + LPP 400<br>(KK 969 077 + KK 969 078) |
| Van toepassing zijnde<br>EG-richtlijnen: | EG-machinerichtlijn<br>2006/42/EG EN 1570 |
| Naam van de leverancier: | Simon, Evers & Co. GmbH |
| Adres: | Admiralitätstraße 59<br>20459 Hamburg |
| Datum: | 03.07.2014 |
| Handtekening leverancier: | *Simon, Evers & Co. GmbH* |

*ppa. Münchow*

**P**

# Manual de instruções
# Modelos

- **QHT 15**
- **QHT 25**
- **QHT 40**
- **QHT 55**
- **QHT 80**
- **QHT 300**
- **LPP 200**
- **LPP 400**

* * * * *


**I .** **Instruções para antes da colocação em funcionamento**

**II.** **Montagem**

**III.** **Colocação em funcionamento**

**IV.** **Eliminação de falhas**

**V.** **Manutenção e Inspecção**

**VI.** **Especificações**


* * * * * * * * * * * * * * * * * * * * * * * * * * * *

# Instruções de segurança

## ATENÇÃO:

**Respeitar e cumprir obrigatoriamente as instruções e indicações de segurança apresentadas no presente manual de instruções. No caso de inobservância destas instruções, utilização incorrecta ou indevida podem surgir situações de perigo**

- **para o utilizador ou terceiros**
- **para o aparelho e outros objectos do proprietário**

**A manutenção e operação dos aparelhos apenas pode ser efectuada por pessoal**

- **devidamente qualificado para o efeito**
- **que tenha lido e compreendido o presente manual de instruções**
- **que esteja familiarizado com os regulamentos de segurança vigentes no próprio local de trabalho**
- **que disponha de um local de trabalho e ferramentas adequados**

*** * * * * * * * * * * * * * *

**Nota: O número de série e a data de produção são sempre definidos pelo fabricante e estão indicados na placa de identificação de todos os aparelhos. Anote estes dados também num documento à parte.**

## I. Instruções para antes da colocação em serviço

**Os carros de plataforma elevadora foram desenvolvidos e construídos para que possam ser utilizados com segurança. Para evitar a ocorrência de perigos para o utilizador, terceiros ou outros objectos de valor é imperativo respeitar as instruções de segurança.**

# A . ATENÇÃO

1. **À EXCEPÇÃO DO OPERADOR TODAS AS PESSOAS DEVERÃO MANTER-SE AFASTADAS DO APARELHO DURANTE A SUA UTILIZAÇÃO!**
2. **NUNCA SUBIR PARA A PLATAFORMA!**
3. **NUNCA EXCEDER O LIMITE DE CARGA INDICADO!**
4. **NUNCA COLOCAR A CARGA NA PLATAFORMA APENAS DE UM LADO/ NA CABECEIRA OU FORA DA PLATAFORMA!**
5. **NUNCA COLOCAR A MÃO/PÉ ENTRE A PLATAFORMA E A ESTRUTURA DE BASE!**
6. **BAIXAR DEVAGAR UMA PLATAFORMA CARREGADA!**
7. **DURANTE O TRANSPORTE A PLATAFORMA TEM DE ESTAR TOTALMENTE EM BAIXO!**
8. **ANTES DE CARREGAR/DESCARREGAR ACCIONAR SEMPRE OS TRAVÕES!**
8. **LEVANTAR/BAIXAR A PLATAFORMA APENAS COM O APARELHO NA POSIÇÃO HORIZONTAL!**
9. **NÃO UTILIZAR O APARELHO SE A VELOCIDADE PARA BAIXAR FOR IRREGULAR/DEMASIADO ELEVADA!**
10. **MONTAR O APARELHO APENAS SOBRE PISO PLANO E DEPOIS DE TRAVAR AS RODAS, PARA EVITAR QUE O APARELHO POSSA DESLIZAR DE REPENTE!**

## I I . Montagem QHT 15

**1.)**

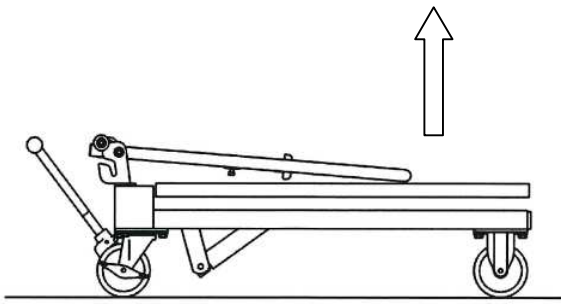

**2.)**

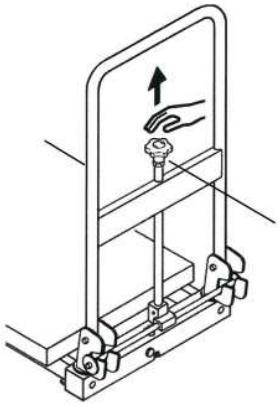

**3.)**

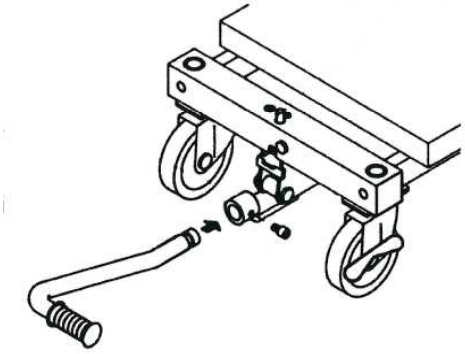

**Montagem QHT 25, 40, 55, 80, 300 + LPP 200, 400**

**1.)**

**2.)**

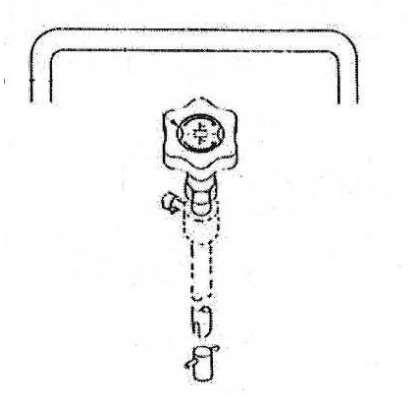

**3.)**

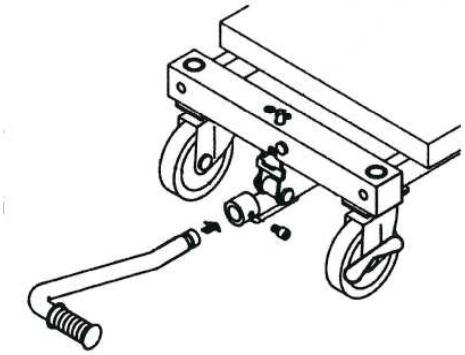

## I I I. Colocação em serviço

- Fechar a válvula hidráulica, rodando o manípulo de plástico no sentido dos ponteiros do relógio até este encostar.

- Para levantar a plataforma accionar o pedal.

- Rodando lentamente o manípulo de plástico no sentido oposto ao dos ponteiros do relógio, a válvula hidráulica abre ou a plataforma baixa.
  **Atenção: quanto mais rápido a válvula descer, mais rápido é o movimento de descida da plataforma!**
  Se parar novamente a válvula, a plataforma mantém-se na posição atingida.

- Antes de carregar a plataforma, accionar sempre os travões

**Válvula para regular a velocidade de descida**

Se o manípulo de descida for rodado/activado bruscamente com a plataforma carregada, utilize esta válvula para controlar a velocidade de descida e garantir uma deslocação suave e/ou evitar a precipitação da plataforma e um eventual acidente.

**Válvula de segurança**

Em caso de sobrecarga da plataforma, a válvula de segurança é activada automaticamente para evitar a respectiva subida.

**Função Quicklift**

Para activar a função QUICKLIFT com a plataforma vazia é necessário accionar o pedal hidráulico no sentido contrário ao dos ponteiros do relógio.

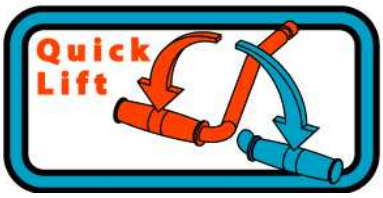


## IV. Eliminação de falhas:

### 1) Não é possível levantar a plataforma:

Óleo insuficiente no sistema hidráulico. ⇒ Reabastecer óleo.

Avaria no funcionamento
da válvula de descida ou da esfera ⇒ Limpar ou substituir

### 2) A plataforma não se mantém em cima:

Avaria no funcionamento
da válvula de descida ou da esfera ⇒ Limpar ou substituir.

### 3) Não é possível baixar a plataforma:

Anel em O está desgastado. ⇒ Substituir anel em O.
Válvula de descida não está aberta ⇒ Verificar, reparar ou substituir o tampão da válvula.

4) **Fuga de óleo na válvula de descida:**

Anel em O está desgastado. ⇒ Substituir anel em O

5) **Fuga de óleo na bomba cilíndrica:**
Junta do óleo ou anel em O desgastados. ⇒ Substituir a junta e/ou o anel em O

## V. Manutenção

Os carros de plataforma elevadora não requerem uma manutenção especial, devendo apenas ser lubrificados com regularidade e inspeccionados esporadicamente.

Para garantir uma utilização e funcionalidade do aparelho perfeitas deverão efectuar-se os seguintes trabalhos:

**Atenção**: não colocar carga sobre a plataforma durante os trabalhos de manutenção, de inspecção e de lubrificação da plataforma. Para bloquear a plataforma, eleve-a e insira os pernos de aço fornecidos no anel previsto para o efeito!

1. Lubrificar mensalmente todos os pontos de contacto.
2. Verificar regularmente a mobilidade e desgaste das rodas
3. Verificar regularmente os travões
4. Verificar regularmente o cilindro hidráulico quanto a fugas de óleo.

## VI. Especificações

| Modelo | QHT 15 | QHT 25 |
|---|---|---|
| **Capacidade de carga:** | 150 kg | 250 kg |
| **Gama de elevação em mm:** | 255 – 740 mm | 280 – 850 mm |
| **Plataforma CxL/mm:** | 700 x 400 | 800 x 500 |
| **Movimentos de pedal até à elevação máxima QUICKLIFT:** | - | 12 |
| **Movimentos de pedal até à elevação máxima STANDARD:** | 12 | 24 |
| **Diâmetro da roda:** | 100 | 100 |
| **Dimensões totais CxL** | 950 x 400 | 1050 x 500 |
| **Peso líquido:** | 35 kg | 57 kg |

| Modelo | QHT 40 | QHT 55 |
|---|---|---|
| **Capacidade de carga:** | 400 kg | 550 kg |
| **Gama de elevação em mm:** | 325 - 850 mm | 355 - 980 mm |
| **Plataforma CxL/mm:** | 900 x 600 | 900 x 600 |
| **Movimentos de pedal até à elevação máxima QUICKLIFT:** | 18 | 30 |
| **Movimentos de pedal até à elevação máxima STANDARD:** | 36 | 51 |
| **Diâmetro da roda:** | 130 | 130 |
| **Dimensões totais CxL** | 1150 x 600 | 1150 x 600 |
| **Peso líquido:** | 70 kg | 95 kg |

| Modelo | QHT 80 | QHT 300 |
|---|---|---|
| **Capacidade de carga:** | 800 kg | 300 kg |
| **Gama de elevação em mm:** | 360 - 1070 mm | 400 - 1500 mm |
| **Plataforma CxL/mm:** | 1000 x 600 | 900 x 600 |
| **Movimentos de pedal até à elevação máxima QUICKLIFT:** | 36 | 38 |
| **Movimentos de pedal até à elevação máxima STANDARD:** | 62 | 63 |
| **Diâmetro da roda:** | 150 | 150 |
| **Dimensões totais CxL** | 1250 x 600 | 1150 x 600 |
| **Peso líquido:** | 126 kg | 121 kg |

| Modelo | LPP 200 | LPP 400 |
|---|---|---|
| **Capacidade de carga:** | 200 kg | 400 kg |
| **Gama de elevação em mm:** | 85 – 600 mm | 87 – 600 mm |
| **Plataforma CxL/mm:** | 800 x 500 | 900 x 600 |
| **Movimentos de pedal até à elevação máxima QUICKLIFT:** | 13 | 34 |
| **Movimentos de pedal até à elevação máxima STANDARD:** | 28 | 61 |
| **Diâmetro da roda:** | 100 | 130 |
| **Dimensões totais CxL** | 1200 x 500 | 1330 x 600 |
| **Peso líquido:** | 64 kg | 94 kg |

* * * * * * * * * * * * * * * * * * * * * * *

*Simon, Evers & Co. GmbH*
*HAMBURG*

***P***

Declaração de Conformidade CE
De acordo com a directiva CE sobre máquinas 2006/42/EC

Declaramos, para os devidos efeitos, que a concepção, o fabrico e tipo das máquinas mencionadas em baixo, bem como o modelo por nós distribuído, satisfazem os respectivos requisitos básicos da directiva CE sobre segurança e saúde.

No caso de uma alteração da máquina não acordada conosco, a declaração perde a sua validez.

| | |
|---|---|
| Designação das máquinas: | Empilhadora de comando mecânico (tipo teso |
| Tipo de máquinas: | QHT 15, QHT 25, QHT 40, QHT 55,<br>QHT 80, QHT 300<br>(KK 519 971, KK 519 972, KK 519 973,<br>KK 519 974, KK 519 975, KK 519 976)<br>LPP 200 + LPP 400<br>(KK 969 077 + KK 969 078) |
| Respectiva<br>Directiva CE: | Directiva CE sobre máquinas<br>2006/42/EC EN 1570 |
| Nome do fornecedor: | Simon, Evers & Co. GmbH |
| Endereço: | Admiralitätstraße 59<br>20459 Hamburg |
| Data: | 03.07.2014 |
| Assinatura do fornecedor: | *Simon, Evers & Co. GmbH* |

*ppa. Münchow*

**PL**

# Instrukcja obsługi
# Modele

- **QHT 15**
- **QHT 25**
- **QHT 40**
- **QHT 55**
- **QHT 80**
- **QHT 300**
- **LPP 200**
- **LPP 400**

*** * * * ***


**I. Instrukcje przed uruchomieniem**

**II. Montaż**

**III. Uruchomienie**

**IV. Usuwanie usterek**

**V. Konserwacja i kontrola**

**VI. Specyfikacja**


*** * * * * * * * * * * * * * * * * * * * * * * * * * ***

# Wskazówki dotyczące bezpieczeństwa !

**UWAGA :**

**Należy bezwzględnie przestrzegać instrukcji i wskazówek zawartych w tej instrukcji obsługi celem zachowania bezpieczeństwa. Nieprzestrzeganie ich, nieodpowiednia obsługa lub użycie niezgodne z przeznaczeniem zagrażają**

**- obsługującym lub osobom trzecim**
**- urządzeniu lub innym wartościom trwałym użytkownika.**

**Urządzenia wolno obsługiwać i konserwować jedynie osobom, które**

**- posiadają odpowiednie kwalifikacje**
**- przeczytały i zrozumiały tę instrukcję obsługi**
**- znają przepisy bezpieczeństwa na własnym stanowisku pracy**
**- dysponują odpowiednim stanowiskiem pracy oraz narzędziami.**

* * * * * * * * * * * * * *

**Wskazówka: Numer seryjny i data produkcji podawane są zawsze na tabliczce znamionowej każdego urządzenia oraz należy je odpowiednio przechowywać w zakładzie pracy. Proszę zanotować sobie te dane w osobnej dokumentacji.**

## I. Instrukcje przed uruchomieniem

**Wózek z podnośną platformą zaprojektowano i skonstruowano tak, aby umożliwić bezpieczną obsługę. Przestrzegając poniższych wskazówek można uniknąć zagrożeń użytkownika, osób trzecich lub innych wartości trwałych.**

* * * * * * * * * * * * * * * * * * * * * * * * *

## A . UWAGA :

1. **PODCZAS OBSŁUGI W POBLIŻU URZĄDZENIA NIE WOLNO PRZEBYWAĆ INNYM OSOBOM POZA OBSŁUGUJĄCYM !**
2. **NIE STAWAĆ NIGDY NA PLATFORMIE !**
3. **NIE PRZEKRACZAĆ PODANEGO LIMITU OBCIĄŻENIA !**
4. **NIE ŁADOWAĆ NIGDY JEDNOSTRONNIE, Z OBCIĄŻENIEM NA PRZÓD ANI POZA PLATFORMĄ !**
5. **NIE WKŁADAĆ RĄK / STÓP POMIĘDZY PLATFORMĘ A RAMĘ PODSTAWY!**
6. **ZAŁADOWANĄ PLATFORMĘ OPUSZCZAĆ POWOLI !**
7. **PODCZAS TRANSPORTU PLATFORMA MUSI BYĆ CAŁKOWICIE OPUSZCZONA !**
8. **PRZED ZAŁADOWANIEM / ROZŁADOWANIEM URUCHAMIAĆ ZAWSZE MECHANIZMY BLOKUJĄCE !**
9. **OPUSZCZAĆ / UNOSIĆ PLATFORMĘ TYLKO WTEDY, GDY URZĄDZENIE JEST W POZYCJI POZIOMEJ !**
   **NIE UŻYWAĆ URZĄDZENIA W WYPADKU NIEREGULARNEJ / ZA WYSOKIEJ PRĘDKOŚCI OPUSZCZANIA !**
   **MONTAŻ WOLNO PRZEPROWADZAĆ WYŁĄCZNIE NA RÓWNYM PODŁOŻU I PO UPRZEDNIM ZABLOKOWANIU ROLEK, ABY UNIKNĄĆ NAGŁEGO PRZETOCZENIA SIĘ URZĄDZENIA !**

## II . Montaż QHT 15

**1.)**

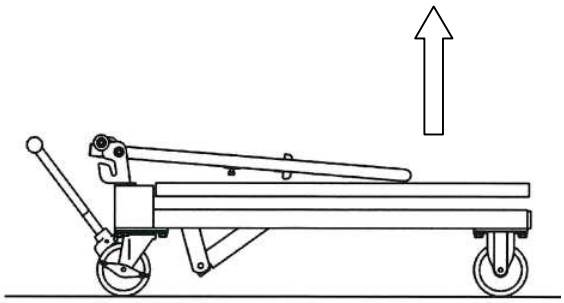

**2.)**

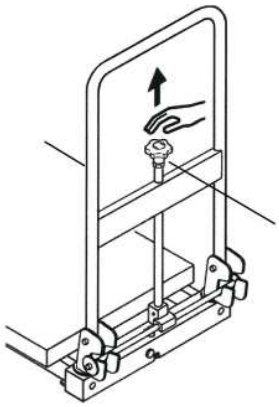

**3.)**

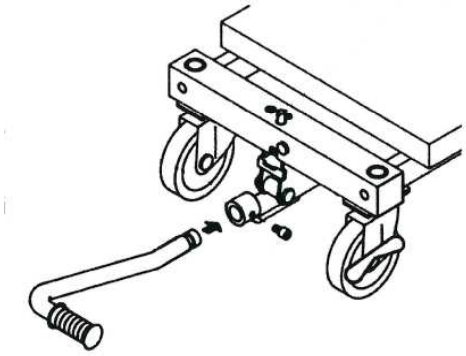

**Montaż QHT 25, 40, 55, 80, 300 + LPP 200, 400**

**1.)**

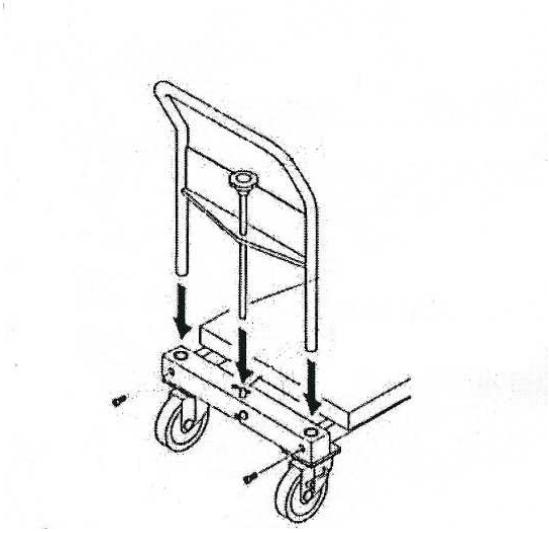

**2.)**

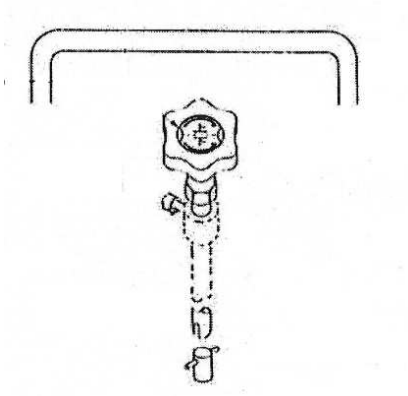

**3.)**

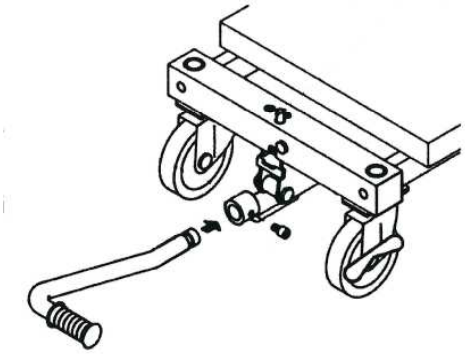

## III. Uruchomienie

- Zamknąć zawór hydrauliczny obracając do oporu plastikowym pokrętłem w kierunku zgodnym z ruchem wskazówek zegara.

- Po wciśnięciu pedału nożnego platforma uniesie się.

- Poprzez powolne obracanie plastikowym pokrętłem w kierunku przeciwnym do ruchu wskazówek zegara otworzy się zawór hydrauliczny i platforma opuści się.
  **Uwaga**: **im bardziej otworzymy zawór, tym szybciej platforma będzie się opuszczać!**
  Przy ponownym zamknięciu zaworu platforma pozostanie w ustalonej pozycji.

- Przed załadunkiem zaciągać zawsze hamulce blokujące!

## Zawór regulacyjny do prędkości opuszczania

Jeżeli przy załadowanej platformie pokrętło opuszczające zostanie obrócone za szybko, to zawór reguluje prędkość opuszczania. Dzięki temu unikamy szybkiego opadnięcia ładunku i tym samym nieszczęśliwych wypadków.

## Zawór bezpieczeństwa

Przy przeciążeniu platformy aktywowany zostaje automatycznie zawór bezpieczeństwa. W takim przypadku platforma nie może zostać wyżej podniesiona.

## Funkcja Quicklift

Aby aktywować funkcję QUICKLIFT przy niezaładowanej platformie, pedał pompowania należy przestawić w kierunku przeciwnym do ruchu wskazówek zegara.

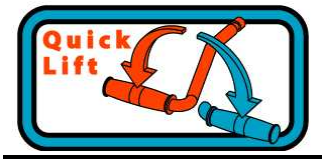


### IV. Usuwanie usterek:

**1) Platforma nie unosi się:**

Niewystarczająca ilość oleju w hydraulice. ⇒ Uzupełnić olej.

Zawór opuszczający nie funkcjonuje prawidłowo ⇒ Wyczyścić lub wymienić.

**2) Platforma nie pozostaje u góry:**

Zawór opuszczający nie funkcjonuje prawidłowo ⇒ Wyczyścić lub wymienić.

**3) Platforma nie daje się opuścić :**

Zużyty pierścień - O. ⇒ Wymienić.

Zawór opuszczający nie jest otwarty ⇒ Skontrolować stoper zaworu i naprawić lub wymienić.

**4) Z zaworu opuszczającego wycieka olej:**

| | | |
|---|---|---|
| Zużyty O-Ring. | ⇒ | Wymienić. |

**5) Z pompy wycieka olej:**

| | | |
|---|---|---|
| Zużyta uszczelka oleju lub pierścień -O. | ⇒ | Wymienić uszczelkę i / lub pierścień - O. |

## V. Konserwacja

Wózki z podnośną platformą nie wymagają żadnej specjalnej konserwacji, należy je jedynie regularnie oliwić i smarować oraz dokonywać w odpowiednim czasie przeglądów.

Aby zapewnić właściwą obsługę i funkcjonalność urządzenia należy przeprowadzać następujące prace:

**Uwaga**: podczas prac konserwacyjnych oraz podczas przeglądów i smarowania platforma nie może być załadowana.
W celu zabezpieczenia platformy dostarczony wraz z urządzeniem trzpień stalowy musi zostać wetknięty do przewidzianego do tego celu pierścienia przy podniesionej platformie!

1. Każdy punkt tarcia należy przesmarować raz w miesiącu.
2. Regularna kontrola poruszania się i stopnia zużycia kół.
3. Regularna kontrola hamulca.
4. Regularna kontrola ubytków oleju w cylindrze hydraulicznym.

## VI. Specyfikacja

| Model | QHT 15 | QHT 25 |
|---|---|---|
| **Nośność:** | 150 kg | 250 kg |
| **Zakres podnoszenia mm:** | 255 – 740 mm | 280 – 850 mm |
| **Platforma dł. x szer. /mm:** | 700 x 400 | 800 x 500 |
| **Maks. unoszenie po wciśnięciu pedału QUICKLIFT:** | - | 12 |
| **Maks. unoszenie po wciśnięciu pedału STANDARD:** | 12 | 24 |
| **Średnica kół:** | 100 | 100 |
| **Wymiary całkowite dł. x szer.** | 950 x 400 | 1050 x 500 |
| **Ciężar netto:** | 35 kg | 57 kg |

| Model | QHT 40 | QHT 55 |
|---|---|---|
| **Nośność:** | 400 kg | 550 kg |
| **Zakres podnoszenia mm:** | 325 - 850 mm | 355 - 980 mm |
| **Platforma dł. x szer. /mm:** | 900 x 600 | 900 x 600 |
| **Maks. unoszenie po wciśnięciu pedału QUICKLIFT:** | 18 | 30 |
| **Maks. unoszenie po wciśnięciu pedału STANDARD:** | 36 | 51 |
| **Średnica kół:** | 130 | 130 |
| **Wymiary całkowite dł. x szer.** | 1150 x 600 | 1150 x 600 |
| **Ciężar netto:** | 70 kg | 95 kg |

| Model | QHT 80 | QHT 300 |
|---|---|---|
| **Nośność:** | 800 kg | 300 kg |
| **Zakres podnoszenia mm:** | 360 - 1070 mm | 400 - 1500 mm |
| **Platforma dł. x szer. /mm:** | 1000 x 600 | 900 x 600 |
| **Maks. unoszenie po wciśnięciu pedału QUICKLIFT:** | 36 | 38 |
| **Maks. unoszenie po wciśnięciu pedału STANDARD:** | 62 | 63 |
| **Średnica kół:** | 150 | 150 |
| **Wymiary całkowite dł. x szer.** | 1250 x 600 | 1150 x 600 |
| **Ciężar netto:** | 126 kg | 121 kg |

| Model | LPP 200 | LPP 400 |
|---|---|---|
| **Nośność:** | 200 kg | 400 kg |
| **Zakres podnoszenia mm:** | 85 – 600 mm | 87 – 600 mm |
| **Platforma dł. x szer. /mm:** | 800 x 500 | 900 x 600 |
| **Maks. unoszenie po wciśnięciu pedału QUICKLIFT:** | 13 | 34 |
| **Maks. unoszenie po wciśnięciu pedału STANDARD:** | 28 | 61 |
| **Średnica kół:** | 100 | 130 |
| **Wymiary całkowite dł. x szer.** | 1200 x 500 | 1330 x 600 |
| **Ciężar netto:** | 64 kg | 94 kg |

* * * * * * * * * * * * * * * * * * * * * *

*Simon, Evers & Co. GmbH*
*HAMBURG*

***PL***

Deklaracja zgodności EG (Wspólnota Europejska)
w sensie wytycznej maszynowej EG 2006/42/EC

Niniejszym deklarujemy, że określone w dalszym ciągu maszyny spełniają na podstawie ich koncepcji, konstrukcji i typu oraz wprowadzonego przez nas do obrotu wykonania odnośne podstawowe wymagania dotyczące bezpieczeństwa i zdrowia wytycznej EG.

W przypadku nieuzgodnionej z nami zmiany maszyny deklaracja niniejsza traci swoją ważność.

| | |
|---|---|
| Określenie maszyn: | nożycowe wózki podnośne |
| Typy maszyn: | QHT 15, QHT 25, QHT 40, QHT 55,<br>QHT 80, QHT 300<br>(KK 519 971, KK 519 972, KK 519 973,<br>KK 519 974, KK 519 975, KK 519 976)<br>LPP 200 + LPP 400<br>(KK 969 077 + KK 969 078) |
| Odnośne<br>wytyczne EG: | wytyczna maszynowa EG<br>2006/42/EC EN 1570 |
| Nazwa dostawcy: | Simon, Evers & Co. GmbH |
| Adres: | Admiralitätstraße 59<br>20459 Hamburg |
| Data: | 03.07.2014 |
| Podpis dostawcy: | *Simon, Evers & Co. GmbH* |

*ppa. Münchow*

**RO**

# Instrucţiuni de utilizare
# Modelele

- **QHT 15**
- **QHT 25**
- **QHT 40**
- **QHT 55**
- **QHT 80**
- **QHT 300**
- **LPP 200**
- **LPP 400**

* * * * *


**I. Instrucţiuni înainte de punerea în folosinţă**

**II. Montarea**

**III. Punerea în folosinţă**

**IV. Depanarea**

**V. Întreţinerea & service**

**VI. Date tehnice**


* * * * * * * * * * * * * * * * * * * * * * * * * * * *

# Instrucţiuni de siguranţă !

## A T E N Ţ I U N E:

**Instrucţiunile generale şi cele de siguranţă din prezentele Instrucţiuni de Utilizare se vor respecta neapărat cu stricteţe. În cazul nerespectării acestor instrucţiuni, respectiv în cazul unei utilizări greşite sau în cazul unei folosiri abuzive sunt iminente pericole**

**- pentru utilizator sau pentru terţe persoane**
**- pentru dispozitivul şi pentru alte valori materiale ale utilizatorului**

**Dispozitivul va fi utilizat şi întreţinut numai de către persoanele**

**- care dispun de o calificare în acest sens**
**- care au citit şi au înţeles prezentele instrucţiuni de utilizare**
**- care cunosc în mod suficient prescripţiile de siguranţă la locul lor de muncă**
**- care dispun de un loc de muncă potrivit şi de sculele corespunzătoare**

*** * * * * * * * * * * * * * *** 

**Menţiune: Seria şi data fabricării sunt menţionate pe plăcuţa de fabrică a fiecărui dispozitiv; acestea sunt înregistrate şi la producător. Vă rugăm a vă nota acestea şi într-un dosar separat.**

## I. Instrucţiuni înainte de punerea în folosinţă

**Platformele de manevrare cu elevator tip au fost concepute şi proiectate pentru o deservire sigură. Respectându-se instrucţiunile de siguranţă ce urmează, poate fi evitată periclitarea persoanelor de deservire, a unor terţe persoane şi a altor valori materiale.**

## A. ATENŢIUNE:

1. **ÎN TIMPUL FOLOSIRII, ALTE PERSOANE DECÂT PERSOANA DE DESERVIRE VOR RĂMÂNE LA DISTANŢĂ FAŢĂ DE DISPOZITIV !**
2. **NU STAŢI NICIODATĂ ÎN PICIOARE PE PLATFORMĂ !**
3. **NU DEPĂŞIŢI NICIODATĂ SARCINA MAXIMĂ INDICATĂ !**
4. **NU ÎNCĂRCAŢI PLATFORMA NICIODATĂ ÎN MOD NEECHILIBRAT/ CU CENTRUL DE GREUTATE PREA ÎN FAŢĂ, RESPECTIV DEPĂŞIND GABARITUL PLATFORMEI !**
5. **NU INTRODUCEŢI NICIODATĂ MÂNA/PICIORUL ÎNTRE PLATFORMĂ ŞI RAMA DE BAZĂ !**
6. **COBORÂŢI LENT PLATFORMA ÎNCĂRCATĂ !**
7. **TRANSPORTUL CU PLATFORMA ÎNCĂRCATĂ SE VA EFECTUA ÎN TOTDEAUNA CU PLATFORMA AFLATĂ ÎN POZIŢIA CEA MAI JOASĂ !**
8. **ACŢIONAŢI ÎNTOTDEAUNA FRÂNA DE STAŢIONARE ÎNAINTE DE ÎNCĂRCARE/DESCĂRCARE !**
9. **RIDICAŢI/COBORÂŢI PLATFORMA NUMAI ÎN POZIŢIA ORIZONTALĂ A DISPOZITIVULUI !**
10. **NU FOLOSIŢI DISPOZITIVUL DACĂ ACESTA COBOARĂ CU O VITEZĂ MARE, NEREGULAMENTARĂ !**
11. **MONTAREA SE VA EXECUTA NUMAI PE O PORŢIUNE PLANĂ ŞI DUPĂ BLOCAREA ROLELOR ÎN VEDEREA EVITĂRII DEPLASĂRII NECONTROLATE A DISPOZITIVULUI !**

## II . Montarea QHT 15

**1.)**

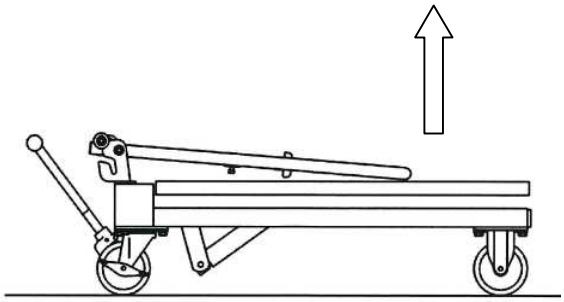

**2.)**

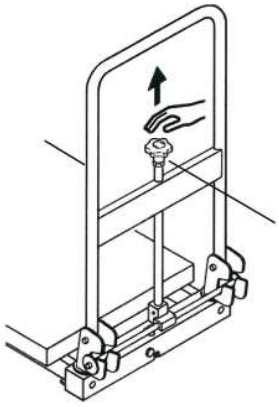

**3.)**

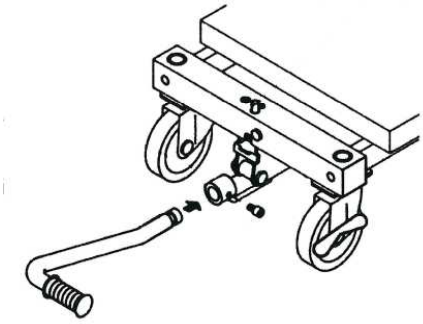

**Montarea QHT 25, 40, 55, 80, 300 + LPP 200, 400**

**1.)**

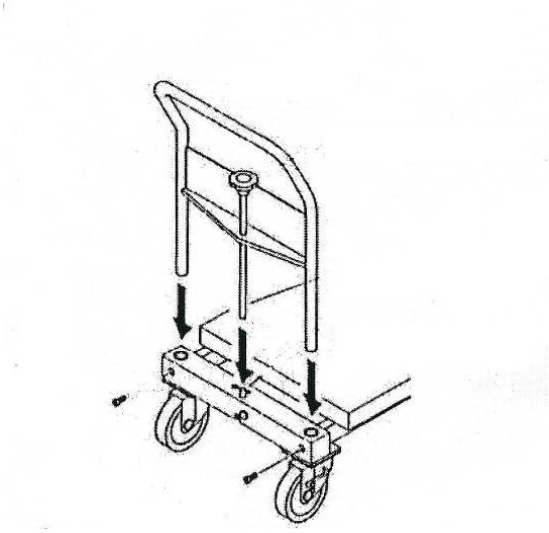

**2.)**

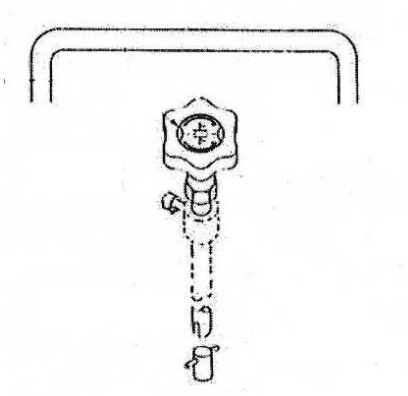

**3.)**

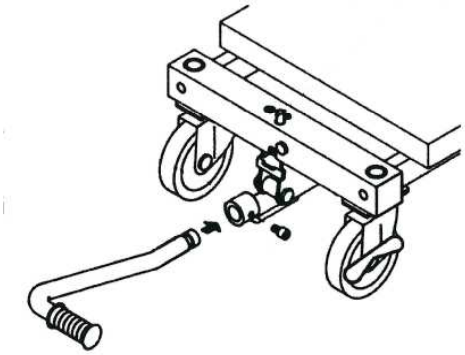

## III. Punerea în folosinţă

- Închideţi supapa hidraulică prin rotirea mânerului din material plastic în sensul acelor ceasornică până la limitator.

- Platforma se ridică la acţionarea pedalei.

- Prin rotirea lentă a mânerului din material plastic contra sensului acelor ceasornicului, platforma coboară.

  **Atenţiune**: **cu cât se deschide mai mult supapa, platforma coboară mai rapid !**
  La blocarea supapei, platforma rămâne în poziţia ei din acel moment.

- Înainte de încărcarea platformei acţionaţi întotdeauna frânele de staţionare!

## Ventil de reglare pentru viteza de coborâre

Dacă se roteşte/se acţionează prea repede maneta de coborâre în cazul unei platforme încărcate, acest ventil reglează viteza de coborâre pentru a se asigura o coborâre uniformă respectiv să se evite o cădere bruscă şi implicit eventualele accidente.

## Ventil de siguranţă

În caz de supraîncărcare a platformei, ventilul de siguranţă este activat automat, astfel încât platforma nu mai poate fi ridicată în acest caz.

## Funcţia de ridicare rapidă (Quicklift)

Pentru a activa funcţia QUICKLIFT, dacă platforma nu este încărcată, pedala de pompare trebuie pusă în sens anti-orar.

**IV. Depanarea:**

**1) Platforma nu se ridică:**

| | | |
|---|---|---|
| Ulei insuficient în sistemul hidraulic. | ⇒ | completaţi uleiul. |
| Supapa de coborâre sau bila nu funcţionează corect | ⇒ | curăţare resp. înlocuire |

**2) Platforma nu rămâne în poziţia superioară:**

| | | |
|---|---|---|
| Supapa de coborâre sau bila nu funcţionează corect | ⇒ | curăţare resp. înlocuire |

**3) Platforma nu coboară:**

| | | |
|---|---|---|
| Inelul tip O uzat | ⇒ | înlocuiţi inelul tip O |
| Supapa de coborâre nu este deschisă | ⇒ | verificaţi, reparaţi sau înlocuiţi opritorul supapei |

4) **Curge ulei din supapa de coborâre:**

| | | |
|---|---|---|
| inelul O uzat | ⇒ | înlocuiţi inelul O |

5) **Curge ulei din cilindrul pompei:**

| | | |
|---|---|---|
| Garnitura de etanşare ulei sau inelul tip O uzate | ⇒ | înlocuiţi garnitura de etanşare/ inelul tip O |

## V. Întreţinerea

Platformele de manevrare cu elevator DANDY nu necesită nici un fel de întreţinere specială; ele trebuie doar gresate periodic, la intervale regulate, şi verificate din când în când.

În vederea asigurării unei folosinţe corecte şi a funcţionalităţii dispozitivului se recomandă efectuarea următoarelor lucrări:

**Atenţiune**: în timpul lucrărilor de întreţinere, de verificare respectiv de gresare, platforma se va afla în stare neîncărcată. Pentru asigurarea platformei, bolţul de oţel inclus trebuie introdus, în stare ridicată, în inelul prevăzut pentru acesta!

1. Fiecare punct de fricţiune se va gresa lunar cu unsoare.
2. Verificarea periodică a funcţionalităţii şi a uzurii roţilor.
3. Verificarea periodică a frânei.
4. Verificarea periodică a cilindrului de la sistemul hidraulic privitor la o eventuală pierdere de ulei.

## VI. Date tehnice

| Model | QHT 15 | QHT 25 |
|---|---|---|
| **Capacitate portantă:** | 150 kg | 250 kg |
| **Cursă ridicare mm:** | 255 – 740 mm | 280 – 850 mm |
| **Dim. platformă: lungimexlăţime/mm:** | 700 x 400 | 800 x 500 |
| **Nr. acţionări pedală până la nivelul maxim QUICKLIFT:** | - | 12 |
| **Nr. acţionări pedală până la nivelul maxim STANDARD:** | 12 | 24 |
| **Diametru roţi:** | 100 mm | 100 mm |
| **Gabarit total lungime x lăţime** | 950 x 400 mm | 1050 x 500 mm |
| **Greutate netă:** | 35 kg | 57 kg |

| Model | QHT 40 | QHT 55 |
|---|---|---|
| **Capacitate portantă:** | 400 kg | 550 kg |
| **Cursă ridicare mm:** | 325 - 850 mm | 355 - 980 mm |
| **Dim. platformă: lungimexlăţime/mm:** | 900 x 600 | 900 x 600 |
| **Nr. acţionări pedală până la nivelul maxim QUICKLIFT:** | 18 | 30 |
| **Nr. acţionări pedală până la nivelul maxim STANDARD:** | 36 | 51 |
| **Diametru roţi:** | 130 | 130 |
| **Gabarit total lungime x lăţime** | 1150 x 600 | 1150 x 600 |
| **Greutate netă:** | 70 kg | 95 kg |

| Model | QHT 80 | QHT 300 |
|---|---|---|
| **Capacitate portantă:** | 800 kg | 300 kg |
| **Cursă ridicare mm:** | 360 - 1070 mm | 400 - 1500 mm |
| **Dim. platformă: lungimexlăţime/mm:** | 1000 x 600 | 900 x 600 |
| **Nr. acţionări pedală până la nivelul maxim QUICKLIFT:** | 36 | 38 |
| **Nr. acţionări pedală până la nivelul maxim STANDARD:** | 62 | 63 |
| **Diametru roţi:** | 150 | 150 |
| **Gabarit total lungime x lăţime** | 1250 x 600 | 1150 x 600 |
| **Greutate netă:** | 126 kg | 121 kg |

| Model | LPP 200 | LPP 400 |
|---|---|---|
| **Capacitate portantă:** | 200 kg | 400 kg |
| **Cursă ridicare mm:** | 85 – 600 mm | 87 – 600 mm |
| **Dim. platformă: lungimexlăţime/mm:** | 800 x 500 | 900 x 600 |
| **Nr. acţionări pedală până la nivelul maxim QUICKLIFT:** | 13 | 34 |
| **Nr. acţionări pedală până la nivelul maxim STANDARD:** | 28 | 61 |
| **Diametru roţi:** | 100 | 130 |
| **Gabarit total lungime x lăţime** | 1200 x 500 | 1330 x 600 |
| **Greutate netă:** | 64 kg | 94 kg |

* * * * * * * * * * * * * * * * * * * * * *

*Simon, Evers & Co. GmbH*
*HAMBURG*

***RO***

Declaraţie de conformitate CE
în sensul Directivei CE privind utilajele 2006/42/EC

Prin prezenta declarăm că utilajele menţionate în continuare corespund, din punct de vedere al concepţiei, construcţiei şi al tipului precum şi ca variantă constructivă pusă de noi în circulaţie, cerinţelor de bază privind siguranţa şi sănătatea prevăzute în Directiva CE.

În cazul unei modificări aduse utilajului fără acordul nostru, declaraţia îşi pierde valabilitatea.

| | |
|---|---|
| Denumirea utilajului: | Cărucior elevator cu furcă tip foarfece |
| Tipul utilajului: | QHT 15, QHT 25, QHT 40, QHT 55, QHT 80, QHT 300<br>(KK 519 971, KK 519 972, KK 519 973, KK 519 974, KK 519 975, KK 519 976)<br>LPP 200 + LPP 400<br>(KK 969 077 + KK 969 078) |
| Directive CE pertinente: | Directiva CE privind utilajele 2006/42/EC<br><br>EN 1570 |
| Denumirea furnizorului: | Simon, Evers & Co. GmbH |
| Adresa: | Admiralitätstraße 59<br>20459 Hamburg |
| Data: | 03.07.2014 |
| Semnătura furnizorului: | *Simon, Evers & Co. GmbH*<br><br>*ppa. Münchow* |

**RUS**

# инструктаж
# Модели

- **QHT 15**
- **QHT 25**
- **QHT 40**
- **QHT 55**
- **QHT 80**
- **QHT 300**
- **LPP 200**
- **LPP 400**

* * * * *


I. Инструкции перед вводом в эксплуатацию

II. Монтаж

III. Ввод в эксплуатацию

IV. Устранение неисправностей

V. Техобслуживание и осмотр

VI. Спецификация


* * * * * * * * * * * * * * * * * * * * * * * * * * * *

# Указания по технике безопасности!

## ВНИМАНИЕ:

**Инструкции и указания по технике безопасности, приведенные в настоящем руководстве по эксплуатации, являются обязательными к соблюдению. При их несоблюдении, ошибках в управлении или использовании не по назначению возникают опасности**

**- для оператора или третьих лиц**
**- для устройства и другого имущества эксплуатирующей стороны**

**Эксплуатация и техобслуживание устройств разрешается только лицам**

**- которые имеют соответствующую квалификацию**
**- которые прочли настоящее руководство по эксплуатации и уяснили его**
**- которые ознакомились с инструкциями по технике безопасности на своем рабочем месте**
**- которые имеют соответствующее рабочее место и инструменты**

**Комментарий: Серийный номер и дата производства указаны на фирменной табличке устройства и и сохранены в соответствующем архиве производителя. Пожалуйста, сохраните эти данные также в отдельном документе.**

## I Указания по безопасности:

1. **ВСЕ ЛИЦА, КРОМЕ ОПЕРАТОРА, ВО ВРЕМЯ ИСПОЛЬЗОВАНИЯ ДОЛЖНЫ НАХОДИТЬСЯ НА ОПРЕДЕЛЕННОМ РАССТОЯНИИ ОТ УСТРОЙСТВА!**
2. **УПРАВЛЯТЬ УСТРОЙСТВОМ ДОЛЖНЫ ТОЛЬКО ЛИЦА, ЗНАКОМЫЕ С НИМ!**
3. **ВВОДИТЕ УСТРОЙСТВО В ЭКСПЛУАТАЦИЮ ТОЛЬКО В ТОМ СЛУЧАЕ, ЕСЛИ ПЕРЕД ЭТИМ ВЫ УБЕДИЛИСЬ В БЕЗУПРЕЧНОСТИ ЕГО СОСТОЯНИЯ! ОБРАТИТЕ ОСОБОЕ ВНИМАНИЕ НА СОСТОЯНИЕ КОЛЕС, РЫЧАЖНОГО УСТРОЙСТВА, ВИЛ И УСТРОЙСТВА КОНТРОЛЯ ПОДЪЕМА И ОПУСКАНИЯ.**
4. **НИКОГДА НЕ ИСПОЛЬЗУЙТЕ УСТРОЙСТВО НА НАКЛОННЫХ ДОРОГАХ.**
5. **ОБЯЗАТЕЛЬНО СЛЕДИТЕ ЗА ТЕМ, ЧТОБЫ ЧАСТИ ТЕЛА НИКОГДА НЕ ПОПАДАЛИ В ПОДЪЕМНЫЙ МЕХАНИЗМ, ПОД ВИЛЫ ИЛИ ПОД ГРУЗ. НИКОГДА НЕ ПЕРЕВОЗИТЕ НА УСТРОЙСТВЕ ЛЮДЕЙ!**
6. **ОПЕРАТОР РАДИ СОБСТВЕННОЙ БЕЗОПАСНОСТИ ДОЛЖЕН НОСИТЬ ЗАЩИТНЫЕ ПЕРЧАТКИ И ЗАЩИТНУЮ ОБУВЬ!**
7. **НИ В КОЕМ СЛУЧАЕ НЕ ТРАНСПОРТИРУЙТЕ НЕУСТОЙЧИВЫЙ ИЛИ НЕЗАКРЕПЛЕННЫЙ ГРУЗ!**
8. **НИ В КОЕМ СЛУЧАЕ НЕ ПЕРЕГРУЖАЙТЕ УСТРОЙСТВО!**

9. **НИКОГДА НЕ НАГРУЖАЙТЕ УСТРОЙСТВО С ОДНОЙ СТОРОНЫ/С ПЕРЕДНЕЙ ЦЕНТРОВКОЙ, А ТАКЖЕ С ВЫСТУПЛЕНИЕМ ЗА ВИЛЫ!**
10. **ГРУЗОПОДЪЕМНОСТЬ УСТРОЙСТВА ПРЕДПОЛАГАЕТ ТРАНСПОРТИРОВКУ БЕЗУПРЕЧНО УРАВНОВЕШЕННОГО ГРУЗА С ЦЕНТРОМ ТЯЖЕСТИ СООСНО ВИЛАМ!**
11. **УБЕДИТЕСЬ, ЧТО ДЛИНА ВИЛ СООТВЕТСТВУЕТ ДЛИНЕ ПАЛЕТЫ!**
12. **ЕСЛИ УСТРОЙСТВО НЕ ИСПОЛЬЗУЕТСЯ, ОПУСТИТЕ ВИЛЫ В САМОЕ НИЖНЕЕ ПОЛОЖЕНИЕ!**

**С помощью вилочной тележки с ножничным подъемником можно поднимать палеты вручную и с использованием электропривода. Опускание производится вручную.**

## Монтаж QHT 15

**1.)**

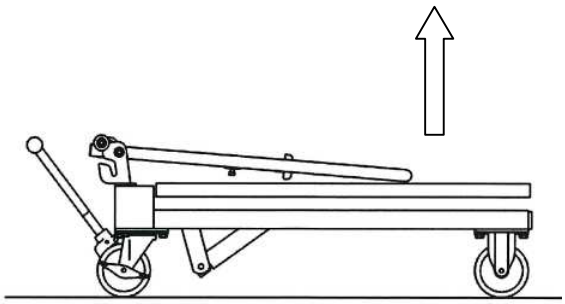

**2.)**

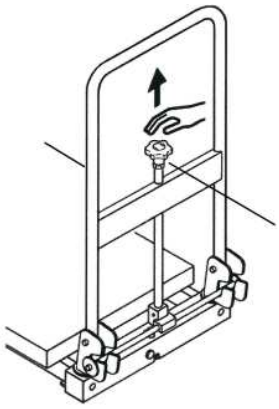

**3.)**

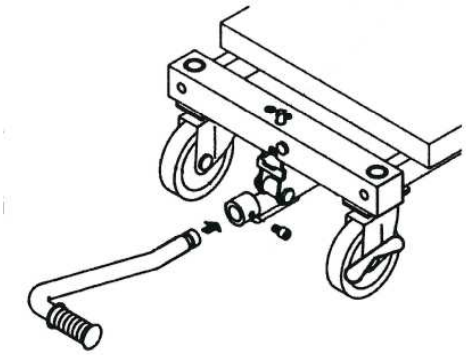

**Монтаж QHT 25, 40, 55, 80, 300 + LPP 200, 400**

**1.)**

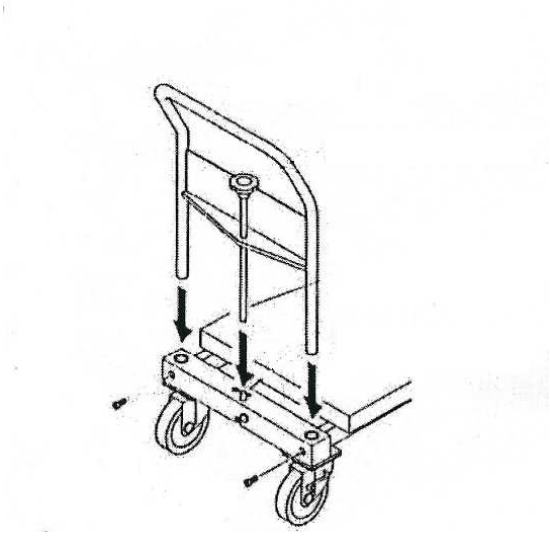

**2.)**

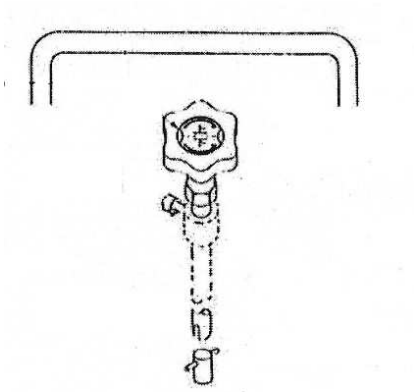

**3.)**

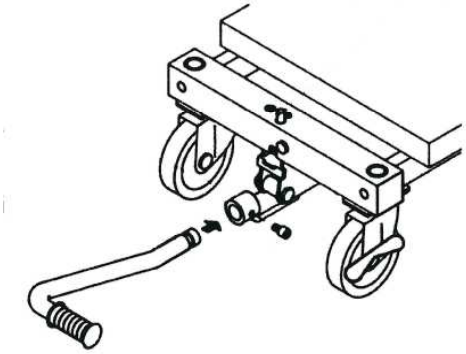

## I I I . Ввод в эксплуатацию

- Закройте гидравлический клапан, повернув пластиковую ручку по часовой стрелке до упора.

- Платформа поднимается в результате нажатия педали.

- Путем медленного поворачивания пластиковой ручки против часовой стрелки гидравлический клапан открывается и платформа опускается. **Внимание**: **чем больше открывается клапан, тем быстрее опускается платформа!**
  При повторном стопорении клапана платформа остается в достигнутом положении.

- Перед погрузкой всегда задействуйте стояночный тормоз!

## Клапан регулировки скорости опускания

Если при нагруженной платформе ручка опускания вращается / приводится в действие слишком быстро, данный клапан регулирует скорость опускания с целью обеспечения равномерного опускания или быстрого падения, позволяя избежать возможных несчастных случаев.

## Предохранительный клапан

В случае перегрузки платформы автоматически активируется предохранительный клапан, блокирующий подъем платформы.

## Функция QUICKLIFT

Для того чтобы активировать функцию QUICKLIFT на платформе без груза, нажимную педаль необходимо повернуть против часовой стрелки.

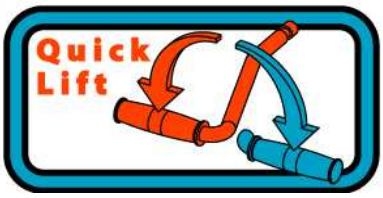


## IV. Устранение неполадок

**1) Платформа не поднимается:**

| | | |
|---|---|---|
| Недостаточно масла в гидросистеме. | ⇒ | Долить масло. |
| Нарушена работа клапана опускания или шарика | ⇒ | Очистить или заменить |

**2) Платформа не остается наверху:**

| | | |
|---|---|---|
| Нарушена работа клапана опускания или шарика | ⇒ | Очистить или заменить. |

**3) Платформа не опускается:**

| | | |
|---|---|---|
| Изношена U-образная манжета. манжету. | ⇒ | Заменить U-образную |
| Не открылся клапан опускания | ⇒ | Проверить стопор клапана, отремонтировать или при необходимости заменить. |

**4) Из клапана опускания вытекает масло:**

Изношено уплотнительное кольцо круглого сечения. ⇒ Заменить уплотнительное кольцо круглого сечения.

**5) Из цилиндрического насоса вытекает масло:**

Изношено масляное уплотнение U-образной манжеты. ⇒ Заменить уплотнение и/или U-образную манжету

## V. Спецификация

| Модель | QHT 15 | QHT 25 |
|---|---|---|
| **Грузоподъемность:** | 150 kg | 250 kg |
| **Высота платформы в мм** | 255 – 740 mm | 280 – 850 mm |
| **ДхШ платформы в мм:** | 700 x 400 | 800 x 500 |
| **Нажатий на педаль до макс. Подъема QUICKLIFT:** | - | 12 |
| **Нажатий на педаль до макс. Подъема STANDARD:** | 12 | 24 |
| **Вес нетто:** | 35 kg | 57 kg |

| Модель | QHT 40 | QHT 55 |
|---|---|---|
| **Грузоподъемность:** | 400 kg | 550 kg |
| **Высота платформы в мм** | 325 - 850 mm | 355 - 980 mm |
| **ДхШ платформы в мм:** | 900 x 600 | 900 x 600 |
| **Нажатий на педаль до макс. Подъема QUICKLIFT:** | 18 | 30 |
| **Нажатий на педаль до макс. Подъема STANDARD:** | 36 | 51 |
| **Вес нетто:** | 70 kg | 95 kg |

| Модель | QHT 80 | QHT 300 |
|---|---|---|
| **Грузоподъемность:** | 800 kg | 300 kg |
| **Высота платформы в мм** | 360 - 1070 mm | 400 - 1500 mm |
| **ДхШ платформы в мм:** | 1000 x 600 | 900 x 600 |
| **Нажатий на педаль до макс. Подъема QUICKLIFT:** | 36 | 38 |
| **Нажатий на педаль до макс. Подъема STANDARD:** | 62 | 63 |
| **Вес нетто:** | 126 kg | 121 kg |

| Модель | LPP 200 | LPP 400 |
|---|---|---|
| **Грузоподъемность:** | 200 kg | 400 kg |
| **Высота платформы в мм** | 85 – 600 mm | 87 – 600 mm |
| **ДхШ платформы в мм:** | 800 x 500 | 900 x 600 |
| **Нажатий на педаль до макс. Подъема QUICKLIFT:** | 13 | 34 |
| **Нажатий на педаль до макс. Подъема STANDARD:** | 28 | 61 |
| **Вес нетто:** | 64 kg | 94 kg |

**Примечание: все указанные здесь сведения указаны на момент печати имеющихся данных. Производитель сохраняет за собой право в любое время изменить данное изделие без предварительного уведомления, что не предполагает предъявление претензий, касающихся ответственности. Мы просим всегда принимать это во внимание и проверять данные.**

* * * * * * * * * * * * * * * * * * * * * * * * * * *

*Simon, Evers & Co. GmbH*
*HAMBURG*

***RUS***

ДЕКЛАРАЦИЯ О СООТВЕТСТВИИ СТАНДАРТАМ ЕС
согласно директиве по машинам ЕС 2006/42

Настоящим заявляем, что обозначенные ниже машины в их конструктивном решении, конструкции и разновидности, а также во введенном нами в использование исполнении, соответствуют применимым основным требованиям по безопасности и санитарным требованиям директивы ЕС.

При внесении несогласованных с нами изменений в машину, данная декларация теряет свою силу.

| | |
|---|---|
| Обозначение машин: | ковшовый погрузчик |
| Типы машин: | QHT 15, QHT 25, QHT 40, QHT 55,<br>QHT 80, QHT 300<br>(KK 519 971, KK 519 972, KK 519 973,<br>KK 519 974, KK 519 975, KK 519 976)<br>LPP 200 + LPP 400<br>(KK 969 077 + KK 969 078) |
| Соответствующие директивы ЕС: | Директива ЕС по машинам<br>2006/42/EG EN 1570 |
| Поставщик: | Simon, Evers & Co. GmbH |
| Адрес: | Admiralitätstraße 59<br>20459 Hamburg |
| Дата: | 03.07.2014 |
| Подпись поставщика: | *Simon, Evers & Co. GmbH* |

*ppa. Мюнхов*

**S**

# Bruksanvisning
# Modeller

- **QHT 15**
- **QHT 25**
- **QHT 40**
- **QHT 55**
- **QHT 80**
- **QHT 300**
- **LPP 200**
- **LPP 400**

*** * * * ***

**I Instruktioner före igångsättning**

**II Montage**

**III Igångsättning**

**IV Felsökning**

**V Underhåll och inspektion**

**VI Tekniska data**

*** * * * * * * * * * * * * * * * * * * * * * * * * * * * * ***

# Säkerhetsanvisningar!

## OBSERVERA:

**Instruktionerna och säkerhetsanvisningarna i denna bruksanvisning skall ovillkorligen beaktas och följas. Om denna rekommendation inte följs, eller om lyftvagnen manövreras på felaktigt sätt eller används för andra ändamål än avsett, hotar fara**

**- för användaren eller andra personer**
**- för lyftvagnen och andra materiella värden som tillhör den som bedriver anläggningen.**

***Lyftvagnarna får endast manövreras och underhållas av personer***

**- som är kvalificerade för denna uppgift**
**- som har läst igenom och förstått denna bruksanvisning**
**- som är förtrodda med de säkerhetsföreskrifter som gäller på den egna arbetsplatsen**
**- som har en passande arbetsplats och tillgång till lämpliga verktyg**

*** * * * * * * * * * * * * * *** 

**Anmärkning: Serienummer och tillverkningsdatum anges på maskinens typskylt och är registrerade hos tillverkaren. Notera dessa uppgifter även i ett separat dokument.**

## I Instruktioner före igångsättning

**Lyftvagnar med bord har utvecklats och konstruerats för en säker hantering. Genom att beakta följande säkerhetsanvisningar kan faror för användare, andra personer och materiella värden undvikas.**

# A. OBSERVERA

1. **ANDRA PERSONER ÄN OPERATÖREN SKALL HÅLLA SIG PÅ AVSTÅND FRÅN LYFTVAGNEN NÄR DEN ANVÄNDS!**
2. **DET ÄR FÖRBJUDET ATT STÄLLA SIG PÅ BORDET!**
3. **ÖVERSKRID ALDRIG ANGIVEN LASTGRÄNS!**
4. **LASTA ALDRIG ENSIDIGT/FRAMTUNGT ELLER ÖVER BORDET!**
5. **SE TILL ATT HÄNDER/FÖTTER ALDRIG BEFINNER SIG MELLAN BORDET OCH GRUNDRAMEN!**
6. **SÄNK LÅNGSAMT NER DET PÅLASTADE BORDET!**
7. **BORDET MÅSTE VARA FULLSTÄNDIGT NEDSÄNKT UNDER TRANSPORT!**
8. **AKTIVERA ALLTID BROMSARNA FÖRE LASTNING/LOSSNING!**
9. **BORDET FÅR BARA SÄNKAS/LYFTAS I HORISONTALT LYFTVAGNSLÄGE!**
10. **ANVÄND INTE LYFTVAGNEN VID IRREGULJÄR/FÖR HÖG NEDSÄNKNINGSHASTIGHET!**

11, **MONTAGE FÅR ENDAST SKE PÅ JÄMNT UNDERLAG OCH EFTER DET ATT HJULEN HAR LÅSTS, FÖR ATT UNDVIKA ATT MASKINEN PLÖTSLIGT RULLAR IVÄG.**

## II Montage QHT 15

**1.)**

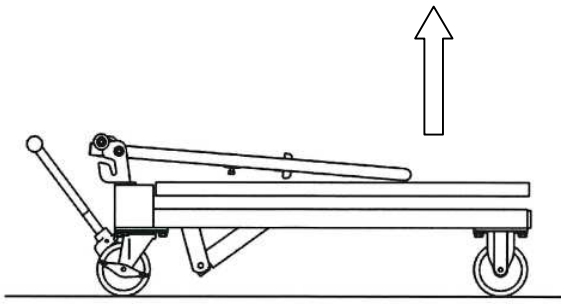

**2.)**

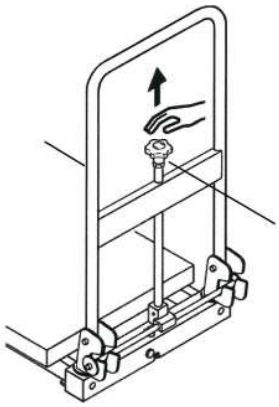

**3.)**

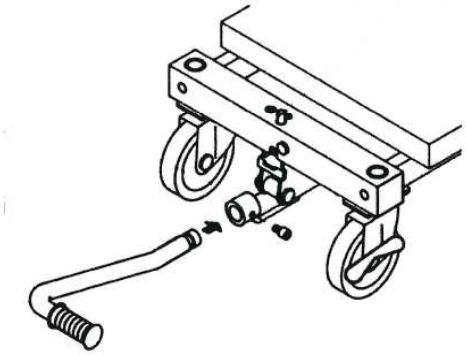

**M o n t a g e  QHT 25, 40, 55, 80, 300 + LPP 200, 400**

**1.)**

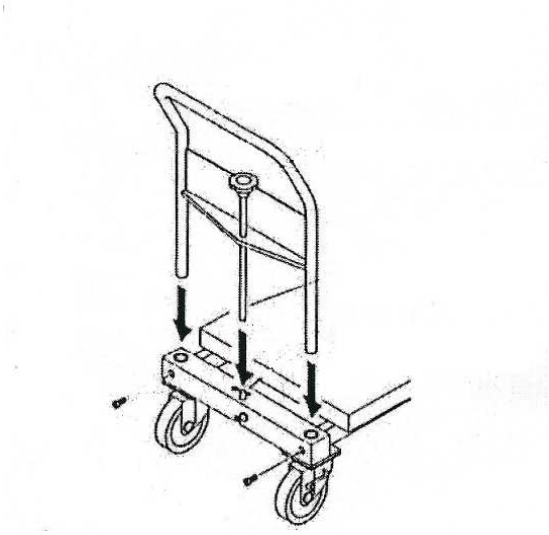

**2.)**

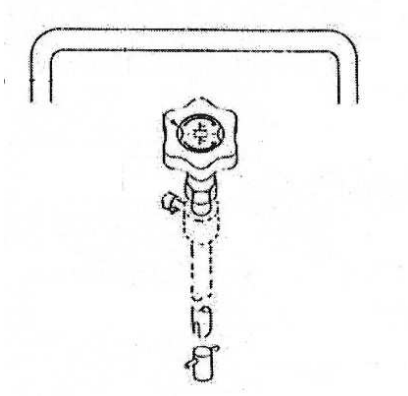

**3.)**

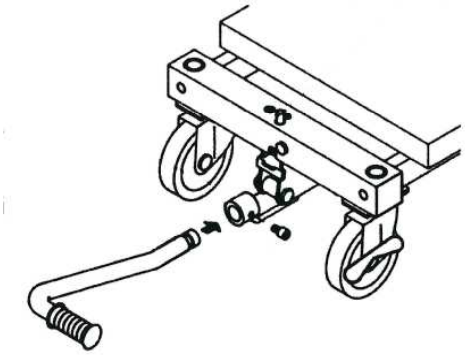

## III Igångsättning

- Stäng hydraulikventilen genom att vrida plasthandtaget medurs ända till anslaget.

- Bordet höjs genom aktivering av fotpedalen.

- Genom att långsamt vrida plasthandtaget moturs öppnas hydraulikventilen och bordet sänks.
  **Observera: ju mer ventilen öppnas desto fortare sänks bordet!**
  När ventilen arreteras stannar bordet i aktuellt läge.

- Innan lastning påbörjas skall bromsarna alltid låsas!

**Regleringsventil för sänkningshastigheten**

Om det finns en last på plattformen och handtaget för att sänka lasten vrids/manövreras för fort reglerar denna ventil sänkningshastigheten för att säkerställa en jämn och konstant sänkning resp. för att förhindra att lasten sänks för fort, vilket eventuellt skulle kunna leda till en olycka.

**Säkerhetsventil**

Om plattformen överbelastas aktiveras säkerhetsventilen automatiskt så att plattformen inte kan lyftas upp.

**Quicklift-funktion**

För att aktivera QUICKLIFT-funktionen när det inte finns någon last på plattformen ställer du pumppedalen moturs.

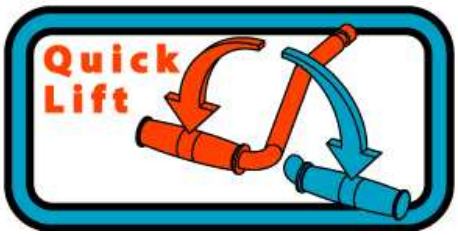


## IV Felsökning

**1) Bordet kan inte lyftas**

| | | |
|---|---|---|
| Det finns inte tillräckligt med olja i hydrauliken. | ⇒ | Fyll på olja. |
| Nedsänkningsventilens eller kulans funktion störd | ⇒ | Rengör eller byt ut. |

**2) Bordet stannar inte i lyft läge**

| | | |
|---|---|---|
| Nedsänkningsventilens eller kulans funktion störd | ⇒ | Rengör eller byt ut. |

**3) Bordet kan inte sänkas**

| | | |
|---|---|---|
| O-ring utsliten | ⇒ | Byt ut O-ring. |
| Nedsänkningsventilen inte öppen | ⇒ | Kontrollera, reparera och byt eventuellt ut ventilstopp. |

**4) Olja läcker ut från nedsänkningsventilen**

O-ring utsliten ⇒ Byt ut O-ring.

**5) Olja läcker ut från cylinderpumpen**

Oljepackning eller O-ring utsliten ⇒ Byt ut packning och/eller O-ring.

## V. Underhåll

Lyftvagnarna kräver inget speciellt underhåll, utan behöver bara smörjas regelbundet med olja/fett och från tid till annan genomgå en inspektion.

För att garantera en felfri hantering och funktion skall följande arbeten utföras:

**Observera:** Under underhålls-, inspektions- och smörjningsarbeten får inte bordet vara lastat. För att säkra plattformen ska den bifogade stålbulten sättas in i den för detta ändamål avsedda ringen i upplyft tillstånd!

1. Varje friktionspunkt skall smörjas med fett en gång i månaden.
2. Hjulen skall kontrolleras regelbundet med avseende på rörlighet och slitage.
3. Bromsen skall kontrolleras regelbundet.
4. Hydraulikcylindern skall kontrolleras regelbundet med avseende på oljeförlust.

## VI Tekniska data

| Modell | QHT 15 | QHT 25 |
|---|---|---|
| **Bärförmåga** | 150 kg | 250 kg |
| **Lyfthöjd mm** | 255 – 740 mm | 280 – 850 mm |
| **Bord LxB/mm** | 700 x 400 | 800 x 500 |
| **Antal pedalrörelser till max lyfthöjd QUICKLIFT** | - | 12 |
| **Antal pedalrörelser till max lyfthöjd STANDARD** | 12 | 24 |
| **Hjuldiameter** | 100 | 100 |
| **Dimensioner totalt LxB** | 950 x 400 | 1050 x 500 |
| **Nettovikt** | 35 kg | 57 kg |

| Modell | QHT 40 | QHT 55 |
|---|---|---|
| **Bärförmåga** | 400 kg | 550 kg |
| **Lyfthöjd mm** | 325 - 850 mm | 355 - 980 mm |
| **Bord LxB/mm** | 900 x 600 | 900 x 600 |
| **Antal pedalrörelser till max lyfthöjd QUICKLIFT** | 18 | 30 |
| **Antal pedalrörelser till max lyfthöjd STANDARD** | 36 | 51 |
| **Hjuldiameter** | 130 | 130 |
| **Dimensioner totalt LxB** | 1150 x 600 | 1150 x 600 |
| **Nettovikt** | 70 kg | 95 kg |

| Modell | QHT 80 | QHT 300 |
|---|---|---|
| **Bärförmåga** | 800 kg | 300 kg |
| **Lyfthöjd mm** | 360 - 1070 mm | 400 - 1500 mm |
| **Bord LxB/mm** | 1000 x 600 | 900 x 600 |
| **Antal pedalrörelser till max lyfthöjd QUICKLIFT** | 36 | 38 |
| **Antal pedalrörelser till max lyfthöjd STANDARD** | 62 | 63 |
| **Hjuldiameter** | 150 | 150 |
| **Dimensioner totalt LxB** | 1250 x 600 | 1150 x 600 |
| **Nettovikt** | 126 kg | 121 kg |

| Modell | LPP 200 | LPP 400 |
|---|---|---|
| **Bärförmåga** | 200 kg | 400 kg |
| **Lyfthöjd mm** | 85 – 600 mm | 87 – 600 mm |
| **Bord LxB/mm** | 800 x 500 | 900 x 600 |
| **Antal pedalrörelser till max lyfthöjd QUICKLIFT** | 13 | 34 |
| **Antal pedalrörelser till max lyfthöjd STANDARD** | 28 | 61 |
| **Hjuldiameter** | 100 | 130 |
| **Dimensioner totalt LxB** | 1200 x 500 | 1330 x 600 |
| **Nettovikt** | 64 kg | 94 kg |

* * * * * * * * * * * * * * * * * * * * * * *

*Simon, Evers & Co. GmbH*
*HAMBURG*

**S**

EG-konformitetsförklaring
enligt EG-maskindirektiv 2006/42/EC

Härmed förklarar vi, att medan nämnd maskin stämmer överens med de tillämpliga och principiella säkerhets- och hälsokraven i ovan nämnt EG-direktiv, både vad det gäller maskinens koncipiering, konstruktion och typ samt vad det gäller det utförande som vi levererar.

Om maskinen förändras utan vårt godkännande förlorar denna förklaring sin giltighet.

| | |
|---|---|
| Maskinbeteckning: | Sax-truck |
| Maskintyper: | QHT 15, QHT 25, QHT 40, QHT 55,<br>QHT 80, QHT 300<br>(KK 519 971, KK 519 972, KK 519 973,<br>KK 519 974, KK 519 975, KK 519 976)<br>LPP 200 + LPP 400<br>(KK 969 077 + KK 969 078) |
| Tillämpliga<br>EG-direktiv: | EG-maskindirektiv<br>2006/42/EC EN 1570 |
| Leverantör: | Simon, Evers & Co. GmbH |
| Adress: | Admiralitätstraße 59<br>20459 Hamburg |
| Datum: | 29.12.2009 |
| Leverantörens underskrift: | *Simon, Evers & Co. GmbH* |

*ppa. Münchow*

**SF**

# Käyttöohje
## M a l l i t

- **QHT 15**
- **QHT 25**
- **QHT 40**
- **QHT 55**
- **QHT 80**
- **QHT 300**
- **LPP 200**
- **LPP 400**

* * * * *

**I. Ohjeet ennen käyttöönottoa**

**II. Asennus**

**III. Käyttöönotto**

**IV. Häiriöiden poisto**

**V. Huolto & tarkastukset**

**VI. Erittely**

* * * * * * * * * * * * * * * * * * * * * * * * * * * *

# T u r v a l l i s u u s m ä ä r ä y k s e t !

## H U O M I O :

**Tässä käyttöohjeessa annettuja ohjeita ja turvallisuusmääräyksiä tulee noudattaa ehdottoman tarkasti. Jos niitä ei noudateta tai konetta käytetään väärin, voi tästä aiheutua vaaratilanteita**

**- käyttäjälle tai muille henkilöille**
**- laitteelle tai käyttäjän muille hyödykkeille.**

**L a i t t e i t a s a a v a t k ä y t t ä ä t a i h u o l t a a v a i n s e l l a i s e t h e n k i l ö t , j o t k a**

**- on koulutettu tätä tehtävää varten**
**- ovat lukeneet ja ymmärtäneet tämän käyttöohjeen**
**- tuntevat omaa työpaikkaansa koskevat voimassaolevat turvallisuusmääräykset**
**- on varustettu omalla työpaikalla ja siihen kuuluvilla työkaluilla**

*** * * * * * * * * * * * * * **

**Huomautus: Kunkin laitteen sarjanumero ja sen valmistuspäivämäärä ilmoitetaan laitteen tyyppikilvessä ja rekisteröidään myös tehtaan kirjoihin. Merkitse nämä tiedot itsellesi muistiin myös erilliseen mappiin.**

## I . O h j e e t e n n e n k ä y t t ö ö n o t t o a

**Nostolavavaunut on kehitelty ja suunniteltu turvallista käyttöä silmälläpitäen. Kun seuraavia turvallisuusmääräyksiä noudetaan, voidaan välttää käyttäjää, muita henkilöitä tai käyttäjän hyödykkeitä ehkä uhkaavat vaarat.**

## A . H U O M I O :

1. **MUIDEN HENKILÖIDEN KUIN KÄYTTÄJÄN TULEE PYSYÄ RIITTÄVÄN TURVALLISUUSVÄLIMATKAN PÄÄSSÄ KÄYTÖN AIKANA !**
2. **ÄLÄ KOSKAAN NOUSE ITSE MUKAAN LAVALLE !**
3. **ÄLÄ KOSKAAN YLITÄ ANNETTUA KUORMITUSRAJAA !**
4. **ÄLÄ KOSKAAN KUORMITA LAVAA YKSIPUOLISESTI TAI ASETA KUORMAA LAVAN REUNAN YLI !**
5. **ÄLÄ KOSKAAN ASETA KÄTTÄ TAI JALKAA LAVAN JA POHJAKEHIKON VÄLIIN!**
6. **LASKE KUORMATTUA LAVAA HITAASTI ALASPÄIN !**
7. **KULJETUKSEN AIKANA TULEE LAVAN OLLA LASKETTUNA TÄYSIN ALAS !**
8. **ENNEN KUORMAUSTA / PURKUA ON AINA LUKITTAVA SALVAT !**
9. **NOSTA/LASKE LAVAA VAIN LAITTEEN OLLESSA VAAKASUORASSA ASENNOSSA !**
10. **ÄLÄ KÄYTÄ LAITETTA, JOS LASKUNOPEUS ON EPÄSÄÄNNÖLLINEN TAI LIIAN NOPEA !**
11. **ASENNUS TULEE SUORITTAA VAIN TASAISELLA ALUSTALLA JA SITÄ ENNEN ON PYÖRÄT LUKITTAVA, JOTTA LAITE EI VOI ÄKKIÄ LÄHTEÄ VIERIMÄÄN POIS PAIKALTAAN.**

## I I . A s e n n u s QHT 15

**1.)**

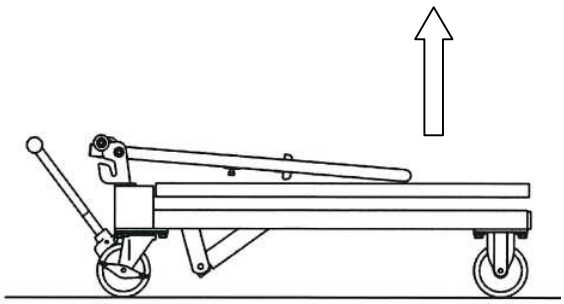

**2.)**

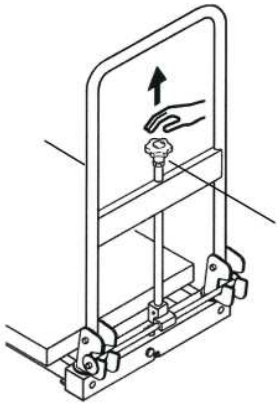

**3.)**

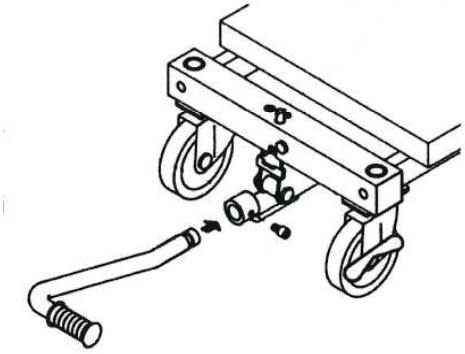

**A s e n n u s  QHT 25, 40, 55, 80, 300 + LPP 200, 400**

**1.)**

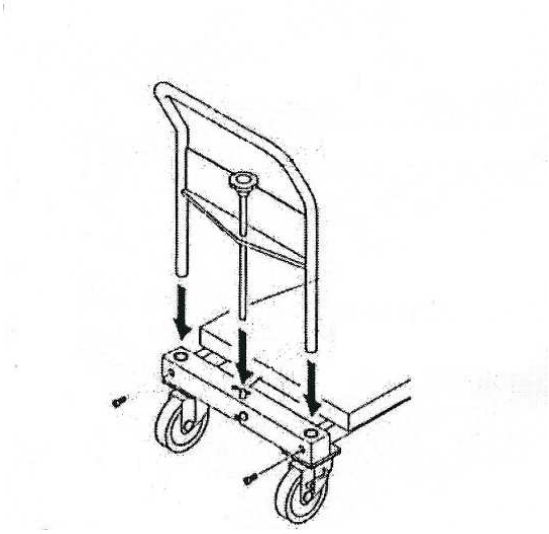

**2.)**

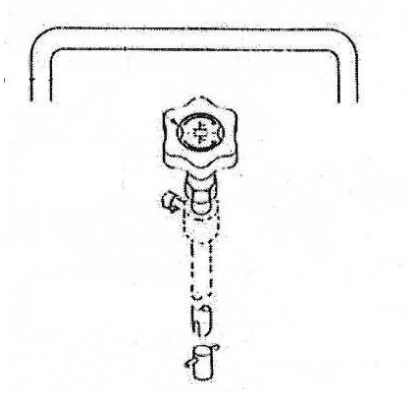

**3.)**

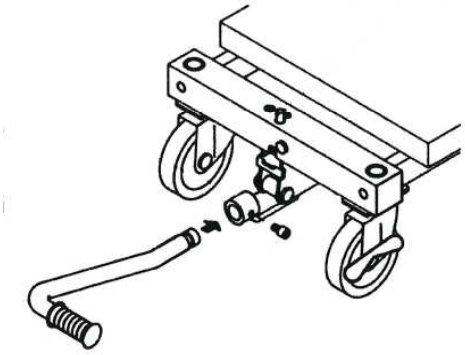

## I I I.  Käyttöönotto

- Sulje hydrauliventtiili kääntämällä muovikahvaa myötäpäivään vasteeseen asti.

- Nostolava nousee painamalla poljinta.

- Kun hydrauliventtiilin muovikahvaa käännetään vastapäivään, niin hydrauliventtiili aukeaa ja nostolava laskeutuu alaspäin.
  **Huomio: mitä enemmän venttiiliä avataan, sitä nopeammin laskeutuu nostolava !**
  Kun venttiili lukitaan uudelleen, niin lava jää senhetkiseen asemaansa.

- Ennen kuormausta lukitse aina turvajarrut!

## Laskunopeuden säätöventtiili

Jos laskukahva käännetään / toimennetaan liian nopeasti lavan ollessa kuormattuna, niin tämä venttiili säätelee laskunopeutta, jotta varmistetaan lasku tasaisella nopeudella ja estetään liian nopea lasku sekä tästä mahdollisesti aiheutuvat tapaturmat.

## Turvaventtiili

Jos lavalla on liian suuri kuorma, niin turvaventtiili toimentuu automaattisesti, niin ettei lavaa voida enää nostaa tässä tapauksessa.

## Pikanostotoiminto (Quicklift)

Jos halutaan aktivoida QUICKLIFT-toiminto, kun lavaa ei ole kuormattu, niin pumppauspoljin tulee asettaa vastapäivään.

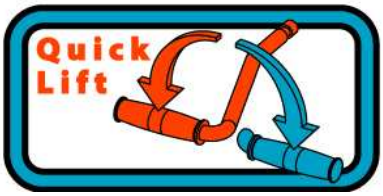


**IV. Häiriöiden poisto:**

**1) Nostolava ei nouse:**

Ei riittävästi öljyä hydrauliikassa. ⇒ Täytä öljyä säiliöön.

Laskuventtiilin tai pallon toiminnassa on häiriö ⇒ Puhdista tai vaihda uuteen

**2) Nostolava ei pysy ylhäällä:**

Laskuventtiilin tai pallon toiminnassa on häiriö ⇒ Puhdista tai vaihda uuteen.

**3) Nostolava ei laskeudu alas :**

O-rengas on kulunut. ⇒ Vaihda O-rengas uuteen.

Laskuventtiili ei ole avoinna ⇒ Tarkasta venttiilin jarru, korjaa tai vaihda tarvitessa uuteen.

**4) Laskuventtiilistä vuotaa öljyä:**

O-rengas on kulunut. ⇒ Vaihda O-rengas uuteen.

**5) Sylinterin pumpusta vuotaa öljyä:**

Öljytiiviste tai O-rengas on kulunut. ⇒ Vaihda tiiviste ja/tai O-rengas uuteen.

## V. Huolto

Nostolavavaunut eivät tarvitse erityisiä huoltotoimia, ne tulee ainoastaan rasvata / voidella säännöllisesti ja tarkastaa niiden kunto aika ajoin.

Laitteen moitteettoman käytön ja toiminnan varmistamiseksi tulisi suorittaa seuraavat työt:

**Huomio**: huolto-, tarkastus- ja voitelutoimien aikana ei nostolavaa saa kuormittaa. Lavan varmistamiseksi täytyy mukana toimitettu teräspultti työntää sille tarkoitettuun renkaaseen lavan ollessa nostettuna!

1. Jokainen kitkakohta tulee voidella rasvalla kerran kuukaudessa.
2. Pyörien toiminta ja kuluminen on tarkistettava säännöllisesti.
3. Jarrujen kunto on tarkastettava säännöllisesti.
4. Hydraulisylinterin tiiviys = öljynhukka on tarkastettava säännöllisesti.

## VI. Erittely

| Malli | QHT 15 | QHT 25 |
|---|---|---|
| **Kantavuus:** | 150 kg | 250 kg |
| **Nostokorkeus mm:** | 255 – 740 mm | 280 – 850 mm |
| **Nostolava pxl/mm:** | 700 x 400 | 800 x 500 |
| **Polkaisuluku yläasentoon QUICKLIFT:** | - | 12 |
| **Polkaisuluku yläasentoon STANDARD:** | 12 | 24 |
| **Pyörän läpimitta:** | 100 | 100 |
| **Kokonaismitat p x l** | 950 x 400 | 1050 x 500 |
| **Omapaino:** | 35 kg | 57 kg |

| Malli | QHT 40 | QHT 55 |
|---|---|---|
| **Kantavuus:** | 400 kg | 550 kg |
| **Nostokorkeus mm:** | 325 - 850 mm | 355 - 980 mm |
| **Nostolava pxl/mm:** | 900 x 600 | 900 x 600 |
| **Polkaisuluku yläasentoon QUICKLIFT:** | 18 | 30 |
| **Polkaisuluku yläasentoon STANDARD:** | 36 | 51 |
| **Pyörän läpimitta:** | 130 | 130 |
| **Kokonaismitat p x l** | 1150 x 600 | 1150 x 600 |
| **Omapaino:** | 70 kg | 95 kg |

| Malli | QHT 80 | QHT 300 |
|---|---|---|
| **Kantavuus:** | 800 kg | 300 kg |
| **Nostokorkeus mm:** | 360 - 1070 mm | 400 - 1500 mm |
| **Nostolava pxl/mm:** | 1000 x 600 | 900 x 600 |
| **Polkaisuluku yläasentoon QUICKLIFT:** | 36 | 38 |
| **Polkaisuluku yläasentoon STANDARD:** | 62 | 63 |
| **Pyörän läpimitta:** | 150 | 150 |
| **Kokonaismitat p x l** | 1250 x 600 | 1150 x 600 |
| **Omapaino:** | 126 kg | 121 kg |

| Malli | LPP 200 | LPP 400 |
|---|---|---|
| **Kantavuus:** | 200 kg | 400 kg |
| **Nostokorkeus mm:** | 85 – 600 mm | 87 – 600 mm |
| **Nostolava pxl/mm:** | 800 x 500 | 900 x 600 |
| **Polkaisuluku yläasentoon QUICKLIFT:** | 13 | 34 |
| **Polkaisuluku yläasentoon STANDARD:** | 28 | 61 |
| **Pyörän läpimitta:** | 100 | 130 |
| **Kokonaismitat p x l** | 1200 x 500 | 1330 x 600 |
| **Omapaino:** | 64 kg | 94 kg |

* * * * * * * * * * * * * * * * * * * * * * *

*Simon, Evers & Co. GmbH* ***SF***
*HAMBURG*

EG-Standardinmukaisuustodistus
vastaa EY-konedirektiivin 2006/42/EC määräyksiä

Täten vakuutamme, että jäljempänä mainitut koneet vastaavat suunnittelunsa, valmistuksensa ja rakenteensa puolesta niitä koskevia EY-direktiivissä annettuja periaatteellisia turvallisuus- ja terveysvaatimuksia, mikäli kysymyksessä on meidän markkinoimamme mallisto.

Jos laitteisiin tehdyistä muutoksista ei ole ennakolta sovittu meidän kanssamme, niin tämä todistus raukeaa.

| | |
|---|---|
| Koneiden yleisnimike: | Saksi-nostovaunu |
| Konetyypit: | QHT 15, QHT 25, QHT 40, QHT 55,<br>QHT 80, QHT 300<br>(KK 519 971, KK 519 972, KK 519 973,<br>KK 519 974, KK 519 975, KK 519 976)<br>LPP 200 + LPP 400<br>(KK 969 077 + KK 969 078) |
| Niitä koskevat<br>EY-direktiivit: | EY-konedirektiivi<br>2006/42/EC EN 1570 |
| Hankkijan nimi: | Simon, Evers & Co. GmbH |
| Osoite: | Admiralitätstraße 59<br>20459 Hamburg |
| Päiväys: | 03.07.2014 |
| Hankkijan allekirjoitus: | *Simon, Evers & Co. GmbH*<br><br>*ppa. Münchow* |

**SK**

# Návod na obsluhu
## M o d e l y

- **QHT 15**
- **QHT 25**
- **QHT 40**
- **QHT 55**
- **QHT 80**
- **QHT 300**
- **LPP 200**
- **LPP 400**

* * * * *

**I. Inštrukcie pred uvedením do prevádzky**

**II. Montáž**

**III. Uvedenie do prevádzky**

**IV. Odstránenie porúch**

**V. Ošetrovanie & inšpekcia**

**VI. Špecifikácia**

* * * * * * * * * * * * * * * * * * * * * * * * * * * *

# B e z p e č n o s t n é  p o k y n y !

## P O Z O R :

**Inštrukcie a bezpečnostné pokyny tohto návodu na obsluhu sa musia bezpodmienečne akceptovať a dodržiavať. Pri ich nedodržaní resp. nesprávnej obsluhe hrozia riziká**

**- pre obsluhujúceho alebo tretích**
**- pre prístroj a iné vecné hodnoty prevádzkovateľa**

**P r í s t r o j  s m i e  b y ť  p r e v á d z k o v a n ý**
**a  o š e t r o v a n ý  l e n  o s o b a m i**

**- ktoré sú pre toto kvalifikované**
**- ktoré si tento návod na obsluhu prečítali a porozumeli mu**
**- ktoré sú oboznámené s bezpečnostnými nariadeniami na vlastnom pracovisku**
**- ktoré disponujú primeraným pracoviskom a nástrojmi**

*** * * * * * * * * * * * * * *** 

**Poznámka:** **Sériové číslo a výrobný dátum sú uvádzané na typovom štítku každého prístroja a sú tiež príslušne zaznamenané výrobným závodom. Zaznamenajte si prosím tieto dáta tiež v separátnej zložke.**

## I. I n š t r u k c i e  p r e d  u v e d e n í m  d o  p r e v á d z k y

**Pojazdné zdvíhacie stoly typového radu boli vyvinuté a skonštruované pre bezpečnú obsluhu. Pri dodržiavaní nasledovných bezpečnostných pokynov je možné sa vyhnúť rizikám pre obsluhujúceho, tretích alebo pre iné vecné hodnoty.**

## A . P O Z O R :

1. **INÉ OSOBY AKO OBSLUHUJÚCI MUSIA POČAS POUŽÍVANIA DODRŽIAVAŤ ODSTUP OD PRÍSTROJA!**
2. **NESTAVAJTE SA NIKDY NA PRACOVNÚ PLOŠINU!**
3. **NIKDY NEPREKRAČUJTE UDANÚ ZÁŤAŽOVÚ HRANICU!**
4. **NÁKLAD NIKDY NENALOŽTE JEDNOSTRANNE (PREPADAJÚC CEZ HLAVU) ALEBO TAK, ŽE NÁKLAD PRESAHUJE PRACOVNÚ PLOŠINU!**
5. **NIKDY NEVKLADAJTE RUKU ALEBO NOHU MEDZI PRACOVNÚ PLOŠINU A ZÁKLADNÝ RÁM!**
6. **NALOŽENÚ PRACOVNÚ PLOŠINU SPÚŠŤAJTE POMALY!**
7. **POČAS DOPRAVOVANIA MUSÍ BYŤ PRACOVNÁ PLOŠINA ÚPLNE SPUSTENÁ!**
8. **PRED NAKLADANÍM ALEBO VYKLADANÍM VOZÍK MUSÍTE VŽDY ZAARETOVAŤ!**
9. **PRACOVNÚ PLOŠINU ZDVÍHAJTE ALEBO SPÚŠŤAJTE LEN PRI VODOROVNEJ POLOHE PRÍSTROJA!**
10. **PRI NEPRAVIDELNEJ ALEBO PRÍLIŠ VEĽKEJ RÝCHLOSTI SPÚŠŤANIA PRÍSTROJ NEPOUŽÍVAJTE!**
11. **MONTÁŽ SA SMIE VYKONÁVAŤ LEN NA ROVNEJ PODLAHE A PO ZABLOKOVANÍ KOLIES, ABY SA TAK MOHLO ZABRÁNIŤ NÁHLEMU ODROLOVANIU PRÍSTROJA.**

## I I . M o n t á ž QHT 15

**1.)**

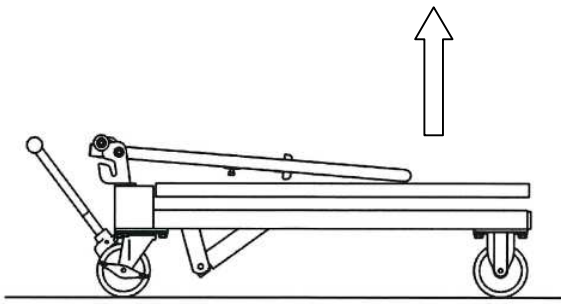

**2.)**

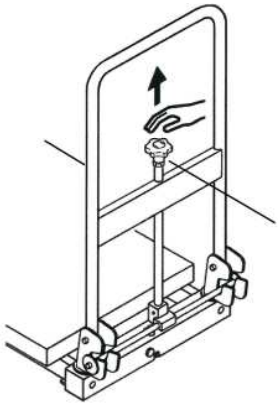

**3.)**

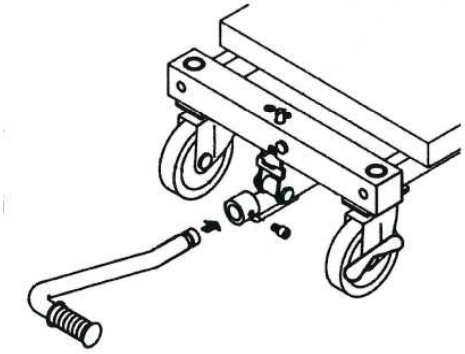

**M o n t á ž QHT 25, 40, 55, 80, 300 + LPP 200, 400**

**1.)**

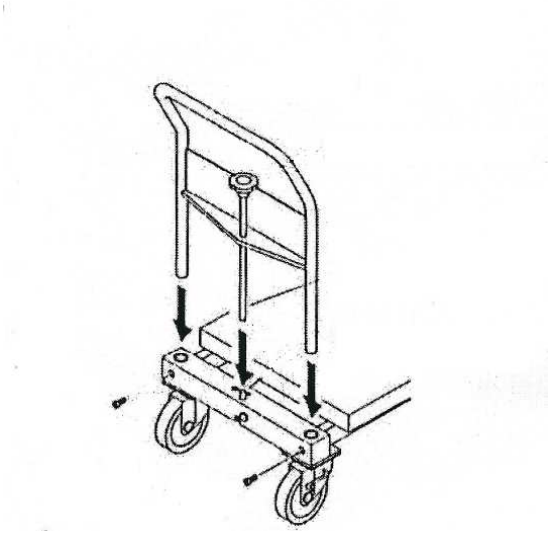

**2.)**

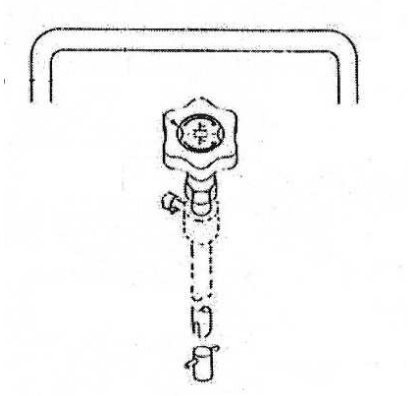

**3.)**

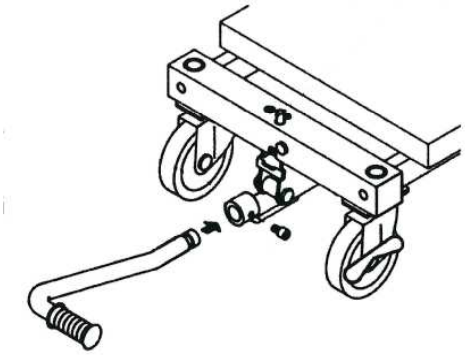

**I I I. Uvedenie do prevádzky**

- Zatvorte hydraulický ventil otáčaním plastovej rukoväte v smere hodinových ručičiek až po doraz.

- Pracovná plošina sa zdvíha šliapaním na nožný pedál.

- Pomalým otáčaním plastovej rukoväte proti smeru hodinových ručičiek sa hydraulický ventil otvorí resp. pracovná plošina klesá.
  **Pozor**: **čím viac sa ventil otvorí, tým rýchlejšie pracovná plošina klesá!**
  Pri opätovnej aretácii ventilu zostane pracovná plošina v dosiahnutej polohe.

- Pred nakladaním vždy uveďte v činnosť aretačné brzdy kolies!

## Regulačný ventil pre rýchlosť spúšťania

Ak by pri zaťaženej plošine bol ovládač spúšťania veľmi rýchlo otáčaný / ovládaný, tento ventil reguluje rýchlosť klesania, aby sa zabezpečilo rovnomerné spúšťanie resp. klesanie a tým zabránilo prípadným úrazom.

## Poistný ventil

Pri preťažení plošiny, sa poistný ventil automaticky aktivuje, takže v tomto prípade už nie je možné plošinu zdvíhať.

## Funkcia rýchleho zdvíhania

Aby sa aktivovala funkcia rýchleho zdvíhania (QUICKLIFT), musí sa čerpací pedál nastaviť proti smeru otáčania hodinových ručičiek.

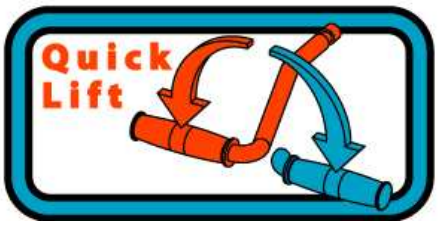


### IV. Odstránenie porúch:

**1) Pracovná plošina na nezdvíha:**

Nedostačujúci olej v hydraulike. ⇒ olej doplniť.

Spúšťací ventil alebo guľka majú narušenú funkciu ⇒ vyčistiť alebo vymeniť.

**2) Pracovná plošina nezostane hore:**

Spúšťací ventil alebo guľka majú narušenú funkciu ⇒ vyčistiť alebo vymeniť.

**3) Pracovná plošina sa nedá spustiť:**

O-krúžok je opotrebovaný ⇒ O-krúžok vymeniť.

Spúšťací ventil nie je otvorený ⇒ skontrolovať, opraviť stopér ventilu, v prípade potreby vymeniť.

4) **Od spúšťacieho ventilu preniká olej:**

O- krúžok je opotrebovaný ⇒ O- krúžok vymeniť.

5) **Od pumpy valca preniká olej:**

Olejové tesnenie alebo
O-krúžok je opotrebovaný ⇒ Tesnenie a / alebo O- krúžok vymeniť.

## V. Ošetrovanie

Pojazdné zdvíhacie stoly typového radu nevyžadujú žiadne špeciálne ošetrovanie, ale musia byť len pravidelne mazané olejom alebo tukom a čas od času musí byť na nich vykonaná inšpekcia.

Pre zaručenie bezvadnej manipulácie a funkčnosti prístroja by sa mali uskutočniť nasledovné práce:

**Pozor**: počas ošetrovacích, inšpekčných a mazacích prác nesmie byť pracovná plošina zaťažená nákladom. Pre zaistenie plošiny musí sa priložený oceľový čap zasunúť v nadvihnutom stave do príslušného krúžku!

1. Každý trecí bod sa má mesačne namazať tukom.
2. Pravidelne sa musí kontrolovať pohyblivosť a opotrebenie kolies.
3. Pravidelne sa musia kontrolovať aretačné brzdy.
4. Pravidelne sa musí kontrolovať hydraulický valec ohľadne straty oleja.

## VI. Špecifikácia

| Model | QHT 15 | QHT 25 |
|---|---|---|
| **Nosnosť:** | 150 kg | 250 kg |
| **Rozsah zdvihu mm:** | 255 – 740 mm | 280 – 850 mm |
| **Pracovná plošina DxŠ / mm:** | 700 x 400 | 800 x 500 |
| **Zošliapnutia do max. Zdvihu QUICKLIFT:** | - | 12 |
| **Zošliapnutia do max. Zdvihu STANDARD:** | 12 | 24 |
| **Priemer kolies:** | 100 | 100 |
| **Celkové rozmery DxŠ** | 950 x 400 | 1050 x 500 |
| **Netto hmotnosť:** | 35 kg | 57 kg |

| Model | QHT 40 | QHT 55 |
|---|---|---|
| **Nosnosť:** | 400 kg | 550 kg |
| **Rozsah zdvihu mm:** | 325 - 850 mm | 355 - 980 mm |
| **Pracovná plošina DxŠ / mm:** | 900 x 600 | 900 x 600 |
| **Zošliapnutia do max. Zdvihu QUICKLIFT:** | 18 | 30 |
| **Zošliapnutia do max. Zdvihu STANDARD:** | 36 | 51 |
| **Priemer kolies:** | 130 | 130 |
| **Celkové rozmery DxŠ** | 1150 x 600 | 1150 x 600 |
| **Netto hmotnosť:** | 70 kg | 95 kg |

| Model | QHT 80 | QHT 300 |
|---|---|---|
| **Nosnosť:** | 800 kg | 300 kg |
| **Rozsah zdvihu mm:** | 360 - 1070 mm | 400 - 1500 mm |
| **Pracovná plošina DxŠ / mm:** | 1000 x 600 | 900 x 600 |
| **Zošliapnutia do max. Zdvihu QUICKLIFT:** | 36 | 38 |
| **Zošliapnutia do max. Zdvihu STANDARD:** | 62 | 63 |
| **Priemer kolies:** | 150 | 150 |
| **Celkové rozmery DxŠ** | 1250 x 600 | 1150 x 600 |
| **Netto hmotnosť:** | 126 kg | 121 kg |

| Model | LPP 200 | LPP 400 |
|---|---|---|
| **Nosnosť:** | 200 kg | 400 kg |
| **Rozsah zdvihu mm:** | 85 – 600 mm | 87 – 600 mm |
| **Pracovná plošina DxŠ / mm:** | 800 x 500 | 900 x 600 |
| **Zošliapnutia do max. Zdvihu QUICKLIFT:** | 13 | 34 |
| **Zošliapnutia do max. Zdvihu STANDARD:** | 28 | 61 |
| **Priemer kolies:** | 100 | 130 |
| **Celkové rozmery DxŠ** | 1200 x 500 | 1330 x 600 |
| **Netto hmotnosť:** | 64 kg | 94 kg |

* * * * * * * * * * * * * * * * * * * * * * * *

*Simon, Evers & Co. GmbH* **SK**
*HAMBURG*

Prehlásenie o zhode
v zmysle Smernice o strojoch európskeho spoločenstva 2006/42/EC

Týmto prehlasujeme, že nasledovne označené stroje na základe svojej koncepcie, konštrukcie a spôsobu stavby ako aj nami uplatnených realizovaní príslušných podstatných bezpečnostných a zdravotných požiadaviek zodpovedajú Smernici európskeho spoločenstva.

V prípade zmeny stroja neodsúhlasenej nami stráca prehlásenie svoju platnosť.

| | |
|---|---|
| Označenie strojov: | vysokozdvižný nožnicový vozík |
| Typy strojov: | QHT 15, QHT 25, QHT 40, QHT 55,<br>QHT 80, QHT 300<br>(KK 519 971, KK 519 972, KK 519 973,<br>KK 519 974, KK 519 975, KK 519 976)<br>LPP 200 + LPP 400<br>(KK 969 077 + KK 969 078) |
| Príslušné<br>Smernice ES: | 2006/42/EC EN 1570 |
| Meno dodávateľa: | Simon, Evers & Co. GmbH |
| Adresa: | Admiralitätstraße 59<br>20459 Hamburg |
| Dátum: | 03.07.2014 |
| Podpis dodávateľa: | *Simon, Evers & Co. GmbH*<br><br>*ppa. Münchow* |

**SLO**

# Navodila za uporabo
# Modeli

- **QHT 15**
- **QHT 25**
- **QHT 40**
- **QHT 55**
- **QHT 80**
- **QHT 300**
- **LPP 200**
- **LPP 400**

* * * * *


**I. Navodila pred zagonom**

**II. Montaža**

**III. Zagon**

**IV. Odprava napak**

**V. Vzdrževanje & inšpekcijski nadzor**

**VI. Specifikacija**


* * * * * * * * * * * * * * * * * * * * * * * * * * * * * *

# Varnostna opozorila !

## POZOR:

**Navodil in varnostnih opozoril v teh navodilih za uporabo se je potrebno brezpogojno držati in jih upoštevati. V primeru neupoštevanja oz. napačne uporabe ali zlorabe pretijo nevarnosti**

- **za uporabnika ali tretje osebe**
- **za napravo in ostale stvarne vrednosti uporabnika**

**N a p r a v a s e l a h k o u p r a v l j a i n v z d r ž u j e z g o l j s s t r a n i o s e b e , k i :**

- **je za to kvalificirana**
- **je ta navodila za uporabo prebrala in razumela**
- **je z varnostnimi določbami na delovnem mestu dobro seznanjena**
- **razpolaga z ustreznim deloviščem in orodjem**

*** * * * * * * * * * * * ***

**Opomba: Serijska številka in datum proizvodnje sta vsakič navedena na tipski tablici sleherne naprave in ustrezno tovarniško zabeležena. Prosim zapišite si te podatke tudi v ločenem spisu.**

## I. Navodila pred zagonom

**Vozički s paletno dvižno mizo so bili razviti in konstruirani za varno uporabo. Ob upoštevanju sledečih varnostnih opozoril se lahko izognemo nevarnostim, ki pretijo upravljalcu, tretjim osebam ali drugim stvarnim vrednostim.**

# A. POZOR:

1. **DRUGE OSEBE RAZEN UPRAVLJALCA SE MORAJO MED UPORABO NAPRAVE ODDALJITI !**
2. **NIKDAR SE NE POSTAVLJAJTE NA MIZO!**
3. **NIKDAR NE PREKORAČITE NAVEDENE MEJE OBREMENITVE!**
4. **NIKDAR NE NATOVARJAJTE ENOSTRANSKO/PREDVESNO KAKOR TUDI ČEZ MIZO!**
5. **NIKDAR NE POSTAVLJAJTE ROK/NOG MED MIZO IN OSNOVNI OKVIR!**
6. **OTOVORJENO MIZO SPUŠČAJTE POČASI!**
7. **MIZA MORA BITI MED TRANSPORTOM POPOLNOMA SPUŠČENA!**
8. **PRED NA-/RAZ-TOVARJANJEM VEDNO UPORABITE ZAPORO!**
9. **MIZO DVIGUJEMO/SPUŠČAMO ZGOLJ PRI HORIZONTALNEM POLOŽAJU NAPRAVE!**
10. **PRI NEPRAVILNI/PREVISOKI HITROSTI SPUSTA NAPRAVE NE UPORABLJAJTE!**
11. **MONTAŽO SE SME IZVAJATI ZGOLJ NA RAVNIH TLEH IN PO IZVEDENI BLOKADI VALJEV, DA SE IZOGNEMO NENADNEMU ODKOTALJENJU NAPRAVE.**

## Montaža QHT 15

**1.)**

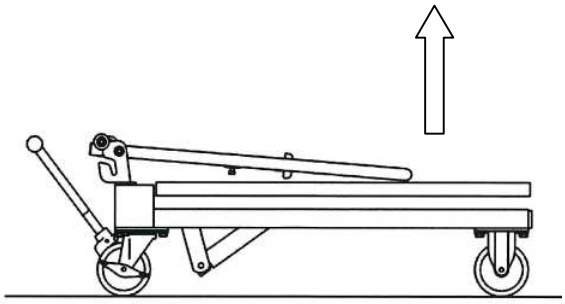

**2.)**

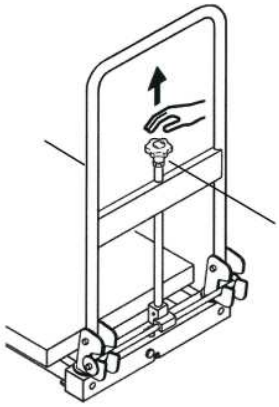

**3.)**

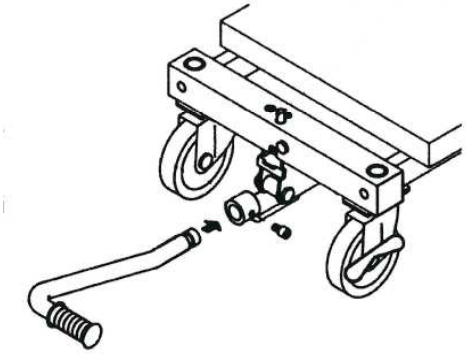

**Montaža QHT 25, 40, 55, 80, 300 + LPP 200, 400**

**1.)**

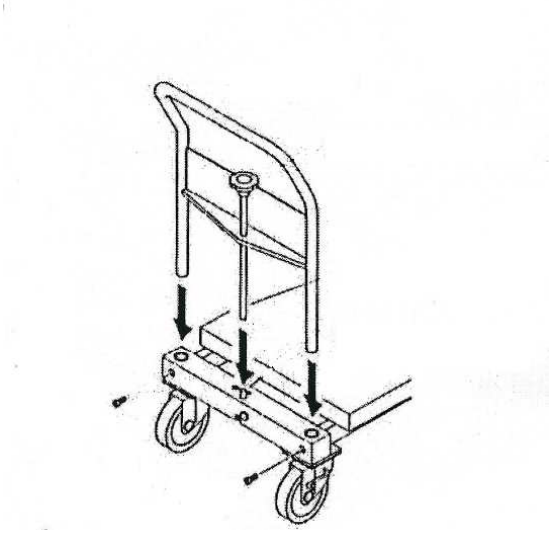

**2.)**

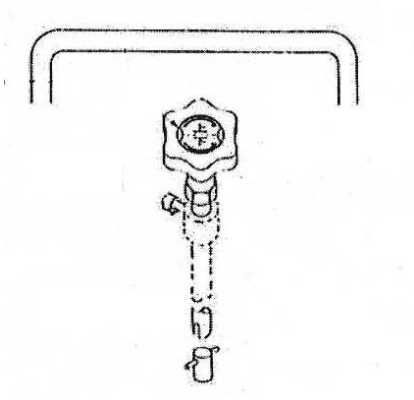

**3.)**

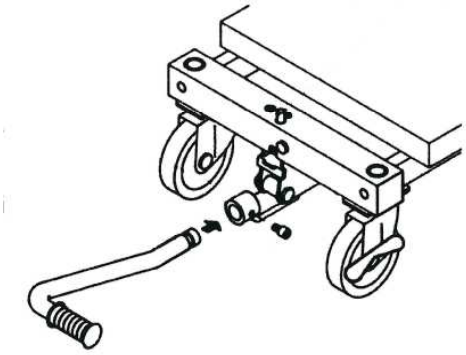

## II. Zagon

- Hidravlični ventil s pomočjo vrtenja ročke iz umetne mase v smeri urinega kazalca zapremo do omejitve.
- Miza se dvigne pri uporabi stopalke.
- S pomočjo počasnega vrtenja ročke iz umetne mase proti smeri urinega kazalca se hidravlični ventil odpre oz. se miza spusti.
  **Pozor: bolj kot odpremo ventil, hitreje se miza spušča!**
  Pri ponovni nastavitvi ventila ostane miza v doseženem položaju.
- Pred natovarjanjem vedno uporabite zaporne zavore!

**Regulirni ventil za hitrost spusta**

V kolikor se spostni oprijem pri naloženi platformi prehitro vrti / uporabi, regulira ta ventil hitrost spusta, z namenom zagotovitve enakomernega spuščanja oz. hitrega upada in s tem po potrebi preprečuje nesreče.

**Varnostni ventil**

V primeru preobremenitve platforme, se varnostni ventil aktivira avtomatsko tako, da platforme v tem primer uni več mogoče dvigniti.

**Funkcija Quicklift**

Za aktiviranje finkcije QUICKLIFT pri nenaloženi platformi, je potrebno tlačilno stopalko postaviti v nasprotni smeri urinega kazalca.

## III. Odprava napak:

### 1) Miza se ne dvigne:

| | | |
|---|---|---|
| Ni zadostne količine olja v hidravliki. | => | Dopolnite olje. |
| Delovanje spustnega ventila ali krogle sta motena | => | Očistiti ali nadomestiti. |

### 2) Miza ne ostane zgoraj:

| | | |
|---|---|---|
| Delovanje spustnega ventila ali krogle sta motena | => | Očistiti ali nadomestiti. |

### 3) Mize ni mogoče spustiti:

| | | |
|---|---|---|
| O-obroč je obrabljen. | => | O-obroč nadomestiti. |
| Spustni ventil ni odprt | => | Preveriti zaporo ventila, popraviti ali po potrebi nadomestiti. |

**4) Olje pušča iz spustnega ventila:**

Obraba O-obroča. => O-obroč nadomestiti.

**5) Olje pušča iz cilindrične črpalke:**

Obraba tesnila za olje ali O-obroča. => Nadomestiti tesnilo in/ali O-obroč

## IV. Vzdrževanje

Voziček s paletno dvižno mizo ne zahteva posebnega vzdrževanja, temveč ga je treba le redno mazati/mastiti in od časa do časa inšpekcijsko pregledati.

Za zagotovitev brezhibnega rokovanja in delovanja naprave naj se izvedejo sledeča opravila:

**Pozor:** med vzdrževalnimi, inšpekcijskimi in mazalnimi opravili miza ne sme biti otovorjena. Za zavarovanje platforme je potrebno v dvignjenem stanju priloženi jekleni zatič vstaviti v z ata namen predviden obroč!

1. Sleherna točka trenja naj se mesečno namaže z mazivom.
2. Reden preizkus gibalnosti in obrabe koles
3. Reden preizkus zavore
4. Reden preizkus hidravličnega cilindra glede na izgubo olja.

| **Model** | **QHT 15** | **QHT 25** |
|---|---|---|
| **Nosilnost:** | 150 kg | 250 kg |
| **Območje dviga:** | 255 – 740 mm | 280 – 850 mm |
| **Miza DxŠ/mm:** | 700 x 400 | 800 x 500 |
| **Stopalka do maks. Dviga QUICKLIFT:** | - | 12 |
| **Stopalka do maks. Dviga STANDARD:** | 12 | 24 |
| **Premer kolesa mm:** | 100 | 100 |
| **Skupne izmere DxŠ mm** | 950 x 400 | 1050 x 500 |
| **Netto teža:** | 35 kg | 57 kg |

| Model | QHT 40 | QHT 55 |
|---|---|---|
| **Nosilnost:** | 400 kg | 550 kg |
| **Območje dviga:** | 325 - 850 mm | 355 - 980 mm |
| **Miza DxŠ/mm:** | 900 x 600 | 900 x 600 |
| **Stopalka do maks. Dviga QUICKLIFT:** | 18 | 30 |
| **Stopalka do maks. Dviga STANDARD:** | 36 | 51 |
| **Premer kolesa mm:** | 130 | 130 |
| **Skupne izmere DxŠ mm** | 1150 x 600 | 1150 x 600 |
| **Netto teža:** | 70 kg | 95 kg |

| Model | QHT 80 | QHT 300 |
|---|---|---|
| **Nosilnost:** | 800 kg | 300 kg |
| **Območje dviga:** | 360 - 1070 mm | 400 - 1500 mm |
| **Miza DxŠ/mm:** | 1000 x 600 | 900 x 600 |
| **Stopalka do maks. Dviga QUICKLIFT:** | 36 | 38 |
| **Stopalka do maks. Dviga STANDARD:** | 62 | 63 |
| **Premer kolesa mm:** | 150 | 150 |
| **Skupne izmere DxŠ mm** | 1250 x 600 | 1150 x 600 |
| **Netto teža:** | 126 kg | 121 kg |

| Model | LPP 200 | LPP 400 |
|---|---|---|
| **Nosilnost:** | 200 kg | 400 kg |
| **Območje dviga:** | 85 – 600 mm | 87 – 600 mm |
| **Miza DxŠ/mm:** | 800 x 500 | 900 x 600 |
| **Stopalka do maks. Dviga QUICKLIFT:** | 13 | 34 |
| **Stopalka do maks. Dviga STANDARD:** | 28 | 61 |
| **Premer kolesa mm:** | 100 | 130 |
| **Skupne izmere DxŠ mm** | 1200 x 500 | 1330 x 600 |
| **Netto teža:** | 64 kg | 94 kg |

* * * * * * * * * * * * * * * * * * * * * *
*

*Simon, Evers & Co. GmbH*
*HAMBURG*

***SLO***

Konformitetna izjava ES
v smislu smernice ES za stroje 2006/42/EC

Izjavljamo, da v nadaljevanju opisani stroji vsled njihovega koncipiranja, konstrukcije in načina izdelave, kakor tudi iz naše strani v promet dani izvedbi, ustrezajo zadevnim temeljnim varnostnim in zdravstvenim zahtevam smernice ES.

V primeru spremembe na stroju, ki z nami ni bila usklajena, izgubi izjava svojo veljavnost.

| | |
|---|---|
| Opis strojev: | Škarjasta dvižna miza |
| Tip stroja: | QHT 15, QHT 25, QHT 40, QHT 55,<br>QHT 80, QHT 300<br>(KK 519 971, KK 519 972, KK 519 973,<br>KK 519 974, KK 519 975, KK 519 976)<br>LPP 200 + LPP 400<br>(KK 969 077 + KK 969 078) |
| Zadevne smeernice ES: | Smernica ES za stroje<br>2006/42/EC EN 1570 |
| Naziv dobavitelja: | Simon, Evers & Co. GmbH |
| Naslov: | Admiralitätstraße 59<br>20459 Hamburg – Nemčija |
| Datum: | 03.07.2014 |
| Podpis dobavitelja: | *Simon, Evers & Co. GmbH* |

*ppa. Münchow*

**TR**

# Kullanma Talimatı
# Modeller

- **QHT 15**
- **QHT 25**
- **QHT 40**
- **QHT 55**
- **QHT 80**
- **QHT 300**
- **LPP 200**
- **LPP 400**

* * * *

**I. Çalıştırmadan önce dikkate alınması gereken talimatlar**

**II. Montaj**

**III. Çalıştırma**

**IV. Hataların giderilmesi**

**V. Bakım ve Kontrol**

**VI. Spesifikasyon**

* * * * * * * * * * * * * * * * * * * * * * * *

# G ü v e n l i k l e  i l g i l i  a ç ı k l a m a l a r !

## D İ K K A T :

**Bu kullanma talimatında yazılı bulunan talimatların ve güvenlikle ilgili açıklamaların mutlak surette dikkate alınması ve bunlara uyulması gerekir. Dikkate alınmaması veya hatalı kullanımı veya suiistimal edilmesi sonucu riskleri fazladır. Bu riskler**

- **kullanan veya üçüncü şahıslar için**
- **cihaz için ve işleticinin diğer değerli eşyaları**

**için geçerlidir.**

**C i h a z l a r  s a d e c e**

- **Bu iş için kalifiye eğitim almış**
- **Bu işletme talimatını okumuş ve anlamış**
- **Kendi işyerinde güvenlik hükümlerini bilen**
- **Uygun işyeri ve takım – tezgahları bulunan**

**ş a h ı s l a r  t a r a f ı n d a n  k u l l a n ı l a b i l i r  v e  b a k ı m ı  y a p ı l a b i l i r.**

*** * * * * * * * * * * * * * * * * ***

**Açıklama:**
**Seri numarası ve üretim tarihi her cihazın tip künyesinde yazılı olup, fabrika tarafından kayıt altına alınmıştır. Lütfen bu bilgileri ayrı bir dosyaya not ediniz.**

## I. Ç a l ı ş t ı r m a d a n  ö n c e  d i k k a t e  a l ı n m a s ı  g e r e k e n  t a l i m a t l a r

**Platform kaldırma arabası, güvenli bir kullanım için geliştirilmiş ve konstrüksiyonu buna göre yapılmıştır. Aşağıda belirtilen güvenlik açıklamalarının dikkate alınması durumunda kullanan, üçüncü şahıslar veya diğer aynî değerler için riskler ortadan kaldırılmış olur.**

## A. D İ K K A T :

1. **CİHAZI KULLANANIN DIŞINDA DİĞER ŞAHISLARIN KULLANIM ESNASINDA CİHAZDAN UZAK DURMALARI GEREKİR !**
2. **HİÇBİR SURETTE PLATFORMUN ÜZERİNE ÇIKMAYIN !**
3. **HİÇBİR SURETTE BELİRTİLEN YÜK SINIRINI AŞMAYIN!**
4. **HİÇBİR SURETTE PLATFORMUN DIŞINA ÇIKACAK ŞEKİLDE TEK TARAFLI / BAŞ TARAFA DOĞRU YÜKLEME YAPMAYIN !**
5. **HİÇBİR SURETTE ELİNİZİ / AYAĞINIZI PLATFORM VE TABAN ÇERÇEVESİNE KOYMAYIN !**
6. **YÜKLENEN PLATFORMU YAVAŞ YAVAŞ AŞAĞIYA İNDİRİN !**
7. **PLATFORMUN NAKLİYE ESNASINDA TAMAMEN İNDİRİLMİŞ OLMASI GEREKİR!**
8. **YÜKLEME / BOŞALTMA YAPILMADAN ÖNCE TESPİT ETME DÜĞMESİNİ ÇALIŞTIRIN !**
9. **CİHAZ SADECE YATAY POZİSYONDA İKEN PLATFORMU KALDIRIN / İNDİRİN !**
10. **DÜZENLİ OLMAYAN / FAZLA YÜKSEK İNDİRME HIZI SÖZ KONUSU OLDUĞUNDA CİHAZI KULLANMASIN !**
11. **CİHAZIN ANİDEN KAYMASINI ENGELLEMEK AMACI İLE MONTAJ İŞLEMİ SADECE DÜZ BİR ZEMİNDE YAPILMALI VE TEKERLER BLOKE EDİLDİKTEN SONRA UYGULANMALIDIR.**

**II. M o n t a j QHT 15**

**1.)**

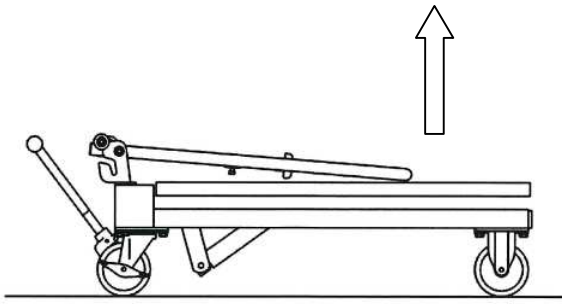

**2.)**

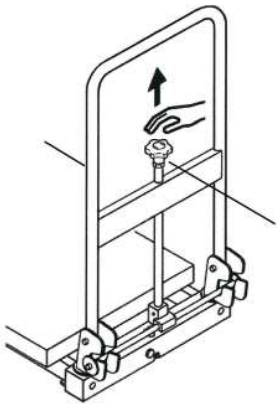

**3.)**

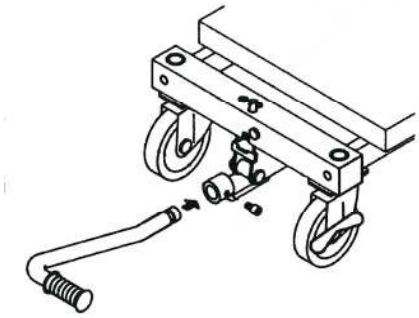

**M o n t a j  QHT 25, 40, 55, 80, 300 + LPP 200, 400**

**1.)**

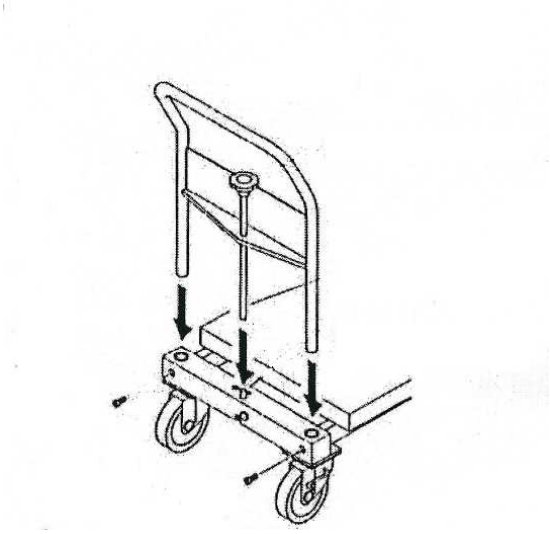

**2.)**

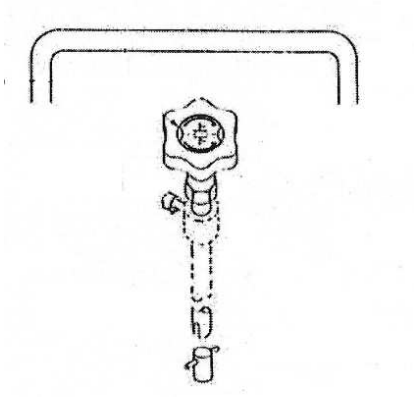

**3.)**

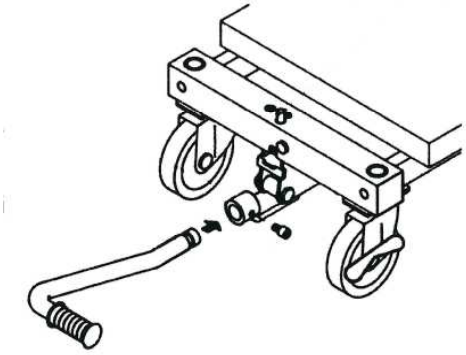

## III. Çalıştırma

- Hidrolik vanayı plastik kolu saat yönünde döndürmek suretiyle sonuna kadar kapatın.

- Platform, ayak pedalının çalıştırılması suretiyle kalkar.

- Plastik kolun yavaş yavaş saat yönünün tersine döndürülmesi suretiyle hidrolik vana açılır, daha doğrusu platform aşağıya iner.
  **Dikkat: Vana ne kadar fazla açılırsa platform o kadar çabuk aşağıya iner !**
  Vananın yeniden ayarlanması durumunda platform elde edilen pozisyonda kalır.

- Yükleme yapmadan önce daima tespit frenlerini çalıştırın!

## Düşme hızı için ayar supabı

Düşme tutacağı yüklenen plaka şekillerinde hızlı bir şekilde dönerse/çalıştırılırsa bu supap eşit şekilde düşmeyi sağlamak, daha doğrusu seri bir şekilde torbalama ve gerektiği takdirde kazaları engellemek amacı ile düşme hızını ayarlar.

## Güvenlik supabı

Plaka şekline fazla yüklenilmesi halinde güvenlik supabı otomatik olarak aktive edilir, bu surette bu durumda plaka şeklini artık kaldırılamaz.

## Hızlı asansör fonksiyonu

Yüklenmemiş bulunan plaka şeklindeki HIZLI ASANSÖRÜ aktive etmek amacı ile pompa pedalının saatin ters yönüne karşı ayar edilmesi gerekir.

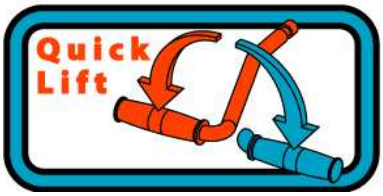


**Hataların giderilmesi:**

**1.) Platform kendini kaldıramıyor:**

Hidrolikte yeterli derecede yağ bulunmamaktadır. ⇒ Yağ ilave edin

İndirme vanasının veya bilyenin fonksiyonu arızalı ⇒ Temizleyin veya yenisi ile değiştirin

**2.) Platform yukarıda kalmıyor:**

İndirme vanasının veya bilyenin fonksiyonu arızalı ⇒Temizleyin veya yenisi ile değiştirin.

**3.) Platform aşağıya doğru indirilemiyor:**

O – halkası aşınmıştır ⇒O – halkasını yenisi ile değiştirin.

İndirme vanası açık değil ⇒Vana stopperini kontrol edin, tamir edin veya gerektiği takdirde yenisi ile değiştirin.

**4.) İndirme vanasından yağ sızıyor:**

O – halkası aşınmıştır ⇒O – halkasını yenisi ile değiştirin.

**5.) Silindir pompasından yağ sızıyor:**

Yağ contası veya O-halkası aşınmıştır ⇒Contayı ve/veya O-halkasını yenisi ile değiştirin

## V. Bakım

Platform kaldırma arabaları özel bir bakım gerektirmez, bilakis sadece düzenli olarak yağlanması ve zaman zaman kontrol edilmesi gerekir.

Cihazın iyi bir durumda olmasını ve fonksiyonlarını yerine getirmesi sağlamak amacı ile aşağıdaki işlerin yapılması gerekir:

**Dikkat:** Bakım, kontrol ve yağlama işleri yapılırken platformun üzerinde yük olmamalı. Plaka şeklinin güvence altına alınması amacıyla ilişikte bulunan çelik cıvataların kaldırılmış bir durumda bu iş için öngörülen halkanın içine yerleştirilmesi gerekir!

1. Her sürtme noktası her ay gres yağı ile yağlanmalıdır.
2. Teker hareketlerinin ve tekerlerin aşınmasının düzenli olarak kontrol edilmesi.
3. Fren tertibatının düzenli olarak kontrol edilmesi.
4. Yağ kaybından dolayı hidrolik silindirinin düzenli olarak kontrol edilmesi.

| Modell | QHT 15 | QHT 25 |
|---|---|---|
| **Taşıma gücü** | 150 kg | 250 kg |
| **Kaldırma sahası mm:** | 255 – 740 mm | 280 – 850 mm |
| **Platform BoyxEn/mm:** | 700 x 400 | 800 x 500 |
| **Pedala basma, maks. Kaldırma QUICKLIFT:** | - | 12 |
| **Pedala basma, maks. Kaldırma STANDARD:** | 12 | 24 |
| **Teker çapı:** | 100 | 100 |
| **Toplam ölçüleri Boy x En** | 950 x 400 | 1050 x 500 |
| **Net ağırlık:** | 35 kg | 57 kg |

| Modell | QHT 40 | QHT 55 |
|---|---|---|
| **Taşıma gücü** | 400 kg | 550 kg |
| **Kaldırma sahası mm:** | 325 - 850 mm | 355 - 980 mm |
| **Platform BoyxEn/mm:** | 900 x 600 | 900 x 600 |
| **Pedala basma, maks. Kaldırma QUICKLIFT:** | 18 | 30 |
| **Pedala basma, maks. Kaldırma STANDARD:** | 36 | 51 |
| **Teker çapı:** | 130 | 130 |
| **Toplam ölçüleri Boy x En** | 1150 x 600 | 1150 x 600 |
| **Net ağırlık:** | 70 kg | 95 kg |

| Modell | QHT 80 | QHT 300 |
|---|---|---|
| **Taşıma gücü** | 800 kg | 300 kg |
| **Kaldırma sahası mm:** | 360 - 1070 mm | 400 - 1500 mm |
| **Platform BoyxEn/mm:** | 1000 x 600 | 900 x 600 |
| **Pedala basma, maks. Kaldırma QUICKLIFT:** | 36 | 38 |
| **Pedala basma, maks. Kaldırma STANDARD:** | 62 | 63 |
| **Teker çapı:** | 150 | 150 |
| **Toplam ölçüleri Boy x En** | 1250 x 600 | 1150 x 600 |
| **Net ağırlık:** | 126 kg | 121 kg |

| Modell | LPP 200 | LPP 400 |
|---|---|---|
| **Taşıma gücü** | 200 kg | 400 kg |
| **Kaldırma sahası mm:** | 85 – 600 mm | 87 – 600 mm |
| **Platform BoyxEn/mm:** | 800 x 500 | 900 x 600 |
| **Pedala basma, maks. Kaldırma QUICKLIFT:** | 13 | 34 |
| **Pedala basma, maks. Kaldırma STANDARD:** | 28 | 61 |
| **Teker çapı:** | 100 | 130 |
| **Toplam ölçüleri Boy x En** | 1200 x 500 | 1330 x 600 |
| **Net ağırlık:** | 64 kg | 94 kg |

*Simon, Evers & Co. GmbH*
*HAMBURG*

***TR***

2006/42/EC Avrupa Birliği Makine Esasları anlamında
AB-Uygunluk Beyanı

İşbu belge ile, konsepti, konstrüksiyonu, imalat cinsi ve firmamız tarafından piyasaya ve satışa sunulan şekli ile Avrupa Birliği esaslarının geçerli kıldığı güvenlik ve sağlık taleplerine uygun olduğunu beyan ederiz.

Makine üzerinde firmamız onayı olmaksızın yapılacak bir değişiklik halinde işbu beyan geçerliliğini kaybeder.

| | |
|---|---|
| Makinelerin tanımı: | Makas kaldırma makinesi |
| Makine tipleri: | QHT 15, QHT 25, QHT 40, QHT 55,<br>QHT 80, QHT 300<br>(KK 519 971, KK 519 972, KK 519 973,<br>KK 519 974, KK 519 975, KK 519 976) |
| Geçerli AB esasları: | AB-Makine esasları<br>2006/42/EC EN 1570 |
| Üretici ve teslimatçı firmanın adı: | Simon, Evers & Co. GmbH |
| Adresi: | Admiralitätstraße 59<br>20459 Hamburg |
| Tarih: | 29.12.2009 |
| Üretici ve teslimatçı firmanın imzası: | *Simon, Evers & Co. GmbH*<br><br>ppa. Münchow |

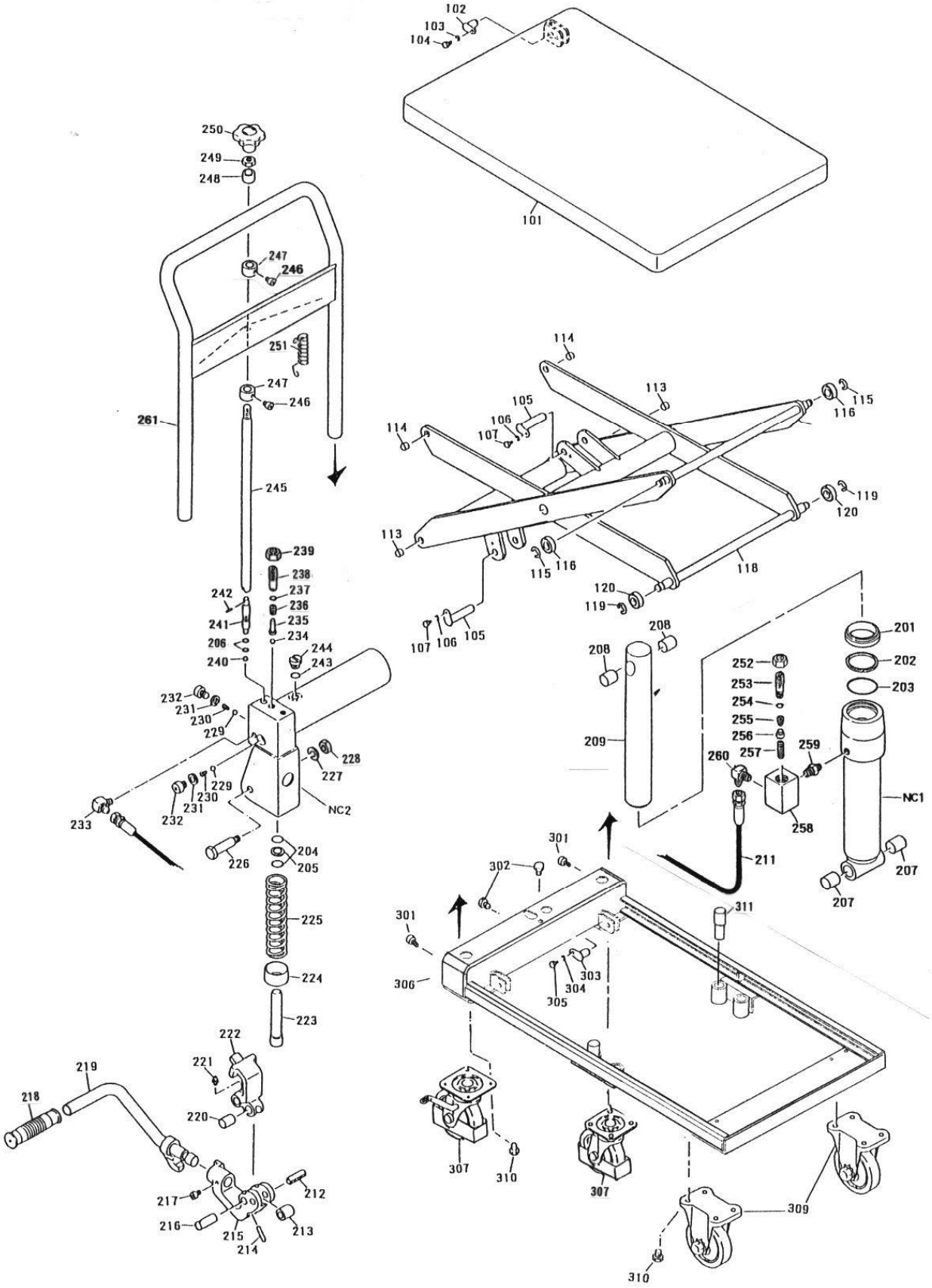
102
103
104
101
250
249
248
247
246
251
247
246
261
245
239
238
237
236
235
234
242
241
206
240
244
243
232
231
230
229
228
227
229
230
231
232
233
NC2
226
204
205
225
224
223
222
221
219
218
220
217
216
215
214
213
212
114
113
105
106
107
114
113
115
116
119
120
113
115
116
118
120
119
107
106
105
208
208
209
201
202
203
252
253
254
255
256
257
259
260
258
NC1
211
207
207
301
302
301
306
311
303
304
305
307
310
307
309
310