JUSTRITE®

1

2

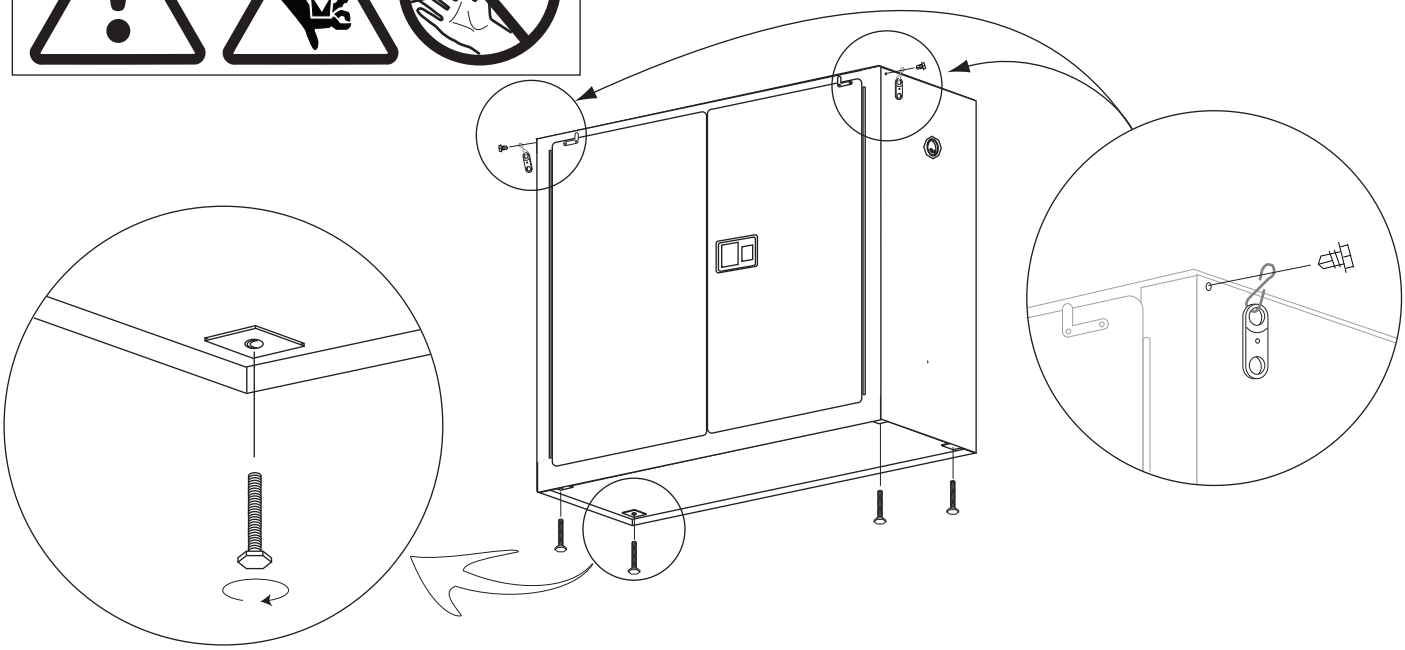

3

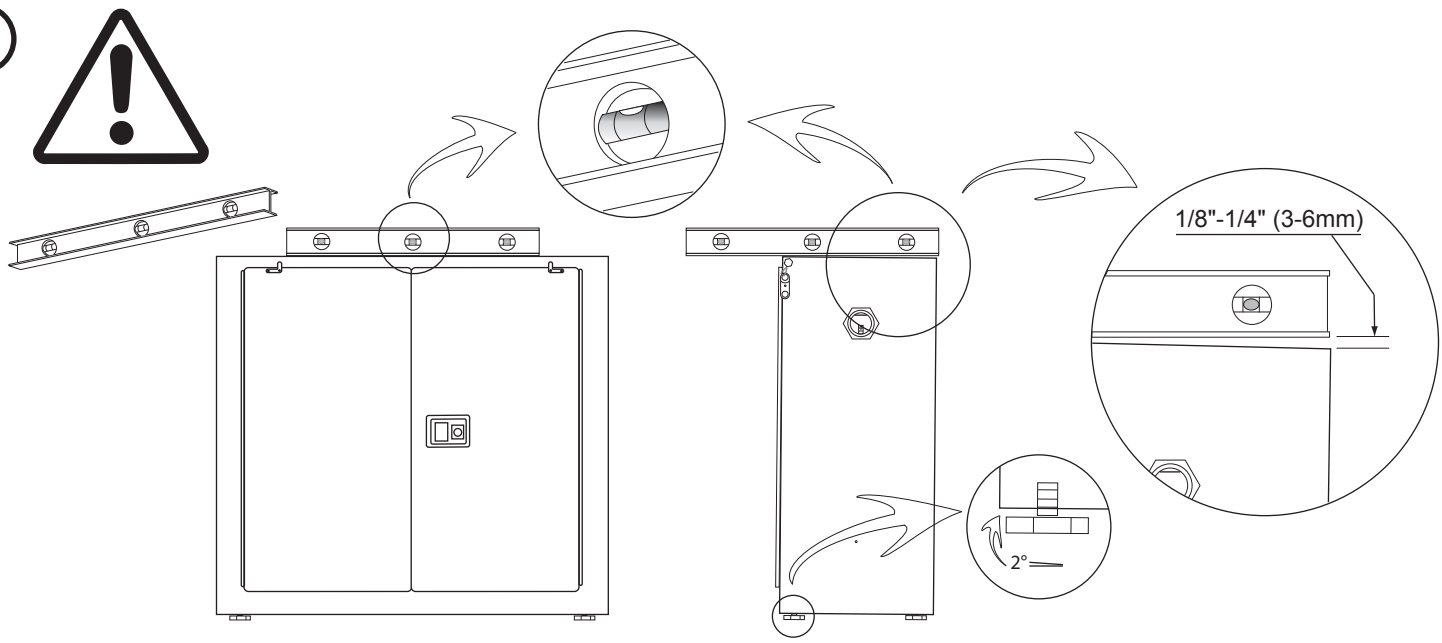

4

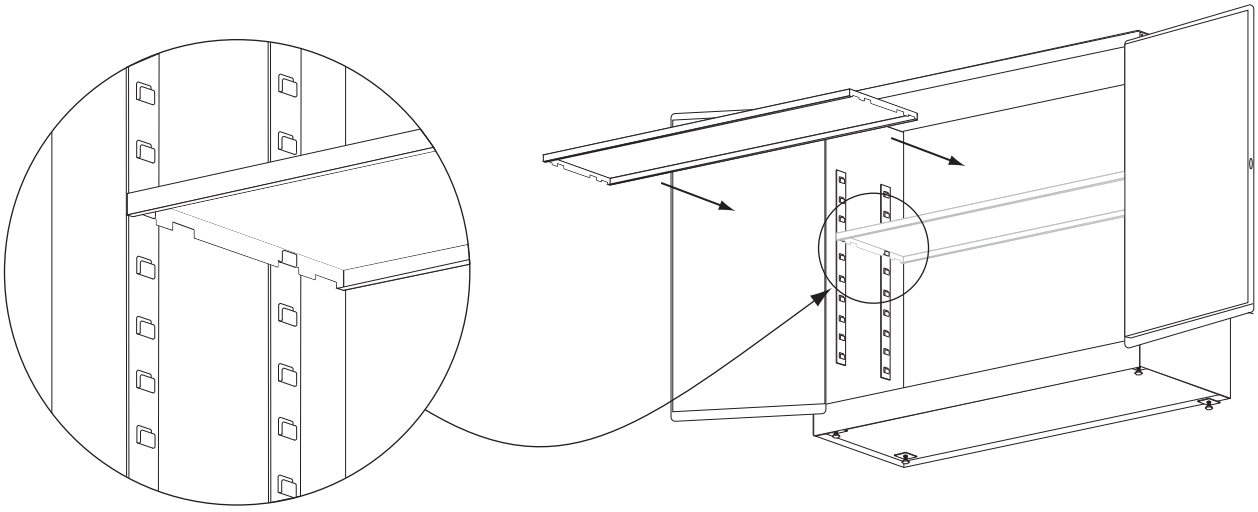

5

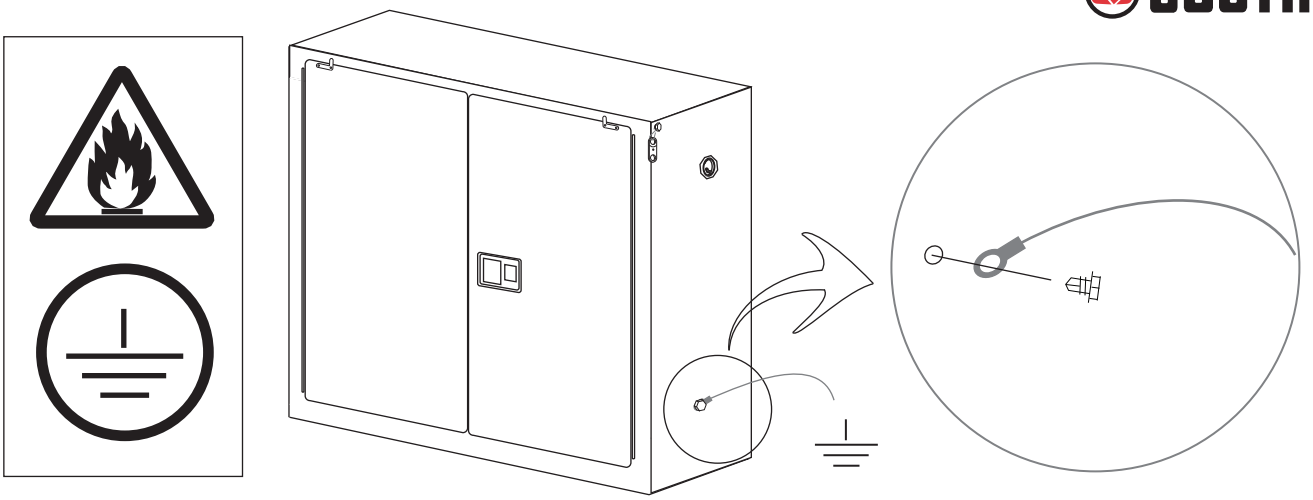

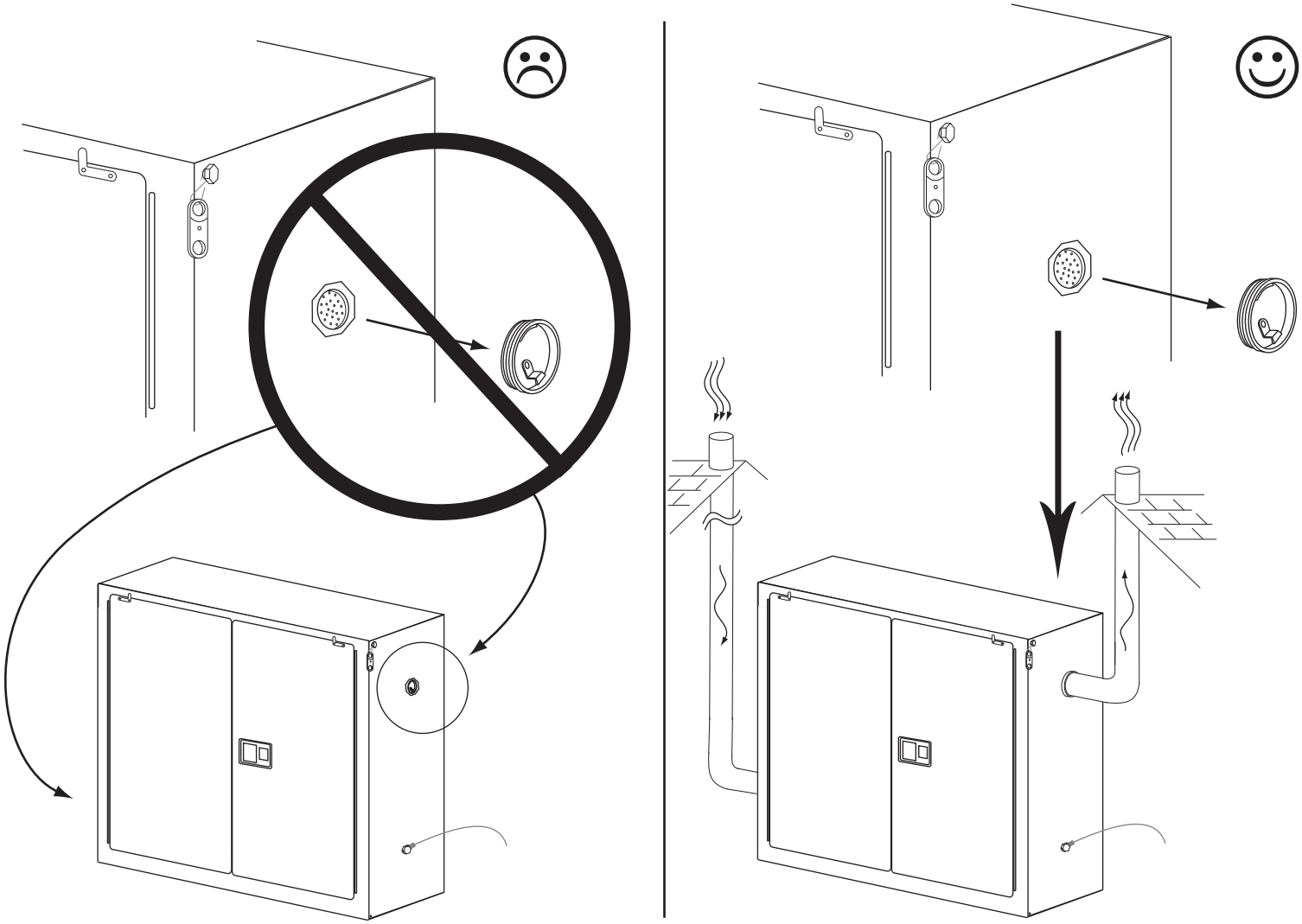

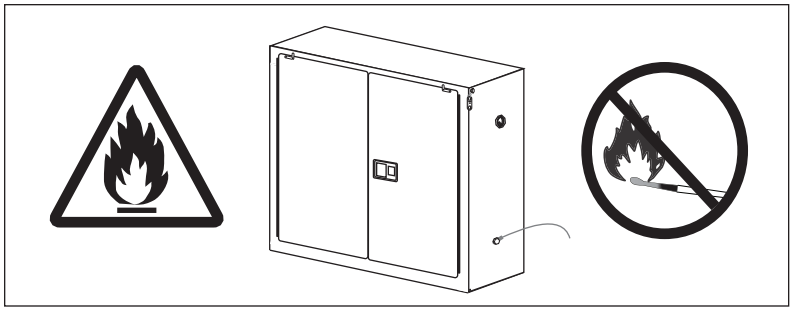

Justrite Manufacturing Co.
1-800-798-9250
1-217-234-7486
www.justritemfg.com
custserv@justritemfg.com

RM08777
REV XI 10/08