bimos – eine Marke der

Interstuhl Büromöbel GmbH & Co. KG
Brühlstraße 21
D 72469 Meßstetten-Tieringen
Telefon: 0 74 36-8 71-0
Telefax: 0 74 36-8 71-359
info@bimos.de
bimos.com

Ident. - Nr. 53878.0000.01

bimos.com

Labsit

9123
9121
9125
9127

9123E
9121E
9125E
9127E

Montage- und Bedienungsanleitung
Assembly and operating instructions

bimos

A
Seite 4 - 13

B
Seite 14 - 15

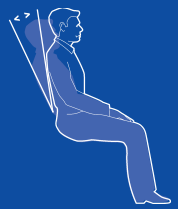

C
Seite 16 - 17

D
Seite 18 - 19

E
Seite 20

F
Seite 21

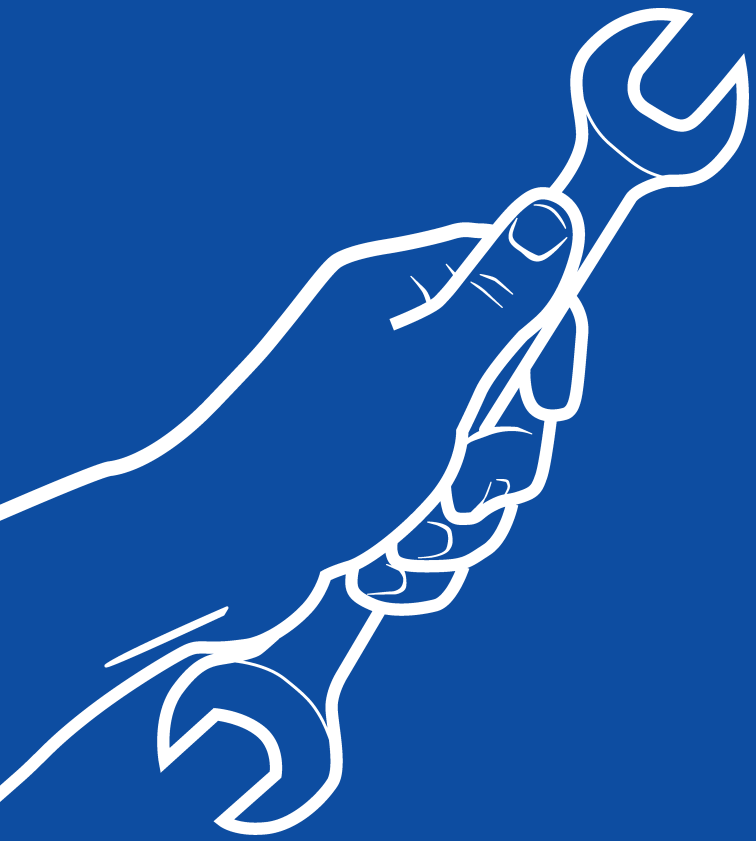

A

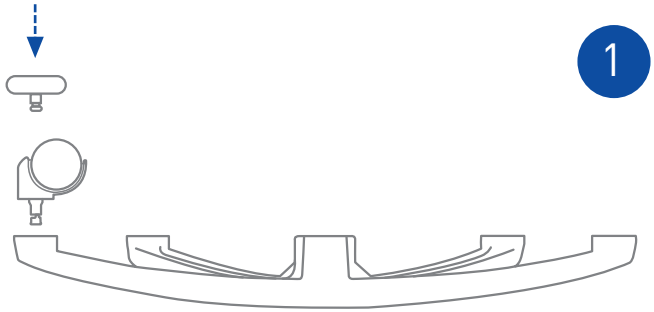

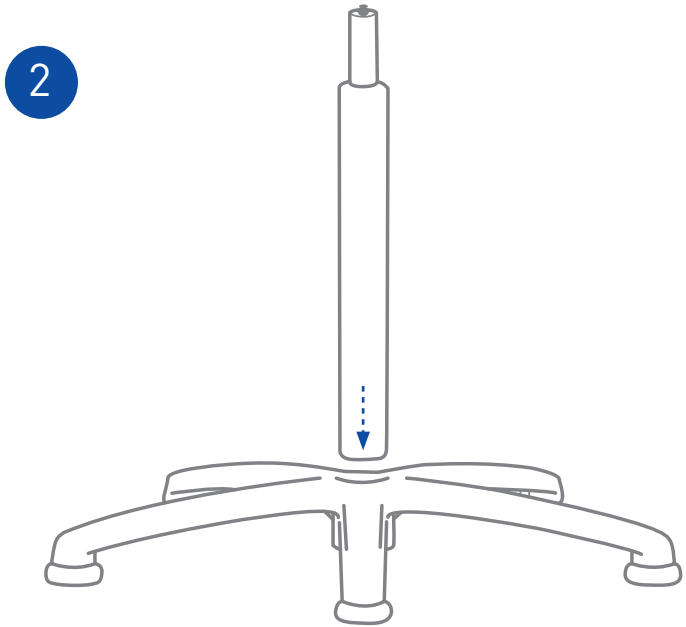

3

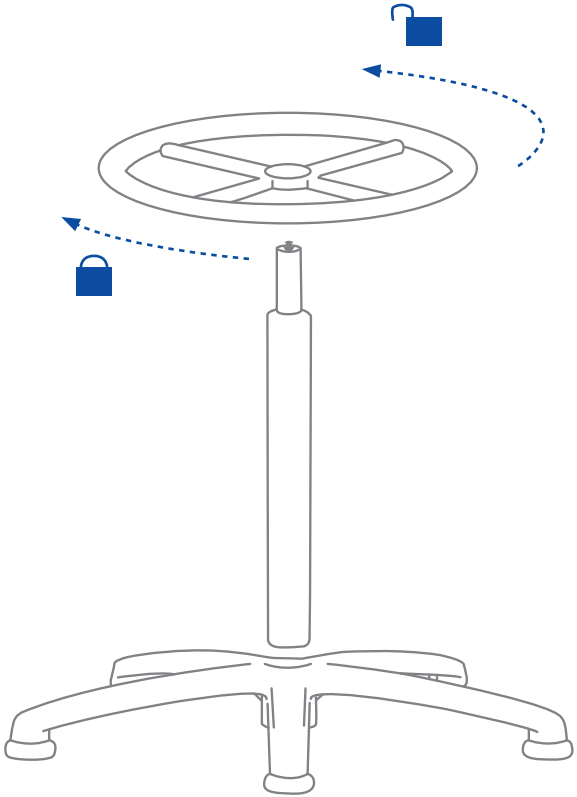

4

5

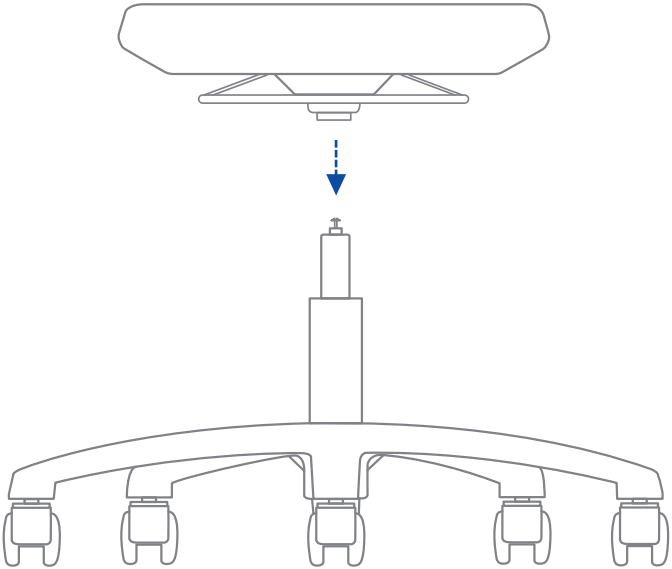

6

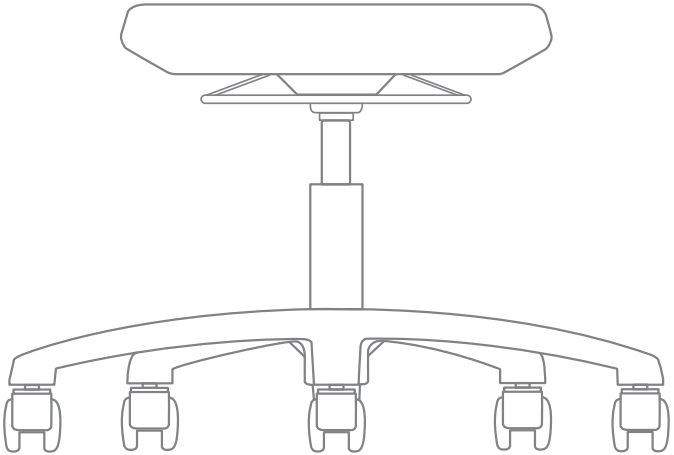

7

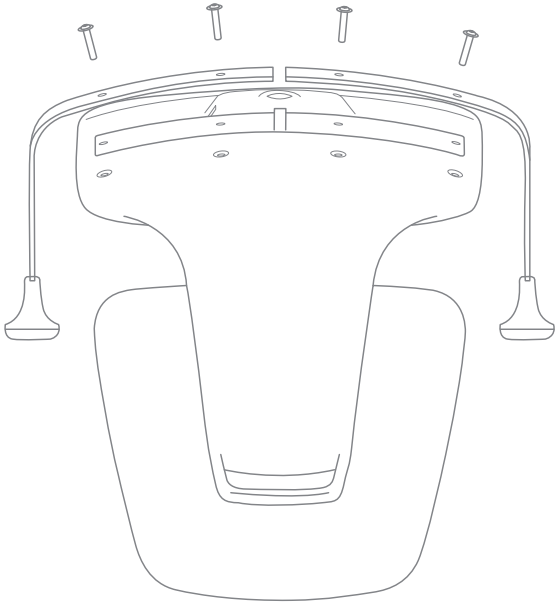

8

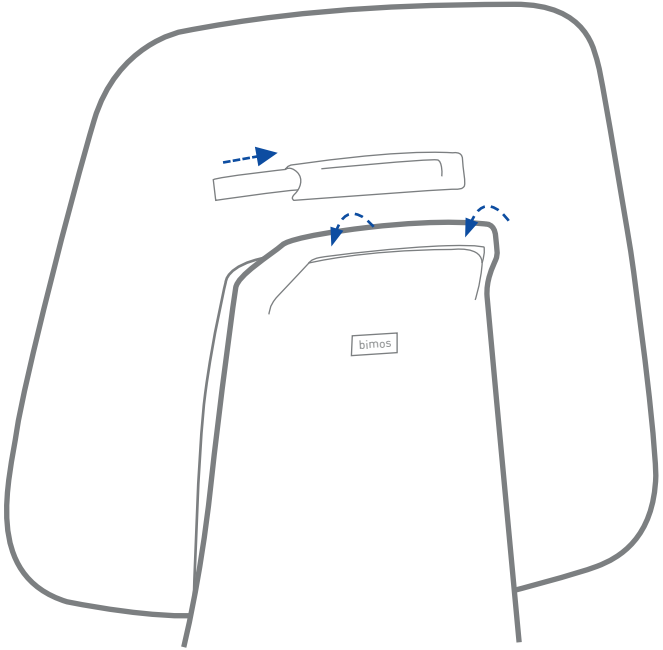
bimos

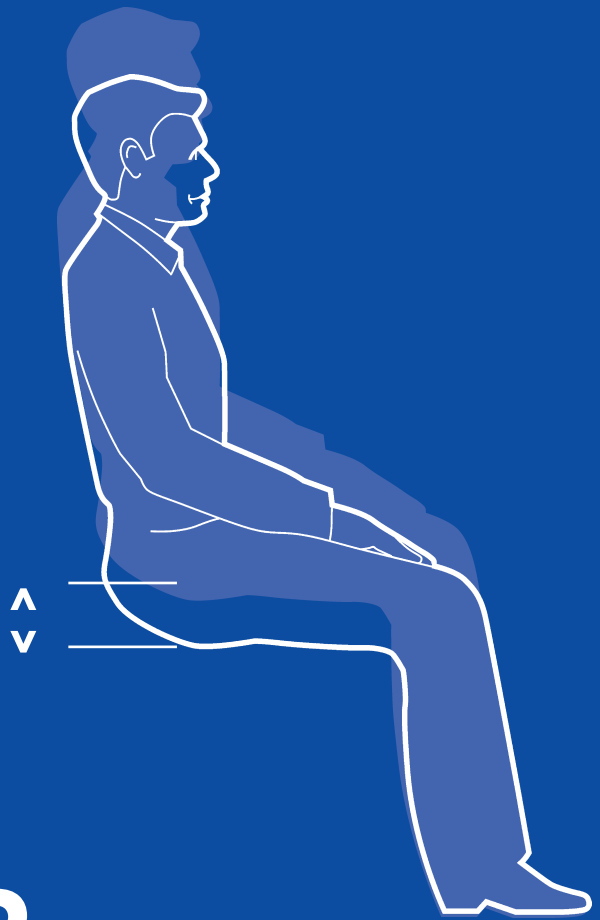

B

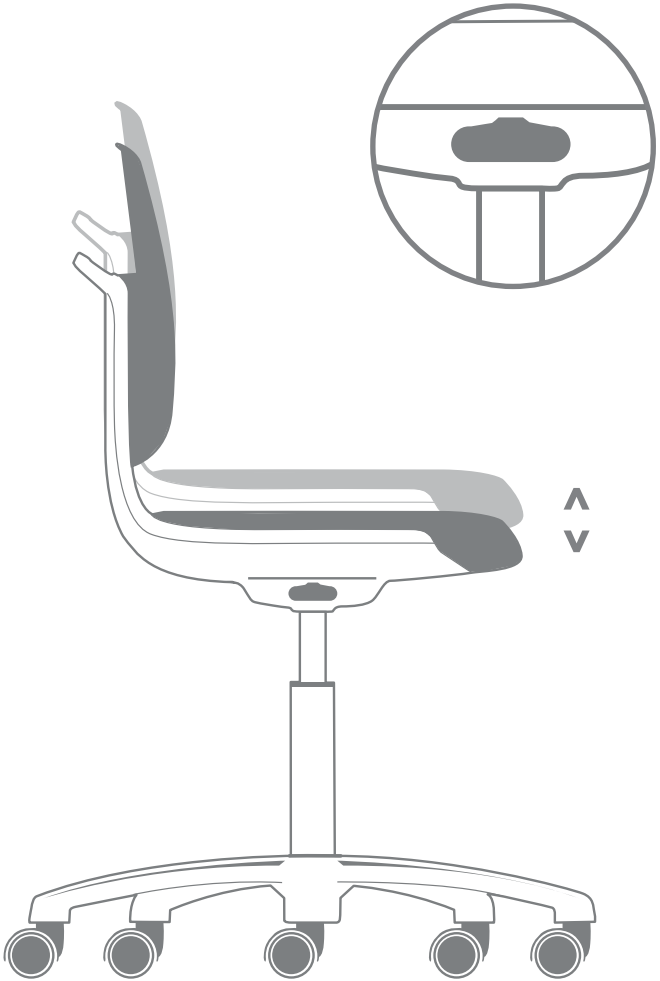

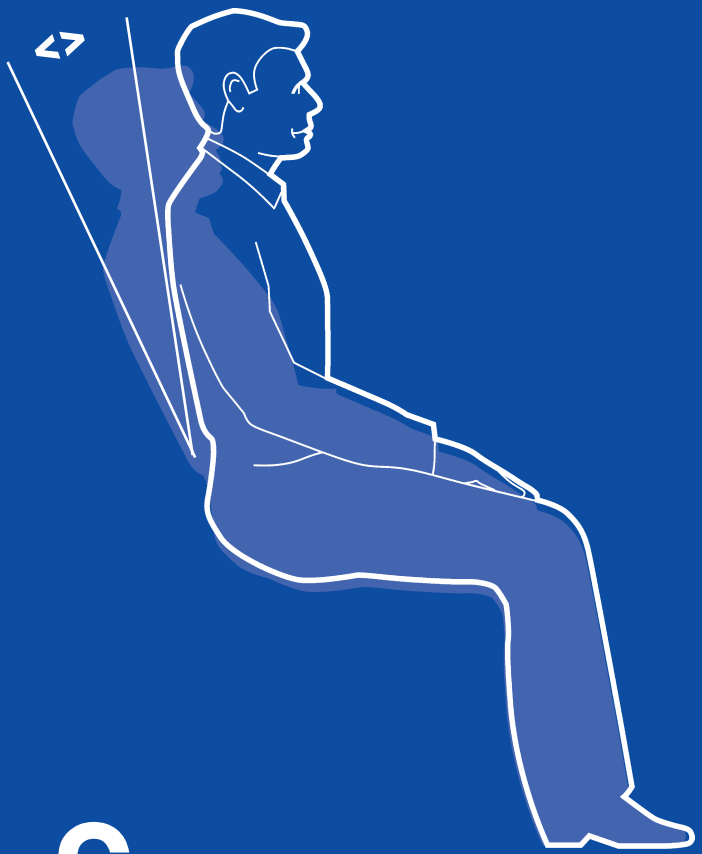

C

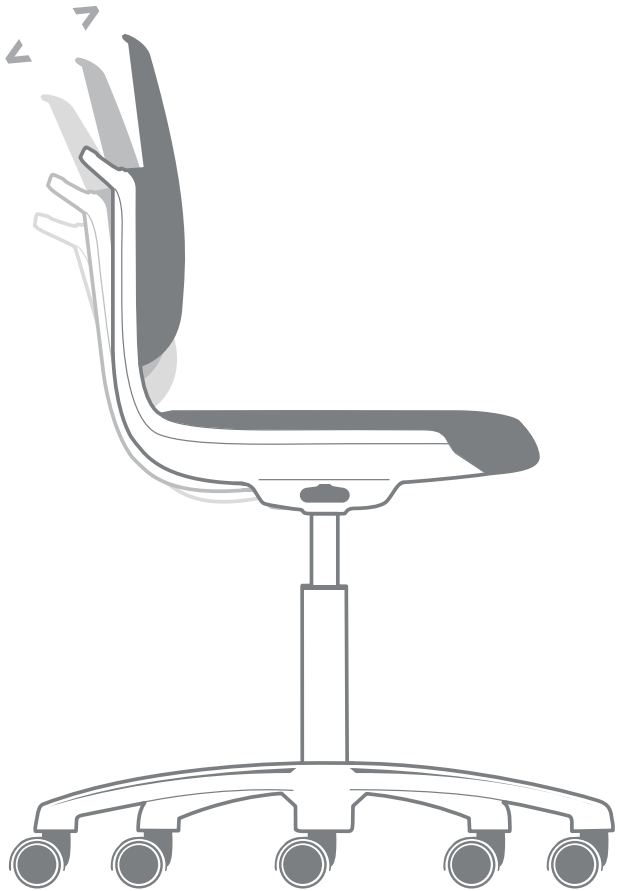

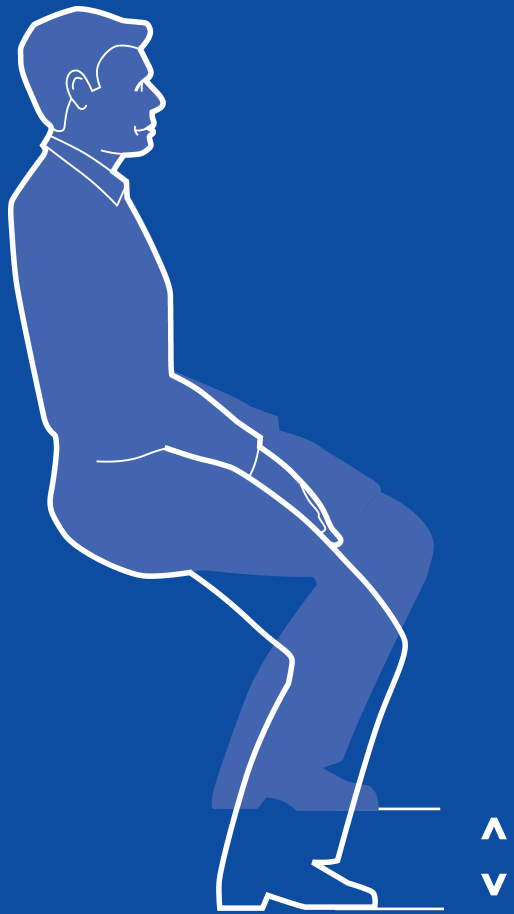

D

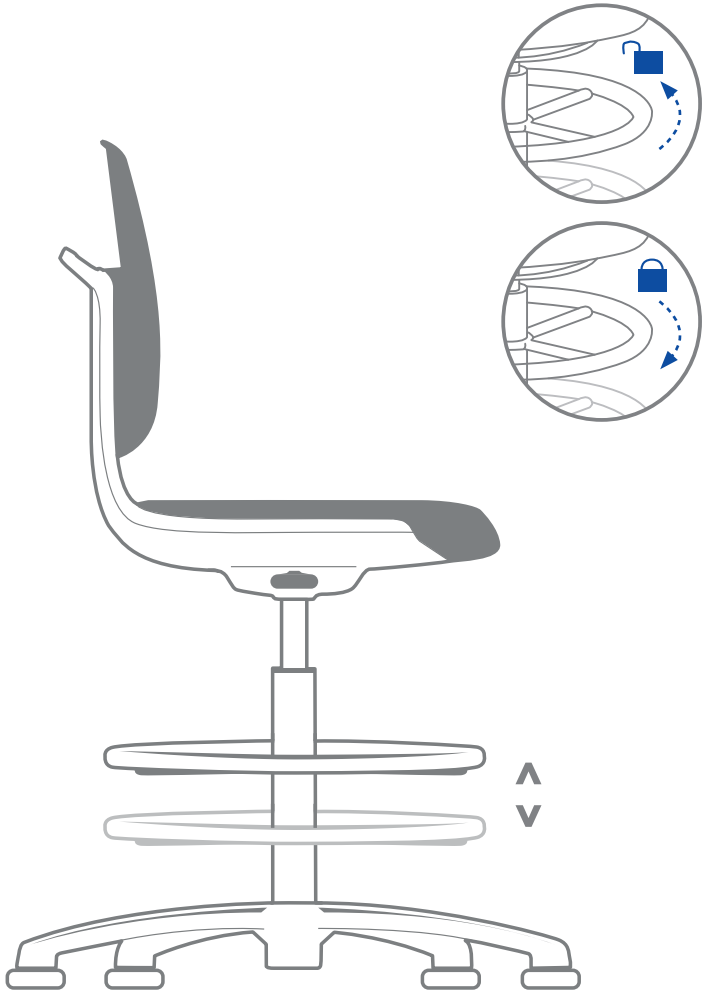

E

F

www.bimos.de/cleaning.html

DIN 68877

9127

9123

9121

9125