part of starmix

haaga

haaga 677 plus

- Original Bedienungsanleitung
- Operating instructions
- Manuel d’utilisation
- Manual de uso
- Instruções de operação
- Manuale d’uso
- Bedieningshandleiding
- Vejledning
- Bruksanvisning
- Betjeningsanvisning
- Käyttöohje
- Kullanım kılavuzu
- Instrukcja obsługi
- Návod k obsluze
- Руководства по эксплуатации

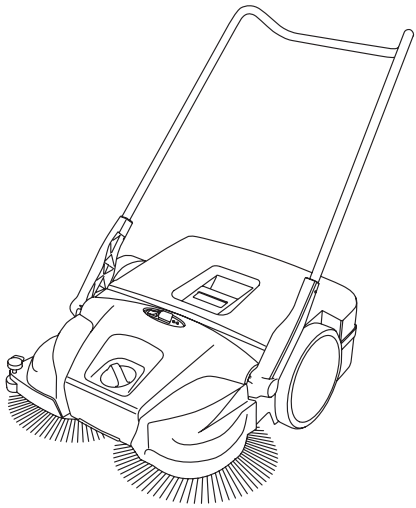

Sprachverzeichnis

haaga 677 plus

part of starmix haaga

DE	Original Bedienungsanleitung	3
EN	Operating instructions	35
FR	Manuel d'utilisation	66
ES	Manual de uso	97
PT	Instruções de operação	128
IT	Manuale d'uso	159
NL	Bedieningshandleiding	190
DA	Vejledning	221
SV	Bruksanvisning	252
NO	Betjeningsanvisning	283
FI	Käyttöohje	314
TR	Kullanım kılavuzu	345
PL	Instrukcja obsługi	376
CS	Návod k obsluze	407
RU	Руководства по эксплуатации	438

DE

Inhaltsverzeichnis

1. Allgemeines 5
1.1 Adresse 5
1.2 Konventionen 5
1.3 Symbole und Kennzeichnungen 5
1.4 Haftungsbeschränkung 5
1.5 Gewährleistung 5
1.6 Urheberschutz 6
1.7 Zielgruppe 6
2. Sicherheit 6
2.1 Bestimmungsgemäße Verwendung 6
2.2 Nicht bestimmungsgemäße Verwendung 6
2.3 Verantwortung des Benutzers 6
2.4 Allgemeine Sicherheitshinweise 7
2.5 Allgemeine Sicherheitshinweise zu Batterie, Ladebuchse und Ladegerät 7
2.6 Gefahrenhinweise am Gerät 9
2.7 Persönliche Schutzausrüstung 9
3. Technische Daten 10
4. Aufbau und Funktion 11
5. Transport/Transportieren 13
5.1 Anlieferung 13
5.2 Lieferumfang 13
5.3 Umgang mit Verpackungsmaterialien 13
5.4 Aufbewahrung der Kehrmaschine 13
5.5 Gerät tragen 14
5.6 Gerät im Fahrzeug transportieren 14
6. Inbetriebnahme 15
6.1 Schiebebügel und Griffbeschläge montieren 15
6.2 Schiebebügel an Gerät montieren 15
6.3 Batterie-Anschlussleitung anklemmen 16
6.4 Batterie laden 17
7. Bedienung 18
7.1 Vor Arbeitsbeginn 18
7.2 Höhenverstellung der Tellerbesen 19
7.3 Niederhalter einstellen 19
7.4 Batteriebetrieb und LED-Anzeige 20
7.5 Überlastschutz 21
7.6 Manueller Betrieb 22
7.7 Kehrgutbehälter entleeren 22
8. Fehlerbehebung 23
8.1 Störungstabelle Teil 1 24
8.2 Störungstabelle Teil 2 25
8.3 Störungsbeseitigung Ablauf 26
8.4 Sicherung F1 ausbauen und prüfen 26
9. Wartung und Reinigung 28
9.1 Wartungsplan 29
9.2 Blockierung beseitigen 29

DE

9.3 Borsten ausrichten 30
9.4 Gerät reinigen 30
10. Außerbetriebnahme / Lagerung/Aufbewahrung 30
10.1 Schiebebügel demontieren 30
10.2 Batterie-Anschlussleitung abklemmen 31
10.3 Lagerung/Aufbewahrung 32
10.4 Entsorgung 32
11. REACH 33
12. EG Konformitätserklärung 33

DE

1. Allgemeines

Diese Bedienungsanleitung ist Teil des Gerätes Kehrmaschine haaga 677 plus (Baujahr: ab 2025) und ausschließlich für das genannte Gerät gültig.

Die Bedienungsanleitung vermittelt wichtige Hinweise für den sicheren und effizienten Umgang mit dem Gerät.

Voraussetzung für sicheres Arbeiten am Gerät ist die Einhaltung aller angegebenen Sicherheitshinweise und Handlungsanweisungen.

- Lesen Sie die Bedienungsanleitung vor der Verwendung des Gerätes aufmerksam durch.

⚠ ACHTUNG

Lesen Sie die Sicherheitshinweise vor Gebrauch der Maschine!

- Bewahren Sie die Bedienungsanleitung während der Lebensdauer des Gerätes sicher und zugänglich auf.
- Geben Sie die Bedienungsanleitung an jeden nachfolgenden Besitzer oder Benutzer des Gerätes weiter.

1.1 Adresse

Electrostar GmbH

Hans-Zinser-Str. 1-3

73061 Ebersbach/Fils

Germany

Tel.: +49 (0)7163 9988-100

Fax: +49 (0)7163 9988-155

info@starmix.de

www.starmix.de

1.2 Konventionen

Um mit der Bedienungsanleitung optimal arbeiten zu können, sind folgende Erklärungen zu den typografischen Konventionen zu beachten.

Aufzählung

- So dargestellte Texte sind Aufzählungspunkte.

Arbeitsabfolge

1. Schritt 1 der Arbeitsabfolge
2. Schritt 2 der Arbeitsabfolge
3. Schritt 3 der Arbeitsabfolge

Die Reihenfolge der Arbeitsschritte ist einzuhalten.

Tipp

» Tipps, Hinweise (nicht Maschinenschaden) werden so dargestellt.

1.3 Symbole und Kennzeichnungen

Alle Warn- und Sicherheitshinweise unbedingt einhalten! Beim Arbeiten stets umsichtig handeln, um Unfälle, Personen- und Sachschäden zu vermeiden!

Aufbau der Sicherheitshinweise

⚠ SIGNALWORT

Art und Quelle der Gefahr

Mögliche Folgen

- Maßnahme zur Vermeidung der Gefahr

Gefahrenstufe

Gefahrenstufe	Eintrittswahrscheinlichkeit	Folgen bei Nichtbeachtung
⚠ GEFAHR	Unmittelbar	Tod, schwere Körperverletzung
⚠ WARNUNG	Möglich	Tod, schwere Körperverletzung
⚠ VORSICHT	Möglich	Leichte Körperverletzung
HINWEIS	Möglich	Sachschaden

1.1 Haftungsbeschränkung

Für Schäden und Folgeschäden, die durch die nachfolgend aufgeführten Punkte entstehen, übernimmt die Electrostar GmbH keinerlei Haftung:

- Nichtbeachtung der Bedienungsanleitung
- Verwendung nicht zugelassener Ersatzteile / falscher Ersatzteile / Ersatzteile, die nicht der Herstellerspezifikation entsprechen
- Eigenmächtige Änderungen, An- und Umbauten am Gerät

1.2 Gewährleistung

Es gelten die Regelungen, die in den Allgemeinen Geschäftsbedingungen der Electrostar GmbH beschrieben sind.

DE

1.3 Urheberschutz

Die Bedienungsanleitung ist urheberrechtlich für die Electrostar GmbH geschützt.

Die Bedienungsanleitung enthält Vorschriften und Zeichnungen bzw. Zeichnungsausschnitte technischer Art, die weder vollständig noch teilweise vervielfältigt, verbreitet oder zu Zwecken des Wettbewerbs unbefugt verwertet oder anderen mitgeteilt werden dürfen.

Eine Erlaubnisgenehmigung zur Verwendung für Publikationen oder Weitergabe von Kopien oder Informationen aus dieser Bedienungsanleitung an Dritte behält sich Electrostar GmbH vor.

Aus Zuwiderhandlungen entsteht ein Schadenersatzanspruch des Herstellers. Weitere Ansprüche bleiben vorbehalten.

1.4 Zielgruppe

Diese Bedienungsanleitung richtet sich an den Benutzer dieser Kehrmaschine.

2. Sicherheit

Beachten Sie zur Vermeidung von Fehlfunktionen, Schäden und gesundheitlichen Beeinträchtigungen folgende Hinweise!

2.1 Bestimmungsgemäße Verwendung

Die Kehrmaschine haaga 677 plus ist ausschließlich zum Entfernen von Straßenschmutz wie z. B. Laub, Gras, Split, Sand und ähnlichen Verunreinigungen auf ebenen und harten Flächen vorgesehen.

Das Gerät ist geeignet zur kommerziellen Verwendung z. B. in Hotels, Schulen, Krankenhäusern, Fabriken und Büros.

2.2 Nicht bestimmungsgemäße Verwendung

Jeder andere als der im Abschnitt „Bestimmungsgemäße Verwendung“ beschriebene Gebrauch gilt als nicht bestimmungsgemäß. Für hieraus resultierende Schäden haftet allein der Benutzer des Gerätes.

Die Kehrmaschine darf nicht zum Kehren von gesundheitsgefährdenden, brennbaren oder glühenden Stoffen (Zigaretten und Streichhölzern), Flüssigkeiten, explosiven oder gefährlichen Stäuben (Ex), Säuren oder Lösungsmitteln genutzt werden.

Die Kehrmaschine darf ebenfalls nicht zum Kehren von Wasser, Beton, Mörtel, Zement und gipshaltigen Stäuben verwendet werden.

Auch feuchtes Kehrgut wie Schnee, Stallmist, Kuhdung und schlammige Stoffe wie z. B. Fäkalien dürfen nicht mit der Kehrmaschine gekehrt werden.

Die Kehrmaschine darf nicht in explosionsgefährdeten Bereichen oder als Transportmittel verwendet werden.

⚠ WARNUNG

Nicht an schrägen Flächen benutzen!

2.3 Verantwortung des Benutzers

Ein Benutzer ist jede natürliche oder juristische Person, die die Kehrmaschine nutzt oder Dritten zur Anwendung überlässt und während der Nutzung für die Sicherheit des Benutzers oder Dritter verantwortlich ist.

- Beaufsichtigen Sie Kinder, die sich im Arbeitsumfeld befinden, um sicherzustellen, dass sie nicht damit spielen.
- Diese Maschine ist nicht für Personen (einschließlich Kinder) mit eingeschränkten körperlichen, sensorischen oder geistigen Fähigkeiten oder mangelnder Erfahrung und Kenntnis bestimmt.

- Personen, deren Reaktionsfähigkeit beeinflusst ist, z. B. durch Drogen, Alkohol oder Medikamente, dürfen keine Arbeiten mit dem Gerät ausführen.
- Personen, die sich aufgrund ihres gesundheitlichen Zustands nicht anstrengen dürfen, dürfen keine Arbeiten mit der Kehrmaschine ausführen.
- Ersetzen Sie unleserlich gewordene Beschilderung an der Kehrmaschine.

2.4 Allgemeine Sicherheitshinweise

- Machen Sie Verpackungsmaterial Kindern unzugänglich. Es besteht Erstickungsgefahr!
- Tragen Sie weder lange offene Haare, Krawatte, lose Kleidung noch Schmuck einschließlich Ringe.
- Achten Sie im Umgang mit der Kehrmaschine darauf, dass Verletzungsgefahr durch Hängenbleiben und Einziehen von Kleidungsstücken und Körperteilen bestehen kann.

2.5 Allgemeine Sicherheitshinweise zu Batterie, Ladebuchse und Ladegerät

⚠ GEFAHR

Lebensgefahr durch Stromschlag!

Bei falscher Handhabung im Umgang mit dem Ladegerät besteht Lebensgefahr durch einen elektrischen Schlag.

- Nie defektes oder beschädigtes Ladegerät verwenden.
- Nie Ladegerät öffnen bzw. zerlegen.
- Anschlussleitung des Ladegerätes regelmäßig auf Beschädigungen prüfen. Bei Beschädigung der Anschlussleitung sofort Netzstecker ziehen.

⚠ GEFAHR

Lebensgefahr durch Explosion!

Ladegerät und Kehrmaschine können Funken erzeugen, die Staub oder Dämpfe entzünden können. Es können z. B. Schaltfunken beim Betätigen des Ein/Aus-Schalters entstehen.

- Ladegerät und Kehrmaschine nie in explosionsgefährdeter Umgebung betreiben, also in einer Umgebung, in der sich brennbare Flüssigkeiten (Dämpfe), Gase oder Stäube (EX) befinden.

⚠ WARNUNG

Verletzungs- oder Unfallgefahr bei der Handhabung mit der Batterie!

Bei falscher Handhabung im Umgang mit der Batterie kann es zu verschiedenen Gefahrensituationen kommen. Folgende Punkte müssen beachtet werden:

- Batterie vor direkter Sonneneinstrahlung, Hitze, offenem Feuer und elektrischen Funken schützen.
- Nicht in unmittelbarer Nähe der Batterie rauchen.
- Batterie niemals Mikrowellen oder hohem Druck aussetzen.
- Batterie nicht bei Temperaturen unter 0°C laden.
- Niemals ins Feuer werfen.
- Nie eine defekte, beschädigte oder deformierte Batterie laden oder verwenden.
- Batterie niemals öffnen, beschädigen oder fallen lassen.
- Batterie außerhalb der Reichweite von Kindern aufbewahren.

⚠ WARNUNG

Verletzungs- oder Unfallgefahr durch Austreten von Flüssigkeit aus der Batterie

Austretende Batterie-Flüssigkeit kann zu Hautreizungen, Verbrennungen und Verätzungen führen.

- Bei zufälligem Kontakt die betroffenen Körperstellen mit reichlich Wasser und Seife abwaschen.
- Wenn die Flüssigkeit in die Augen kommt, nicht reiben und die Augen mit reichlich Wasser mindestens 15 Minuten spülen. Zusätzlich ärztliche Hilfe in Anspruch nehmen.
- Achten Sie auf einen sicheren Umgang mit der Batterie.

DE

WARNUNG

Verletzungs- oder Unfallgefahr durch einen Kurzschluß

Ein Kurzschluß, ausgelöst durch Wasser/ Feuchtigkeit, kann zu einem eletrischen Schlag und/oder Brand führen.

- Die Kehrmaschine nicht mit einem Hochdruckreiniger oder Strahlwasser reinigen.
- Das Durchfahren von Pfützen vermeiden.

WARNUNG

Verletzungsgefahr durch äußerlich beschädigter Batterie

Austritt von gefährlichen Substanzen kann zu Hautreizungen und oder Verätzungen führen.

- Persönliche Schutzausrüstung (PSA) tragen.

⚠ WARNUNG

Verletzungs- oder Unfallgefahr bei der Handhabung mit dem Ladegerät!

Bei falscher Handhabung im Umgang mit dem Ladegerät kann es zu verschiedenen Gefahrensituationen kommen. Folgende Punkte müssen beachtet werden:

- Elektrischen Anschluss nur an einer vorschriftsmäßig installierten Steckdose vornehmen.
- Nach Gebrauch des Ladegerätes den Netzstecker aus der Steckdose ziehen.
- Brandgefahr! Nicht auf leicht brennbarem Untergrund (z. B. Papier, Textilien) bzw. in leicht brennbarer Umgebung betreiben.
- Bei Rauchentwicklung oder Feuer im Ladegerät sofort Netzstecker ziehen.
- Ladegerät nicht abdecken, damit es ungehindert abkühlen kann.
- Anschlussleitungen so verlegen und kennzeichnen, dass sie nicht beschädigt und niemand gefährdet werden kann - Stolpergefahr vermeiden!

HINWEIS

Bei falscher Handhabung und unsachgemäßem Umgang mit der Batterie, dem Ladegerät und der Ladebuchse kann es zu Sach- oder Geräteschäden kommen. Folgende Punkte müssen beachtet werden:

- Batterie nur mit der Kehrmaschine und dem Ladegerät des Herstellers verwenden.

HINWEIS

- Nur zum Laden von geometrisch passender Batterie gemäß den Werten im Kapitel „3. Technische Daten“ verwenden.
- Ladegerät nur an die auf dem Typenschild angegebene Netzspannung und Netzfrequenz anschließen.
- Netzstecker nicht durch Ziehen an der Anschlussleitung aus der Steckdose ziehen, sondern immer am Netzstecker.
- Beschädigte Anschlussleitung durch eine Elektrofachkraft instandsetzen lassen
- Ladegerät nur in geschlossenen und trockenen Räumen verwenden und aufbewahren. Ladegerät vor Regen und Feuchtigkeit schützen.
- Ladegerät und Batterie nur in den dafür vorgegebenen Temperaturbereichen gemäß den Werten im Kapitel „3. Technische Daten“ verwenden.
- Die Kontakte des Ladegerätes niemals mit metallischen Gegenständen (z. B. Nägel, Münzen, Schmuck) verbinden (kurzschließen). Ladegerät kann durch Kurzschluss beschädigt werden.
- Batterie-Pole sowie die Kontakte der Ladebuchse niemals mit metallischen Gegenständen (z. B. Nägel, Münzen, Schmuck) verbinden (kurzschließen). Batterie bzw. die Elektronik der Kehrmaschine kann durch Kurzschluss beschädigt werden.
- Keine metallischen Transportbehälter für die Batterie verwenden.
- Batterie vor Regen und Feuchtigkeit schützen.
- Um einer Tiefentladung der Batterie vorzubeugen, muss die blaue Batterie-Anschlussleitung bei Lagerzeiträumen ab ca. 2 Monate ohne Nachladung des Batteries abgeklemmt werden. Informationen zur Lagerung und Aufbewahrung sowie zum Abklemmen der Batterie finden Sie im Kapitel „10.3 Lagerung/Aufbewahrung“ und Kapitel „10.2 Batterie-Anschlussleitung abklemmen“ dieser Bedienungsanleitung.
- Bei Lagerzeiträumen ab ca. 6 Monate muss zudem der Batterie vorher vollständig aufgeladen werden um die Leistungsfähigkeit der Batteries zu erhalten. Informationen zum Laden der Batterie finden Sie im Kapitel „6.4 Batterie laden“ dieser Bedienungsanleitung.

2.6 Gefahrenhinweise am Gerät

An der Kehrmaschine bzw. dem Typenschild sind folgende Piktogramme angebracht:

VORSICHT

Achten Sie beim Arbeiten darauf, die in der Bedienungsanleitung beschriebenen Sicherheitshinweise einzuhalten.

Bedienungsanleitung

Lesen Sie die Bedienungsanleitung vor der Verwendung des Gerätes aufmerksam durch.

Einzugs- und Einklemmgefahr

Bei Arbeiten im Rahmen der Bedienung, der Fehlerbehebung und der Wartung und Reinigung besteht Einzugs- und Verletzungsgefahr durch drehende Teile. Achten Sie dabei, auf die in der Bedienungsanleitung beschriebenen Sicherheitshinweise.

Ladegerät und Batterie

Verwenden Sie zum Aufladen der Batterie nur das mit der Kehrmaschine gelieferte und vom Hersteller freigegebene Ladegerät.

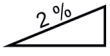

Maximale Steigung

Die maximale Steigung einer Kehrmaschine bezieht sich auf den größten Neigungswinkel, den das Gerät sicher überwinden kann, um seine Reinigungsfunktion effektiv auszuführen, ohne zu kippen oder zu rutschen.

2.7 Persönliche Schutzausrüstung

Bei der Arbeit ist das Tragen persönlicher Schutzausrüstung erforderlich, um Gesundheitsgefahren zu minimieren. Deshalb:

- Vor Beginn aller Arbeiten die jeweils benannte Schutzausrüstung ordnungsgemäß anlegen und während der Arbeit tragen.

Festes Schuhwerk

Tragen Sie festes Schuhwerk mit griffiger, rutschfester Sohle.

Feste Schutzhandschuhe

Tragen Sie feste Schutzhandschuhe.

Staubschutzmaske

Tragen Sie eine Staubschutzmaske.

DE

3. Technische Daten

Grunddaten haaga 677 plus

Technische Daten	677 plus
Kehrbreite in Millimeter [mm]	770
Kehrleistung in Quadratmeter pro Stunde [m²/h]	3200
Fassungsvermögen des Kehrgutbehälters in Liter [l]	40
Gewicht in Kilogramm [kg] leer / max.(GVW)	21 / 30
Betriebszeit bei voller Batterieleistung* ca. min	90
Max. Betriebstemperatur	von -10 °C bis 40 °C
Laden	von 0 °C bis 25 °C
Aufbewahrung	von -10 °C bis 40 °C

Geräusch- und Vibrationsinformation (gemessen nach EN 60335-2-72)	677 plus
Schalldruckpegel L_p (EN 60335-2-72)*	68 dB (A)
Schallleistungspegel L_w (EN 60335-2-72)*	80 dB (A)
Unsicherheit für die genannten Schallpegel (2006/42/EG)	2,5 dB (A)

*Ermittelt im Betriebszustand nomineller Höchstdrehzahl bei einer Umgebungstemperatur von 20 °C / abhängig vom Bodenbelag.

Vibrationsinformation (gemessen nach EN 60335-2-72)	677 plus
Handgriff links, a_h	< 2,5 m/s²
Handgriff rechts, a_h	
Unsicherheit (K) (RL 2006/42/EG)	2,0 m/s²

Blei-Batterie	677 plus
Spannung [V]	12
Leistung [Ah]	14
Gewicht in Kilogramm [kg]	4,0

Ladegerät	677 plus
Eingangsspannung	100-240 VAC/50-60 Hz
Ausgangsspannung [V]	12
Ladeschlussspannung [V]	14,5
Ladestrom [mA]	3.000
Gewicht in Gramm [g]	300

4. Aufbau und Funktion

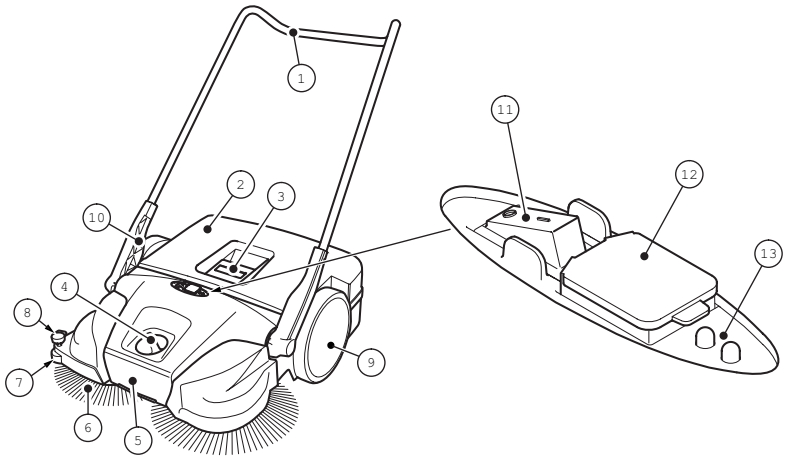

Abb. 1: Komponentenübersicht 1

Pos.-Nr.	Bauteil
1	Schiebebügel
2	Kehrgutbehälter
3	Behältergriff
4	Tellerbesen-Höhenverstellung
5	Tragegriff
6	Tellerbesen
7	Seitliche Führungsrolle
8	Niederhalter
9	Laufrad
10	Griffbeschlag
11	Ein/Aus-Schalter
12	Ladebuchse
13	LED Anzeige

Das Gerät wird durch Betätigung am Ein/Aus-Schalter (11) in den Batterie betrieb genommen und durch Schieben, über den Schiebebügel (1), vorwärts bewegt. Dabei befördern die beiden Tellerbesen (6) mit Hilfe der Kehrlippe (16) das Kehrgut in Richtung Kehrgutbehälter (2).

Die Feinschmutz-Kehrwalze (14) befördert das restliche Kehrgut in den Kehrgutbehälter (2). Die Stromversorgung erfolgt über eine im Gerät installierte Batterie (22), der für einen optimalen Betrieb des Gerätes ausreichend geladen sein muss.

» Informationen zum Laden der Batterie finden Sie im Kapitel „6.4 Batterie laden“ dieser Bedienungsanleitung.

Während des Batteriebetriebs wird der aktuelle Betriebszustand der Kehrmaschine über die LED-Anzeige (13) angezeigt.

» Informationen zum Batteriebetrieb und der LED-Anzeige finden Sie im Kapitel „7.4 Batteriebetrieb und LED-Anzeige“ dieser Bedienungsanleitung.

Zusätzlich kann das Gerät auch bei einem niedrigen Ladestand der Batterie übergangsweise auch ohne den elektrischen Betrieb weiter benutzt werden.

» Informationen zum manuellen Betrieb finden Sie im Kapitel „7.6 Manueller Betrieb“ dieser Bedienungsanleitung.

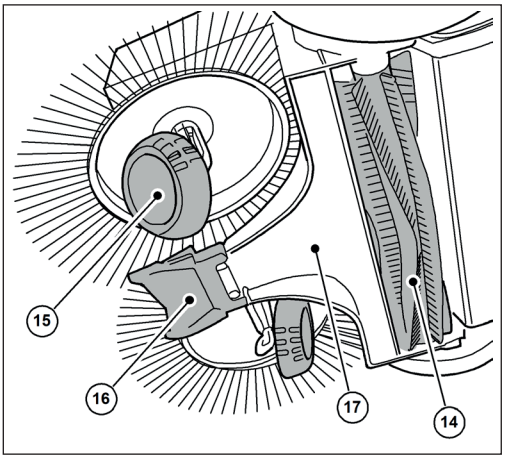

Abb. 2: Komponentenübersicht 2

Pos.-Nr.	Bauteil
14	Feinschmutz-Kehrwalze
15	Schrägrad
16	Kehrlippe
17	Kehrplatte

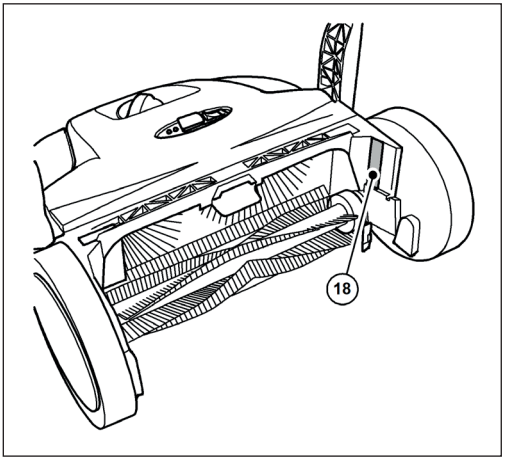

Abb. 3: Komponentenübersicht 3

Pos.-Nr.	Bauteil
18	Typenschild

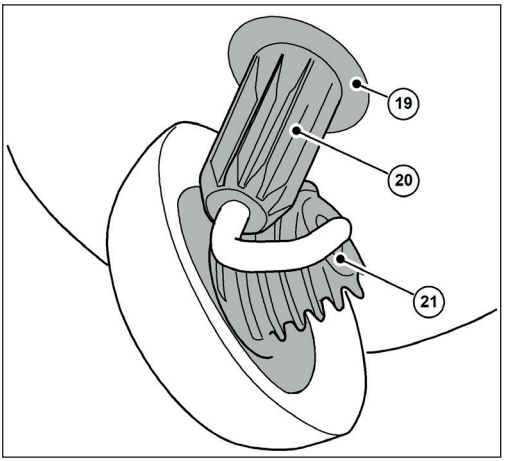

Abb. 4: Komponentenübersicht 4

Pos.-Nr.	Bauteil
19	Kupplungsgehäuse
20	Zahnhülse
21	Schrägradverzahnung

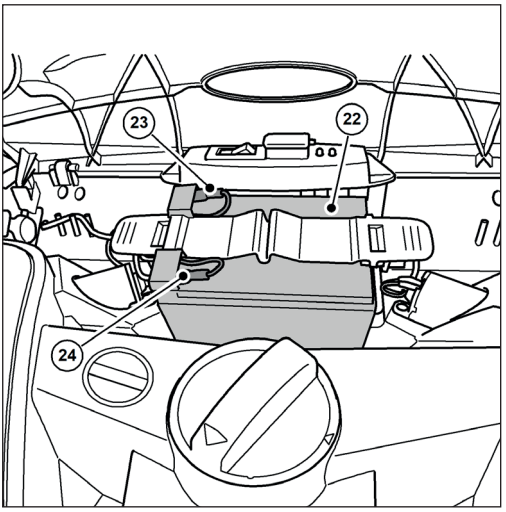

Abb. 5: Komponentenübersicht 5

Pos.-Nr.	Bauteil
22	Batterie
23	Batterie-Anschlussleitung (rot +)
24	Batterie-Anschlussleitung (blau -)

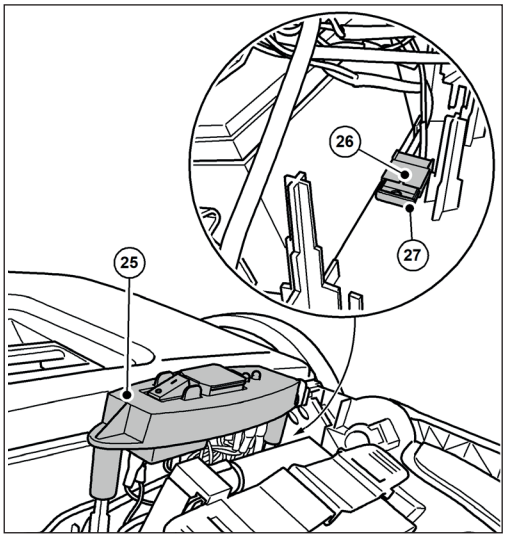

Abb. 6: Komponentenübersicht 6

Pos.-Nr.	Bauteil
25	Schalterplatte
26	Sicherungshalter
27	Sicherung F1

» Das Bild zeigt die Komponenten bei geöffneter bzw. ausgebauter Haube.

5. Transport/Transportieren

5.1 Anlieferung

HINWEIS

Sichtbare Schäden an der Außenverpackung bitte sofort bei Anlieferung vom Fahrer des Paketdienstes bestätigen lassen. Wird ein Transportschaden erst beim Auspacken bemerkt, ist der Paketdienst innerhalb 24 Stunden nach Anlieferung schriftlich zu benachrichtigen, um ihn für die Schäden haftbar zu machen.

HINWEIS

Die Batterie ist mit einer Transportsicherung geschützt. Es befindet sich ein Karton um die Batterie herum. Vor der Inbetriebnahme, muss die Transportsicherung (Karton) entfernt werden.

5.2 Lieferumfang

- Gerät mit Batterie
- Schiebebügel
- Zwei Griffbeschläge
- Ladegerät mit Netzstecker
- Bedienungsanleitung

5.3 Umgang mit Verpackungsmaterialien

- Entsorgen Sie das Verpackungsmaterial stets umweltgerecht.
- Beachten Sie die örtlichen, regional geltenden gesetzlichen Vorschriften.

5.4 Aufbewahrung der Kehrmaschine

HINWEIS

Unsachgemäße Aufbewahrung, z. B. Lagerung des Gerätes in feuchter Umgebung, eine angeschlossene Batterie-Anschlussleitung oder ein nicht ausreichend geladene Batterie können zu Schäden an der Kehrmaschine führen. Informationen zur Lagerung und Aufbewahrung des Gerätes finden Sie im Kapitel „10. Außerbetriebnahme / Lagerung/Aufbewahrung“.

» Für die platzsparende Aufbewahrung kann der Schiebebügel vom Gerät demontiert werden. Informationen zur Demontage des Schiebebügels finden Sie im Kapitel „10.1 Schiebebügel demontieren“ dieser Bedienungsanleitung.

DE

5.5 Gerät tragen

VORSICHT

Verletzungsgefahr durch Umkippen des Schiebebügels!

Durch Umkippen des Schiebebügels kann es zu leichten Verletzungen wie z. B. Quetschen der Finger oder Blutergüssen beim Benutzer oder anderen Personen kommen.

- Halten Sie das Gerät beim Tragen so, dass der Schiebebügel nicht umkippen kann.

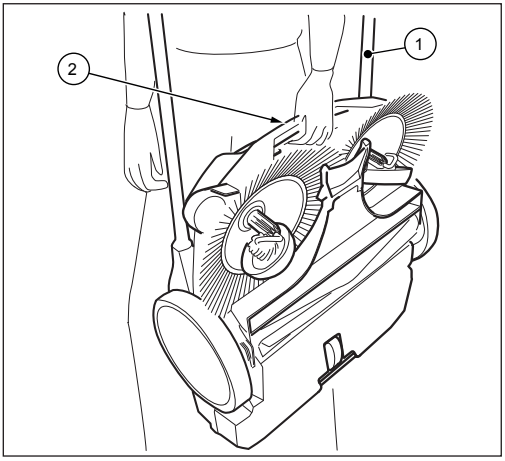

Abb. 7: Gerät tragen

1. Schwenken Sie den Schiebebügel (1) flach nach vorne.
2. Greifen Sie das Gerät am Tragegriff (2).
3. Tragen Sie das Gerät so, dass die Tellerbesen vom Körper wegzeigen.

5.6 Gerät im Fahrzeug transportieren

VORSICHT

Verletzungsgefahr durch unsachgemäßen Transport der Kehrmaschine!

Ein umherschleuderndes, verrutschendes oder umkippendes Gerät kann zu Verletzungen des Fahrers oder anderer Personen führen.

- Sichern Sie das Gerät mit einem Spanngurt gegen Verrutschen und Umherschleudern.

1. Platzieren Sie das Gerät im Fahrzeug an einer geeigneten Stelle.
2. Sichern Sie das Gerät mittels Spanngurt.

» Für den platzsparenden Transport in Fahrzeugen kann der Schiebebügel vom Gerät demontiert werden. Informationen zur Demontage des Schiebebügels finden Sie im Kapitel „10.1 Schiebebügel demontieren“ dieser Bedienungsanleitung.

HINWEIS

- Unsachgemäßer Transport kann zu Schäden an der Kehrmaschine führen.
- Lassen Sie die Kehrmaschine zum Schutz der Batteries nicht in einem aufgeheizten Fahrzeug zurück.
- Stellen Sie sicher, dass auch während dem Transport das Gerät nicht versehentlich eingeschaltet wird. Klemmen Sie dazu, falls erforderlich, die blaue Batterie-Anschlussleitung von der Batterie ab. Informationen zum Abklemmen der Batterie finden Sie im Kapitel „10.2 Batterie-Anschlussleitung abklemmen“ dieser Bedienungsanleitung.

DE

6. Inbetriebnahme

6.1 Schiebebügel und Griffbeschläge montieren

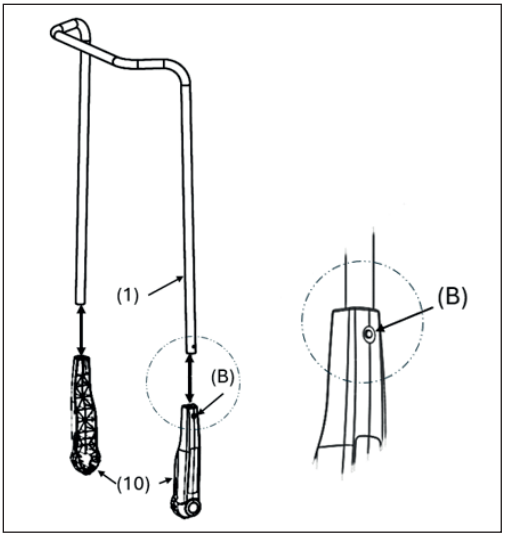

Abb. 8: Griffbeschläge montieren

Bei Auslieferung liegen zwei Griffbeschläge (10) und der Schiebebügel (1) als Einzelteile vor.

1. Drücken Sie die Rastfeder (B) an der Seite des Schiebebügels (1) nach innen.
2. Schieben Sie den Griffbeschlag (10) auf den Schiebebügel, bis er einrastet.

» **Dabei ist zu beachten, dass sich die seitliche Bohrung am Griffbeschlag mit der Rastfeder im Schiebebügel deckt.**

3. Verfahren Sie mit der zweiten Seite des Schiebebügels genauso

6.2 Schiebebügel an Gerät montieren

⚠ VORSICHT

Verletzungsgefahr durch Umkippen des Schiebebügels!

Durch Umkippen des Schiebebügels kann es zu leichten Verletzungen wie z. B. Quetschen der Finger oder Blutergüssen beim Benutzer oder anderen Personen kommen.

- Halten Sie das Gerät beim Tragen so, dass der Schiebebügel nicht umkippen kann.

Der Schiebebügel kann in zwei Stufen ((I) und (II)) auf die Körpergröße des Benutzers eingestellt werden.

» (I): Niedrige Stufe

» (II): Höhere Stufe (bevorzugte Position)

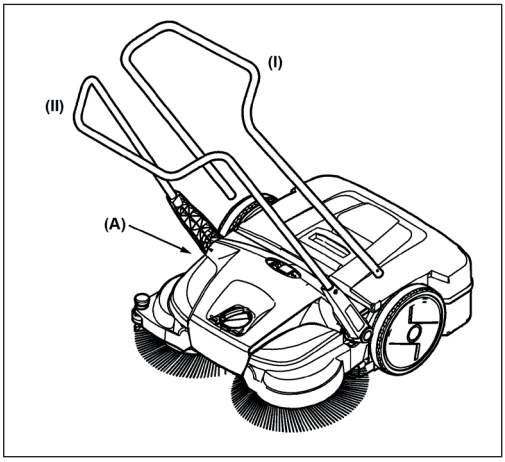

Abb. 9: Schiebebügelmontage

1. Positionieren Sie sich zwischen dem Schiebebügel vor dem Gerät..
2. Setzen Sie einen der beiden Griffbeschläge mit der Rastnase am Griffbeschlag (10) an die dafür vorgesehene Nut am Rahmen (A) an, so dass dieser einrasten kann (Abb. 10).

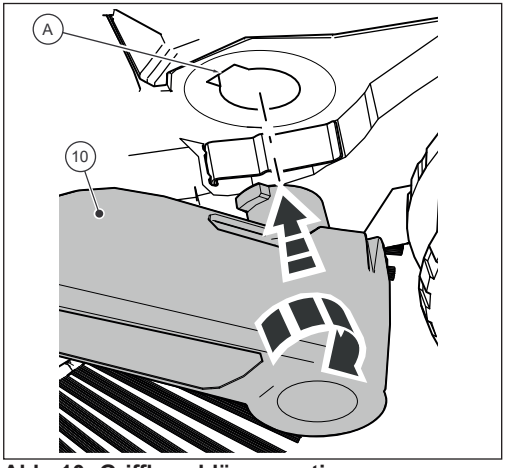

Abb. 10: Griffbeschläge montieren

3. Bringen Sie den Griffbeschlag (10) auf der anderen Seite ebenfalls in diese Position.
4. Nun können die Griffbeschläge mit etwas Druck in die Aufnahmen im Gerät (A) einrasten und der Schiebebügel in die benötigte Position zum Schieben des Geräts gebracht werden.

6.3 Batterie-Anschlussleitung anklemmen

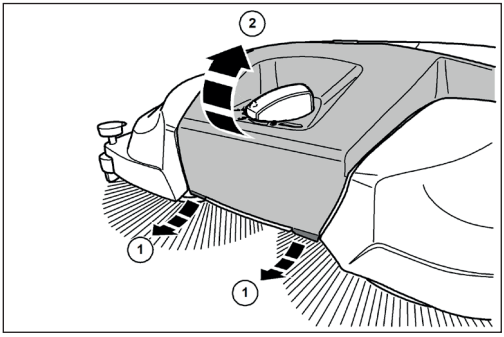

Abb. 11: Haube öffnen

⚠ VORSICHT

Verletzungsgefahr durch versehentlichen Anlauf der Kehrmaschine!

Beim Anklemmen der Batterie-Anschlussleitung besteht Einzugsgefahr durch versehentliches Einschalten der Kehrmaschine.

- Stellen Sie vor dem Anklemmen der Batterie sicher, dass sich der Ein/Aus-Schalter am Gerät in Stellung „0“ befindet.

» Um eine Selbstentladung der Batterie zu vermeiden, ist bei Anlieferung sowie bei Lagerzeiten länger als ca. 2 Monate die blaue Batterie-Anschlussleitung von der Stecklasche der Batterie getrennt.

1. Ziehen Sie die Laschen (1) an der vorderen Unterkante der Haube (2) etwas nach vorne.
2. Schwenken Sie die Haube (2) nach oben.

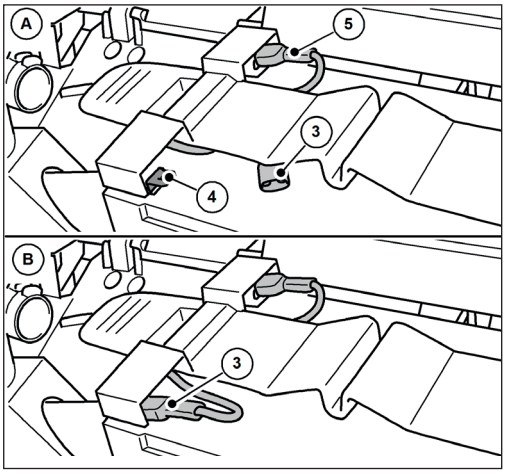

Abb. 12: Batterie-Anschlussleitung anklemmen

3. Stecken Sie die blaue Batterie-Anschlussleitung (3) auf die Stecklasche (4) der Batterie vollständig auf.

» (A): Batterie-Anschlussleitung nicht angeklemmt.

» (B): Batterie-Anschlussleitung angeklemmt.

» Die rote Batterie-Anschlussleitung (5) ist bei Anlieferung aufgesteckt.

HINWEIS

Stellen Sie zusätzlich sicher, dass die rote Batterie-Anschlussleitung (5) vollständig und korrekt angeklemmt ist. Eine nicht korrekt angeschlossene Anschlussleitung der Batterie kann zu Beschädigungen des Gerätes und zum Verlust von Garantieansprüchen führen.

4. Schließen Sie die Haube (2) und verriegeln Sie diese über die Laschen (1).

6.4 Batterie laden

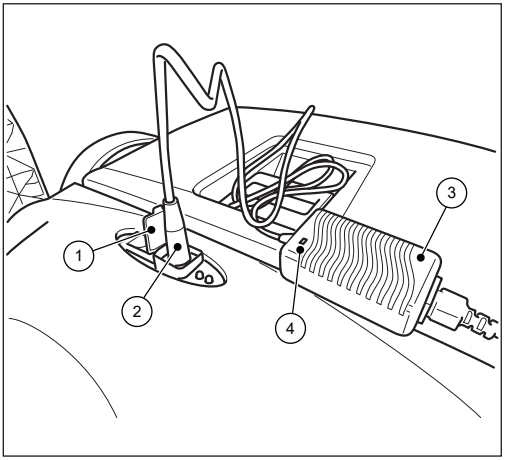

Abb. 13: Ladegerät anschließen

» Es wird empfohlen, die Batterie vor der ersten Inbetriebnahme vollständig zu laden.

» Das Ladegerät (3) verfügt über eine vollelektronische Spannungs- und Strombegrenzung. Dadurch wird eine angeschlossene Batterie immer auf optimaler Ladung gehalten. Ein Überladen der Batterie wird dadurch verhindert.

» Das Laden der Batterie setzt voraus, dass die Batterie-Anschlussleitungen korrekt angeklemmt sind. Informationen zum Anklemmen der Batterie finden Sie im Kapitel „6.3 Batterie-Anschlussleitung anklemmen“ in dieser Bedienungsanleitung.

HINWEIS

- Die Kehrmaschine darf während des Ladevorgangs nicht eingeschaltet werden. Es kann zu Schäden an elektrischen Komponenten der Kehrmaschine kommen.
- Prüfen Sie vor dem Laden den Stecker des Ladegerätes und die Anschlussbuchse an der Kehrmaschine auf Fremdkörper wie z. B. elektrisch leitende Gegenstände. Geräteschaden durch Kurzschluss und Kabelbrand.

1. Öffnen Sie die Schutzkappe (1) der Ladebuchse an der Kehrmaschine.
2. Stecken Sie den Stecker (2) des Ladegerätes (3) in die Ladebuchse der Kehrmaschine.
3. Schließen Sie die Netzleitung des Ladegerätes (3) an einen 100-240 V Versorgungsanschluss an.

» Während des Ladevorgangs leuchtet die LED-Anzeige (4) am **Ladegerät** „orange“. Nach vollständig aufgeladenem Batterie wechselt die LED-Anzeige (4) am **Ladegerät** auf „grün“.

» Die Ladezeit hängt im Wesentlichen vom SOC-Wert (Ladezustand) ab, den die Batterie vor Beginn des Ladevorgangs hat. Wird die Batterie für längere Zeit nicht geladen, fällt der Ladezustand ab, wodurch sich die Ladezeit erhöht. Ein vollständiger Ladevorgang kann bis zu ca. 7 Stunden dauern. Bitte beachten Sie dazu die Angabe auf der Außenverpackung, bzw. auf dem vor Auslieferung aufgebrachten Aufkleber an der Kehrmaschine.

HINWEIS

Um eine optimale Lebensdauer zu erreichen und den Alterungsprozess zu minimieren, Batterie mindestens alle 2 Monate für ca. 10 Stunden laden. Eine voll aufgeladene Batterie verringert die Gefahr einer Tiefentladung und irreparabler Schäden an den Batteriezellen. Die Batterie kann auch nach kurzen Betriebszeiten von ca. 15 min. wieder aufgeladen werden.

DE

7. Bedienung

⚠ GEFAHR

Lebensgefahr durch unbeaufsichtigten Betrieb der Kehrmaschine!

Durch selbstständiges (An-)Fahren durch die Rotationsbewegung der Tellerbesen und Feinschmutzkehrwalze oder abschüssiger Fahrbahn, kann es zu schweren bis tödlichen Verletzungen durch Kollision im öffentlichen Raum (Verkehrsteilnehmer) kommen.

- Kehrmaschine nicht unbeaufsichtigt betreiben.
- Kehrmaschine nach dem Abstellen sofort ausschalten und sicher aufbewahren.

⚠ WARNUNG

Schnittgefahr durch Glasscherben, Metall oder andere, scharfkantige Materialien!

Beim Entleeren des Kehrgutbehälters können Schnittverletzungen durch Glasscherben, Metall oder andere scharfkantige Materialien entstehen.

- Tragen Sie die vorgeschriebene persönliche Schutzausrüstung!

⚠ VORSICHT

Gesundheitsgefährdung durch beim Kehren entstandene Stäube!

Das Einatmen von Stäuben kann die Gesundheit gefährden.

- Tragen Sie die vorgeschriebene persönliche Schutzausrüstung!

⚠ VORSICHT

Verletzungsgefahr durch heiße Bauteile!

Bei Arbeiten am heißen Motor der Kehrmaschine, kann es zu Hautverletzungen kommen.

- Tragen Sie die vorgeschriebene persönliche Schutzausrüstung!
- Darauf achten, dass nach dem Abstellen der Kehrmaschine, der Motor heiß ist.

7.1 Vor Arbeitsbeginn

- Prüfen Sie das Gerät vor Arbeitsbeginn auf seine Funktionalität.
- Prüfen Sie den Schiebebügel auf festen Sitz in den Griffbeschlägen.
- Prüfen Sie den Kehrgutbehälter auf festen Sitz und Zustand.
- Prüfen Sie die Tellerbesen und die Feinschmutz-Kehrwalze hinsichtlich Äste, aufgespulter Fäden und Schnüre, langfaserige Stoffe etc. Beseitigen Sie diese ggf.
- Prüfen Sie die Tellerbesen und die Feinschmutz-Kehrwalze auf festgeklemmte Teile oder Verschmutzungen.
- Prüfen Sie die Handgriffe auf Verschmutzungen und reinigen Sie diese ggf.
- Prüfen Sie, ob sich der Ein/Aus-Schalter jederzeit leicht in die Stellung „0“ betätigen lässt.
- Prüfen Sie die Anschlussbuchse für das Ladegerät an der Kehrmaschine auf Fremdkörper.

HINWEIS

Es dürfen keine elektrisch leitenden Gegenstände an bzw. in der Ladebuchse vorhanden sein. Geräteschaden durch Kurzschluss und Kabelbrand. Halten Sie die Schutzkappe der Ladebuchse immer geschlossen.

7.2 Höhenverstellung der Tellerbesen

Der Drehgriff für die Höhenverstellung der Tellerbesen befindet sich in der Mitte des Vorderteils. Mit der Höhenverstellung werden die Tellerbesen auf den zu kehrenden Untergrund eingestellt. Die Stufen beruhen auf Erfahrungswerten und sind demnach als Anhaltswerte zu betrachten. Infolgedessen müssen ggf. beim Kehren Anpassungen der Stufen je nach Untergrund vorgenommen werden.

- Stufe 1-2: für alle ebenen, harten Flächen (z. B. Asphalt, Beton, Platten…)
- Stufe 3-4: für feuchtes Laub, Sand, unebene Flächen (z. B. Waschbetonplatten)
- Stufe 5-7: für starke Verschmutzungen und stärkere Unebenheiten

HINWEIS

Pressen Sie die Tellerbesen nicht zu fest auf den Boden. Ein zu hoher Anpressdruck führt zu einem erhöhten Verschleiß sowie einer Verringerung der Batterielaufzeit. Ein zu hoher Anpressdruck erhöht auch den Schiebewiderstand und kann sich nachteilig auf das Reinigungsergebnis auswirken.

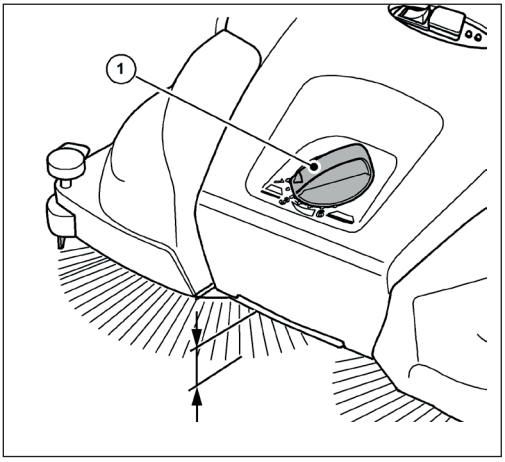

Abb. 14: Höhenverstellung Tellerbesen

- Stellen Sie die benötigte Stufe ein:
- Drehen Sie dazu den Drehgriff (1) nach links, um die Stufe zu verringern.
- Drehen Sie dazu den Drehgriff (1) nach rechts, um die Stufe zu erhöhen.

» Das Gerät am Tragegriff leicht anheben. So erleichtern Sie den Vorgang der Höhenverstellung.

7.3 Niederhalter einstellen

Mit dem Niederhalter wird der rechte Tellerbesen auf die zu kehrenden Randbereiche z. B. an Wänden oder Bordsteinen eingestellt.

HINWEIS

Bei ungeeigneter Einstellung des Niederhalters an niederen Kanten kann es zu übermäßigem Verschleiß kommen. Der Niederhalter darf nicht am Untergrund kratzen.

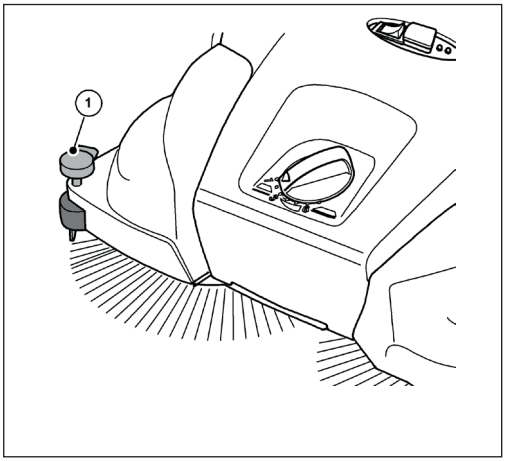

Abb. 15: Niederhaltereinstellung

Auskehren von Kanten und Ecken

- Drücken Sie den Griff (1) des Niederhalters nach unten.

Betrieb auf Flächen

- Ziehen Sie den Griff (1) des Niederhalters nach oben.

DE

7.4 Batteriebetrieb und LED-Anzeige

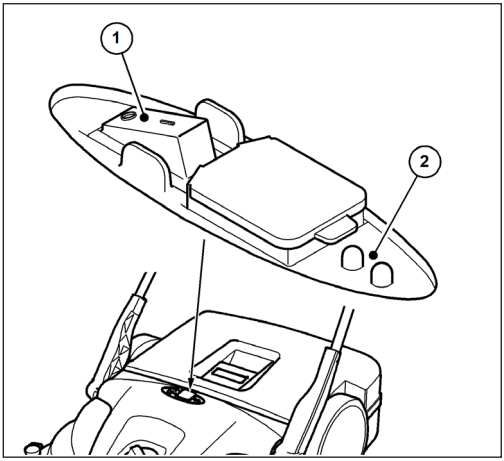

Abb. 16: Bedienung und Anzeige

Die LED-Anzeige (2) informiert über den aktuellen Betriebszustand der Kehrmaschine im Batteriebetrieb.

- Stellen Sie die Kehrmaschine auf die zu kehrende Fläche.

⚠ VORSICHT

Ein/Aus-Schalter nicht mit dem Fuß betätigen.

Durch Verkanten der Kehrmaschine beim Anlaufen der Tellerbesen kann es zu Verletzungen durch Stürzen oder Stolpern kommen.

- Schalten Sie die Kehrmaschine ausschließlich mit der Hand ein oder aus.

- Schalten Sie die Kehrmaschine durch Betätigen des Ein/Aus-Schalters (1) in Stellung „I“ ein.

Die Tellerbesen und Feinschmutz-Kehrwalze beginnen sich zu drehen. Bei ausreichend geladener Batterie leuchtet die grüne LED der LED-Anzeige (2) während des Batteriebetriebs.

Führen Sie das Gerät über den Schiebebügel mit beiden Händen.

- Schieben Sie das Gerät mit normaler Schrittgeschwindigkeit vorwärts.
- Schalten Sie die Kehrmaschine durch Betätigen des Ein/Aus-Schalters (1) in Stellung „0“ aus.
- Entleeren Sie den Kehrgutbehälter bei Bedarf, siehe Abschnitt „Kehrgutbehälter entleeren“ in Kapitel 7.7 in dieser Bedienungsanleitung.

» Um ein einwandfreies Kehrergebnis zu erzielen, Kehrgutbehälter in regelmäßigen Abständen entleeren.

HINWEIS

- Drehen die Tellerbesen langsamer oder leuchtet die rote LED der LED-Anzeige (2) während des Betriebs auf, deutet dies auf einen niedrigen Ladezustand der Batteries hin. Gerät ausschalten und Batterie laden.
- Bei einem zu niedrigen Ladezustand der Batterie, wird das Gerät durch die eingebaute Elektronik ausgeschaltet. Dabei blinkt die rote LED der LED-Anzeige (2). Gerät ausschalten und Batterie laden. Bei Tiefentladung erlischt der Garantieanspruch!

- Reinigen Sie die Kehrmaschine und Staubfilter nach Arbeitsende, siehe Abschnitt „Gerät reinigen“ in Kapitel 9.4 in dieser Bedienungsanleitung.
- Laden Sie die Batterie bei Bedarf wieder vollständig auf, siehe Abschnitt „Batterie laden“ in Kapitel 6.4 in dieser Bedienungsanleitung.

7.5 Überlastschutz

Um Beschädigungen zu vermeiden sind die Motoren mit einem Überlastschutz ausgestattet. Schaltet die Elektronik der Kehrmaschine schon nach kurzer Zeit ab, ist dies auf eine zu hohe Last an den Motoren zurückzuführen. Die Feinschmutz-Kehrwalze sowie die Tellerbesen sind dann auf Freigängigkeit zu prüfen und Blockierungen, wie z. B. eingeklemmte Steine, aufgespulte Fäden und ähnliches sind zu beseitigen.

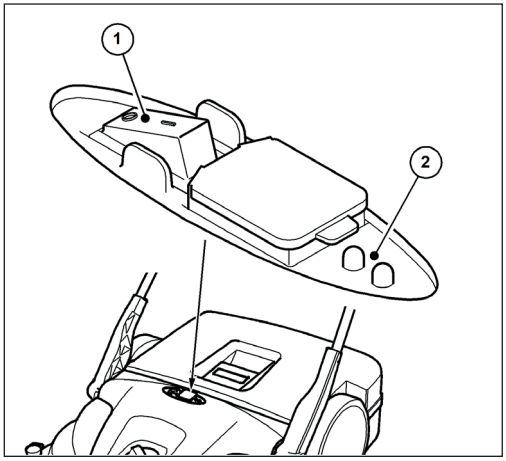

Abb. 17: Bedienung und Anzeige

- Schalten Sie nach dem Auslösen des Überlastschutzes die Elektronik der Kehrmaschine durch Betätigen des Ein/Aus-Schalters (1) in Stellung „0“ aus.

⚠ VORSICHT

Verletzungsgefahr durch versehentlichen Anlauf der Kehrmaschine!

Bei Arbeiten an der Kehrmaschine besteht Einzugsgefahr durch versehentliches Einschalten des Gerätes.

- Stellen Sie sicher, dass das Gerät während dem Lösen der Blockade nicht versehentlich eingeschaltet wird! Klemmen Sie dazu, falls erforderlich, die blaue Batterie-Anschlussleitung von der Batterie ab. Siehe Abschnitt „Batterie-Anschlussleitung abklemmen“ in Kapitel 10.2 dieser Bedienungsanleitung.

1. Lokalisieren und beseitigen Sie die Blockierung, siehe Abschnitt „Blockierung beseitigen“ in Kapitel 9.2 in dieser Bedienungsanleitung.
2. Falls erforderlich, schließen Sie die blaue Batterie-Anschlussleitung wieder an. Siehe Abschnitt „Batterie-Anschlussleitung anklemmen“ in Kapitel 6.3 dieser Bedienungsanleitung.
3. Schalten Sie die Kehrmaschine durch Betätigen des Ein/Aus-Schalters in Stellung „I“ ein
4. Prüfen Sie dabei, ob das Gerät wieder wie gewohnt arbeitet.

DE

7.6 Manueller Betrieb

Die Kehrmaschine kann übergangsweise bei einem niedrigen Ladezustand der Batterie auch ohne elektrische Unterstützung betrieben werden. Der Kehrmechanismus wird dabei durch das Schieben des Gerätes angetrieben.

- Führen Sie das Gerät über den Schiebebügel mit beiden Händen.
- Schieben Sie das Gerät mit normaler Schrittgeschwindigkeit vorwärts.
- Entleeren Sie den Kehrgutbehälter bei Bedarf, siehe Abschnitt „Kehrgutbehälter entleeren“ in Kapitel 7.7 dieser Bedienungsanleitung.
- Laden Sie die Batterie wieder vollständig auf, siehe Abschnitt „Batterie laden“ in Kapitel 6.4 dieser Bedienungsanleitung.

» Verwenden Sie den manuellen Betrieb nur übergangsweise. Im Batteriebetrieb lässt sich ein besseres Kehrergebnis durch geringeren Kraftaufwand erzielen.

7.7 Kehrgutbehälter entleeren

⚠ WARNUNG

Schnittgefahr durch Glasscherben, Metall oder andere, scharfkantige Materialien!

Beim Entleeren des Kehrgutbehälters können Schnittverletzungen durch Glasscherben, Metall oder andere, scharfkantige Materialien entstehen.

- Tragen Sie die vorgeschriebene persönliche Schutzausrüstung!

⚠ VORSICHT

Gesundheitsgefährdung durch aufgekehrte Stäube!

Beim Entleeren des Kehrgutbehälters kann die Gesundheit durch die aufgekehrten Stäube gefährdet werden.

- Tragen Sie die vorgeschriebene persönliche Schutzausrüstung!

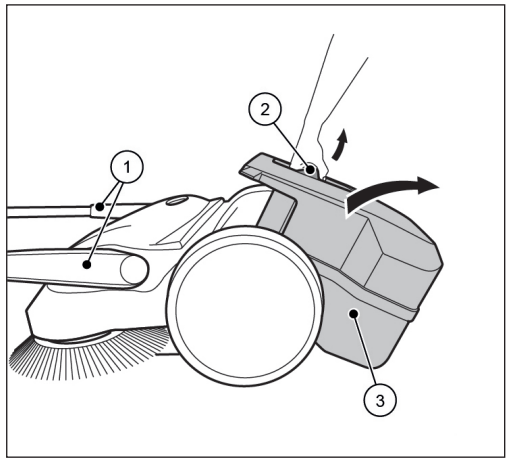

Abb. 18: Kehrgutbehälter entleeren

- Entleeren Sie den Kehrgutbehälter nach jeder Anwendung.
- Entleeren Sie den Kehrgutbehälter in regelmäßigen Abständen, um ein einwandfreies Kehrergebnis zu erzielen.

1. Bringen Sie den Schiebebügel (1) in die nach vorne geneigte Position.
2. Ziehen Sie den Kehrgutbehälter (3) an dem Behältergriff (2) nach oben weg.
3. Entleeren Sie den Kehrgutbehälter (3) vollständig.

» Achten Sie darauf, dass auch die Gehäusekanten schmutzfrei sind.

4. Setzen Sie den leeren Kehrgutbehälter (3) am Gerät ein.
5. Drücken Sie den Behältergriff (2) zurück in die Ausgangsposition.

» Dabei muss die Arretierung des Kehrgutbehälters (3) hörbar einrasten.

6. Bringen Sie den Schiebebügel (1) zurück in die Bedienposition.

DE

8. Fehlerbehebung

⚠ WARNUNG

Schnittgefahr durch Glasscherben, Metall oder andere, scharfkantige Materialien!

Beim Entleeren des Kehrgutbehälters können Schnittverletzungen durch Glasscherben, Metall oder andere, scharfkantige Materialien entstehen.

- Tragen Sie die vorgeschriebene persönliche Schutzausrüstung!

⚠ VORSICHT

Gesundheitsgefährdung durch beim Kehren entstandende Stäube!

Das Einatmen von Stäuben kann die Gesundheit gefährden.

- Tragen Sie die vorgeschriebene persönliche Schutzausrüstung!

⚠ VORSICHT

Verletzungsgefahr durch Umkippen des Schiebebügels!

Durch Umkippen des Schiebebügels kann es zu leichten Verletzungen wie z. B. Quetschen der Finger oder Blutergüssen beim Benutzer oder anderen Personen kommen.

- Halten Sie das Gerät beim Tragen so, dass der Schiebebügel nicht umkippen kann.

⚠ VORSICHT

Verletzungsgefahr durch versehentlichen Anlauf der Kehrmaschine!

Bei Arbeiten an der Kehrmaschine besteht Einzugsgefahr durch versehentliches Einschalten des Gerätes.

- Stellen Sie sicher, dass das Gerät während der Fehlerbehebung nicht versehentlich eingeschaltet wird! Klemmen Sie dazu, falls erforderlich, die blaue Batterie-Anschlussleitung der Batterie ab. Siehe Abschnitt „Batterie-Anschlussleitung abklemmen“ in Kapitel 10.2 dieser Bedienungsanleitung.

Trotz Einhaltung der vorgeschriebenen Wartungsarbeiten und Prüfung des Gerätes vor der Benutzung kann es zu Störungen kommen. Mögliche Störungen werden in den nachfolgenden Tabellen Teil 1 und Teil 2 unter Angabe von Ursache und Abhilfe aufgelistet.

DE

8.1 Störungstabelle Teil 1

Störung	Ursache	Abhilfe
Gerät läuft schwer oder unruhig	Gerät verunreinigt	Kehrmaschine reinigen, siehe Kapitel 9.4 im Abschnitt „Gerät reinigen“
	Besen blockiert	Blockierung beseitigen, siehe Kapitel 9.2 im Abschnitt „Blockierung beseitigen“
	Besenantriebe verunreinigt	Besenantriebe reinigen, siehe Kapitel 9.4 im Abschnitt „Gerät reinigen“
	Höhenverstellung zu tief eingestellt	Höhenverstellung einstellen, siehe Kapitel 7.2 im Abschnitt „Höhenverstellung der Tellerbesen“
	Anpressdruck der Tellerbesen zu hoch	
	Ladezustand der Batterie zu gering. LED-Anzeige an der Kehrmaschine leuchtet „rot“	Baterie laden, siehe Kapitel 6.4 im Abschnitt „Batterie laden“
	Tellerbesen drehen nicht	Service kontaktieren
	Feinschmutz-Kehrwalze dreht nicht	
Gerät schaltet ab	Anpressdruck der Tellerbesen zu hoch	Höhenverstellung einstellen, siehe Kapitel 7.2 im Abschnitt „Höhenverstellung der Tellerbesen“
	Besen blockiert	Kehrmaschine reinigen, siehe Kapitel 9.4 im Abschnitt „Gerät reinigen“
	Überlastschutz aktiv	Blockierung beseitigen, siehe Kapitel 7.5 im Abschnitt „Überlastschutz“
	Ladezustand der Batterie zu gering. LED-Anzeige an der Kehrmaschine blinkt „rot“. Gerät durch Elektronik ausgeschaltet	Batterie laden, siehe Kapitel 6.4 im Abschnitt „Batterie laden“
	Sicherung F1 defekt	Sicherung F1 prüfen und austauschen, siehe Kapitel 8.4 im Abschnitt „Sicherung F1 ausbauen und prüfen“
Gerät lässt sich nicht mehr einschalten	Sicherung F1 defekt	Sicherung F1 prüfen und austauschen, siehe Kapitel 8.4 im Abschnitt „Sicherung F1 ausbauen und prüfen“
	Batterie-Anschlussleitung abgezogen	Batterie-Anschlussleitung anklemmen, siehe Kapitel 6.3 im Abschnitt „Batterie-Anschlussleitung anklemmen“
	Batterie tiefentladen	Service kontaktieren
Borsten sind verbogen	Unsachgemäße Aufbewahrung	Borsten ausrichten, siehe Kapitel 9.3 im Abschnitt „Borsten ausrichten“

8.2 Störungstabelle Teil 2

Störung	Ursache	Abhilfe
Kehrergebnis unzureichend	Kehrlippe fehlt, ist lose oder stark abgenutzt	Kehrlippe ersetzen
	Anpressdruck der Tellerbesen zu hoch	Höhenverstellung einstellen, siehe Kapitel 7.2 im Abschnitt „Höhenverstellung der Tellerbesen“
	Verschleiß der Tellerbesen stark fortgeschritten	
		Tellerbesen austauschen
	Kehrgutbehälter ist voll	Kehrgutbehälter entleeren, siehe Kapitel 7.7 im Abschnitt „Kehrgutbehälter entleeren“
	Nicht bestimmungsgemäße Verwendung der Kehrmaschine anhand der Informationen im Kapitel 2.2 im Abschnitt „Nicht bestimmungsgemäße Verwendung“	Geeignetes Reinigungsgerät bzw. Reinigungsmittel verwenden

DE

8.3 Störungsbeseitigung Ablauf

⚠ VORSICHT

Verletzungsgefahr durch versehentlichen Anlauf der Kehrmaschine!

Nach Fehlerbehebung an der Kehrmaschine besteht Einzugsgefahr durch versehentliches Anlaufen des Gerätes.

- Stellen Sie vor dem Anklemmen der Batterie sicher, dass sich der Ein/Aus-Schalter am Gerät in Stellung „0“ befindet.

1. Stellen sie den Ein/Aus-Schalter am Gerät auf Stellung „0“.
2. Klemmen sie die blaue Batterie-Anschlussleitung der Batterie ab.
3. Beseitigen sie die Störung gemäß Störungstabelle.
4. Klemmen sie ggf. die blaue Batterie-Anschlussleitung der Batterie wieder an.
5. Schalten sie die Kehrmaschine durch Betätigung des Ein/Aus-Schalters in Stellung „I“ ein. Prüfen sie dabei, ob das Gerät wieder wie gewohnt arbeitet.

8.4 Sicherung F1 ausbauen und prüfen

Zum Schutz der elektrischen Komponenten ist die Kehrmaschine mit einer 15 Ampere Schmelzsicherung ausgestattet. Zum Prüfen und Ersetzen der Sicherung F1 gehen sie wie folgt vor:

⚠ VORSICHT

Verletzungs- oder Unfallgefahr aufgrund einer falschen Sicherungsstärke!

Bei Verwendung einer falschen Sicherungsstärke, kann es bei ausgeschaltetem Gerät, beim Ladevorgang oder beim Betrieb des Gerätes zu Überlastungen der elektrischen Komponenten und somit zu Rauchentwicklung und Brand kommen.

- Ersetzen Sie die Sicherung nur durch eine vom Hersteller freigegebene neue 15 Ampere Sicherung.

⚠ VORSICHT

Verletzungsgefahr durch versehentlichen Anlauf der Kehrmaschine!

Bei Arbeiten an der Kehrmaschine besteht Einzugsgefahr durch versehentliches Einschalten des Gerätes.

- Stellen Sie sicher, dass das Gerät während dem Ausbauen und Prüfen der Sicherung nicht versehentlich eingeschaltet wird! Klemmen Sie dazu, die blaue Batterie-Anschlussleitung der Batterie ab.

HINWEIS

Bei Verwendung einer Sicherung mit einem höheren oder niedrigeren Wert können erhebliche Schäden am Gerät entstehen.

Um Schäden zu vermeiden, ersetzen Sie eine durchgebrannte Sicherung nur durch eine vom Hersteller freigegebene Sicherung mit 15 Ampere. Sicherung nur dann ersetzen, wenn die Ursache für die Störung behoben wurde.

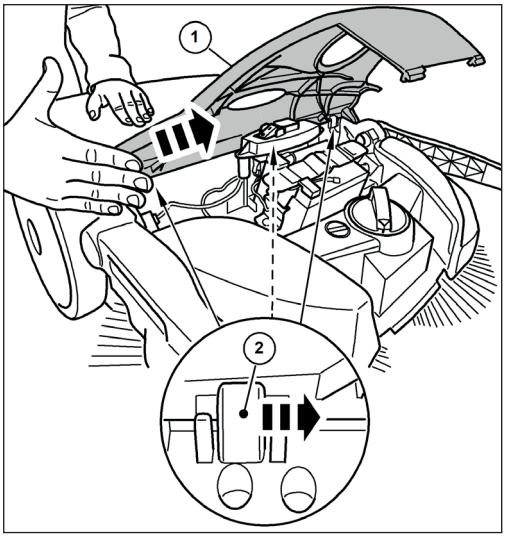

Abb. 19: Haube ausbauen

1. Stellen Sie den Ein/Aus-Schalter am Gerät auf Stellung „0“.
2. Bringen Sie den Schiebebügel in die nach vorne geneigte Position, siehe Abschnitt „Kehrgutbehälter entleeren“ im Kapitel 7.7 dieser Bedienungsanleitung

3. Klemmen Sie die blaue Batterie-Anschlussleitung der Batterie ab, siehe Abschnitt „Batterie-Anschlussleitung abklemmen“ in Kapitel 10.2 dieser Bedienungsanleitung.
4. Hängen Sie die Haube (1) vorsichtig mit leichten Schlägen der Handfläche gegen die Kante der Haube in Pfeilrichtung aus den Scharnieren (2) aus.

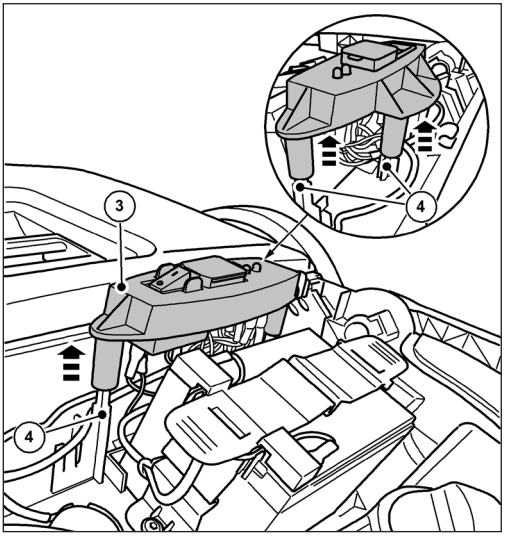

Abb. 20: Schalterplatte ausbauen

5. Ziehen Sie die Schalterplatte (3) vorsichtig nach oben von den Führungszapfen (4) ab.
6. Legen Sie die Schalterplatte (3) mit den angeschlossenen Leitungen zur Seite.

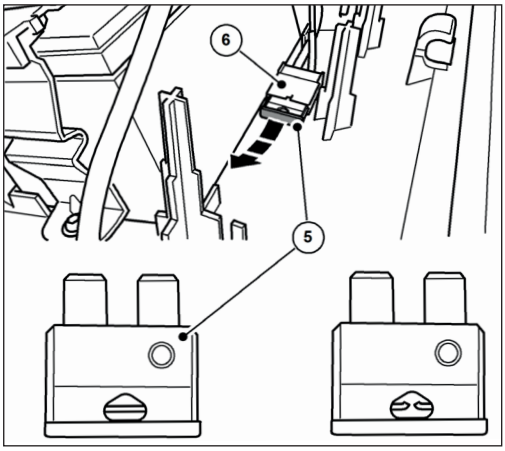

Abb. 21: Sicherung F1

7. Ziehen Sie die Sicherung F1 (5) aus dem Sicherungshalter (6) heraus.
8. Prüfen und tauschen Sie die Sicherung bei Bedarf aus.

» Das Bild rechts zeigt eine durchgebrannte Sicherung.

» Verwenden Sie ausschließlich eine Sicherung mit genau 15 Ampere.

» Der Zusammenbau erfolgt in umgekehrter Reihenfolge zum Ausbau.

Dabei ist Folgendes zu beachten:

1. Setzen Sie die Haube von oben auf und rasten Sie diese anschließend durch vorsichtiges Drücken in die Scharniere ein. Darauf achten, dass die Haube mittig sitzt, da sonst die Nasen der Scharniere brechen könnten.
2. Stecken Sie die blaue Batterie-Anschlussleitung auf die Stecklasche der Batterie vollständig auf.
3. Schalten Sie die Kehrmaschine durch Betätigen des Ein/Aus-Schalters in Stellung „I“ ein.
4. Prüfen Sie dabei, ob das Gerät wieder wie gewohnt arbeitet.

HINWEIS

Falls die Sicherung sofort nach dem Einschalten der Kehrmaschine erneut durchbrennt, ist der Service zu kontaktieren. Die Sicherungen sind als Ersatzteil bei der Fa. Electrostar GmbH erhältlich.

DE

9. Wartung und Reinigung

⚠ WARNUNG

Schnittgefahr durch Glasscherben, Metall oder andere, scharfkantige Materialien!

Beim Entleeren des Kehrgutbehälters können Schnittverletzungen durch Glasscherben, Metall oder andere, scharfkantige Materialien entstehen.

- Tragen Sie die vorgeschriebene persönliche Schutzausrüstung!

⚠ VORSICHT

Gesundheitsgefährdung durch beim Kehren entstandende Stäube!

Das Einatmen von Stäuben kann die Gesundheit gefährden.

- Tragen Sie die vorgeschriebene persönliche Schutzausrüstung!

⚠ VORSICHT

Verletzungsgefahr durch Umkippen des Schiebebügels!

Durch Umkippen des Schiebebügels kann es zu leichten Verletzungen wie z. B. Quetschen der Finger oder Blutergüssen beim Benutzer oder anderen Personen kommen.

- Halten Sie das Gerät beim Tragen so, dass der Schiebebügel nicht umkippen kann.

⚠ VORSICHT

Gefahr durch Reinigungsmittel!

Die Mittel können gesundheitsschädliche Bestandteile enthalten und können so zu Reizungen der Atemwege und der Haut führen.

- Sicherheitsdatenblatt des Herstellers beachten.
- Verschütten und Nebelbildung vermeiden.
- Bei der Arbeit nicht essen, trinken, rauchen.
- Haut- und Augenkontakt vermeiden.

⚠ VORSICHT

Verletzungsgefahr durch versehentlichen Anlauf der Kehrmaschine!

Bei Wartungs- und Reinigungsarbeiten an der Kehrmaschine besteht Einzugsgefahr durch versehentliches Einschalten des Gerätes.

- Bei allen Arbeiten muss das Gerät ausgeschaltet und vom Stromnetz getrennt sein.
- Führen Sie keine Arbeiten bei laufendem Motor durch.
- Der Ein/Aus-Schalter muss sich in Stellung „0“ befinden.
- Stellen Sie sicher, dass das Gerät während der Wartungs- und Reinigungsarbeiten nicht versehentlich eingeschaltet wird! Klemmen Sie dazu, falls erforderlich, die blaue Batterie-Anschlussleitung der Batterie ab. Siehe Abschnitt „Batterie-Anschlussleitung abklemmen“ in Kapitel 10.2 dieser Bedienungsanleitung.

HINWEIS

Unsachgemäße Wartung kann zu Schäden sowie zu einer Verkürzung der Lebensdauer der Kehrmaschine führen.

In den nachstehenden Abschnitten sind die Wartungs- und Reinigungsarbeiten beschrieben, die für einen optimalen und störungsfreien Betrieb erforderlich sind.

Die Durchführung der benannten Arbeiten ist in einigen Fällen zeit-und/oder lastabhängig. Bei Intervallangabe sowohl in Fristen als auch in Betriebsstunden (Bh) gilt deshalb jeweils der Fall, der zuerst eintritt.

Bei Fragen zu den Wartungsarbeiten und -intervallen den Hersteller kontaktieren.

9.1 Wartungsplan

Wartungs-intervall	Wartungsarbeiten
Vor Arbeits-beginn	Prüfen Sie das Gerät auf seine Funktionalität und Beschädigungen. Kontaktieren Sie ggf. den Service
	Prüfen Sie den Schiebebügel auf festen Sitz in den Griffbeschlägen
	Prüfen Sie den Kehrgutbehälter auf festen Sitz und Zustand
	Prüfen Sie die Tellerbesen und die Feinschmutz-Kehrwalze hinsichtlich aufgespulter Fäden und Schnüre. Beseitigen Sie diese ggf.
	Prüfen Sie den Tellerbesen und die Fein-schmutz-Kehrwalze auf festgeklemmte Teile oder Verschmutzungen
	Prüfen Sie die Handgriffe auf Verschmutzun-gen und reinigen Sie diese ggf.
	Prüfen Sie die Höhenverstellung auf richtige Höhe
	Prüfen Sie die Kehrdruckeinstellung. Passen Sie den Kehrdruck ggf. auf den zu kehrenden Untergrund an
	Prüfen Sie, ob sich der Ein/Aus-Schalter jederzeit leicht in die Stellung „0“ betätigen lässt
	Prüfen Sie die Anschlussbuchse für das Ladegerät an der Kehrmaschine auf Fremdkörper
	Prüfen Sie, ob der Ladezustand der Batteries für die durchzuführenden Kehrarbeiten ausreichend ist. Laden Sie die Batterie ggf. auf
Nach Arbeitsende	Kehrgutbehälter leeren
	Gerät reinigen
	Staubfilter reinigen
	Batterie laden
8 Bh	Besenantriebe reinigen
2 Monate	Batterie laden

9.2 Blockierung beseitigen

- Beseitigen Sie aufgespultes Material (z. B. Schnüre, Fäden, langfaserige Stoffe…) von Borsten und Achsen.
- Beseitigen Sie eingeklemmtes Material (z. B. Steine, Äste, Laub…).

DE

9.3 Borsten ausrichten

⚠ WARNUNG

Brandgefahr durch unsachgemäßen Umgang mit einem Gebläse oder durch Nutzung ungeeigneter Gebläse!

Beim Ausrichten der Borsten besteht Brandgefahr, wenn beim Erwärmen zu hohe Temperaturen entstehen.

- Keine offenen Flammen oder Brenner zum Erwärmen der Borsten verwenden!
- Kein Heißluftgebläse verwenden. Die Borsten können durch zu heiße Luft schmelzen.

Verbogene Borsten können mittels eines Warmluftgebläses (z. B. Haartrockner) durch Erwärmung wieder ausgerichtet werden.

- Richten Sie das eingeschaltete Warmluftgebläse auf die verbogenen Borsten.

» Bei ausreichender Erwärmung richten sich die Borsten von alleine wieder auf.

9.4 Gerät reinigen

- Verwenden Sie keine fettlösenden Mittel.
- Verwenden Sie keine scharfen Reinigungsmittel.
- Reinigen Sie das Gerät nicht mit einem Hochdruckreiniger oder unter fließendem Wasser. Das Gerät darf weder in Wasser getaucht noch mit Wasser abgeputzt werden.
- Schützen Sie die Lagerstellen vor Feuchtigkeit.
- Reinigen Sie die Tellerbesen und Feinschmutz-Kehrwalze nicht mit Druckluft.

» Der harte Luftstrahl kann die Borsten beschädigen.

1. Reinigen Sie die Tellerbesen, die Feinschmutz-Kehrwalze und Antriebe mit einem nassen Lappen.
2. Reinigen Sie alle Kunststoffteile mit einem feuchten Tuch.

» Halten Sie die Batterie sauber, da sich eine verschmutzte Batterie durch Kriechströme über die Pole mit der Zeit entladen kann.

10. Außerbetriebnahme / Lagerung/ Aufbewahrung

10.1 Schiebebügel demontieren

⚠ VORSICHT

Verletzungsgefahr durch Umkippen des Schiebebügels!

Durch Umkippen des Schiebebügels kann es zu leichten Verletzungen wie z. B. Quetschen der Finger oder Blutergüssen beim Benutzer oder anderen Personen kommen.

- Halten Sie das Gerät beim Tragen so, dass der Schiebebügel nicht umkippen kann.

» Für die platzsparende Lagerung und Aufbewahrung kann der Schiebebügel vom Gerät demontiert werden.

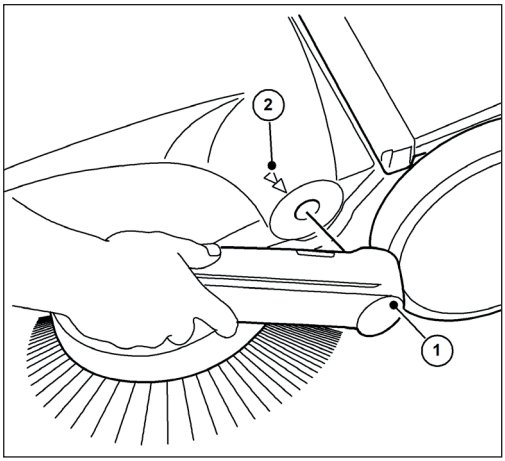

Abb. 22: Schiebebügeldemontage

1. Bringen Sie die jeweiligen Pfeile (2) am Gehäuse mit dem Steg der Griffbeschläge (1) zur Deckung.
2. Positionieren Sie sich zwischen dem Schiebebügel vor dem Gerät.
3. Greifen Sie beide Griffbeschläge (1) mit den Händen und drücken Sie diese vorsichtig nach außen.
4. Gleichzeitig die Griffbeschläge aus beiden Aufnahmen des Gerätes heraus ziehen.

10.2 Batterie-Anschlussleitung abklemmen

Um einer Tiefentladung der Batterie vorzubeugen, muss die blaue Batterie-Anschlussleitung bei Lagerzeiträumen ab ca. 2 Monate ohne Nachladung der Batterie abgeklemmt werden.

Zusätzlich sollte, falls erforderlich, bei der Fehlerbehebung und der Beseitigung einer Blockierung die Batterie abgeklemmt werden. Schutz vor versehentlichem Anlaufen der Kehrmaschine.

Bei Lagerzeiträumen ab ca. 6 Monate muss zudem die Batterie vorher vollständig aufgeladen werden um die Leistungsfähigkeit der Batterie zu erhalten. Informationen zum Laden der Batterie finden Sie im Kapitel „6.4 Batterie laden“ dieser Bedienungsanleitung.

» Halten Sie die Batterie sauber, da sich eine verschmutzte Batterie durch Kriechströme über die Pole mit der Zeit entladen kann.

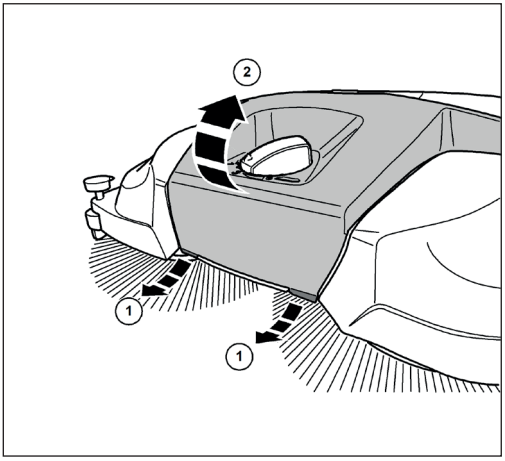

Abb. 23: Haube öffnen

1. Ziehen Sie die Laschen (1) an der vorderen Unterkante der Haube (2) etwas nach vorne.
2. Schwenken Sie die Haube (2) nach oben.

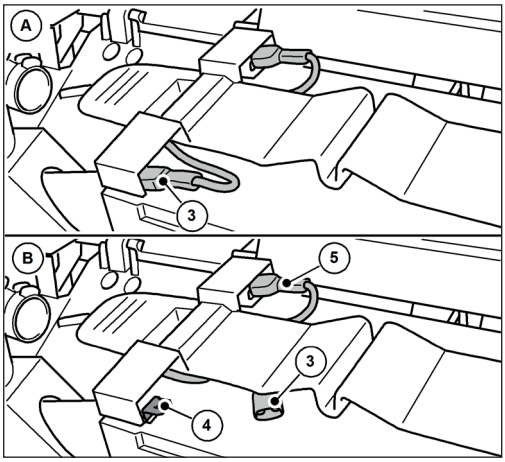

Abb. 24: Batterie-Anschlussleitung abklemmen

3. Ziehen Sie die blaue Batterie-Anschlussleitung (3) von der Stecklasche (4) der Batterie ab.

» Stellen Sie dabei sicher, dass die blaue Batterie-Anschlussleitung (3) nicht durch äußere Einflüsse, wie z. B. Bewegung des Gerätes einen ungewollten Kontakt zur Stecklasche (4) herstellen kann (siehe Abb. 24 Bild B).

» Die rote Batterie-Anschlussleitung (5) bleibt angeschlossen.

4. Schließen Sie die Haube (2) und verriegeln Sie diese über die Laschen (1).

DE

10.3 Lagerung/Aufbewahrung

HINWEIS

Unsachgemäße Aufbewahrung, z. B. Lagerung des Gerätes in feuchter Umgebung, kann zu Schäden an der Kehrmaschine führen.

» Beachten Sie die Informationen im Kapitel „10.2 Batterie-Anschlussleitung abklemmen“ dieser Bedienungsanleitung.

• Lagern Sie das Gerät nur im gereinigten Zustand und mit einem geleerten Kehrgutbehälter.

» Informationen zum Entleeren des Kehrgutbehälters finden Sie im Kapitel „7.7 Kehrgutbehälter entleeren“ und zum Reinigen im Kapitel „9.4 Gerät reinigen“ dieser Bedienungsanleitung.

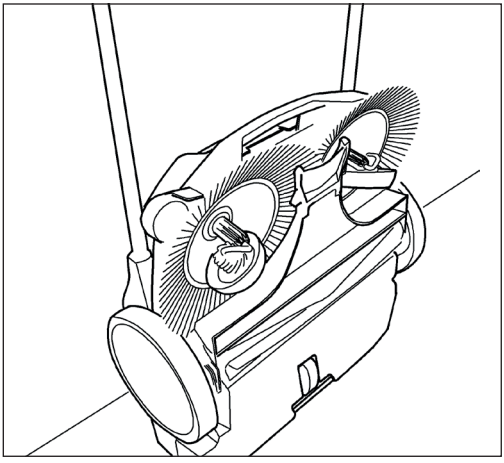

Abb. 25: Aufbewahrungsposition

• Platzieren Sie das Gerät so, dass die Borsten nicht abgeknickt oder verbogen werden.

• Sichern Sie das Gerät inklusive Schiebebügel gegen Umkippen, Verrutschen und somit vor Beschädigung.

• Bewahren Sie das Gerät nicht im Freien oder in feuchter Umgebung auf.

10.4 Entsorgung

⚠ WARNUNG

Umweltgefährdung durch falsche Entsorgung

Durch eine falsche Entsorgung der Kehrmaschine/Batterie, kann es durch enthaltene Schadstoffe, zu einer Umweltverschmutzung führen.

• Entsorgen Sie die Kehrmaschine, das Ladegerät und die Batterie umweltgerecht entsprechend der regional geltenden gesetzlichen Vorschriften.

• Entsorgen Sie das Gerät und die Batterie getrennt voneinander.

Informationen zur Rücknahme und Entsorgung von Elektroaltgeräten

Das Symbol der durchgestrichnen Mülltonne besagt, dass dieses Elektro- bzw. Elektronikgerät am Ende seiner Lebensdauer nicht im Hausmüll entsorgt werden darf, sondern vom Endnutzer einer getrennten Sammlung zugeführt werden muss. Zur Rückgabe stehen in Ihrer Nähe kostenfreie Sammelstellen für Elektroaltgeräte sowie ggf. weitere Annahmestellen für die Wiederverwendung der Geräte zur Verfügung. Die Adressen können Sie von Ihrer Stadt bzw. Kommunalverwaltung erhalten.
Auch Vertreiber mit einer Verkaufsfläche für Elektro- und Elektronikgeräte von mindestens 400 Quadratmetern sowie Vertreiber von Lebensmitteln mit einer Gesamtverkaufsfläche von mindestens 800 Quadratmetern, die mehrmals im Kalenderjahr oder dauerhaft Elektro- und Elektronikgeräte anbieten und auf dem Markt bereitstellen, sind verpflichtet unentgeltlich alte Elektro- und Elektronikgeräte zurückzunehmen. Diese müssen bei der Abgabe eines neuen Elektro- oder Elektronikgerätes an einen Endnutzer ein Altgerät des Endnutzers der gleichen Geräteart, das im Wesentlichen die gleichen Funktionen wie das neue Gerät erfüllt, am Ort der Abgabe oder in unmittelbarer Nähe hierzu unentgeltlich zurücknehmen sowie ohne Kauf eines Elektro- oder Elektronikgerätes auf Verlangen des Endnutzers bis zu drei Altgeräte pro Geräteart, die in keiner äußeren Abmessung größer als 25 Zentimeter sind, im Einzelhandelsgeschäft oder in unmittelbarer Nähe hierzu unentgeltlich zurücknehmen. Bei einem Vertrieb unter Verwendung von Fernkommunikationsmitteln gelten als Verkaufsflächen des Vertreibers alle Lager- und Versandflächen.
Sofern das alte Elektro- bzw. Elektronikgerät personenbezogene Daten enthält, sind Sie selbst für deren Löschung verantwortlich, bevor Sie es zurückgeben. Sofern dies ohne Zerstörung des alten Elektro- oder Elektronikgerätes möglich ist, entnehmen Sie diesem bitte alte Batterien oder Akkus sowie Altlampen, bevor sie es zur Entsorgung zurückgeben, und führen diese einer separaten Sammlung zu. Weitere Informationen zum Elektrogesetz finden Sie auf www.elektrogesetz.de.

11. REACH

REACH ist die Europäische Chemikalien-Verordnung zur Registrierung, Bewertung, Zulassung und Beschränkung chemischer Stoffe.

Informationen zur Erfüllung der REACH Verordnung (EG) Nr. 1907/2006 finden Sie auf **www.starmix.de**

12. EG Konformitätserklärung

Konformitätserklärung im Sinne der Maschinenrichtlinie 2006/42/EG, Anhang II 1A

Hersteller:

Electrostar GmbH
Hans-Zinser-Str. 1-3
73061 Ebersbach/Fils
Deutschland

Bevollmächtigter für die Zusammenstellung der technische Unterlagen:

Electrostar GmbH
Hans-Zinser-Str. 1-3
73061 Ebersbach/Fils
Deutschland

Produkt:

Handgeführte, Batteriebetriebene Kehrmaschine haaga 677 plus

Hiermit erklären wir, dass das oben genannte Produkt allen einschlägigen Bestimmungen der Maschinenrichtlinie 2006/42/EG entspricht. Das oben genannte Produkt erfüllt die Anforderungen der folgenden einschlägigen Richtlinien:

- EMV-Richtlinie 2014/30/EU
- RoHS 2011/65/EU

Folgende harmonisierte Normen wurden angewandt:

- EN ISO 12100:2010, Sicherheit von Maschinen - Allgemeine Gestaltungsleitsätze Risikobeurteilung und Risikominderung
- EN 60335-1:2012, Sicherheit elektrischer Geräte für den Hausgebrauch und ähnliche Zwecke - Teil 1: Allgemeine Anforderungen
- EN 60335-2-72:2012, Sicherheit elektrischer Geräte für den Hausgebrauch und ähnliche Zwecke - Teil 2-72: Besondere Anforderungen für Bodenbehandlungsmaschinen, mit oder ohne Fahrantrieb, für den gewerblichen Gebrauch

DE

- EN 55014-1:2021, Elektromagnetische Verträglichkeit - Anforderungen an Haushaltsgeräte, Elektrowerkzeuge und ähnliche Elektrogeräte - Teil 1: Störaussendung
- EN 55014-2:2021, Elektromagnetische Verträglichkeit - Anforderungen an Haushaltsgeräte, Elektrowerkzeuge und ähnliche Elektrogeräte - Teil 2: Störfestigkeit - Produktfamiliennorm
- EN IEC 61000-3-2:2019
- EN 61000-3-3:2013
- EN 62233:2008-04, Verfahren zur Messung der elektromagnetischen Felder von Haushaltsgeräten und ähnlichen Elektrogeräten im Hinblick auf die Sicherheit von Personen in elektromagnetischen Feldern.
- EN IEC 63000:2018-12, Technische Dokumentation zur Beurteilung von Elektro- und Elektronikgeräten hinsichtlich der Beschränkung gefährlicher Stoffe;

Ebersbach, 16.07.2025

Carsten Gresser
Head of Assurancer

Table of contents

1. General ... 37
1.1 Address ... 37
1.2 Conventions ... 37
1.3 Symbols and markings ... 37
1.4 Limitation of liability ... 37
1.5 Warranty ... 37
1.6 Copyright protection ... 38
1.7 Target group ... 38
2. Security ... 38
2.1 Intended use ... 38
2.2 Improper use ... 38
2.3 Responsibility of the user ... 38
2.4 General safety instructions ... 39
2.5 General safety instructions for the battery, charging socket and charger ... 39
2.6 Hazard warnings on the device ... 41
2.7 Personal protective equipment ... 41
3. Technical data ... 42
4. Assembly and function ... 43
5. Transportation/transportation ... 45
5.1 Delivery ... 45
5.2 Scope of delivery ... 45
5.3 Handling packaging materials ... 45
5.4 Storing the sweeper ... 45
5.5 Carrying the appliance ... 46
5.6 Transporting the appliance in the vehicle ... 46
6. Commissioning ... 47
6.1 Fitting the push bar and handle fittings ... 47
6.2 Fitting the push handle to the device ... 47
6.3 Connect the battery connection cable ... 48
6.4 Charge the battery ... 49
7. Operation ... 50
7.1 Before starting work ... 50
7.2 Height adjustment of the disc brushes ... 51
7.3 Set the hold-down device ... 51
7.4 Battery operation and LED display ... 52
7.5 Overload protection ... 53
7.6 Manual operation ... 54
7.7 Emptying the debris container ... 54
8. Troubleshooting ... 55
8.1 Fault table part 1 ... 56
8.2 Fault table part 2 ... 57
8.3 Troubleshooting Procedure ... 58
8.4 Remove and check fuse F1 ... 58
9. Maintenance and cleaning ... 60
9.1 Maintenance schedule ... 61
9.2 Remove blockage ... 61

EN

9.3 Align bristles 62
9.4 Clean the appliance 62
10. Decommissioning/storage/storage 62
10.1 Dismantle the push handle 62
10.2 Disconnect the battery connection cable 63
10.3 Storage/storage 64
10.4 Disposal 64
11. REACH 65
12. EC Declaration of Conformity 65

EN

1. General

These operating instructions are part of the haaga 677 plus sweeper (year of manufacture: from 2025) and apply exclusively to this appliance.

The operating instructions provide important information for the safe and efficient use of the appliance.

The prerequisite for working safely with the appliance is compliance with all the specified safety information and instructions.

- Read the operating instructions carefully before using the appliance.

⚠ CAUTION

Read the instructions before using the machine!

- Keep the operating instructions in a safe and accessible place for the entire service life of the appliance.
- Pass the operating instructions on to any subsequent owner or user of the appliance.

1.1 Address

Electrostar GmbH
Hans-Zinser-Str. 1-3
73061 Ebersbach/Fils
Germany
Phone: +49 (0)7163 9988-100
Fax: +49 (0)7163 9988-155
info@starmix.de
www.starmix.de

1.2 Conventions

In order to be able to work optimally with the operating instructions, the following explanations on typographical conventions must be observed.

Enumeration

- Texts displayed in this way are bullet points.

Work sequence

1. Step 1 of the work sequence
2. Step 2 of the work sequence
3. Step 3 of the work sequence

The sequence of work steps must be observed.

Tip

» Tips and instructions (not machine damage) are shown as follows.

1.3 Symbols and markings

Always comply with all warnings and safety instructions! Always act with caution when working to avoid accidents, personal injury and damage to property!

Structure of the safety instructions

⚠ SIGNAL WORD

Type and source of danger

Possible consequences

- Measure to avoid the danger

Danger level

Danger level	Probability of occurrence	Consequences of non-compliance
⚠ DANGER	Immediately	Death, serious injury
⚠ WARNING	Possible	Death, serious injury
⚠ CAUTION	Possible	Minor bodily injury
NOTE	Possible	Material damage

1.4 Limitation of liability

Electrostar GmbH accepts no liability for damage and consequential damage caused by the points listed below:

- Non-compliance with the operating instructions
- Use of unauthorized spare parts / incorrect spare parts / spare parts that do not comply with the manufacturer's specifications
- Unauthorized modifications, attachments and conversions to the appliance

1.5 Warranty

The regulations described in the General Terms and Conditions of Electrostar GmbH apply.

EN

1.6 Copyright protection

The operating instructions are protected by copyright for Electrostar GmbH.

The operating instructions contain instructions and drawings or drawing extracts of a technical nature which may not be reproduced, distributed or used for competitive purposes without authorization or communicated to others, either in whole or in part.

Electrostar GmbH reserves the right to obtain permission to use copies or information from these operating instructions for publications or to pass them on to third parties.

Infringements will result in a claim for damages by the manufacturer. Further claims remain reserved.

1.7 Target group

These operating instructions are intended for the user of this sweeper.

2. Security

Observe the following instructions to avoid malfunctions, damage and health hazards!

2.1 Intended use

The haaga 677 plus sweeper is intended exclusively for removing road dirt such as leaves, grass, grit, sand and similar debris from flat and hard surfaces.

The appliance is suitable for commercial use, e.g. in hotels, schools, hospitals, factories and offices.

2.2 Improper use

Any use other than that described in the section „Intended use“ is considered improper use. The user of the appliance is solely liable for any resulting damage.

The sweeper must not be used for sweeping hazardous, flammable or glowing materials (cigarettes and matches), liquids, explosive or hazardous dusts (Ex), acids or solvents.

The sweeper must also not be used to sweep water, concrete, mortar, cement or dust containing gypsum.

Wet sweeping material such as snow, manure, cow dung and muddy substances such as faeces must also not be swept with the sweeper.

The sweeper must not be used in potentially explosive areas or as a means of transportation.

⚠ WARNING

Do not use on slopes

2.3 Responsibility of the user

A user is any natural or legal person who uses the sweeper or allows third parties to use it and is responsible for the safety of the user or third parties during use.

- Supervise children who are in the working area to ensure that they do not play with it.
- This machine is not intended for use by persons (including children) with reduced physical, sensory or mental capabilities, or lack of experience and knowledge.

- Persons whose ability to react is impaired, e.g. by drugs, alcohol or medication, must not work with the appliance.
- Persons who are unable to exert themselves due to their state of health must not work with the sweeper.
- Replace any signs on the sweeper that have become illegible.

2.4 General safety instructions

- Make packaging material inaccessible to children. There is a risk of suffocation!
- Do not wear long loose hair, ties, loose clothing or jewelry, including rings.
- When handling the sweeper, be aware that there is a risk of injury from items of clothing and body parts getting caught and pulled in.

2.5 General safety instructions for the battery, charging socket and charger

⚠ DANGER

Danger to life due to electric shock!

If the charger is handled incorrectly, there is a risk of fatal electric shock.

- Never use a defective or damaged charger.
- Never open or dismantle the charger.
- Check the connecting cable of the charger regularly for damage. If the connecting cable is damaged, pull out the mains plug immediately.

⚠ DANGER

Danger to life due to explosion!

The charger and sweeper can generate sparks that can ignite dust or vapors. For example, sparks can be generated when the on/off switch is pressed.

- Never operate the charger and sweeper in a potentially explosive environment, i.e. in an environment containing flammable liquids (vapors), gases or dusts (EX).

⚠ WARNING

Risk of injury or accident when handling the battery!

Incorrect handling of the battery can lead to various hazardous situations. The following points must be observed:

- Protect the battery from direct sunlight, heat, naked flames and electric sparks.
- Do not smoke in the immediate vicinity of the battery.
- Never expose the battery to microwaves or high pressure.
- Do not charge the battery at temperatures below 0°C.
- Never throw it into a fire.
- Never charge or use a defective, damaged or deformed battery.
- Never open, damage or drop the battery.
- Keep the battery out of the reach of children.

⚠ WARNING

Risk of injury or accident due to liquid leaking from the battery

Leaking battery fluid can cause skin irritation, burns and chemical burns.

- In the event of accidental contact, wash the affected parts of the body with plenty of soap and water.
- If the liquid gets into the eyes, do not rub and flush the eyes with plenty of water for at least 15 minutes. Seek additional medical attention.
- Ensure safe handling of the battery.

EN

WARNING

Risk of injury or accident due to a short circuit

A short circuit caused by water/moisture can lead to an electric shock and/or fire.

- Do not clean the sweeper with a high-pressure cleaner or water jets.
- Avoid driving through puddles.

WARNING

Risk of injury due to external damage to the battery

Leakage of hazardous substances may cause skin irritation and/or burns.

- Wear personal protective equipment (PPE).

⚠ WARNING

Risk of injury or accident when handling the charger!

Incorrect handling of the charger can lead to various hazardous situations. The following points must be observed:

- Only connect the charger to a properly installed socket.
- Disconnect the mains plug from the socket after using the charger.
- Fire hazard! Do not operate on a highly flammable surface (e.g. paper, textiles) or in a highly flammable environment.
- If smoke or fire develops in the charger, pull out the mains plug immediately.
- Do not cover the charger so that it can cool down unhindered.
- Lay and mark connecting cables in such a way that they cannot be damaged and no one can be endangered - avoid the risk of tripping!

NOTE

Incorrect handling and improper use of the battery, charger and charging socket can result in damage to property or equipment. The following points must be observed:

- Only use the battery with the sweeper and the manufacturer's charger.

NOTE

- Only for charging a geometrically suitable battery in accordance with the values in chapter „3. Technical data“ use.
- Only connect the charger to the mains voltage and mains frequency specified on the rating plate.
- Do not pull the mains plug out of the socket by pulling on the connecting cable; always pull on the mains plug.
- Have a damaged connecting cable repaired by a qualified electrician
- Only use and store the charger in closed and dry rooms. Protect the charger from rain and moisture.
- Only store the charger and battery in the specified temperature ranges in accordance with the values in chapter „3. Technical data“ use.
- Never connect the contacts of the charger to metallic objects (e.g. nails, coins, jewelry) (short-circuiting)short-circuit). The charger can be damaged by a short circuits can be damaged by a short circuit.
- Never connect (short-circuit) the battery terminals or the contacts of the charging socket with metal objects (e.g. nails, coins, jewelry). The battery or the sweeper's electronics can be damaged by a short circuit.
- Do not use metal transport containers for the battery.
- Protect the battery from rain and moisture.
- To prevent deep discharge of the battery, the blue battery connection cable must be disconnected if the battery is stored for more than approx. 2 months without recharging. For information on storage and storage and disconnecting the battery, please refer to chapter „10.3 Storage/storage“ and chapter "10.2 Disconnecting the battery connection cable" in these operating instructions.
- For storage periods of approx. 6 months or more, the battery must also be fully charged beforehand to maintain battery performance. Information on charging the battery can be found in chapter „6.4 Charge the battery“ of these operating instructions.

2.6 Hazard warnings on the device

The following pictograms are attached to the sweeper or the type plate:

CAUTION

When working, ensure that you observe the safety instructions described in the operating instructions.

Instruction manual

Read the operating instructions carefully before using the appliance.

Danger of being pulled in and trapped

When working on the appliance during operation, troubleshooting, maintenance and cleaning, there is a risk of entrapment and injury from rotating parts. Observe the safety instructions described in the operating instructions.

Charger and battery

Only use the charger supplied with the sweeper and approved by the manufacturer to charge the battery.

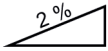

Maximum gradient

The maximum incline of a sweeper refers to the maximum angle of inclination that the device can safely overcome in order to perform its cleaning function effectively without tipping or sliding.

2.7 Personal protective equipment

Personal protective equipment must be worn when working in order to minimize health hazards. Therefore:

- Before starting any work, put on the designated protective equipment properly and wear it during work.

Sturdy footwear

Wear sturdy shoes with non-slip soles.

Sturdy protective gloves

Wear sturdy protective gloves.

Dust mask

Wear a dust mask.

EN

3. Technical data

Basic data haaga 677 plus

EN

Technical data	677 plus
Sweeping width in millimeters [mm]	770
Sweeping performance in square meters per hour [m²/h]	3200
Sweepings container capacity in liters [l]	40
Weight in kilograms [kg] empty / max (GVW)	21 / 30
Operating time at full battery power* approx. min	90
Max. Max. operating temperature	from -10 °C to 40 °C
Charging	from 0 °C to 25 °C
Storage	from -10 °C to 40 °C

Noise and vibration information (measured according to EN 60335-2-72)	677 plus
Sound pressure level$_{Lp}$ (EN 60335-2-72)*	68 dB (A)
Sound power level$_{Lw}$ (EN 60335-2-72)*	80 dB (A)
Uncertainty for the specified sound levels (2006/42/EC)	2,5 dB (A)

*Determined in the operating condition of nominal maximum speed at an ambient temperature of 20 °C / depending on the floor covering.

Vibration information (measured according to EN 60335-2-72)	677 plus
Handle left, a_h	< 2.5 m/s²
Handle right, a_h	
Uncertainty (K) (Directive 2006/42/EC)	2.0 m/s²

Lead battery	677 plus
Voltage [V]	12
Capacity [Ah]	14
Weight in kilograms [kg]	4,0

Charger	677 plus
Input voltage	100-240 VAC/50-60 Hz
Output voltage [V]	12
Charging end voltage [V]	14,5
Charging current [mA]	3.000
Weight in grams [g]	300

EN

4. Assembly and function

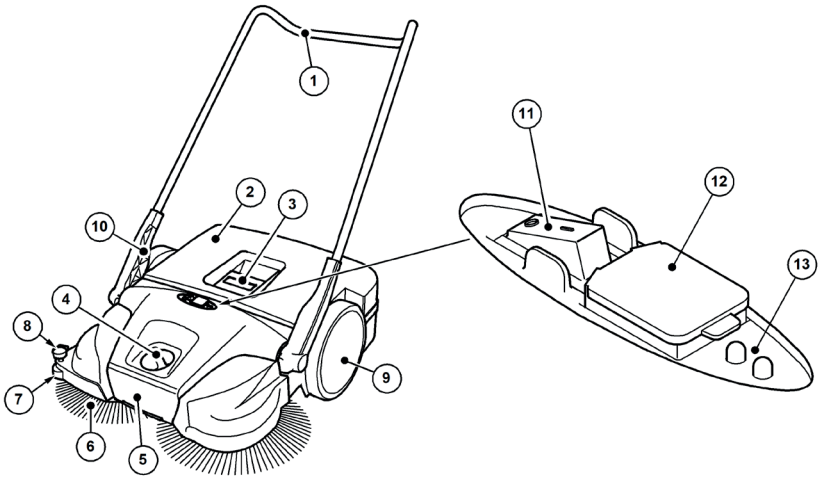

Abb. 1: Component overview 1

Item no.	Component
1	Push handle
2	Sweepings container
3	Container handle
4	Disc brush height adjustment
5	Carrying handle
6	Disc brush
7	Lateral guide roller
8	Hold-down device
9	Impeller
10	Handle fitting
11	On/off switch
12	Charging socket
13	LED display

The appliance is switched to battery operation by pressing the on/off switch (11) and moved forwards by pushing it over the push handle (1). The two disc brushes (6) use the sweeping lip (16) to move the debris towards the debris container (2).

The fine dirt sweeping roller (14) transports the remaining debris into the debris container (2). Power is supplied by a battery (22) installed in the appliance, which must be sufficiently charged for optimum operation of the appliance.

» Information on charging the battery can be found in chapter „6.4 Charge the battery“ of these operating instructions.

During battery operation, the current operating status of the sweeper is shown on the LED display (13).

» Information on battery operation and the LED display can be found in chapter „7.4 Battery operation and LED display“ of these operating instructions.

In addition, the device can also be used temporarily without electrical operation when the battery charge level is low.

» Information on manual operation can be found in chapter „7.6 Manual operation“ of these operating instructions.

EN

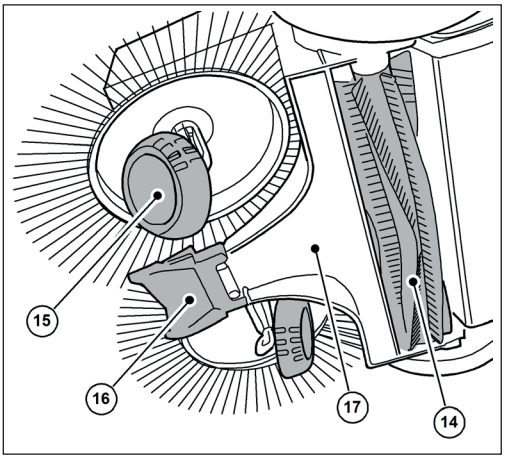

Abb. 2: Component overview 2

Item no.	Component
14	Fine dirt sweeping roller
15	Inclined degree
16	Sweeping lip
17	Sweeping plate

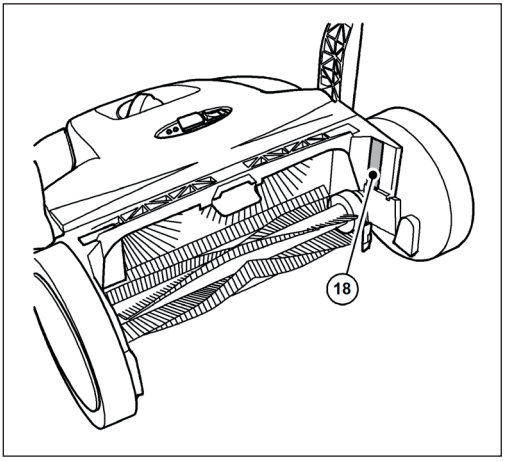

Abb. 3: Component overview 3

Item no.	Component
18	Type plate

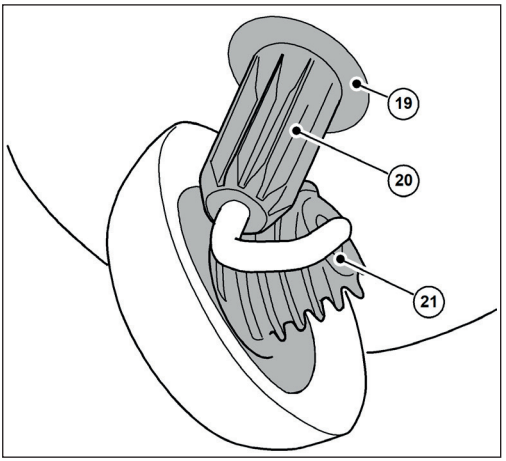

Abb. 4: Component overview 4

Item no.	Component
19	Coupling housing
20	Tooth sleeve
21	Helical gearing

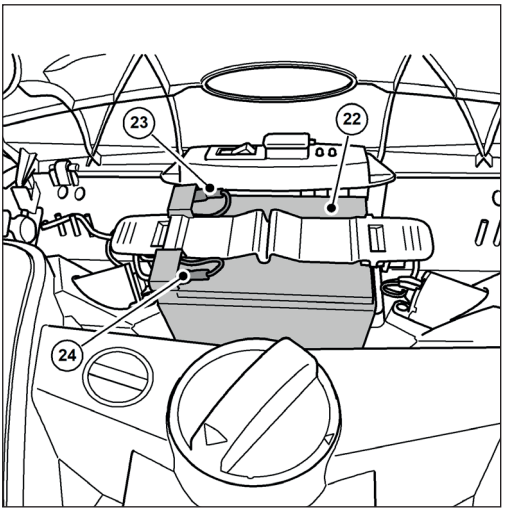

Abb. 5: Component overview 5

Item no.	Component
22	Battery
23	Battery connection cable (red +)
24	Battery connection cable (blue -)

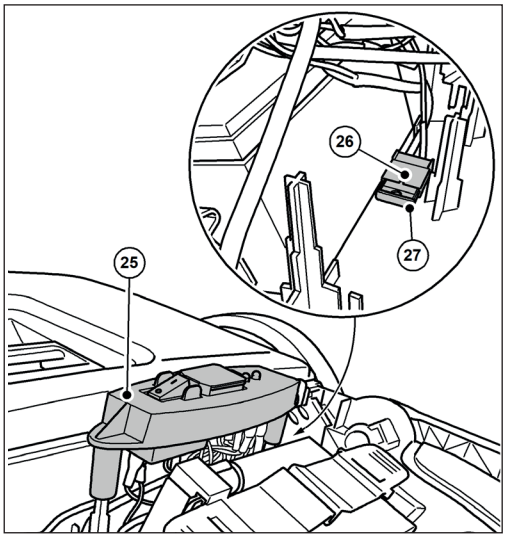

Abb. 6: Component overview 6

Item no.	Component
25	Switch plate
26	Fuse holder
27	Fuse F1

» The picture shows the components with the cover open or removed.

5. Transportation/transportation

5.1 Delivery

NOTE

Please have the driver of the parcel service confirm any visible damage to the outer packaging immediately upon delivery. If transport damage is only noticed during unpacking, the parcel service must be notified in writing within 24 hours of delivery in order to hold them liable for the damage.

NOTE

The battery is protected with a transportation lock. There is a cardboard box around the battery. The transport protection (cardboard box) must be removed before commissioning.

5.2 Scope of delivery

- Appliance with battery
- Push handle
- Two handle fittings
- Charger with mains plug
- Instruction manual

5.3 Handling packaging materials

- Always dispose of the packaging material in an environmentally friendly manner.
- Observe the local, regionally applicable legal regulations.

5.4 Storing the sweeper

NOTE

Improper storage, e.g. storage of the device in a damp environment, a connected battery connection cable or an insufficiently charged battery can lead to damage to the sweeper. For information on storing and storing the device, see chapter „10. Decommissioning/ storage/storage“.

» The push handle can be removed from the device for space-saving storage. Information on removing the push handle can be found in chapter „10.1 Dismantle the push handle“ of these operating instructions.

EN

EN

5.5 Carrying the appliance

CAUTION

Risk of injury due to the push bar tipping over!

If the push bar tips over, this can cause minor injuries such as crushed fingers or bruising to the user or other persons.

- When carrying the device, hold it in such a way that the push bar cannot tip over.

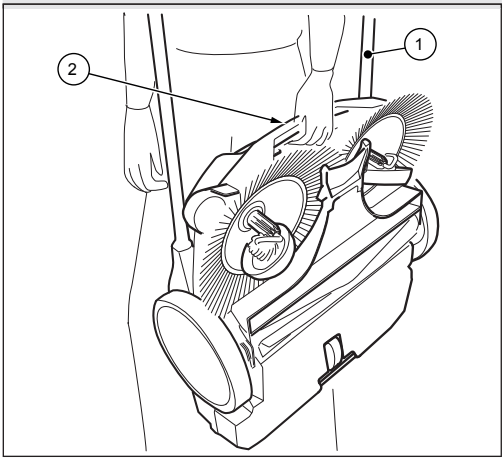

Abb. 7: Carrying the appliance

1. Swivel the push handle (1) flat forwards.
2. Grip the device by the carrying handle (2).
3. Carry the appliance so that the disc brushes are pointing away from your body.

5.6 Transporting the appliance in the vehicle

CAUTION

Risk of injury due to improper transportation of the sweeper!

A device that is spun around, slips or tips over can cause injury to the driver or other persons.

- Secure the device with a lashing strap to prevent it from slipping and being thrown around.

1. Place the device in a suitable position in the vehicle.
2. Secure the device with a tensioning strap.

» For space-saving transportation in vehicles, the push handle can be removed from the appliance. Information on removing the push handle can be found in chapter „10.1 Dismantle the push handle“ of these operating instructions.

NOTE

- Improper transportation can lead to damage to the sweeper.
- To protect the batteries, do not leave the sweeper in a heated vehicle.
- Ensure that the device is not accidentally switched on during transportation. If necessary, disconnect the blue battery connection cable from the battery. Information on disconnecting the battery can be found in chapter "10.2 Disconnecting the battery connection cable" of these operating instructions.

6. Commissioning

6.1 Fitting the push bar and handle fittings

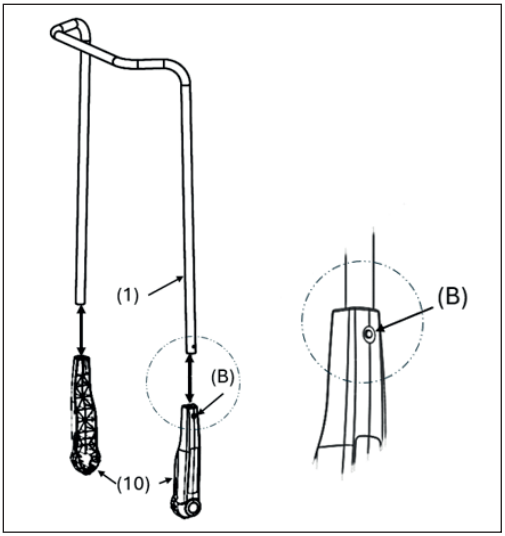

Abb. 8: Fitting the handle fittings

On delivery, two handle fittings (10) and the push bar (1) are supplied as individual parts.

1. Press the catch spring (B) on the side of the push bar (1) inwards.
2. Push the handle fitting (10) onto the push bar until it engages.

» **Make sure that the hole on the side of the handle fitting is aligned with the locking spring in the push bar.**

3. Proceed in the same way with the second side of the push bar

6.2 Fitting the push handle to the device

⚠ CAUTION

Risk of injury due to the push bar tipping over!

If the push bar tips over, this can cause minor injuries such as crushed fingers or bruising to the user or other persons.

- When carrying the device, hold it in such a way that the push bar cannot tip over.

The push bar can be adjusted to the user's height in two stages ((I) and (II)).

» (I): Low level

» (II): Higher level (preferred position)

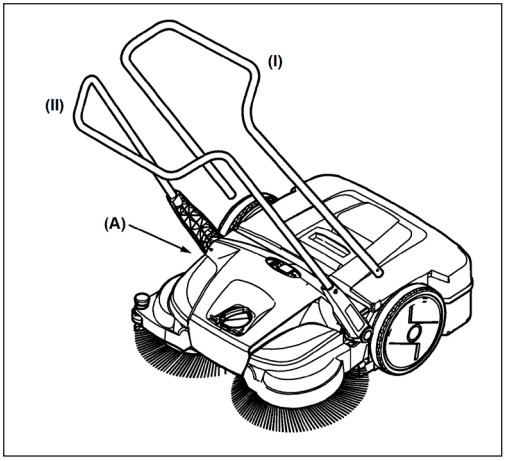

Abb. 9: Mounting the push bar

1. Position yourself between the push bar in front of the device.
2. Place one of the two handle fittings with the latching lug on the handle fitting (10) in the groove provided on the frame (A) so that it can snap into place (Fig. 10).

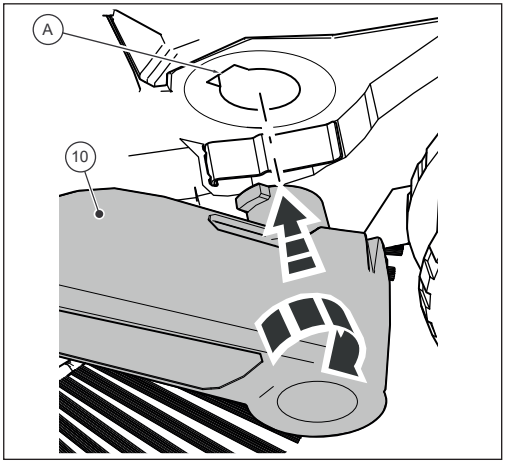

Abb. 10: Fitting the handle fittings

EN

3. Place the handle fitting (10) on the other side in the same position.
4. The handle fittings can now be snapped into the slots in the appliance (A) with a little pressure and the push handle can be moved into the required position for pushing the appliance.

EN

6.3 Connect the battery connection cable

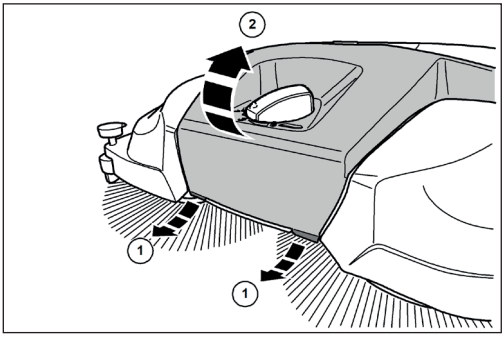

Abb. 11: Opening the hood

⚠ CAUTION

Risk of injury due to accidental start-up of the sweeper!

When connecting the battery connection cable, there is a risk of being pulled in if the sweeper is accidentally switched on.

- Before connecting the battery, make sure that the on/off switch on the device is in the "0" position.

» To prevent the battery from self-discharging, the blue battery connection cable is disconnected from the plug-in tab of the battery on delivery and during storage periods longer than approx. 2 months.

1. Pull the tabs (1) on the front bottom edge of the cover (2) slightly forwards.
2. Swivel the cover (2) upwards.

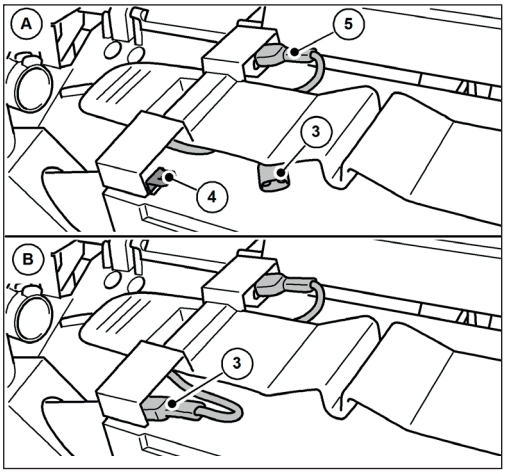

Abb. 12: Connect the battery connection cable

3. Plug the blue battery connection cable (3) fully onto the plug-in tab (4) of the battery.

» (A): Battery connection cable not connected.
» (B): Battery connection cable connected.
» The red battery connection cable (5) is connected on delivery.

NOTE

Also ensure that the red battery connection cable (5) is fully and correctly connected. If the battery connection cable is not connected correctly, this can damage the appliance and invalidate any warranty claims.

4. Close the cover (2) and lock it using the tabs (1).

6.4 Charge the battery

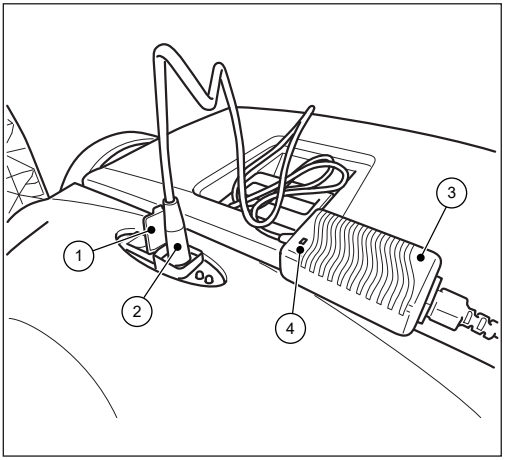

Abb. 13: Connecting the charger

» It is recommended that the battery is fully charged before first use.

» The charger (3) has a fully electronic voltage and current limiter. This ensures that a connected battery is always kept at the optimum charge level. This prevents the battery from being overcharged.

» To charge the battery, the battery connection cables must be connected correctly. Information on connecting the battery can be found in chapter "6.3 Connecting the battery connection cable" in these operating instructions.

NOTE

- The sweeper must not be switched on during the charging process. This may cause damage to the electrical components of the sweeper.
- Before charging, check the plug of the charger and the connection socket on the sweeper for foreign objects, e.g. electrically conductive objects. Device damage due to short circuit and cable fire.

1. Open the protective cap (1) of the charging socket on the sweeper.
2. Insert the plug (2) of the charger (3) into the charging socket of the sweeper.
3. Connect the mains cable of the charger (3) to a 100-240 V supply connection.

» During the charging process, the LED indicator (4) on the **charger** lights up "orange". When the battery is fully charged, the LED indicator (4) on the **charger** changes to "green".

» The charging time essentially depends on the SOC value (state of charge) of the battery before the charging process begins. If the battery is not charged for a longer period of time, the state of charge drops, which increases the charging time. A full charge can take up to approx. 7 hours. Please refer to the information on the outer packaging or on the sticker affixed to the sweeper before delivery.

NOTE

To achieve an optimum service life and minimize the ageing process, charge the battery at least every 2 months for approx. 10 hours. A fully charged battery reduces the risk of deep discharge and irreparable damage to the battery cells. The battery can also be recharged after short operating times of approx. 15 minutes.

EN

7. Operation

DANGER

Danger to life due to unsupervised operation of the sweeper!

Independent (starting) driving due to the rotational movement of the disc brushes and fine dirt sweeping roller or on sloping roads can result in serious or even fatal injuries due to collisions in public spaces (road users).

- Do not operate the sweeper unattended.
- Switch off the sweeper immediately after parking and store it safely.

WARNING

Risk of cuts from broken glass, metal or other sharp-edged materials!

When emptying the sweeping material container, cuts can be caused by shards of glass, metal or other sharp-edged materials.

- Wear the prescribed personal protective equipment!

CAUTION

Health hazard due to dust generated during sweeping!

Inhaling dust can endanger your health.

- Wear the prescribed personal protective equipment!

CAUTION

Risk of injury from hot components!

Working on the hot motor of the sweeper can result in skin injuries.

- Wear the prescribed personal protective equipment!
- Ensure that the motor is hot after the sweeper has been switched off.

7.1 Before starting work

- Check the functionality of the device before starting work.
- Check that the push handle is firmly seated in the handle fittings.
- Check that the hopper is firmly seated and in good condition.
- Check the disc brushes and the fine dirt sweeping roller for twigs, coiled threads and cords, long-fibered materials, etc. Remove these if necessary. Remove these if necessary.
- Check the disc brushes and the fine dirt sweeping roller for jammed parts or dirt.
- Check the handles for dirt and clean them if necessary.
- Check whether the on/off switch can be easily moved to the "0" position at any time.
- Check the connection socket for the charger on the sweeper for foreign objects.

NOTE

There must be no electrically conductive objects on or in the charging socket. Device damage due to short circuit and cable fire. Always keep the protective cap of the charging socket closed.

7.2 Height adjustment of the disc brushes

The rotary handle for adjusting the height of the disc brushes is located in the middle of the front section. The disc brushes are adjusted to the surface to be swept using the height adjustment. The levels are based on experience and should therefore be regarded as reference values. As a result, the steps may need to be adjusted during sweeping depending on the surface.

- Level 1-2: for all even, hard surfaces (e.g. asphalt, concrete, slabs…)
- Level 3-4: for damp leaves, sand, uneven surfaces (e.g. exposed aggregate concrete slabs)
- Level 5-7: for heavy soiling and more uneven surfaces

NOTE

Do not press the disc brushes too firmly onto the floor. Excessive contact pressure leads to increased wear and reduces battery life. Excessive contact pressure also increases the pushing resistance and can have a detrimental effect on the cleaning result.

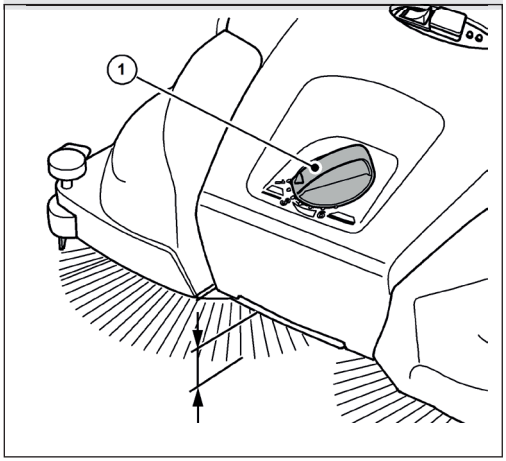

Abb. 14: Height adjustment of the disc brush

- Set the required level:
- To do this, turn the rotary handle (1) to the left to reduce the level.
- To do this, turn the rotary handle (1) to the right to increase the level.

» Lift the appliance slightly by the handle. This makes it easier to adjust the height.

7.3 Set the hold-down device

Use the hold-down device to adjust the right-hand disc brush to the edge areas to be swept, e.g. on walls or kerbs.

NOTE

Excessive wear can occur if the hold-down device is not adjusted correctly on low edges. The down holder must not scratch the surface.

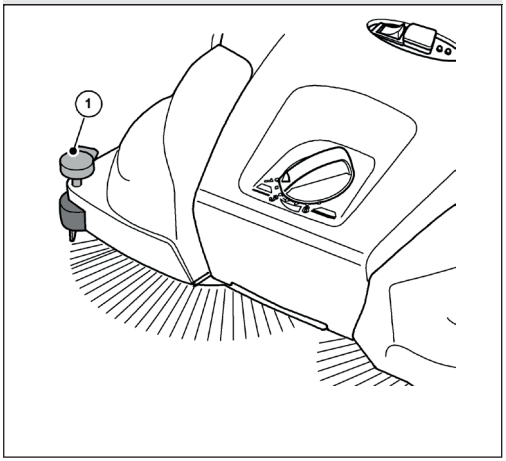

Abb. 15: Hold-down device adjustment

Sweeping edges and corners

- Press the handle (1) of the down holder downwards.

Operation on surfaces

- Pull the handle (1) of the down holder upwards.

EN

7.4 Battery operation and LED display

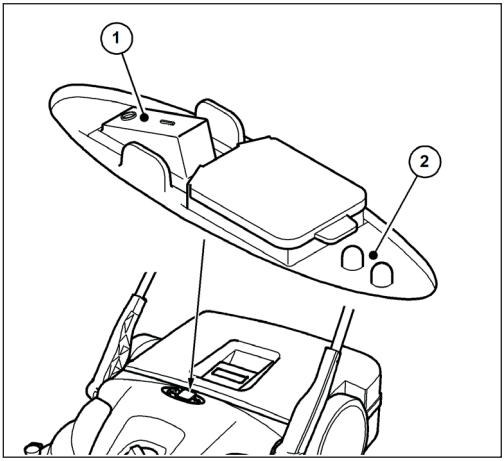

Abb. 16: Operation and display

The LED display (2) provides information on the current operating status of the sweeper in battery mode.

- Place the sweeper on the surface to be swept.

⚠ CAUTION

Do not press the on/off switch with your foot.

Tilting the sweeper when starting up the disc brushes can result in injuries from falling or tripping.

- Only switch the sweeper on or off by hand.

- Switch the sweeper on by pressing the on/off switch (1) to position "I".

The disc brushes and fine dirt sweeping roller start to rotate. If the battery is sufficiently charged, the green LED of the LED display (2) lights up during battery operation.

Guide the appliance over the push handle with both hands.

- Push the device forward at normal walking speed.
- Switch the sweeper off by pressing the on/off switch (1) to the "0" position.
- Empty the hopper if necessary, see section „Emptying the debris container“ ' in chapter 7.7 of these operating instructions.

» To achieve perfect sweeping results, empty the hopper at regular intervals.

NOTE

- If the disc brushes rotate more slowly or the red LED of the LED display (2) lights up during operation, this indicates that the battery charge level is low. Switch off the appliance and charge the battery.
- If the battery charge level is too low, the device is switched off by the built-in electronics. The red LED on the LED display (2) flashes. Switch off the device and charge the battery. Deep discharge voids the warranty!

- Clean the sweeper and dust filter at the end of work, see section „Clean the appliance“ in chapter 9.4 of these operating instructions.
- Fully recharge the battery if necessary, see section „Charge the battery“ in chapter 6.4 of these operating instructions.

7.5 Overload protection

To prevent damage, the motors are equipped with overload protection. If the sweeper's electronics switch off after a short time, this is due to an excessive load on the motors. The fine dirt sweeping roller and the disc brushes must then be checked for free movement and blockages such as jammed stones, wound-up threads and similar must be removed.

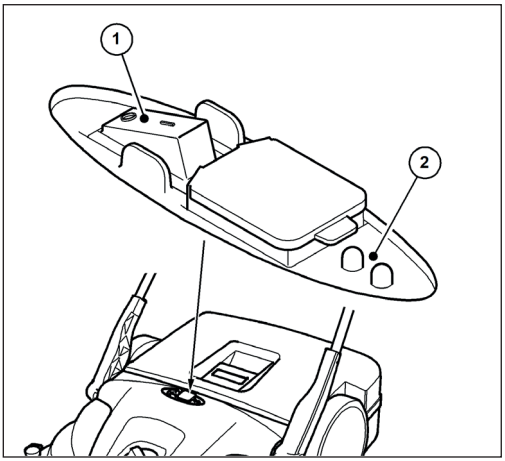

Abb. 17: Operation and display

- After the overload protection has been triggered, switch off the sweeper's electronics by pressing the on/off switch (1) to the "0" position.

⚠ CAUTION

Risk of injury due to accidental start-up of the sweeper!

When working on the sweeper, there is a risk of being drawn in by accidentally switching on the appliance.

- Make sure that the device is not accidentally switched on while the blockage is being released! If necessary, disconnect the blue battery connection cable from the battery. See section "Disconnecting the battery connection cable" in chapter 10.2 of these operating instructions.

1. Locate and remove the blockage, see section „Remove blockage“ in chapter 9.2 of these operating instructions.
2. If necessary, reconnect the blue battery connection cable. See section " Connecting the battery connection cable" in chapter 6.3 of these operating instructions.
3. Switch the sweeper on by pressing the on/off switch to position "I"
4. Check that the device is working as usual.

EN

7.6 Manual operation

The sweeper can also be operated temporarily without electrical support if the battery charge level is low. The sweeping mechanism is then driven by pushing the appliance.

- Guide the appliance over the push handle with both hands.
- Push the device forward at normal walking speed.
- Empty the debris container if necessary, see section „Emptying the debris container“ in chapter 7.7 of these operating instructions.
- Fully recharge the battery, see section „Charge the battery“ in chapter 6.4 of these operating instructions.

» Only use manual operation temporarily. A better sweeping result can be achieved in battery mode due to less effort.

7.7 Emptying the debris container

⚠ WARNING

Risk of cuts from broken glass, metal or other sharp-edged materials!

When emptying the hopper, cuts can be caused by broken glass, metal or other sharp-edged materials.

- Wear the prescribed personal protective equipment!

⚠ CAUTION

Health hazard due to swept up dust!

When emptying the sweepings container, the swept up dust can pose a health hazard.

- Wear the prescribed personal protective equipment!

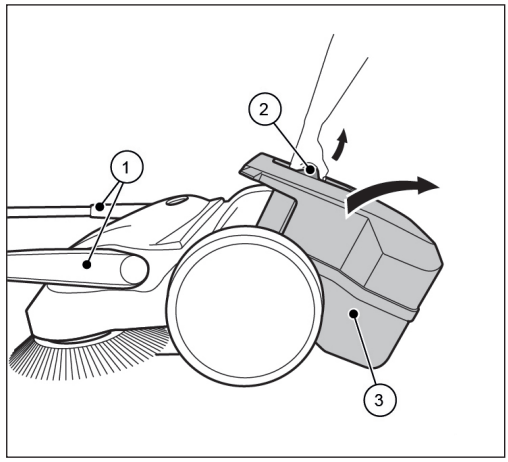

Abb. 18: Emptying the sweepings container

- Empty the debris container after each use.
- Empty the hopper at regular intervals to achieve perfect sweeping results.

1. Move the push handle (1) to the forward tilted position.
2. Pull the debris container (3) upwards by the container handle (2).
3. Empty the debris container (3) completely.

» Ensure that the edges of the housing are also free of dirt.

4. Insert the empty debris container (3) into the appliance.
5. Press the container handle (2) back into the starting position.

» The locking mechanism of the debris container (3) must engage audibly.

6. Return the push handle (1) to the operating position.

8. Troubleshooting

⚠ WARNING

Risk of cuts from broken glass, metal or other sharp-edged materials!

When emptying the hopper, cuts can be caused by broken glass, metal or other sharp-edged materials.

- Wear the prescribed personal protective equipment!

⚠ CAUTION

Health hazard due to dust generated during sweeping!

Inhaling dust can endanger your health.

- Wear the prescribed personal protective equipment!

⚠ CAUTION

Risk of injury due to the push bar tipping over!

If the push bar tips over, this can cause minor injuries such as crushed fingers or bruising to the user or other persons.

- When carrying the device, hold it in such a way that the push bar cannot tip over.

⚠ CAUTION

Risk of injury due to accidental start-up of the sweeper!

When working on the sweeper, there is a risk of being drawn in by accidentally switching on the appliance.

- Ensure that the appliance is not accidentally switched on during troubleshooting! If necessary, disconnect the blue battery connection cable from the battery. See section "Disconnecting the battery connection cable" in chapter 10.2 of these operating instructions.

Despite observing the prescribed maintenance work and checking the appliance before use, faults may occur. Possible faults are listed in the following tables, Part 1 and Part 2, with details of the cause and remedy.

EN

EN

8.1 Fault table part 1

Fault	Cause	Remedy
Appliance runs sluggishly or unevenly	Appliance dirty	Clean the sweeper, see chapter 9.4 in the section „Clean the appliance“
	Broom blocked	Remove blockage, see chapter 9.2 in the section „Remove blockage“
	Brush drives contaminated	Clean brush drives, see chapter 9.4 in the section „Clean the appliance“
	Height adjustment set too low	Adjust the height adjustment, see chapter 7.2 in the section „Height adjustment of the disc brushes“
	Contact pressure of the disc brushes too high	
	Battery charge level too low. LED indicator on the sweeper lights up "red"	Charge the battery, see chapter 6.4 in the section „Charge the battery“
	Disc brushes do not rotate	Contact service
	Fine dirt sweeping roller does not rotate	
Device switches off	Contact pressure of the disc brushes too high	Adjust the height adjustment, see chapter 7.2 in the section „Height adjustment of the disc brushes“
	Broom blocked	Clean the sweeper, see chapter 9.4 in the section „Clean the appliance“
	Overload protection active	Remove blockage, see chapter 7.5 in the section "Overload protection"
	Battery charge level too low. LED display on the sweeper flashes "red". Device switched off by electronics	Charging the battery, see chapter 6.4 in the section „Charge the battery“
	Fuse F1 defective	Check and replace fuse F1, see chapter 8.4 in the section „Remove and check fuse F1“
Device can no longer be switched on	Fuse F1 defective	Check and replace fuse F1, see chapter 8.4 in the section „Remove and check fuse F1“
	Battery connection cable disconnected	Connect the battery connection cable, see chapter 6.3 in the section "Connecting the battery connection cable"
	Battery deeply discharged	Contact service
Bristles are bent	Incorrect storage	Align the bristles, see chapter 9.3 in the section „Align bristles“

8.2 Fault table part 2

Fault	Cause	Remedy
Sweeping result insufficient	Sweeping lip is missing, loose or heavily worn	Replace sweeping lip
	Contact pressure of the disc brushes too high	Adjust the height adjustment, see chapter 7.2 in the section „Height adjustment of the disc brushes“
	Significant wear on the disc brushes	Replace disc brushes
	Debris container is full	Empty the debris container, see chapter 7.7 in the section „Emptying the debris container“
	Improper use of the sweeper based on the information in chapter 2.2 in the section „Improper use“	Use a suitable cleaning device or cleaning agent

EN

8.3 Troubleshooting Procedure

CAUTION

Risk of injury due to accidental start-up of the sweeper!

After rectifying faults on the sweeper, there is a risk of the appliance accidentally starting up.

- Before connecting the battery, make sure that the on/off switch on the device is in the "0" position.

1. Set the on/off switch on the device to the "0" position.
2. Disconnect the blue battery connection cable from the battery.
3. Eliminate the fault according to the fault table.
4. If necessary, reconnect the blue battery connection cable to the battery.
5. Switch the sweeper on by pressing the on/off switch in position "I". Check that the device is working as usual.

8.4 Remove and check fuse F1

The sweeper is equipped with a 15 amp fuse to protect the electrical components. Proceed as follows to check and replace the F1 fuse:

CAUTION

Risk of injury or accident due to incorrect fuse rating!

If an incorrect fuse rating is used, the electrical components may be overloaded when the appliance is switched off, during the charging process or during operation of the appliance, resulting in smoke and fire.

- Replace the fuse only with a new 15 amp fuse approved by the manufacturer.

CAUTION

Risk of injury due to accidental start-up of the sweeper!

When working on the sweeper, there is a risk of being drawn in by accidentally switching on the appliance.

- Make sure that the device is not accidentally switched on while the fuse is being removed and checked! To do this, disconnect the blue battery connection cable from the battery.

NOTE

Using a fuse with a higher or lower value can cause considerable damage to the device.

To avoid damage, only replace a blown fuse with a 15 amp fuse approved by the manufacturer. Only replace the fuse if the cause of the fault has been rectified.

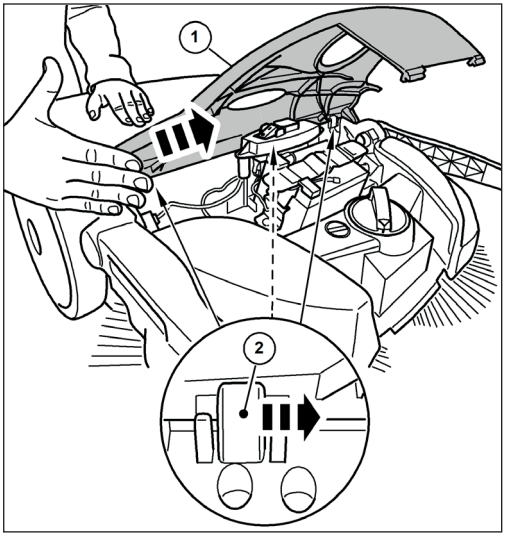

Abb. 19: Removing the hood

1. Set the on/off switch on the appliance to the "0" position.
2. Move the push handle to the forward tilted position, see section „Emptying the debris container“ in chapter 7.7 of these operating instructions

3. Disconnect the blue battery connection cable from the battery, see section "Disconnecting the battery connection cable" in chapter 10.2 of these operating instructions.
4. Carefully unhook the cover (1) from the hinges (2) by lightly tapping the edge of the cover with the palm of your hand in the direction of the arrow.

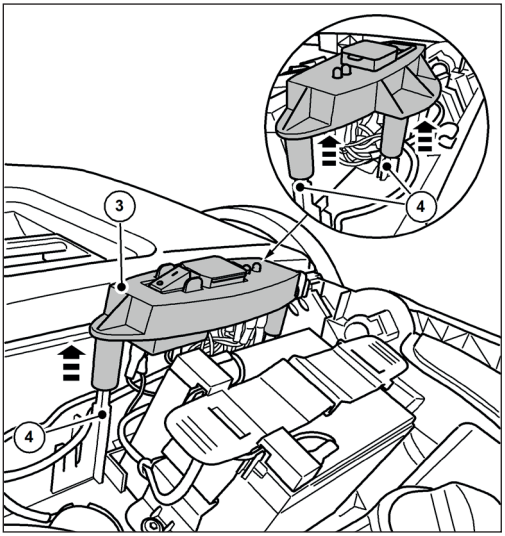

Abb. 20: Removing the switch plate

5. Carefully pull the switch plate (3) upwards off the guide pins (4).
6. Put the switch plate (3) with the connected cables to one side.

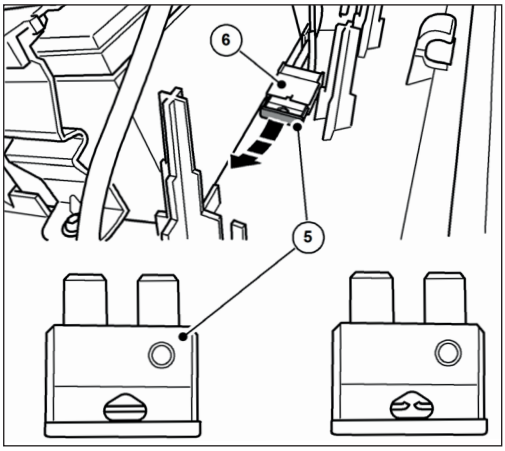

Abb. 21: Fuse F1

7. Pull the fuse F1 (5) out of the fuse holder (6).
8. Check and replace the fuse if necessary.

» The picture on the right shows a blown fuse.
» Only use a fuse with exactly 15 amps.
» Reassemble in reverse order to removal.

Please note the following:

1. Fit the cover from above and then snap it into place by carefully pressing it into the hinges. Make sure that the cover is centered, otherwise the lugs of the hinges could break.
2. Fully connect the blue battery connection cable to the plug-in tab on the battery.
3. Switch the sweeper on by pressing the on/off switch to position "I".
4. Check that the device is working as usual.

NOTE

If the fuse blows again immediately after switching on the sweeper, contact the service department. The fuses are available as spare parts from Electrostar GmbH.

EN

9. Maintenance and cleaning

⚠ WARNING

Risk of cuts from broken glass, metal or other sharp-edged materials!

When emptying the hopper, cuts can be caused by broken glass, metal or other sharp-edged materials.

- Wear the prescribed personal protective equipment!

⚠ CAUTION

Health hazard due to dust generated during sweeping!

Inhaling dust can endanger your health.

- Wear the prescribed personal protective equipment!

⚠ CAUTION

Risk of injury due to the push bar tipping over!

If the push bar tips over, this can cause minor injuries such as crushed fingers or bruising to the user or other persons.

- When carrying the device, hold it in such a way that the push bar cannot tip over.

⚠ CAUTION

Danger from cleaning agents!

The agents may contain harmful components and can cause irritation to the respiratory tract and skin.

- Observe the manufacturer's safety data sheet.
- Avoid spillage and mist formation.
- Do not eat, drink or smoke while working.
- Avoid contact with skin and eyes.

⚠ CAUTION

Risk of injury due to accidental start-up of the sweeper!

During maintenance and cleaning work on the sweeper, there is a risk of being drawn in by accidentally switching on the appliance.

- The appliance must be switched off and disconnected from the power supply during all work.
- Do not carry out any work with the motor running.
- The on/off switch must be in the "0" position.
- Ensure that the appliance is not accidentally switched on during maintenance and cleaning work! If necessary, disconnect the blue battery connection cable from the battery. See section "Disconnecting the battery connection cable" in chapter 10.2 of these operating instructions.

NOTE

Improper maintenance can lead to damage and shorten the service life of the sweeper.

The following sections describe the maintenance and cleaning work required for optimum and trouble-free operation.

In some cases, the performance of the specified work is time and/or load-dependent. Where intervals are specified both in terms of deadlines and operating hours, the case that occurs first applies.

Contact the manufacturer if you have any questions about maintenance work and intervals.

9.1 Maintenance schedule

Maintenance interval	Maintenance work
Before starting work	Check the appliance for functionality and damage. Contact the service department if necessary
	Check that the push handle is firmly seated in the handle fittings
	Check the debris container for tight fit and condition
	Check the disc brushes and the fine dirt sweeping roller for coiled threads and cords. Remove these if necessary.
	Check the disc brush and the fine dirt sweeping roller for jammed parts or soiling
	Check the handles for dirt and clean them if necessary.
	Check the height adjustment for the correct height
	Check the sweeping pressure setting. If necessary, adjust the sweeping pressure to the surface to be swept
	Check that the on/off switch can be easily moved to the "0" position at any time
	Check the connection socket for the charger on the sweeper for foreign objects
	Check whether the battery charge level is sufficient for the sweeping work to be carried out. Charge the battery if necessary
At the end of work	Empty the sweepings container
	Clean the appliance
	Clean the dust filter
	Charge the battery
8 Bh	Clean brush drives
2 months	Charge the battery

9.2 Remove blockage

- Remove wound-up material (e.g. strings, threads, long-fibered materials…) from the bristles and axles.
- Remove jammed material (e.g. stones, branches, leaves…).

EN

EN

9.3 Align bristles

WARNING

Fire hazard due to improper handling of a blower or the use of unsuitable blowers!

There is a risk of fire when aligning the bristles if excessive temperatures are generated during heating.

- Do not use naked flames or burners to heat the bristles!
- Do not use a hot air blower. The bristles can melt if the air is too hot.

Bent bristles can be straightened by heating them with a hot air blower (e.g. hair dryer).

- Point the hot air blower that is switched on at the bent bristles.

» With sufficient heating, the bristles will straighten up again by themselves.

9.4 Clean the appliance

- Do not use any degreasing agents.
- Do not use harsh cleaning agents.
- Do not clean the appliance with a high-pressure cleaner or under running water. The appliance must not be immersed in water or wiped with water.
- Protect the bearing points from moisture.
- Do not clean the disc brushes and fine dirt sweeping roller with compressed air.

» The hard jet of air can damage the bristles.

1. Clean the disc brushes, fine dirt sweeping roller and drives with a wet cloth.
2. Clean all plastic parts with a damp cloth.

» Keep the battery clean, as a dirty battery can discharge over time due to leakage currents via the terminals.

10. Decommissioning/storage/storage

10.1 Dismantle the push handle

CAUTION

Risk of injury due to the push bar tipping over!

If the push bar tips over, this can cause minor injuries such as crushed fingers or bruising to the user or other persons.

- When carrying the device, hold it in such a way that the push bar cannot tip over.

» The push handle can be removed from the device for space-saving storage.

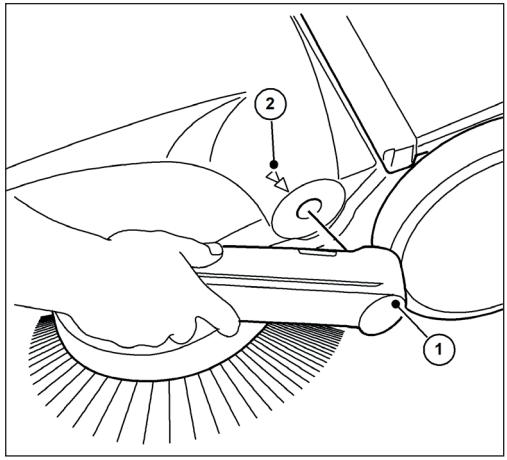

Abb. 22: Removing the push bar

1. Align the respective arrows (2) on the housing with the bar of the handle fittings (1).
2. Position yourself between the push handle in front of the appliance.
3. Grasp both handle fittings (1) with your hands and carefully push them outwards.
4. At the same time, pull the handle fittings out of both holders on the appliance.

EN

10.2 Disconnect the battery connection cable

To prevent deep discharge of the battery, the blue battery connection cable must be disconnected if the battery has been stored for more than approx. 2 months without recharging.

If necessary, the battery should also be disconnected when troubleshooting and removing a blockage. Protection against accidental starting of the sweeper.

For storage periods of approx. 6 months or more, the battery must also be fully charged beforehand to maintain battery performance. Information on charging the battery can be found in chapter „6.4 Charge the battery“ of these operating instructions.

» Keep the battery clean, as a dirty battery can discharge over time due to leakage currents via the terminals.

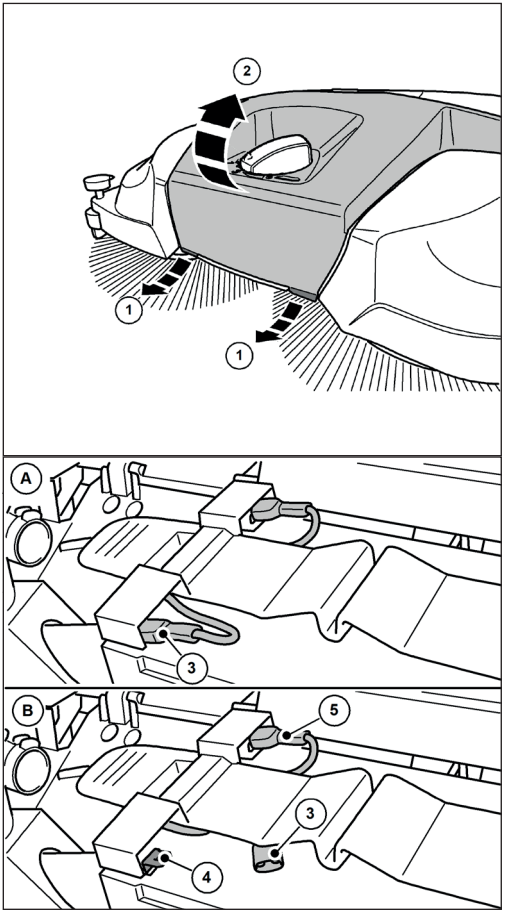

Abb. 24: Disconnect the battery connection cable

3. Disconnect the blue battery connection cable (3) from the plug-in tab (4) of the battery.
» Make sure that the blue battery connection cable (3) cannot make unintentional contact with the plug-in tab (4) due to external influences, such as movement of the device (see Fig. 24 Figure B).
» The red battery connection cable (5) remains connected.
4. Close the cover (2) and lock it using the tabs (1).

EN

10.3 Storage/storage

NOTE

Improper storage, e.g. storing the device in a damp environment, can lead to damage to the sweeper.

» Observe the information in chapter "10.2 Disconnecting the battery connection cable" of these operating instructions.

• Only store the device when it is clean and with an empty hopper.

» For information on emptying the sweeping container, see chapter „7.7 Emptying the debris container“ and for cleaning, see chapter „9.4 Clean the appliance“ in these operating instructions.

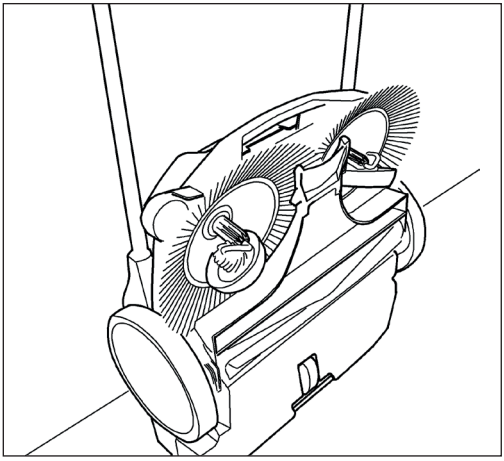

Abb. 25: Storage position

• Position the appliance so that the bristles are not kinked or bent.

• Secure the appliance including the push handle against tipping over, slipping and damage.

• Do not store the appliance outdoors or in a damp environment.

10.4 Disposal

⚠ WARNING

Environmental hazard due to incorrect disposal

Incorrect disposal of the sweeper/battery can lead to environmental pollution due to the harmful substances it contains.

• Dispose of the sweeper, the charger and the battery in an environmentally friendly manner in accordance with local regulations.

• Dispose of the device and the battery separately.

EN

11. REACH

REACH is the European Chemicals Regulation for the Registration, Evaluation, Authorization and Restriction of Chemicals.

Information on compliance with REACH Regulation (EC) No. 1907/2006 can be found at **www.starmix.de**

12. EC Declaration of Conformity

Declaration of Conformity according to the Machinery Directive 2006/42/EC, Annex II 1A

Manufacturer:

Electrostar GmbH
Hans-Zinser-Str. 1-3
73061 Ebersbach/Fils
Germany

Authorized representative for the compilation of technical documentation:

Electrostar GmbH
Hans-Zinser-Str. 1-3
73061 Ebersbach/Fils
Germany

Product:

Hand-held, battery-powered sweeper haaga 677 plus

We hereby declare that the above-mentioned product complies with all relevant provisions of the Machinery Directive 2006/42/EC. The above product complies with the requirements of the following relevant directives:

- EMC Directive 2014/30/EU
- RoHS 2011/65/EU

The following harmonized standards have been applied:

- EN ISO 12100:2010, Safety of machinery - General principles for design - Risk assessment and risk reduction
- EN 60335-1:2012, Household and similar electrical appliances - Safety - Part 1: General requirements
- EN 60335-2-72:2012, Household and similar electrical appliances - Safety - Part 2-72: Particular requirements for floor treatment machines, with or without traction drive, for professional use
- EN 55014-1:2021, Electromagnetic compatibility - Requirements for household appliances, electric tools and similar electrical appliances - Part 1: Emission
- EN 55014-2:2021, Electromagnetic compatibility - Requirements for household appliances, electric tools and similar apparatus - Part 2: Immunity - Product family standard
- EN IEC 61000-3-2:2019
- EN 61000-3-3:2013
- EN 62233:2008-04, Methods for measuring the electromagnetic fields of household appliances and similar electrical appliances with respect to the safety of persons in electromagnetic fields.
- EN IEC 63000:2018-12, Technical documentation for the assessment of electrical and electronic equipment with respect to the restriction of hazardous substances;

Ebersbach, 16.07.2025

Carsten Gresser
Head of Assurancer

Table des matières

1. Généralités ... 68
1.1 Adresse ... 68
1.2 Conventions ... 68
1.3 Symboles et marquages ... 68
1.4 Limitation de responsabilité ... 68
1.5 Garantie ... 68
1.6 Protection des droits d'auteur ... 69
1.7 Groupe cible ... 69
2. Sécurité ... 69
2.1 Utilisation conforme à la destination ... 69
2.2 Utilisation non conforme à l'usage prévu ... 69
2.3 Responsabilité de l'utilisateur ... 69
2.4 Consignes générales de sécurité ... 70
2.5 Consignes de sécurité générales concernant la batterie, la prise de charge et le chargeur ... 70
2.6 Indications de danger sur l'appareil ... 72
2.7 Équipement de protection personnel ... 72
3. Données techniques ... 73
4. Structure et fonctionnement ... 74
5. Transport/déplacement ... 76
5.1 Livraison ... 76
5.2 Contenu de la livraison ... 76
5.3 Manipulation des matériaux d'emballage ... 76
5.4 Rangement de la balayeuse ... 76
5.5 Porter l'appareil ... 77
5.6 Transporter l'appareil dans le véhicule ... 77
6. Mise en service ... 78
6.1 Monter l'arceau de poussée et les ferrures de la poignée ... 78
6.2 Monter l'arceau de poussée sur l'appareil ... 78
6.3 Brancher le câble de raccordement de la batterie ... 79
6.4 Charger la batterie ... 80
7. Utilisation ... 81
7.1 Avant le début du travail ... 81
7.2 Réglage en hauteur des balais à assiette ... 82
7.3 Régler le serre-flanc ... 82
7.4 Fonctionnement sur batterie et affichage LED ... 83
7.5 Protection contre les surcharges ... 84
7.6 Fonctionnement manuel ... 85
7.7 Vider le bac à déchets ... 85
8. Dépannage ... 86
8.1 Tableau des pannes partie 1 ... 87
8.2 Tableau des pannes, partie 2 ... 88
8.3 Élimination des défauts Déroulement ... 89
8.4 Démonter le fusible F1 et le contrôler ... 89
9. Maintenance et nettoyage ... 91
9.1 Plan de maintenance ... 92
9.2 Éliminer le blocage ... 92

9.3 Aligner les poils 93
9.4 Nettoyer l'appareil 93
10. Mise hors service / Stockage / Rangement 93
10.1 Démonter la barre de poussée 93
10.2 Débrancher le câble de raccordement à la batterie 94
10.3 Stockage / Rangement 95
10.4 Élimination 95
11. REACH 96
12. Déclaration de conformité CE 96

1. Généralités

Ce mode d'emploi fait partie de l'appareil Balayeuse haaga 677 plus (année de construction : à partir de 2025) et est exclusivement valable pour l'appareil mentionné.

Le mode d'emploi fournit des informations importantes pour une utilisation sûre et efficace de l'appareil.

FR

La condition pour travailler en toute sécurité avec l'appareil est le respect de toutes les consignes de sécurité et instructions indiquées.

Lisez attentivement le mode d'emploi avant d'utiliser l'appareil.

- Lisez les consignes de sécurité !
- Conservez le mode d'emploi en lieu sûr et accessible pendant la durée de vie de l'appareil.
- Transmettez le mode d'emploi à tout propriétaire ou utilisateur ultérieur de l'appareil.

1.1 Adresse

Electrostar GmbH
Hans-Zinser-Str. 1-3
73061 Ebersbach/Fils
Allemagne
Tél. : +49 (0)7163 9988-100
Fax : +49 (0)7163 9988-155
info@starmix.de
www.starmix.de

1.2 Conventions

Afin de pouvoir travailler de manière optimale avec le mode d'emploi, il convient de respecter les explications suivantes relatives aux conventions typographiques.

Énumération

- Les textes présentés de cette manière sont des puces.

Séquence de travail

1. Étape 1 de la séquence de travail
2. Étape 2 de la séquence de travail
3. Étape 3 de la séquence de travail

L'ordre des étapes de travail doit être respecté.

Conseil

» Les conseils, les remarques (et non les dommages à la machine) sont présentés ainsi.

1.3 Symboles et marquages

Respecter impérativement tous les avertissements et toutes les consignes de sécurité ! Toujours agir avec prudence lors des travaux afin d'éviter les accidents, les dommages corporels et matériels !

Structure des consignes de sécurité

⚠ MOT SIGNAL

Type et source du danger

Conséquences possibles

- Mesure à prendre pour éviter le danger

Niveau de danger

Niveau de danger	Probabilité d'occurrence	Conséquences en cas de non-respect
⚠ **DANGER**	Immédiat	Mort, blessures corporelles graves
⚠ AVERTISSEMENT	Possible	Mort, blessures corporelles graves
⚠ ATTENTION	Possible	Blessures corporelles légères
REMARQUE	Possible	Dommages matériels

1.4 Limitation de responsabilité

Electrostar GmbH décline toute responsabilité pour les dommages et les dommages consécutifs aux points énumérés ci-dessous :

- Non-respect du mode d'emploi
- Utilisation de pièces de rechange non autorisées / de pièces de rechange incorrectes / de pièces de rechange qui ne correspondent pas aux spécifications du fabricant
- Modifications, ajouts et transformations arbitraires sur l'appareil

1.5 Garantie

Les règles décrites dans les conditions générales de vente d'Electrostar GmbH s'appliquent.

1.6 Protection des droits d'auteur

Le mode d'emploi est protégé par les droits d'auteur d'Electrostar GmbH.

Le mode d'emploi contient des prescriptions et des dessins ou des extraits de dessins de nature technique qui ne doivent pas être reproduits, diffusés ou exploités sans autorisation à des fins de concurrence, ni communiqués à d'autres, que ce soit en totalité ou en partie.

Electrostar GmbH se réserve le droit d'autoriser l'utilisation pour des publications ou la transmission de copies ou d'informations de ce mode d'emploi à des tiers.

Les infractions donnent lieu à une demande de dommages et intérêts de la part du fabricant. Nous nous réservons le droit de faire valoir d'autres droits.

1.7 Groupe cible

Ce mode d'emploi s'adresse à l'utilisateur de cette balayeuse.

2. Sécurité

Afin d'éviter des dysfonctionnements, des dommages et des atteintes à la santé, veuillez respecter les consignes suivantes !

2.1 Utilisation conforme à la destination

La balayeuse haaga 677 plus est exclusivement destinée à l'élimination de la saleté des rues, comme par exemple les feuilles, l'herbe, les gravillons, le sable et autres impuretés similaires sur des surfaces planes et dures.

L'appareil est adapté à une utilisation commerciale, par exemple dans les hôtels, les écoles, les hôpitaux, les usines et les bureaux.

2.2 Utilisation non conforme à l'usage prévu

Toute utilisation autre que celle décrite dans le paragraphe „Utilisation conforme à la destination“ est considérée comme non conforme. L'utilisateur de l'appareil est seul responsable des dommages qui pourraient en résulter.

La balayeuse ne doit pas être utilisée pour balayer des substances dangereuses pour la santé, inflammables ou incandescentes (cigarettes et allumettes), des liquides, des poussières explosives ou dangereuses (Ex), des acides ou des solvants.

La balayeuse ne doit pas non plus être utilisée pour balayer l'eau, le béton, le mortier, le ciment et les poussières contenant du plâtre.

Il est également interdit de balayer avec la balayeuse des matières humides telles que la neige, le fumier d'étable, la bouse de vache et des matières boueuses telles que les matières fécales.

La balayeuse ne doit pas être utilisée dans des zones à risque d'explosion ou comme moyen de transport.

ATTENTION

Ne pas utiliser sur des surfaces inclinées !

2.3 Responsabilité de l'utilisateur

Un utilisateur est toute personne physique ou morale qui utilise la balayeuse ou la confie à des tiers pour utilisation et qui est responsable de la sécurité de l'utilisateur ou de tiers pendant l'utilisation.

- Surveillez les enfants qui se trouvent dans l'environnement de travail afin de vous assurer qu'ils ne jouent pas avec.
- Cette machine n‘est pas destinée aux personnes (y compris les enfants) dont les capacités physiques, sensorielles ou mentales sont réduites ou qui manquent d‘expérience et de connaissances.
- Les personnes dont la capacité de réaction est influencée, par exemple par des drogues, de l'alcool ou des médicaments, ne doivent pas travailler avec l'appareil.
- Les personnes qui ne peuvent pas faire d'efforts en raison de leur état de santé ne doivent pas effectuer de travaux avec la balayeuse.
- Remplacez les panneaux devenus illisibles sur la balayeuse.

FR

2.4 Consignes générales de sécurité

- Rendez le matériel d'emballage inaccessible aux enfants. Il y a un risque d'étouffement !
- Ne portez pas de cheveux longs détachés, de cravate, de vêtements amples ni de bijoux, y compris des bagues.
- Lors de l'utilisation de la balayeuse, faites attention au risque de blessure par accrochage et happement de vêtements et de parties du corps.

2.5 Consignes de sécurité générales concernant la batterie, la prise de charge et le chargeur

⚠ DANGER

Danger de mort par électrocution !

En cas de mauvaise manipulation lors de l'utilisation du chargeur, il y a danger de mort par électrocution.

- Ne jamais utiliser un chargeur défectueux ou endommagé.
- Ne jamais ouvrir ou démonter le chargeur.
- Vérifier régulièrement que le câble de raccordement du chargeur n'est pas endommagé. En cas d'endommagement du câble de raccordement, débrancher immédiatement la fiche secteur.

⚠ DANGER

Danger de mort par explosion !

Le chargeur et la balayeuse peuvent produire des étincelles qui peuvent enflammer la poussière ou les vapeurs. Des étincelles de commutation peuvent par exemple se produire lorsque l'on actionne l'interrupteur marche/arrêt.

- Ne jamais utiliser le chargeur et la balayeuse dans un environnement présentant un risque d'explosion, c'est-à-dire dans un environnement où se trouvent des liquides inflammables (vapeurs), des gaz ou des poussières (EX).

⚠ AVERTISSEMENT

Risque de blessure ou d'accident lors de la manipulation de la batterie !

Une mauvaise manipulation lors de l'utilisation de la batterie peut entraîner différentes situations dangereuses. Les points suivants doivent être respectés :

- Protéger la batterie des rayons directs du soleil, de la chaleur, des flammes nues et des étincelles électriques.
- Ne pas fumer à proximité immédiate de la batterie.
- Ne jamais exposer la batterie à des micro-ondes ou à une pression élevée.
- Ne pas charger la batterie à des températures inférieures à 0°C.
- Ne jamais la jeter dans le feu.
- Ne jamais charger ou utiliser une batterie défectueuse, endommagée ou déformée.
- Ne jamais ouvrir, endommager ou laisser tomber la batterie.
- Conserver la batterie hors de portée des enfants.

AVERTISSEMENT

Risque de blessure ou d'accident en cas de fuite de liquide de la batterie

Une fuite de liquide de la batterie peut provoquer des irritations cutanées, des brûlures et des brûlures par acide.

- En cas de contact accidentel, laver les parties du corps concernées avec beaucoup d'eau et de savon.
- Si le liquide entre en contact avec les yeux, ne pas les frotter et les rincer abondamment à l'eau pendant au moins 15 minutes. Demander en outre une aide médicale.
- Veiller à manipuler la batterie en toute sécurité.

AVERTISSEMENT

Risque de blessure ou d'accident dû à un court-circuit

Un court-circuit provoqué par l'eau/l'humidité peut entraîner un choc électrique et/ou un incendie.

- Ne nettoyez pas la balayeuse avec un nettoyeur haute pression ou un jet d'eau.
- Évitez de passer dans des flaques d'eau.

AVERTISSEMENT

Risque de blessure par une batterie endommagée extérieurement

Les fuites de substances dangereuses peuvent provoquer des irritations cutanées ou des brûlures.

- Porter un équipement de protection individuelle (EPI).

⚠ AVERTISSEMENT

Risque de blessure ou d'accident lors de la manipulation du chargeur !

Une mauvaise manipulation lors de l'utilisation du chargeur peut entraîner différentes situations dangereuses. Les points suivants doivent être respectés :

- Effectuer le raccordement électrique uniquement sur une prise de courant installée conformément aux prescriptions.
- Après utilisation du chargeur, débrancher la fiche électrique de la prise.
- Risque d'incendie ! Ne pas utiliser sur un support facilement inflammable (p. ex. papier, textile) ou dans un environnement facilement inflammable.
- En cas de dégagement de fumée ou d'incendie dans le chargeur, débrancher immédiatement la fiche secteur.
- Ne pas couvrir le chargeur afin qu'il puisse refroidir librement.
- Poser et marquer les câbles de raccordement de manière à ce qu'ils ne puissent pas être endommagés et que personne ne puisse être mis en danger - éviter de trébucher !

REMARQUE

Une mauvaise manipulation et un maniement inapproprié de la batterie, du chargeur et de la prise de charge peuvent entraîner des dommages matériels ou de l'appareil. Les points suivants doivent être respectés :

- N'utiliser la batterie qu'avec la balayeuse et le chargeur du fabricant.

REMARQUE

- Uniquement pour charger une batterie géométriquement adaptée selon les valeurs indiquées au chapitre „3. Données techniques“ utiliser la batterie.
- Ne raccorder le chargeur qu'à la tension et à la fréquence du réseau indiquées sur la plaque signalétique.
- Ne pas retirer la fiche secteur de la prise en tirant sur le câble de raccordement, mais toujours par la fiche secteur.
- Faire réparer le câble de raccordement endommagé par un électricien spécialisé
- N'utiliser et ne conserver le chargeur que dans des locaux fermés et secs. Protéger le chargeur de la pluie et de l'humidité.
- Le chargeur et la batterie ne doivent être utilisés que dans les plages de température prévues à cet effet, conformément aux valeurs indiquées dans le chapitre "Précautions" „3. Données techniques“ utiliser la batterie.
- Ne jamais relier (court-circuiter) les contacts du chargeur avec des objets métalliques (par ex. clous, pièces de monnaie, bijoux) nement). Le chargeur peut être endommagé par un court-circuits peut être endommagé.
- Ne jamais relier (court-circuiter) les pôles de la batterie et les contacts de la prise de charge avec des objets métalliques (p. ex. clous, pièces de monnaie, bijoux). La batterie ou l'électronique de la balayeuse peut être endommagée par un court-circuit.
- Ne pas utiliser de récipient métallique pour transporter la batterie.
- Protéger la batterie de la pluie et de l'humidité.
- Afin de prévenir une décharge totale de la batterie, le câble de raccordement bleu de la batterie doit être débranché en cas de périodes de stockage à partir d'environ 2 mois sans recharge de la batterie. Vous trouverez des informations sur le stockage et la conservation ainsi que sur le débranchement de la batterie au chapitre „10.3 Stockage / Rangement“ et au chapitre "10.2 Débrancher le câble de raccordement de la batterie" de ce mode d'emploi.
- Pour les périodes de stockage à partir de 6 mois environ, la batterie doit en outre être entièrement rechargée au préalable afin de préserver ses performances. Vous trouverez des informations sur le chargement de la batterie au chapitre „6.4 Charger la batterie“ de ce mode d'emploi.

FR

2.6 Indications de danger sur l'appareil

Les pictogrammes suivants sont apposés sur la balayeuse ou sur la plaque signalétique :

ATTENTION

Lors du travail, veillez à respecter les consignes de sécurité décrites dans le mode d'emploi.

Mode d'emploi

Lisez attentivement le mode d'emploi avant d'utiliser l'appareil.

Risque de happement et de coincement

Lors de travaux effectués dans le cadre de l'utilisation, du dépannage, de la maintenance et du nettoyage, il existe un risque d'entraînement et de blessure par des pièces en rotation. Veillez à ce que les consignes de sécurité décrites dans le mode d'emploi soient respectées.

Chargeur et batterie

Pour recharger la batterie, utilisez uniquement le chargeur livré avec la balayeuse et autorisé par le fabricant.

Pente maximale

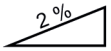

L'inclinaison maximale d'une balayeuse fait référence à l'angle d'inclinaison maximal que l'appareil peut franchir en toute sécurité afin de remplir efficacement sa fonction de nettoyage sans basculer ni glisser.

2.7 Équipement de protection personnel

Lors du travail, le port d'un équipement de protection individuelle est nécessaire afin de minimiser les risques pour la santé. Par conséquent :

- Avant de commencer tous les travaux, mettre correctement l'équipement de protection respectivement désigné et le porter pendant le travail.

Chaussures solides

Portez des chaussures solides avec une semelle antidérapante et adhérente.

Gants de protection solides

Portez des gants de protection solides.

Masque anti-poussière

Portez un masque anti-poussière.

3. Données techniques

Données de base haaga 677 plus

Données techniques	677 plus
Largeur de balayage en millimètres [mm]	770
Capacité de balayage en mètres carrés par heure [m²/h]	3200
Capacité de la cuve de balayage en litres [l]	40
Poids en kilogrammes [kg] vide / max. (GVW)	21 / 30
Temps de fonctionnement à pleine puissance de la batterie* env. min	90
Température max. Température de fonctionnement	de -10 °C à 40 °C
Chargement	de 0 °C à 25 °C
Rangement	de -10 °C à 40 °C

Informations sur le bruit et les vibrations (mesuré selon la norme EN 60335-2-72)	677 plus
Niveau de pression acoustique$_{Lp}$ (EN 60335-2-72)*	68 dB (A)
Niveau de puissance acoustique$_{Lw}$ (EN 60335-2-72)*	80 dB (A)
Incertitude pour les niveaux sonores mentionnés (2006/42/CE)	2,5 dB (A)

*Déterminé en mode de fonctionnement à la vitesse maximale nominale à une température ambiante de 20 °C / en fonction du revêtement de sol.

Informations sur les vibrations (mesurées selon EN 60335-2-72)	677 plus
Poignée gauche, a_h	< 2,5 m/s²
Poignée droite, a_h	
Incertitude (K) (directive 2006/42/CE)	2,0 m/s²

Batterie au plomb	677 plus
Tension [V]	12
Puissance [Ah]	14
Poids en kilogrammes [kg]	4,0

Chargeur	677 plus
Tension d'entrée	100-240 VAC/50-/60 Hz
Tension de sortie [V]	12
Tension de fin de charge [V]	14,5
Courant de charge [mA]	3.000
Poids en grammes [g]	300

FR

4. Structure et fonctionnement

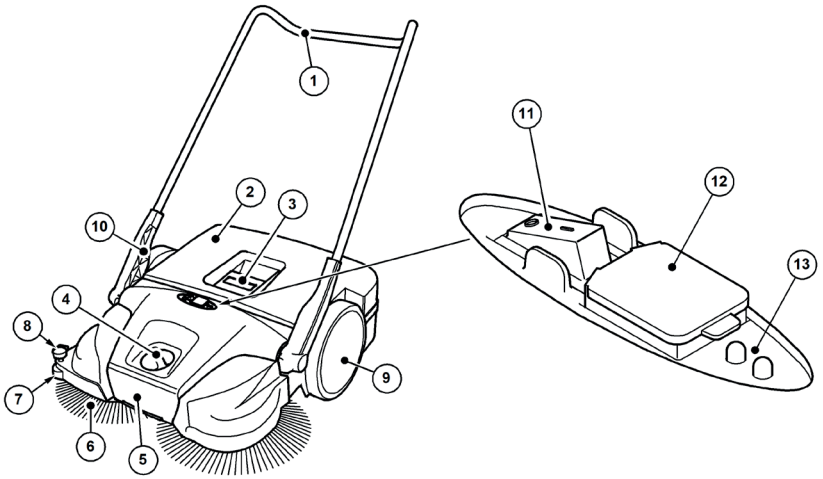

Abb. 1: Aperçu des composants 1

N° d'article.	Composant
1	Barre de poussée
2	Bac à déchets
3	Poignée de la cuve
4	Réglage de la hauteur du balai à disque
5	Poignée de transport
6	Balai plat
7	Rouleau de guidage latéral
8	Presseur
9	Roue de roulement
10	Ferrure de poignée
11	Interrupteur marche/arrêt
12	Prise de charge
13	Témoin LED

L'appareil est mis en service sur batterie en actionnant l'interrupteur marche/arrêt (11) et avance en poussant sur l'étrier de poussée (1). Les deux brosses circulaires (6) transportent alors les déchets en direction de la cuve à déchets (2) à l'aide de la lèvre de balayage (16).

Le rouleau de balayage pour saletés fines (14) transporte le reste des déchets dans la cuve à déchets (2). L'alimentation électrique est assurée par une batterie (22) installée dans l'appareil, qui doit être suffisamment chargée pour un fonctionnement optimal de l'appareil.

» Vous trouverez des informations sur le chargement de la batterie au chapitre „6.4 Charger la batterie“ de ce mode d'emploi.

Pendant le fonctionnement sur batterie, l'état de fonctionnement actuel de la balayeuse est indiqué par l'affichage LED (13).

» Vous trouverez des informations sur le fonctionnement sur batterie et l'affichage LED au chapitre „7.4 Fonctionnement sur batterie et affichage LED“ de ce mode d'emploi.

En outre, il est possible de continuer à utiliser l'appareil de manière transitoire sans le fonctionnement électrique, même si le niveau de charge de la batterie est faible.

» Vous trouverez des informations sur le fonctionnement manuel au chapitre „7.6 Fonctionnement manuel“ de ce mode d'emploi.

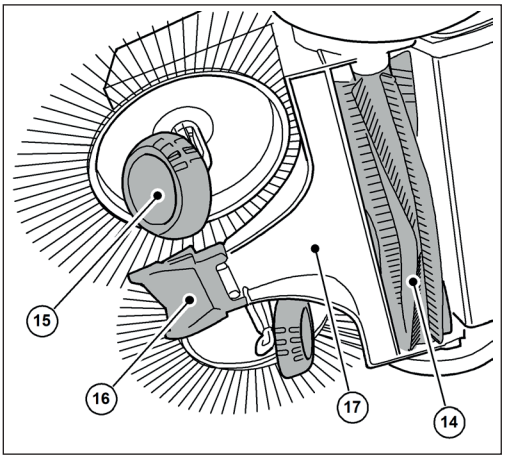

Abb. 2: Aperçu des composants 2

N° d'article.	Composant
14	Rouleau de balayage pour saleté fine
15	Degré d'inclinaison
16	Lèvre de balayage
17	Plaque de balayage

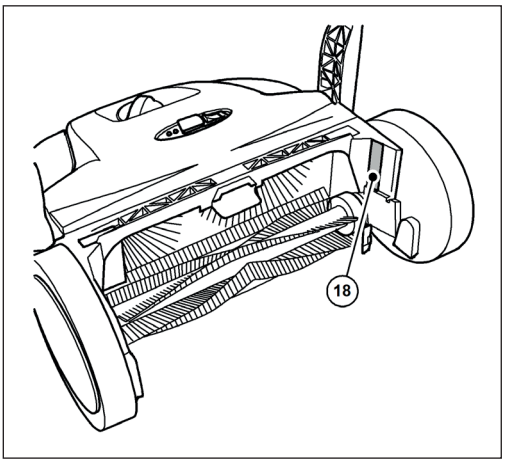

Abb. 3: Aperçu des composants 3

N° d'article.	Composant
18	Plaque signalétique

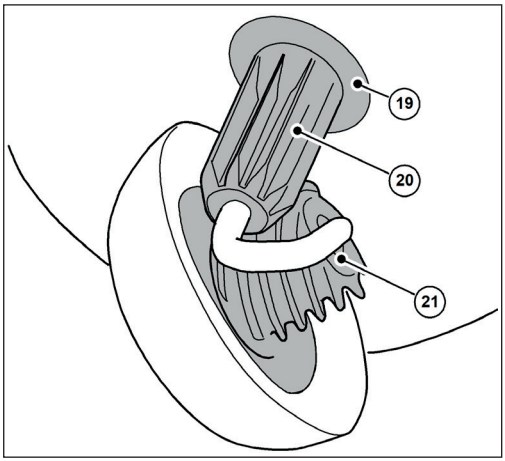

Abb. 4: Aperçu des composants 4

N° d'article.	Composant
19	Corps de l'accouplement
20	Douille dentée
21	Denture hélicoïdale

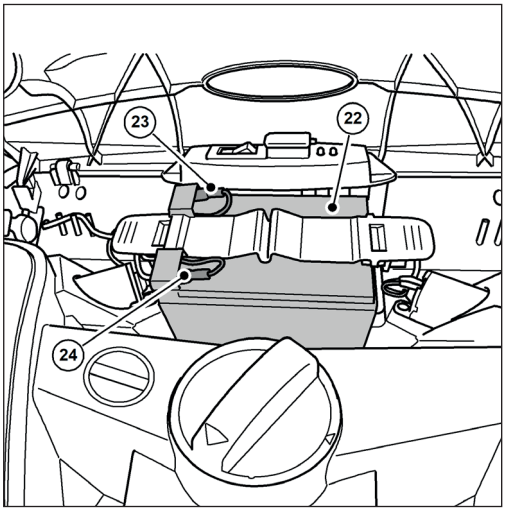

Abb. 5: Vue d'ensemble des composants 5

N° d'article.	Composant
22	Batterie
23	Câble de raccordement à la batterie (rouge +)

N° d'article.	Composant
24	Câble de raccordement à la batterie (bleu -)

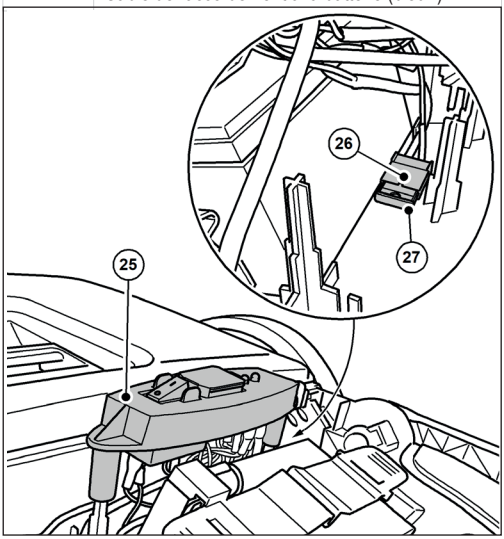

Abb. 6: Vue d'ensemble des composants 6

N° d'article.	Composant
25	Plaque d'interrupteur
26	Porte-fusible
27	Fusible F1

» La photo montre les composants lorsque le capot est ouvert ou démonté.

5. Transport/déplacement

5.1 Livraison

REMARQUE

Les dommages visibles sur l'emballage extérieur doivent être confirmés par le chauffeur du service de livraison dès la livraison. Si un dommage dû au transport n'est constaté qu'au moment du déballage, le service de livraison des colis doit en être informé par écrit dans les 24 heures suivant la livraison afin de le rendre responsable des dommages.

REMARQUE

La batterie est protégée par une sécurité de transport. Il y a un carton autour de la batterie. Avant la mise en service, la protection de transport (carton) doit être retirée.

5.2 Contenu de la livraison

- Appareil avec batterie
- Barre de poussée
- Deux ferrures de poignée
- Chargeur avec fiche secteur
- Mode d'emploi

5.3 Manipulation des matériaux d'emballage

- Éliminez toujours le matériel d'emballage dans le respect de l'environnement.
- Respectez les prescriptions légales locales et régionales en vigueur.

5.4 Rangement de la balayeuse

REMARQUE

Un stockage inapproprié, par exemple le stockage de l'appareil dans un environnement humide, un câble de raccordement de la batterie connecté ou une batterie insuffisamment chargée peuvent entraîner des dommages sur la balayeuse. Vous trouverez des informations sur le stockage et la conservation de l'appareil au chapitre „10. Mise hors service / Stockage / Rangement“.

» Pour un rangement peu encombrant, l'étrier coulissant peut être démonté de l'appareil. Vous trouverez des informations sur le démontage de l'arceau de poussée au chapitre „10.1 Démonter la barre de poussée“ de ce mode d'emploi.

5.5 Porter l'appareil

ATTENTION

Risque de blessure en cas de basculement de l'arceau de poussée !

Le basculement de l'arceau de poussée peut entraîner des blessures légères telles que l'écrasement des doigts ou des hématomes chez l'utilisateur ou d'autres personnes.

- Lorsque vous portez l'appareil, tenez-le de manière à ce que la poignée ne puisse pas basculer.

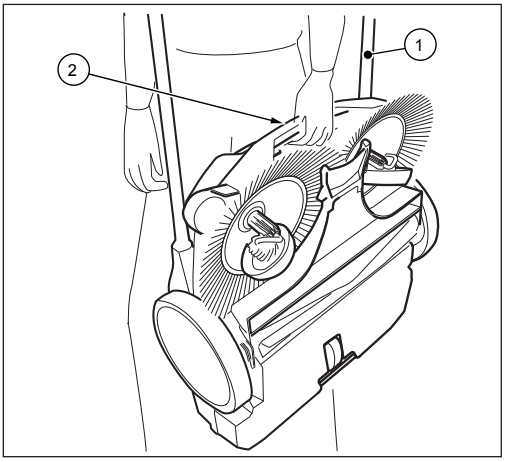

Abb. 7: Porter l'appareil

1. Faites pivoter l'arceau de poussée (1) à plat vers l'avant.
2. Saisissez l'appareil par la poignée de transport (2).
3. Portez l'appareil de manière à ce que les brosses circulaires soient dirigées à l'opposé du corps.

5.6 Transporter l'appareil dans le véhicule

ATTENTION

Risque de blessure en cas de transport non conforme de la balayeuse !

Un appareil qui est projeté, qui glisse ou qui se renverse peut provoquer des blessures au conducteur ou à d'autres personnes.

- Fixez l'appareil à l'aide d'une sangle de serrage pour l'empêcher de glisser et d'être ballotté.

1. Placez l'appareil dans le véhicule à un endroit approprié.
2. Sécurisez l'appareil au moyen d'une sangle de serrage.

» Pour un transport peu encombrant dans les véhicules, la barre de poussée peut être démontée de l'appareil. Vous trouverez des informations sur le démontage de l'arceau de poussée au chapitre „10.1 Démonter la barre de poussée“ de ce mode d'emploi.

REMARQUE

- Un transport non conforme peut entraîner des dommages sur la balayeuse.
- Pour protéger les batteries, ne laissez pas la balayeuse dans un véhicule chauffé.
- Assurez-vous que l'appareil ne soit pas mis en marche par inadvertance, même pendant le transport. Pour ce faire, débranchez, si nécessaire, le câble bleu de raccordement à la batterie. Vous trouverez des informations sur le débranchement de la batterie au chapitre "10.2 Débrancher le câble de raccordement de la batterie" de ce mode d'emploi.

FR

6. Mise en service

6.1 Monter l'arceau de poussée et les ferrures de la poignée

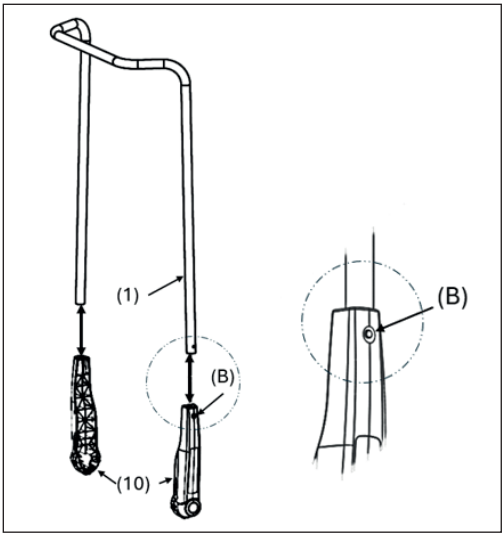

Abb. 8: Monter les ferrures de poignée

A la livraison, deux ferrures de poignée (10) et l'étrier de poussée (1) sont disponibles en tant que pièces détachées.

1. Poussez le ressort d'arrêt (B) sur le côté de l'étrier coulissant (1) vers l'intérieur.
2. Poussez la poignée (10) sur l'étrier coulissant jusqu'à ce qu'elle s'enclenche.

» **Ce faisant, veillez à ce que le trou latéral de la ferrure de poignée coïncide avec le ressort d'arrêt de l'étrier coulissant.**

3. Procéder de la même manière avec le deuxième côté de l'étrier coulissant

6.2 Monter l'arceau de poussée sur l'appareil

⚠ ATTENTION

Risque de blessure en cas de basculement de l'arceau de poussée !

Le basculement de l'arceau de poussée peut entraîner des blessures légères telles que l'écrasement des doigts ou des hématomes chez l'utilisateur ou d'autres personnes.

- Lorsque vous portez l'appareil, tenez-le de manière à ce que la poignée ne puisse pas basculer.

L'arceau de poussée peut être réglé sur deux niveaux ((I) et (II)) en fonction de la taille de l'utilisateur.

» (I) : niveau bas

» (II) : Niveau plus élevé (position préférée)

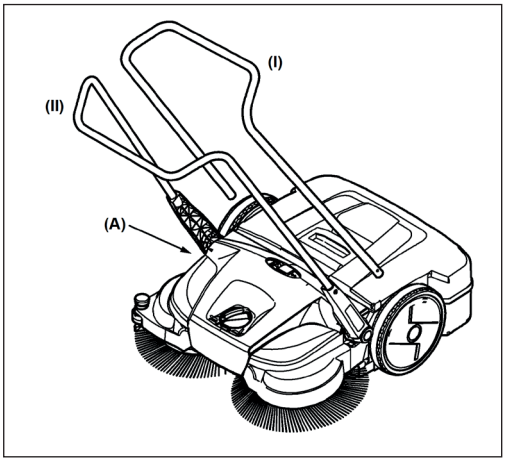

Abb. 9: Montage de la barre de poussée

1. Positionnez-vous entre la barre de poussée et l'appareil.
2. Placez l'une des deux ferrures de poignée avec l'ergot d'arrêt sur la ferrure de poignée (10) sur la rainure prévue à cet effet sur le cadre (A), de sorte qu'elle puisse s'enclencher (fig. 10).

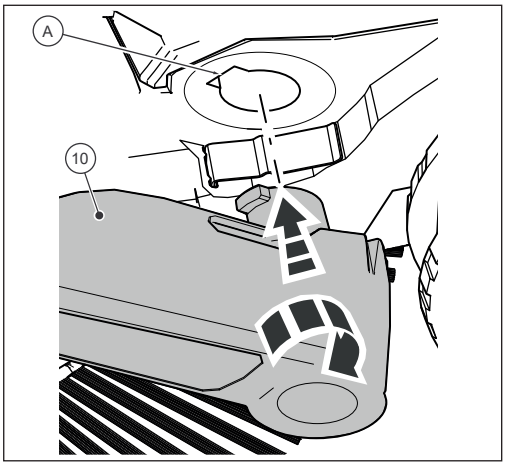

Abb. 10: Monter les ferrures de poignée

3. Placez également la ferrure de poignée (10) de l'autre côté dans cette position.
4. Vous pouvez maintenant encliqueter les ferrures de poignée dans les logements de l'appareil (A) en exerçant une légère pression et amener l'étrier de poussée dans la position nécessaire pour pousser l'appareil.

6.3 Brancher le câble de raccordement de la batterie

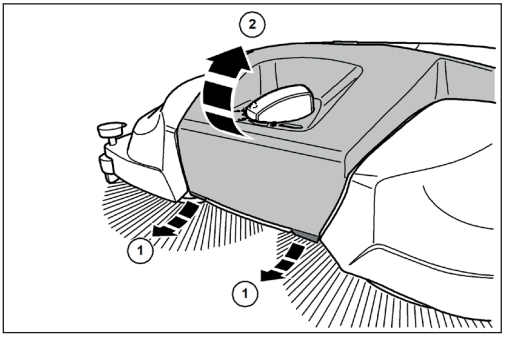

Abb. 11: Ouvrir le capot

⚠ ATTENTION

Risque de blessure par un démarrage accidentel de la balayeuse !

Lors du branchement du câble de raccordement à la batterie, il y a un risque de happement dû à un démarrage accidentel de la balayeuse.

- Avant de brancher la batterie, assurez-vous que l'interrupteur marche/arrêt de l'appareil se trouve en position "0".

» Pour éviter l'autodécharge de la batterie, le câble bleu de raccordement à la batterie est séparé de la languette enfichable de la batterie à la livraison ainsi que lors de périodes de stockage supérieures à environ 2 mois.

1. Tirez légèrement vers l'avant les languettes (1) situées sur le bord inférieur avant du capot (2).
2. Faites pivoter le capot (2) vers le haut.

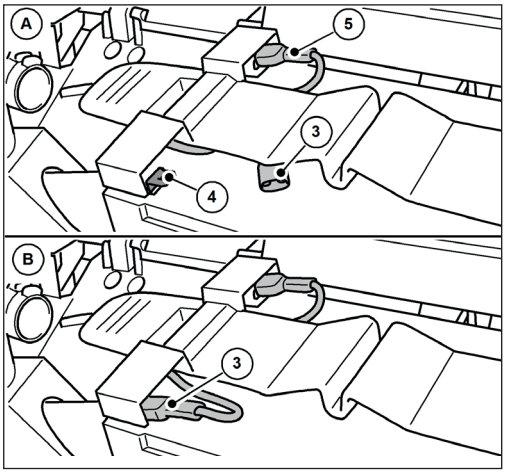

Abb. 12: Brancher le câble de raccordement de la batterie

3. Enfichez complètement le câble bleu de raccordement à la batterie (3) sur la languette enfichable (4) de la batterie.

» (A) : Le câble de raccordement de la batterie n'est pas branché.

» (B) : Câble de raccordement de la batterie connecté.

» Le câble de raccordement rouge de la batterie (5) est enfiché à la livraison.

REMARQUE

Assurez-vous en outre que le câble rouge de raccordement à la batterie (5) est entièrement et correctement branché. Un câble de raccordement de la batterie mal branché peut endommager l'appareil et entraîner la perte des droits à la garantie.

4. Fermez le capot (2) et verrouillez-le à l'aide des languettes (1).

6.4 Charger la batterie

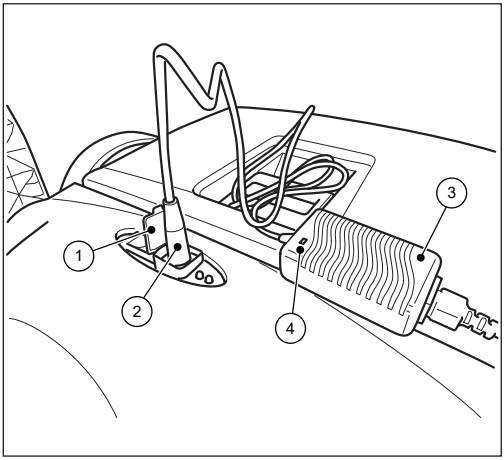

Abb. 13: Connecter le chargeur

» Il est recommandé de charger complètement la batterie avant la première utilisation.

» Le chargeur (3) dispose d'une limitation de tension et de courant entièrement électronique. Ainsi, une batterie raccordée est toujours maintenue à une charge optimale. Une surcharge de la batterie est ainsi évitée.

» La charge de la batterie présuppose que les câbles de raccordement de la batterie soient correctement branchés. Vous trouverez des informations sur le raccordement de la batterie au chapitre "6.3 Raccorder le câble de raccordement de la batterie" dans ce mode d'emploi.

REMARQUE

- La balayeuse ne doit pas être mise en marche pendant le processus de charge. Cela pourrait endommager les composants électriques de la balayeuse.
- Avant la charge, vérifiez que la fiche du chargeur et la prise de raccordement sur la balayeuse ne contiennent pas de corps étrangers, comme par exemple des objets conducteurs d'électricité. Endommagement de l'appareil par court-circuit et incendie de câble.

1. Ouvrez le capuchon de protection (1) de la prise de charge sur la balayeuse.
2. Branchez la fiche (2) du chargeur (3) dans la prise de charge de la balayeuse.
3. Branchez le câble d'alimentation du chargeur (3) sur une prise d'alimentation de 100-240 V.

» Pendant le processus de charge, l'affichage LED (4) du **chargeur** s'allume "orange". Lorsque la batterie est entièrement chargée, l'affichage LED (4) du **chargeur** passe au "vert".

» Le temps de charge dépend essentiellement de la valeur SOC (état de charge) que présente la batterie avant le début du processus de charge. Si la batterie n'est pas chargée pendant une longue période, son état de charge diminue, ce qui augmente le temps de charge. Un processus de charge complet peut durer jusqu'à environ 7 heures. Veuillez tenir compte des indications figurant sur l'emballage extérieur ou sur l'autocollant apposé sur la balayeuse avant la livraison.

REMARQUE

Pour obtenir une durée de vie optimale et minimiser le processus de vieillissement, charger la batterie au moins tous les deux mois pendant environ 10 heures. Une batterie entièrement chargée réduit le risque de décharge profonde et de dommages irréparables sur les cellules de la batterie. La batterie peut également être rechargée après de courtes périodes de fonctionnement d'environ 15 minutes.

7. Utilisation

⚠ DANGER

Danger de mort en cas de fonctionnement non surveillé de la balayeuse !

Le fait de (se) déplacer de manière autonome en raison du mouvement de rotation des balais à disques et du rouleau de balayage des saletés fines ou d'une chaussée en pente peut entraîner des blessures graves, voire mortelles, par collision dans l'espace public (usagers de la route).

- Ne pas utiliser la balayeuse sans surveillance.
- Éteindre la balayeuse immédiatement après l'avoir arrêtée et la ranger en lieu sûr.

⚠ AVERTISSEMENT

Risque de coupure par des éclats de verre, de métal ou d'autres matériaux à arêtes vives !

Lors du vidage de la cuve à déchets, des coupures dues à des éclats de verre, du métal ou d'autres matériaux à arêtes vives peuvent survenir.

- Portez l'équipement de protection individuelle prescrit !

⚠ ATTENTION

Risques pour la santé dus aux poussières produites lors du balayage !

L'inhalation de poussières peut être dangereuse pour la santé.

- Portez l'équipement de protection individuelle prescrit !

⚠ ATTENTION

Risque de blessure par des composants chauds !

Les travaux sur le moteur chaud de la balayeuse peuvent entraîner des blessures cutanées.

- Portez l'équipement de protection individuelle prescrit !
- Veiller à ce que le moteur soit chaud après l'arrêt de la balayeuse.

7.1 Avant le début du travail

- Vérifier le bon fonctionnement de l'appareil avant de commencer à travailler.
- Vérifiez que l'arceau de poussée est bien fixé dans les ferrures de la poignée.
- Vérifiez que le bac à déchets est bien fixé et en bon état.
- Vérifiez que les brosses circulaires et le rouleau de balayage des saletés fines ne comportent pas de branches, de fils et de ficelles enroulés, de matières à longues fibres, etc. Éliminez-les le cas échéant.
- Vérifiez que les balais et le rouleau de balayage pour saletés fines ne sont pas coincés ou encrassés.
- Vérifiez que les poignées ne sont pas encrassées et nettoyez-les si nécessaire.
- Vérifiez si l'interrupteur marche/arrêt peut être facilement actionné à tout moment en position "0".
- Vérifiez que la prise de raccordement du chargeur sur la balayeuse ne contient pas de corps étrangers.

REMARQUE

Aucun objet conducteur d'électricité ne doit se trouver sur ou dans la prise de charge. Endommagement de l'appareil par court-circuit et incendie de câble. Maintenez toujours fermé le capuchon de protection de la prise de charge.

FR

7.2 Réglage en hauteur des balais à assiette

La poignée rotative pour le réglage en hauteur des balais se trouve au milieu de la partie avant. Le réglage de la hauteur permet d'adapter les balais à disque au sol à balayer. Les niveaux sont basés sur l'expérience et doivent donc être considérés comme des valeurs indicatives. Par conséquent, il peut être nécessaire d'ajuster les niveaux en fonction du sol lors du balayage.

- Niveau 1-2 : pour toutes les surfaces planes et dures (p. ex. asphalte, béton, dalles…)
- Niveau 3-4 : pour les feuilles mortes humides, le sable, les surfaces inégales (p. ex. dalles en béton lavé)
- Niveau 5-7 : pour les salissures importantes et les irrégularités plus marquées

REMARQUE

Ne pressez pas trop fort les balais à disque sur le sol. Une pression trop forte entraîne une usure accrue ainsi qu'une réduction de la durée de vie de la batterie. Une pression d'appui trop élevée augmente également la résistance à la poussée et peut avoir un effet négatif sur le résultat du nettoyage.

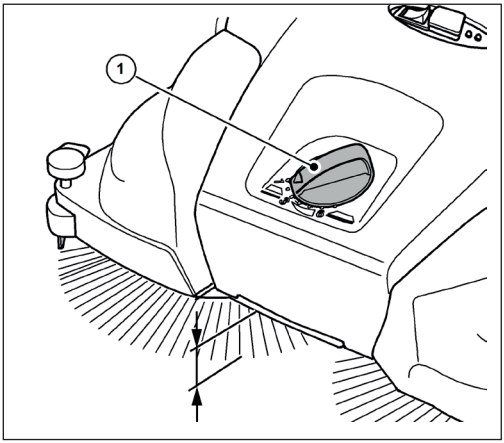

Abb. 14: Réglage de la hauteur du balai à disque

- Réglez le niveau nécessaire :
- Pour ce faire, tournez la poignée rotative (1) vers la gauche afin de réduire le niveau.
- Pour cela, tournez la poignée (1) vers la droite pour augmenter le niveau.

» Soulevez légèrement l'appareil par la poignée. Vous faciliterez ainsi le processus de réglage de la hauteur.

7.3 Régler le serre-flanc

Le presseur permet de régler le balai à disque droit sur les zones de bordure à balayer, par exemple sur les murs ou les bordures.

REMARQUE

Un réglage inapproprié du serre-flan sur des bords bas peut entraîner une usure excessive. Le serre-flan ne doit pas gratter le sol.

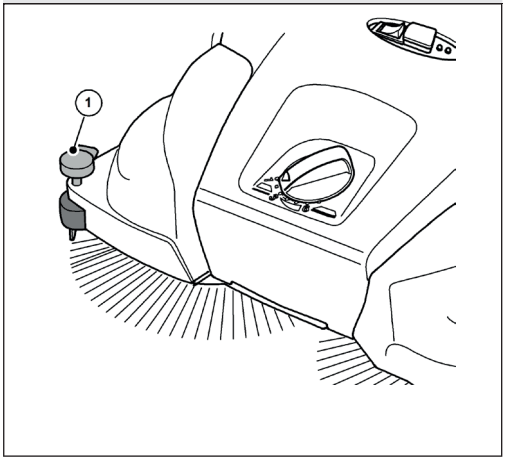

Abb. 15: Réglage du serre-flan

Balayage des bords et des coins

- Poussez la poignée (1) du serre-flanc vers le bas.

Fonctionnement sur des surfaces

- Tirez la poignée (1) du serre-flan vers le haut.

7.4 Fonctionnement sur batterie et affichage LED

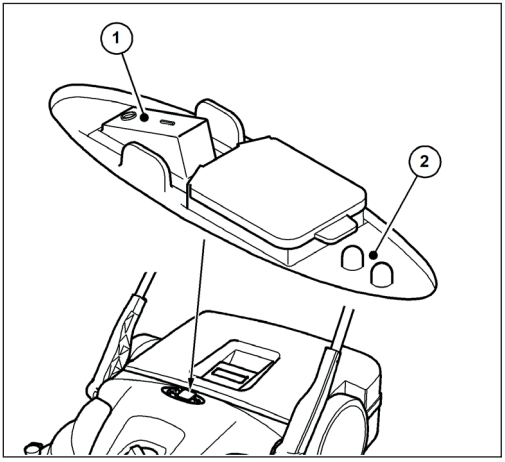

Abb. 16: Utilisation et affichage

L'affichage LED (2) informe de l'état de fonctionnement actuel de la balayeuse en mode batterie.

- Placez la balayeuse sur la surface à balayer.

⚠ ATTENTION

Ne pas actionner l'interrupteur marche/arrêt avec le pied.

Le basculement de la balayeuse lors du démarrage des brosses circulaires peut entraîner des blessures en cas de chute ou de trébuchement.

- N'allumez ou n'éteignez la balayeuse qu'à la main.

- Mettez la balayeuse en marche en actionnant l'interrupteur marche/arrêt (1) en position "I".

Les balais à disques et le rouleau de balayage pour saletés fines commencent à tourner. Si la batterie est suffisamment chargée, la LED verte de l'affichage LED (2) s'allume pendant le fonctionnement sur batterie.

Guidez l'appareil par la barre de poussée avec les deux mains.

- Poussez l'appareil vers l'avant à une vitesse de marche normale.
- Éteignez la balayeuse en actionnant l'interrupteur marche/arrêt (1) en position "0".
- Videz la cuve à déchets si nécessaire, voir le paragraphe „Vider le bac à déchets“ au chapitre 7.7 de ce mode d'emploi.

» Pour obtenir un résultat de balayage impeccable, videz le bac à déchets à intervalles réguliers.

REMARQUE

- Si les brosses circulaires tournent plus lentement ou si la LED rouge de l'affichage LED (2) s'allume pendant le fonctionnement, cela indique que l'état de charge des batteries est faible. Éteindre l'appareil et charger la batterie.
- Si l'état de charge de la batterie est trop faible, l'appareil est mis hors tension par l'électronique intégrée. La LED rouge de l'affichage LED (2) clignote alors. Éteindre l'appareil et charger la batterie. Une décharge totale annule la garantie !

- Nettoyez la balayeuse et le filtre à poussière à la fin du travail, voir le paragraphe „Nettoyer l'appareil“ au chapitre 9.4 de ce mode d'emploi.
- Rechargez complètement la batterie si nécessaire, voir la section „Charger la batterie“ au chapitre 6.4 de ce mode d'emploi.

7.5 Protection contre les surcharges

Afin d'éviter tout dommage, les moteurs sont équipés d'une protection contre les surcharges. Si l'électronique de la balayeuse s'éteint déjà après peu de temps, cela est dû à une charge trop élevée sur les moteurs. Il convient alors de vérifier la liberté de mouvement du rouleau de balayage pour saletés fines ainsi que des balais à disques et d'éliminer les blocages tels que les pierres coincées, les fils enroulés et autres.

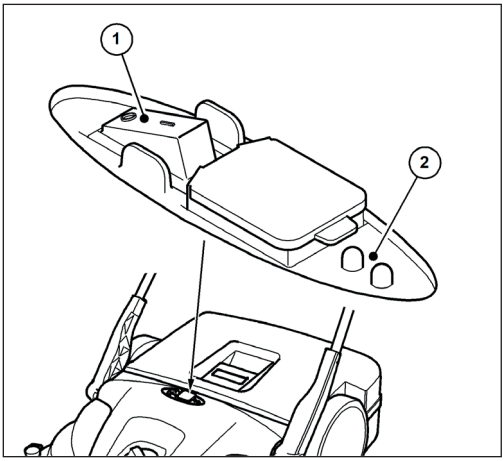

Abb. 17: Utilisation et affichage

- Après le déclenchement de la protection contre les surcharges, éteignez l'électronique de la balayeuse en actionnant l'interrupteur marche/arrêt (1) en position "0".

⚠ ATTENTION

Risque de blessure par un démarrage accidentel de la balayeuse !

Lors de travaux sur la balayeuse, il existe un risque d'escamotage dû à une mise en marche accidentelle de l'appareil.

- Assurez-vous que l'appareil ne soit pas mis en marche par inadvertance pendant le déblocage ! Pour ce faire, débranchez, si nécessaire, le câble bleu de raccordement à la batterie. Voir le paragraphe "Débrancher le câble de raccordement à la batterie" au chapitre 10.2 de ce mode d'emploi.

1. Localisez et éliminez le blocage, voir le paragraphe „Éliminer le blocage“ au chapitre 9.2 de ce mode d'emploi.
2. Si nécessaire, rebranchez le câble bleu de raccordement à la batterie. Voir le paragraphe "Connecter le câble de raccordement de la batterie" au chapitre 6.3 de ce mode d'emploi.
3. Mettez la balayeuse en marche en actionnant l'interrupteur marche/arrêt en position "I"
4. Ce faisant, vérifiez que l'appareil fonctionne à nouveau comme d'habitude.

7.6 Fonctionnement manuel

La balayeuse peut être utilisée temporairement sans assistance électrique lorsque l'état de charge de la batterie est faible. Le mécanisme de balayage est alors entraîné par la poussée de l'appareil.

- Guidez l'appareil par la barre de poussée avec les deux mains.
- Poussez l'appareil vers l'avant à une vitesse de marche normale.
- Videz la cuve à déchets si nécessaire, voir le paragraphe „Vider le bac à déchets“ au chapitre 7.7 de ce mode d'emploi.
- Rechargez complètement la batterie, voir le paragraphe „Charger la batterie“ au chapitre 6.4 de ce mode d'emploi.

» N'utilisez le mode manuel que de manière transitoire. Le fonctionnement sur batterie permet d'obtenir un meilleur résultat de balayage grâce à un effort moindre.

7.7 Vider le bac à déchets

⚠ AVERTISSEMENT

Risque de coupure par des éclats de verre, de métal ou d'autres matériaux à arêtes vives !

En vidant le bac à déchets, vous risquez de vous couper avec des morceaux de verre, de métal ou d'autres matériaux à arêtes vives.

- Portez l'équipement de protection individuelle prescrit !

⚠ ATTENTION

Risques pour la santé dus aux poussières balayées !

Lors du vidage de la cuve à déchets, la santé peut être mise en danger par les poussières ramassées.

- Portez l'équipement de protection individuelle prescrit !

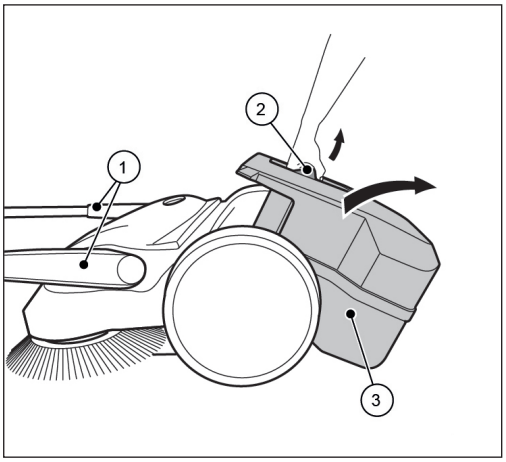

Abb. 18: Vider la cuve à déchets

- Videz le bac à déchets après chaque utilisation.
- Videz la cuve à déchets à intervalles réguliers afin d'obtenir un résultat de balayage impeccable.

1. Amenez la barre de poussée (1) en position inclinée vers l'avant.
2. Tirez le bac à déchets (3) vers le haut en le saisissant par la poignée (2).
3. Videz complètement le bac à déchets (3).

» Veillez à ce que les bords du boîtier soient également exempts de saleté.

4. Placez le bac à déchets (3) vide sur l'appareil.
5. Repoussez la poignée du bac (2) dans sa position initiale.

» Le dispositif d'arrêt du bac à déchets (3) doit s'enclencher de manière audible.

6. Remettez la poignée de poussée (1) en position de commande.

8. Dépannage

⚠ AVERTISSEMENT

Risque de coupure par des éclats de verre, de métal ou d'autres matériaux à arêtes vives !

En vidant le bac à déchets, vous risquez de vous couper avec des morceaux de verre, de métal ou d'autres matériaux à arêtes vives.

- Portez l'équipement de protection individuelle prescrit !

FR

⚠ ATTENTION

Danger pour la santé dû aux poussières produites lors du balayage !

L'inhalation de poussières peut être dangereuse pour la santé.

- Portez l'équipement de protection individuelle prescrit !

⚠ ATTENTION

Risque de blessure en cas de basculement de l'arceau de poussée !

Le basculement de l'arceau de poussée peut entraîner des blessures légères telles que l'écrasement des doigts ou des hématomes chez l'utilisateur ou d'autres personnes.

- Lorsque vous portez l'appareil, tenez-le de manière à ce que la poignée ne puisse pas basculer.

⚠ ATTENTION

Risque de blessure par un démarrage accidentel de la balayeuse !

Lors de travaux sur la balayeuse, il existe un risque d'escamotage dû à une mise en marche accidentelle de l'appareil.

- Assurez-vous que l'appareil ne soit pas mis en marche par inadvertance pendant le dépannage ! Pour ce faire, débranchez, si nécessaire, le câble bleu de raccordement à la batterie. Voir le paragraphe "Débrancher le câble de raccordement à la batterie" au chapitre 10.2 de ce mode d'emploi.

Malgré le respect des travaux d'entretien prescrits et le contrôle de l'appareil avant son utilisation, des dysfonctionnements peuvent survenir. Les dysfonctionnements possibles sont listés dans les tableaux suivants, partie 1 et partie 2, avec indication de la cause et du remède.

8.1 Tableau des pannes partie 1

Panne	Cause	Remède
L'appareil fonctionne difficilement ou de manière instable	Appareil encrassé	Nettoyer la balayeuse, voir chapitre 9.4 dans la section „Nettoyer l'appareil“
	Balai bloqué	Eliminer le blocage, voir chapitre 9.2 dans la section „Éliminer le blocage“
	Entraînements des balais encrassés	Nettoyer les entraînements des balais, voir chapitre 9.4 dans la section „Nettoyer l'appareil“
	Réglage de la hauteur trop bas	Régler le réglage en hauteur, voir chapitre 7.2 dans la section „Réglage en hauteur des balais à assiette“
	Pression d'appui des brosses plates trop élevée	
	Niveau de charge de la batterie trop faible. La LED de la balayeuse s'allume en "rouge"	Recharger la batterie, voir chapitre 6.4 dans la section „Charger la batterie“
	Les balais ne tournent pas	Contacter le service après-vente
	Le rouleau de balayage pour saleté fine ne tourne pas	
L'appareil s'arrête	Pression d'appui des brosses plates trop élevée	Régler le réglage en hauteur, voir chapitre 7.2 dans la section „Réglage en hauteur des balais à assiette“
	Balai bloqué	Nettoyer la balayeuse, voir chapitre 9.4 dans la section „Nettoyer l'appareil“
	Protection contre les surcharges activée	Éliminer le blocage, voir chapitre 7.5 dans la section "Protection contre la surcharge"
	Niveau de charge de la batterie trop faible. L'affichage LED de la balayeuse clignote "rouge". Appareil désactivé par l'électronique	Charger la batterie, voir chapitre 6.4 dans la section „Charger la batterie“
	Fusible F1 défectueux	Vérifier et remplacer le fusible F1, voir chapitre 8.4 dans la section „Démonter le fusible F1 et le contrôler“
L'appareil ne s'allume plus	Fusible F1 défectueux	Vérifier et remplacer le fusible F1, voir chapitre 8.4 dans la section „Démonter le fusible F1 et le contrôler“
	Câble de raccordement de la batterie débranché	Brancher le câble de raccordement de la batterie, voir chapitre 6.3 dans le paragraphe "Connecter le câble de raccordement de la batterie"
	Batterie profondément déchargée	Contacter le service après-vente
Les poils sont tordus	Rangement inapproprié	Aligner les poils, voir chapitre 9.3 dans la section „Aligner les poils“

8.2 Tableau des pannes, partie 2

Panne	Cause	Remède
Résultat de balayage insuffisant	La lèvre de balayage manque, est desserrée ou très usée	Remplacer la lèvre de balayage
	Pression d'appui des brosses plates trop élevée	Régler le réglage en hauteur, voir chapitre 7.2 dans la section „Réglage en hauteur des balais à assiette“
	Usure très avancée des brosses plates	Remplacer les balais plats
	La cuve à déchets est pleine	Vider la cuve à déchets, voir chapitre 7.7 dans la section „Vider le bac à déchets“
	Utilisation non conforme de la balayeuse à l'aide des informations du chapitre 2.2 dans la section „Utilisation non conforme à l'usage prévu“	Utiliser un appareil de nettoyage ou un produit de nettoyage approprié

8.3 Élimination des défauts Déroulement

⚠ ATTENTION

Risque de blessure par un démarrage accidentel de la balayeuse !

Après le dépannage de la balayeuse, il existe un risque d'aspiration dû à un démarrage accidentel de l'appareil.

- Avant de brancher la batterie, assurez-vous que l'interrupteur marche/arrêt de l'appareil se trouve en position "0".

1. Placez l'interrupteur marche/arrêt de l'appareil en position "0".
2. Débranchez le câble bleu de raccordement à la batterie.
3. Éliminez la panne conformément au tableau des pannes.
4. Le cas échéant, rebranchez le câble bleu de raccordement à la batterie.
5. Mettez la balayeuse en marche en actionnant l'interrupteur marche/arrêt en position "I". Vérifiez alors si l'appareil fonctionne à nouveau comme d'habitude.

8.4 Démonter le fusible F1 et le contrôler

Pour protéger les composants électriques, la balayeuse est équipée d'un fusible de 15 ampères. Pour contrôler et remplacer le fusible F1, procédez comme suit :

⚠ ATTENTION

Risque de blessure ou d'accident en raison d'un fusible de puissance incorrecte !

L'utilisation d'un fusible de calibre incorrect peut entraîner une surcharge des composants électriques et provoquer un dégagement de fumée ou un incendie lorsque l'appareil est éteint, en cours de charge ou en fonctionnement.

- Ne remplacez le fusible que par un nouveau fusible de 15 ampères approuvé par le fabricant.

⚠ ATTENTION

Risque de blessure par un démarrage accidentel de la balayeuse !

Lors de travaux sur la balayeuse, il existe un risque d'escamotage dû à une mise en marche accidentelle de l'appareil.

- Assurez-vous que l'appareil ne soit pas mis en marche par inadvertance pendant le démontage et le contrôle du fusible ! Pour ce faire, débranchez le câble bleu de raccordement à la batterie.

FR

REMARQUE

L'utilisation d'un fusible d'une valeur plus élevée ou plus faible peut entraîner des dommages importants sur l'appareil.

Pour éviter tout dommage, ne remplacez un fusible grillé que par un fusible de 15 ampères approuvé par le fabricant. Ne remplacer le fusible que si la cause de la panne a été éliminée.

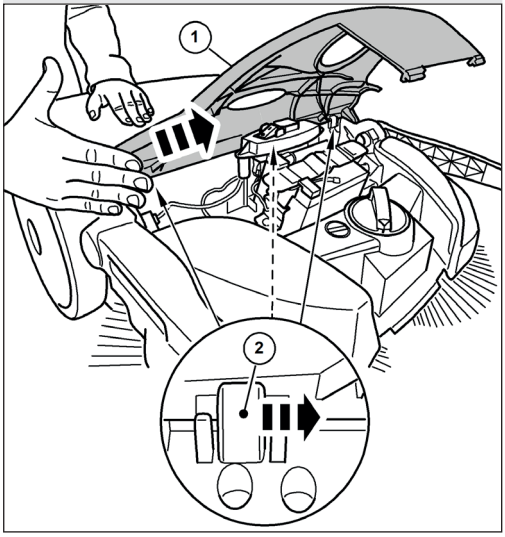

Abb. 19: Déposer le capot

1. Placez l'interrupteur marche/arrêt de l'appareil sur la position "0".
2. Amenez la barre de poussée en position inclinée vers l'avant, voir le paragraphe „Vider le bac à déchets“ au chapitre 7.7 de ce mode d'emploi

3. Débranchez le câble bleu de raccordement à la batterie, voir la section "Débrancher le câble de raccordement à la batterie" au chapitre 10.2 de ce mode d'emploi.
4. Décrochez avec précaution le capot (1) des charnières (2) en donnant de légers coups de la paume de la main contre le bord du capot dans le sens de la flèche.

FR

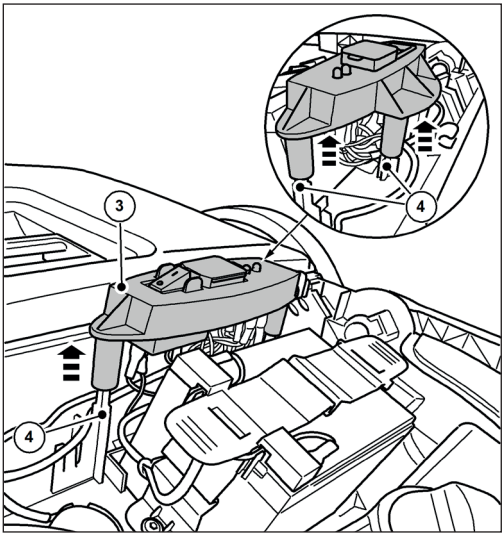

Abb. 20: Démonter la plaque d'interrupteur

5. Retirez avec précaution la plaque d'interrupteur (3) des tourillons de guidage (4) en la tirant vers le haut.
6. Mettez de côté la plaque d'interrupteur (3) avec les câbles raccordés.

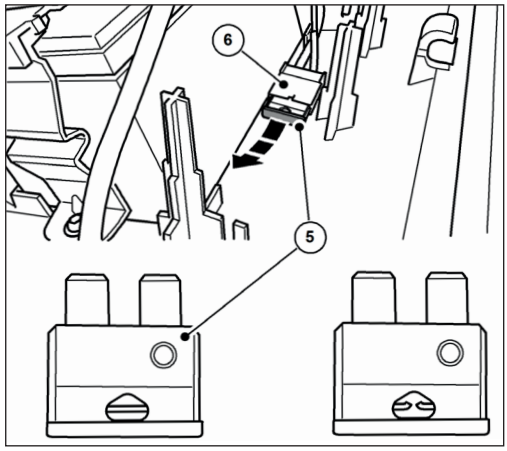

Abb. 21: Fusible F1

7. Retirez le fusible F1 (5) du porte-fusible (6).
8. Vérifiez et remplacez le fusible si nécessaire.

» L'image de droite montre un fusible grillé.

» Utilisez exclusivement un fusible d'exactement 15 ampères.

» Le remontage s'effectue dans l'ordre inverse du démontage.

Ce faisant, il faut tenir compte des points suivants :

1. Placer le capot par le haut et l'enclencher ensuite dans les charnières en appuyant avec précaution. Veillez à ce que le capot soit centré, sinon les ergots des charnières pourraient se casser.
2. Enfichez complètement le câble bleu de raccordement à la batterie sur la languette d'enfichage de la batterie.
3. Mettez la balayeuse en marche en actionnant l'interrupteur marche/arrêt en position "I".
4. Ce faisant, vérifiez que l'appareil fonctionne à nouveau comme d'habitude.

REMARQUE

Si le fusible saute à nouveau immédiatement après la mise en marche de la balayeuse, il faut contacter le service après-vente. Les fusibles sont disponibles comme pièces de rechange auprès de la société Electrostar GmbH.

9. Maintenance et nettoyage

⚠ AVERTISSEMENT

Risque de coupure par des éclats de verre, de métal ou d'autres matériaux à arêtes vives !

En vidant le bac à déchets, vous risquez de vous couper avec des morceaux de verre, de métal ou d'autres matériaux à arêtes vives.

- Portez l'équipement de protection individuelle prescrit !

⚠ ATTENTION

Danger pour la santé dû aux poussières produites lors du balayage !

L'inhalation de poussières peut être dangereuse pour la santé.

- Portez l'équipement de protection individuelle prescrit !

⚠ ATTENTION

Risque de blessure en cas de basculement de l'arceau de poussée !

Le basculement de l'arceau de poussée peut entraîner des blessures légères telles que l'écrasement des doigts ou des hématomes chez l'utilisateur ou d'autres personnes.

- Lorsque vous portez l'appareil, tenez-le de manière à ce que la poignée ne puisse pas basculer.

⚠ ATTENTION

Danger dû aux produits de nettoyage !

Ils peuvent contenir des composants nocifs pour la santé et peuvent ainsi provoquer des irritations des voies respiratoires et de la peau.

- Consulter la fiche de données de sécurité du fabricant.
- Éviter les déversements et la formation de brouillard.
- Ne pas manger, boire ou fumer pendant le travail.
- Éviter tout contact avec la peau et les yeux.

⚠ ATTENTION

Risque de blessure par un démarrage accidentel de la balayeuse !

Lors des travaux d'entretien et de nettoyage de la balayeuse, il existe un risque d'aspiration dû à une mise en marche accidentelle de l'appareil.

- Pour tous les travaux, l'appareil doit être éteint et débranché du réseau électrique.
- N'effectuez pas de travaux lorsque le moteur est en marche.
- L'interrupteur marche/arrêt doit se trouver en position "0".
- Veillez à ce que l'appareil ne soit pas mis en marche par inadvertance pendant les travaux de maintenance et de nettoyage ! Pour ce faire, débranchez, si nécessaire, le câble bleu de raccordement à la batterie. Voir le paragraphe "Débrancher le câble de raccordement à la batterie" au chapitre 10.2 de ce mode d'emploi.

REMARQUE

Un entretien inapproprié peut entraîner des dommages ainsi qu'une réduction de la durée de vie de la balayeuse.

Les paragraphes suivants décrivent les travaux de maintenance et de nettoyage nécessaires pour un fonctionnement optimal et sans problème.

L'exécution des travaux mentionnés dépend dans certains cas du temps et/ou de la charge. C'est pourquoi, lorsque les intervalles sont indiqués aussi bien en délais qu'en heures de service (hs), c'est le cas qui se présente en premier qui prévaut.

Pour toute question concernant les travaux et les intervalles de maintenance, contacter le fabricant.

FR

9.1 Plan de maintenance

Intervalle de maintenance	Travaux d'entretien
Avant le début des travaux	Vérifier la fonctionnalité de l'appareil et l'absence de dommages. Contactez le service après-vente si nécessaire
	Vérifiez que l'arceau de poussée est bien fixé dans les ferrures de la poignée
	Vérifiez que le bac à déchets est bien fixé et en bon état
	Vérifiez que les brosses circulaires et le rouleau de balayage pour saletés fines ne comportent pas de fils ou de cordons enroulés. Enlevez-les si nécessaire.
	Vérifiez que les brosses plates et le rouleau de balayage pour saletés fines ne sont pas coincés ou encrassés
	Vérifiez que les poignées ne sont pas encrassées et nettoyez-les si nécessaire.
	Vérifiez que le réglage de la hauteur est correct
	Vérifiez le réglage de la pression de balayage. Adaptez la pression de balayage à la surface à balayer, si nécessaire
	Vérifiez que l'interrupteur marche/arrêt peut être facilement actionné à tout moment en position "0"
	Vérifiez que la prise de raccordement du chargeur sur la balayeuse ne contient pas de corps étrangers
	Vérifiez si l'état de charge de la batterie est suffisant pour les travaux de balayage à effectuer. Rechargez la batterie si nécessaire
Après la fin du travail	Vider la cuve à déchets
	Nettoyer l'appareil
	Nettoyer le filtre à poussière
	Charger la batterie
8 Bh	Nettoyer les entraînements des balais
2 mois	Charger la batterie

9.2 Éliminer le blocage

- Eliminez les matériaux enroulés (p. ex. ficelles, fils, tissus à longues fibres…) des poils et des axes.
- Eliminez les matériaux coincés (p. ex. pierres, branches, feuilles mortes…).

9.3 Aligner les poils

⚠ AVERTISSEMENT

Risque d'incendie en cas de manipulation incorrecte d'une soufflerie ou d'utilisation de souffleries non adaptées !

Lors de l'alignement des poils, il existe un risque d'incendie si des températures trop élevées sont générées lors du chauffage.

- Ne pas utiliser de flamme nue ou de brûleur pour chauffer les poils !
- Ne pas utiliser de soufflerie d'air chaud. L'air trop chaud peut faire fondre les poils.

Les poils déformés peuvent être redressés en les chauffant à l'aide d'une soufflerie d'air chaud (p. ex. un sèche-cheveux).

- Dirigez la soufflerie d'air chaud en marche vers les poils déformés.

» Si le chauffage est suffisant, les poils se redressent d'eux-mêmes.

9.4 Nettoyer l'appareil

- N'utilisez pas de produits dégraissants.
- N'utilisez pas de produits de nettoyage agressifs.
- Ne nettoyez pas l'appareil avec un nettoyeur haute pression ou sous l'eau courante. Ne plongez pas l'appareil dans l'eau et ne le nettoyez pas avec de l'eau.
- Protégez les points de stockage de l'humidité.
- Ne nettoyez pas les balais à disque et le rouleau de balayage pour saleté fine avec de l'air comprimé.

» Le jet d'air dur peut endommager les poils.

1. Nettoyez les balais plats, le rouleau de balayage pour saletés fines et les entraînements avec un chiffon humide.
2. Nettoyez toutes les pièces en plastique avec un chiffon humide.

» Gardez la batterie propre, car une batterie sale peut se décharger avec le temps en raison des courants de fuite à travers les pôles.

10. Mise hors service / Stockage / Rangement

10.1 Démonter la barre de poussée

⚠ ATTENTION

Risque de blessure en cas de basculement de l'arceau de poussée !

Le basculement de l'arceau de poussée peut entraîner des blessures légères telles que l'écrasement des doigts ou des hématomes chez l'utilisateur ou d'autres personnes.

- Lorsque vous portez l'appareil, tenez-le de manière à ce que la poignée ne puisse pas basculer.

» Pour un stockage et un rangement peu encombrants, l'étrier coulissant peut être démonté de l'appareil.

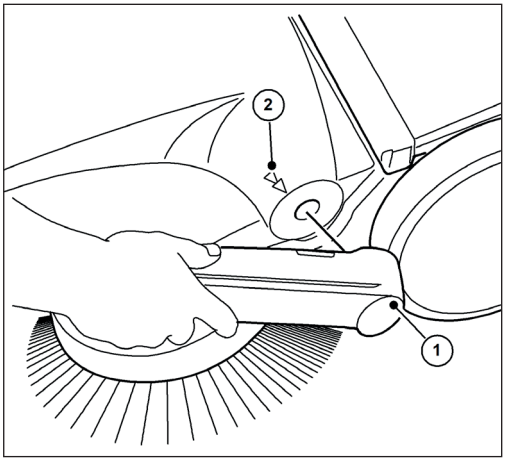

Abb. 22: Démontage de l'étrier coulissant

1. Faites coïncider les flèches respectives (2) sur le boîtier avec l'entretoise des ferrures de la poignée (1).
2. Positionnez-vous entre l'étrier coulissant et l'appareil.
3. Saisissez les deux ferrures de poignée (1) avec les mains et poussez-les prudemment vers l'extérieur.
4. Retirer en même temps les ferrures de la poignée des deux logements de l'appareil.

10.2 Débrancher le câble de raccordement à la batterie

Afin de prévenir une décharge totale de la batterie, le câble bleu de raccordement à la batterie doit être débranché en cas de périodes de stockage à partir d'environ 2 mois sans recharge de la batterie.

En outre, si nécessaire, la batterie doit être débranchée lors du dépannage et de l'élimination d'un blocage. Protection contre le démarrage accidentel de la balayeuse.

Pour les périodes de stockage à partir d'environ 6 mois, la batterie doit en outre être entièrement rechargée au préalable afin de préserver ses performances. Vous trouverez des informations sur le chargement de la batterie au chapitre „6.4 Charger la batterie“ de ce mode d'emploi.

» Gardez la batterie propre, car une batterie sale peut se décharger avec le temps en raison des courants de fuite à travers les pôles.

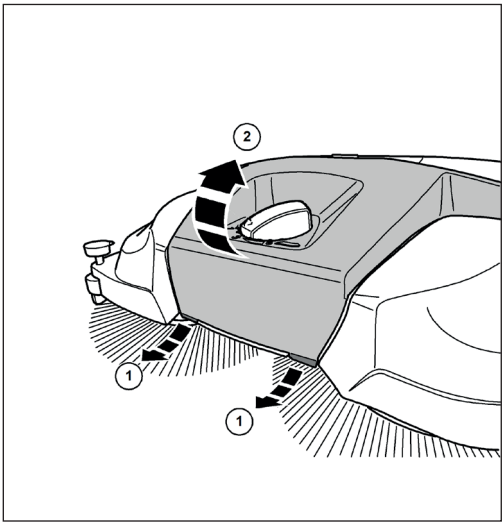

Abb. 23: Ouvrir le capot

1. Tirez légèrement vers l'avant les languettes (1) situées sur le bord inférieur avant du capot (2).
2. Faites pivoter le capot (2) vers le haut.

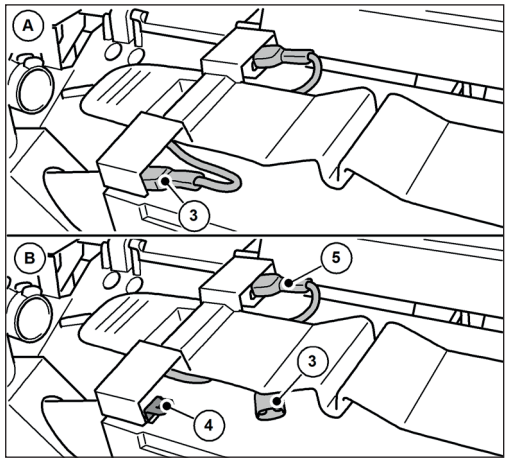

Abb. 24: Débrancher le câble de raccordement à la batterie

3. Retirez le câble bleu de raccordement de la batterie (3) de la languette enfichable (4) de la batterie.

» Veillez à ce que le câble bleu de raccordement à la batterie (3) ne puisse pas entrer en contact involontaire avec la languette enfichable (4) en raison d'influences extérieures, comme par exemple le mouvement de l'appareil (voir fig. B). 24 figure B).

» Le câble rouge de raccordement à la batterie (5) reste connecté.

4. Fermez le capot (2) et verrouillez-le à l'aide des languettes (1).

10.3 Stockage / Rangement

REMARQUE

Une conservation inappropriée, par exemple le stockage de l'appareil dans un environnement humide, peut entraîner des dommages sur la balayeuse.

» Respectez les informations du chapitre "10.2 Débrancher le câble de raccordement à la batterie" de ce mode d'emploi.

• Ne stockez l'appareil que lorsqu'il est nettoyé et que la cuve à déchets est vide.

» Vous trouverez des informations sur le vidage de la cuve à déchets au chapitre „7.7 Vider le bac à déchets“ et sur le nettoyage au chapitre „9.4 Nettoyer l‘appareil“ de ce mode d'emploi.

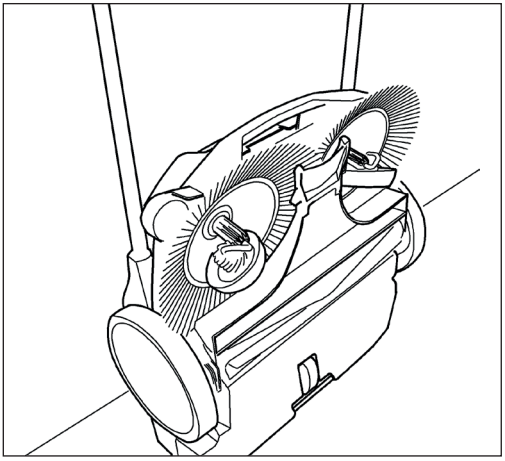

Abb. 25: Position de rangement

• Placez l'appareil de manière à ce que les poils ne soient pas pliés ou déformés.

• Sécurisez l'appareil, y compris la barre de poussée, pour qu'il ne bascule pas, ne glisse pas et ne soit donc pas endommagé.

• Ne rangez pas l'appareil à l'extérieur ou dans un environnement humide.

10.4 Élimination

⚠ AVERTISSEMENT

Danger pour l'environnement en cas d'élimination incorrecte

Une mauvaise élimination de la balayeuse/ batterie peut entraîner une pollution de l'environnement en raison des substances nocives qu'elle contient.

• Eliminez la balayeuse, le chargeur et la batterie dans le respect de l'environnement, conformément aux prescriptions légales en vigueur dans votre région.

• Eliminez l'appareil et la batterie séparément.

FR

11. REACH

REACH est le règlement européen sur les produits chimiques pour l'enregistrement, l'évaluation, l'autorisation et la restriction des substances chimiques.

Vous trouverez des informations sur la conformité avec le règlement REACH (CE) n° 1907/2006 sur **www.starmix.de**

FR

12. Déclaration de conformité CE

Déclaration de conformité au sens de la directive sur les machines 2006/42/CE, annexe II 1A

Fabricant :

Electrostar GmbH
Hans-Zinser-Str. 1-3
73061 Ebersbach/Fils
Allemagne

Mandataire chargé de la constitution du dossier technique :

Electrostar GmbH
Hans-Zinser-Str. 1-3
73061 Ebersbach/Fils
Allemagne

Produit :

Balayeuse manuelle alimentée par batterie haaga 677 plus

Nous déclarons par la présente que le produit susmentionné est conforme à toutes les dispositions applicables de la directive sur les machines 2006/42/CE. Le produit susmentionné est conforme aux exigences des directives pertinentes suivantes :

- Directive CEM 2014/30/UE
- RoHS 2011/65/UE

Les normes harmonisées suivantes ont été appliquées :

- EN ISO 12100:2010, Sécurité des machines - Principes généraux de conception - Appréciation et réduction des risques
- EN 60335-1:2012, Sécurité des appareils électrodomestiques et analogues - Partie 1 : Prescriptions générales
- EN 60335-2-72:2012, Sécurité des appareils électrodomestiques et analogues - Partie 2-72 : Règles particulières pour les machines de traitement des sols, à usage professionnel, avec ou sans conducteur à pied
- EN 55014-1:2021, Compatibilité électromagnétique - Exigences pour les appareils électrodomestiques, outillages électriques et appareils analogues - Partie 1 : émission
- EN 55014-2:2021, Compatibilité électromagnétique - Exigences pour les appareils électrodomestiques, outillages électriques et appareils analogues - Partie 2 : Immunité - Norme de famille de produits
- EN IEC 61000-3-2:2019
- EN 61000-3-3:2013
- EN 62233:2008-04, Méthodes de mesure des champs électromagnétiques des appareils électrodomestiques et des appareils électriques analogues en relation avec la sécurité des personnes exposées à des champs électromagnétiques.
- EN CEI 63000:2018-12, Documentation technique pour l'évaluation des équipements électriques et électroniques en ce qui concerne la limitation des substances dangereuses ;

Ebersbach, 16.07.2025

Carsten Gresser
Chef de l'assureur

Índice

1. Información general ... 99
1.1 Dirección ... 99
1.2 Convenciones ... 99
1.3 Símbolos y etiquetado ... 99
1.4 Limitación de responsabilidad ... 99
1.5 Garantía ... 99
1.6 Protección de los derechos de autor ... 100
1.7 Grupo destinatario ... 100
2. Seguridad ... 100
2.1 Uso previsto ... 100
2.2 Uso indebido ... 100
2.3 Responsabilidad del usuario ... 100
2.4 Instrucciones generales de seguridad ... 101
2.5 Instrucciones generales de seguridad para la batería, la toma de carga y el cargador ... 101
2.6 Advertencias de peligro en el aparato ... 103
2.7 Equipos de protección individual ... 103
3. Datos técnicos ... 104
4. Montaje y funcionamiento ... 105
5. Transporte ... 107
5.1 Entrega ... 107
5.2 Volumen de suministro ... 107
5.3 Manipulación de los materiales de embalaje ... 107
5.4 Almacenamiento de la barredora ... 107
5.5 Transporte del aparato ... 108
5.6 Transporte del aparato en el vehículo ... 108
6. Puesta en servicio ... 109
6.1 Montaje de la barra de empuje y del asa ... 109
6.2 Montaje del asa de empuje en el aparato ... 109
6.3 Conectar el cable de conexión de la batería ... 110
6.4 Cargar la batería ... 111
7. Funcionamiento ... 112
7.1 Antes de empezar a trabajar ... 112
7.2 Ajuste de la altura de los cepillos de disco ... 113
7.3 Ajustar el dispositivo de sujeción ... 113
7.4 Funcionamiento de la batería e indicación LED ... 114
7.5 Protección contra sobrecarga ... 115
7.6 Funcionamiento manual ... 116
7.7 Vaciado de la tolva ... 116
8. Localización de averías ... 117
8.1 Tabla de averías parte 1 ... 118
8.2 Tabla de averías parte 2 ... 119
8.3 Procedimiento de localización de averías ... 120
8.4 Quitar y comprobar el fusible F1 ... 120
9. Mantenimiento y limpieza ... 122
9.1 Programa de mantenimiento ... 123
9.2 Eliminar la obstrucción ... 123

9.3 Alinear las cerdas 124
9.4 Limpiar el aparato 124
10. Puesta fuera de servicio/almacenamiento 124
10.1 Desmontar el mango de empuje 124
10.2 Desconectar el cable de conexión de la batería 125
10.3 Guardar/almacenar 126
10.4 Eliminación 126
11. REACH 127
12. Declaración de conformidad CE 127

1. Información general

Estas instrucciones de uso forman parte de la barredora haaga 677 plus (año de fabricación: a partir de 2025) y se aplican exclusivamente a este aparato.

El manual de instrucciones proporciona información importante para el uso seguro y eficiente del aparato.

El requisito previo para trabajar de forma segura con el aparato es el cumplimiento de toda la información y las instrucciones de seguridad especificadas.

Lea atentamente el manual de instrucciones antes de utilizar el aparato.

- Lea las instrucciones de seguridad!
- Conserve el manual de instrucciones en un lugar seguro y accesible durante toda la vida útil del aparato.
- Entregue el manual de instrucciones al siguiente propietario o usuario del aparato.

1.1 Dirección

Electrostar GmbH
Hans-Zinser-Str. 1-3
73061 Ebersbach/Fils
Alemania
Teléfono: +49 (0)7163 9988-100
Fax: +49 (0)7163 9988-155
info@starmix.de
www.starmix.de

1.2 Convenciones

Para poder trabajar de forma óptima con el manual de instrucciones, deben tenerse en cuenta las siguientes explicaciones sobre convenciones tipográficas.

Enumeración

- Los textos presentados de esta forma son viñetas.

Secuencia de trabajo

1. Paso 1 de la secuencia de trabajo
2. Paso 2 de la secuencia de trabajo
3. Paso 3 de la secuencia de trabajo

Debe respetarse la secuencia de los pasos de trabajo.

Sugerencia

» A continuación se indican advertencias e instrucciones (no daños en la máquina).

1.3 Símbolos y etiquetado

Respete siempre todas las advertencias e instrucciones de seguridad ! Actúe siempre con precaución al trabajar para evitar accidentes, daños personales y materiales!

Estructura de las instrucciones de seguridad

⚠ PALABRA DE SEÑAL

Tipo y fuente de peligro

Posibles consecuencias

- Medida para evitar el peligro

Nivel de peligro

Nivel de peligro	Probabilidad de ocurrencia	Consecuencias del incumplimiento
⚠ **PELIGRO**	Inmediato	Muerte, lesiones corporales graves
⚠ ADVERTENCIA	Posible	Muerte, lesiones corporales graves
⚠ PRECAUCIÓN	Posible	Lesiones corporales leves
NOTA	Posible	Daños materiales

1.4 Limitación de responsabilidad

Electrostar GmbH no asume responsabilidad alguna por los daños y daños consecuenciales causados por los puntos indicados a continuación:

- Incumplimiento del manual de instrucciones
- Uso de piezas de repuesto no autorizadas / piezas de repuesto incorrectas / piezas de repuesto que no cumplan las especificaciones del fabricante
- Modificaciones, ampliaciones y transformaciones no autorizadas del aparato

1.5 Garantía

Se aplican las normas descritas en las Condiciones Generales de Electrostar GmbH.

1.6 Protección de los derechos de autor

Las instrucciones de uso están protegidas por los derechos de autor de Electrostar GmbH.

El manual de instrucciones contiene instrucciones y dibujos o extractos de dibujos de carácter técnico que no pueden ser reproducidos, distribuidos o utilizados sin autorización para fines de competencia o comunicados a terceros, ni total ni parcialmente.

Electrostar GmbH se reserva el derecho de obtener autorización para utilizar copias o información de estas instrucciones de funcionamiento para publicaciones o para transmitirlas a terceros.

Las infracciones darán lugar a una reclamación por daños y perjuicios por parte del fabricante. Quedan reservadas otras reclamaciones.

1.7 Grupo destinatario

Estas instrucciones de uso están destinadas al usuario de esta barredora.

2. Seguridad

Observe las siguientes instrucciones para evitar fallos de funcionamiento, daños y peligros para la salud!

2.1 Uso previsto

La barredora haaga 677 plus está destinada exclusivamente a la eliminación de suciedad vial como hojas, hierba, gravilla, arena y residuos similares de superficies planas y duras.

El aparato es adecuado para uso comercial, por ejemplo en hoteles, escuelas, hospitales, fábricas y oficinas.

2.2 Uso indebido

Cualquier uso distinto al descrito en el apartado „Uso previsto“ se considera uso inadecuado. El usuario del aparato es el único responsable de los daños resultantes.

La barredora no debe utilizarse para barrer materiales peligrosos, inflamables o incandescentes (cigarrillos y cerillas), líquidos, polvos explosivos o peligrosos (Ex), ácidos o disolventes.

La barredora tampoco debe utilizarse para barrer agua, hormigón, mortero, cemento o polvo que contenga yeso.

Tampoco deben barrerse con la barredora materiales húmedos como nieve, estiércol, excrementos de vaca y sustancias fangosas como heces.

La barredora no debe utilizarse en atmósferas potencialmente explosivas ni como medio de transporte.

⚠ PRECAUCIÓN

No utilizar en superficies inclinadas!

2.3 Responsabilidad del usuario

Se considera usuario a toda persona física o jurídica que utilice la barredora o permita su uso a terceros y sea responsable de la seguridad del usuario o de terceros durante su utilización.

- Supervise a los niños que se encuentren en la zona de trabajo para asegurarse de que no juegan con ella.
- Esta máquina no está diseñada para ser utilizada por personas (incluidos niños) con capacidades físicas, sensoriales o mentales reducidas o con falta de experiencia y conocimientos.

- Las personas cuya capacidad de reacción esté disminuida, por ejemplo, por drogas, alcohol o medicamentos, no deben trabajar con el aparato.
- Las personas que no puedan realizar esfuerzos debido a su estado de salud no deben trabajar con la barredora.
- Sustituya las señales de la barredora que se hayan vuelto ilegibles.

2.4 Instrucciones generales de seguridad

- Haga que el material de embalaje sea inaccesible para los niños. Existe riesgo de asfixia!
- No lleve el pelo largo y suelto, corbatas, ropa suelta ni joyas, incluidos anillos.
- Al manipular la barredora, tenga en cuenta que existe riesgo de lesiones por enganche y arrastre de prendas de vestir y partes del cuerpo.

2.5 Instrucciones generales de seguridad para la batería, la toma de carga y el cargador

⚠ PELIGRO

¡Peligro de muerte por descarga eléctrica!

Si el cargador se manipula de forma incorrecta, existe riesgo de descarga eléctrica mortal.

- No utilice nunca un cargador defectuoso o dañado.
- No abra ni desmonte nunca el cargador.
- Compruebe regularmente si el cable de conexión del cargador está dañado. Si el cable de conexión está dañado, desconecte inmediatamente el enchufe de la red.

⚠ PELIGRO

¡Peligro de muerte por explosión!

El cargador y la barredora pueden generar chispas que pueden inflamar el polvo o los vapores. Por ejemplo, pueden generarse chispas al pulsar el interruptor de encendido/apagado.

- No utilice nunca el cargador y la barredora en un entorno potencialmente explosivo, es decir, en un entorno que contenga líquidos (vapores), gases o polvo (EX) inflamables.

⚠ ADVERTENCIA

¡Riesgo de lesiones o accidentes al manipular la batería!

La manipulación incorrecta de la batería puede provocar diversas situaciones de peligro. Deben observarse los siguientes puntos:

- Proteja la batería de la luz solar directa, el calor, las llamas y las chispas eléctricas.
- No fume cerca de la batería.
- No exponga nunca la batería a microondas ni a altas presiones.
- No cargue la batería a temperaturas inferiores a 0°C.
- No la arroje nunca al fuego.
- No cargue ni utilice nunca una batería defectuosa, dañada o deformada.
- Nunca abra, dañe ni deje caer la batería.
- Mantenga la batería fuera del alcance de los niños.

ADVERTENCIA

Riesgo de lesiones o accidentes debido a fugas de líquido de la batería

Las fugas de líquido de la batería pueden causar irritación de la piel, quemaduras y quemaduras químicas.

- En caso de contacto accidental, lave las partes afectadas del cuerpo con abundante agua y jabón.
- Si el líquido entra en contacto con los ojos, no los frote y lávelos con abundante agua durante al menos 15 minutos. Busque atención médica adicional.
- Manipule la batería de forma segura.

ES

ADVERTENCIA

Riesgo de lesiones o accidentes por cortocircuito

Un cortocircuito causado por agua/humedad puede provocar una descarga eléctrica y/o un incendio.

- No limpie la barredora con un limpiador de alta presión o chorros de agua.
- Evite circular por charcos.

ADVERTENCIA

Riesgo de lesiones debido a daños externos en la batería

La fuga de sustancias peligrosas puede causar irritación de la piel y/o quemaduras.

- Utilice equipo de protección individual (EPI).

⚠ ADVERTENCIA

¡Riesgo de lesiones o accidentes al manipular el cargador!

La manipulación incorrecta del cargador puede provocar diversas situaciones de peligro. Deben observarse los siguientes puntos:

- Conecte el cargador únicamente a una toma de corriente correctamente instalada.
- Desconecte el enchufe de la toma de corriente después de utilizar el cargador.
- ¡Peligro de incendio! No lo utilice sobre una superficie altamente inflamable (por ejemplo, papel, textiles) o en un entorno altamente inflamable.
- Si se produce humo o fuego en el cargador, desenchúfelo inmediatamente.
- No cubra el cargador para que pueda enfriarse sin obstáculos.
- Tienda y etiquete los cables de conexión de forma que no puedan dañarse y nadie pueda correr peligro - ¡evite el riesgo de tropezar!

NOTA

La manipulación incorrecta y el uso inadecuado de la batería, el cargador y la toma de carga pueden provocar daños materiales o materiales. Deben observarse los siguientes puntos:

- Utilice la batería únicamente con la barredora y el cargador del fabricante.

NOTA

- Sólo para cargar una batería geométricamente adecuada de acuerdo con los valores del capítulo „3. Datos técnicos“ utilización.
- Conecte el cargador únicamente a la tensión y frecuencia de red indicadas en la placa de características.
- No extraiga el enchufe de la toma de corriente tirando del cable de conexión; tire siempre del enchufe.
- Si el cable de conexión está dañado, hágalo reparar por un electricista cualificado
- Utilice y almacene el cargador únicamente en espacios cerrados y secos. Proteja el cargador de la lluvia y la humedad.
- Almacene el cargador y la batería únicamente en los rangos de temperatura especificados de acuerdo con los valores del capítulo „3. Datos técnicos“ utilización.
- No conecte nunca los contactos del cargador a objetos metálicos (por ejemplo, clavos, monedas, joyas) (cortocircuito)joyas). El cargador puede resultar dañado por un cortocircuitoel cargador puede resultar dañado por un cortocircuito.
- Nunca conecte (cortocircuite) los terminales de la batería o los contactos de la toma de carga con objetos metálicos (por ejemplo, clavos, monedas, joyas). La batería o el sistema electrónico de la barredora pueden resultar dañados por un cortocircuito.
- No utilice recipientes de transporte metálicos para la batería.
- Proteja la batería de la lluvia y la humedad.
- Para evitar una descarga profunda de la batería, el cable azul de conexión de la batería debe desconectarse durante periodos de almacenamiento de aprox. 2 meses o más sin recargar la batería. Para más información sobre el almacenamiento y la desconexión de la batería, consulte el capítulo „10.3 Guardar/almacenar“ y el capítulo "10.2 Desconexión del cable de conexión de la batería" de este manual de instrucciones.
- Para periodos de almacenamiento de aprox. 6 meses o más, la batería debe cargarse previamente por completo para mantener su rendimiento. Encontrará información sobre la carga de la batería en el capítulo „6.4 Cargar la batería“ de estas instrucciones de uso.

2.6 Advertencias de peligro en el aparato

Los siguientes pictogramas están colocados en la barredora o en la placa de características:

PRECAUCIÓN

Cuando trabaje, asegúrese de cumplir las instrucciones de seguridad descritas en el manual de instrucciones.

Instrucciones de uso

Lea atentamente el manual de instrucciones antes de utilizar el aparato.

Peligro de arrastre y atrapamiento

Al realizar trabajos en el aparato durante el funcionamiento, la localización de averías, el mantenimiento y la limpieza, existe peligro de aprisionamiento y de lesiones por piezas giratorias. Observe las indicaciones de seguridad descritas en el manual de instrucciones.

Cargador y batería

Utilice únicamente el cargador suministrado con la barredora y aprobado por el fabricante para cargar la batería.

Gradiente máximo

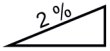

La inclinación máxima de una barredora se refiere al mayor ángulo de inclinación que el aparato puede superar con seguridad para realizar eficazmente su función de limpieza sin volcar ni resbalar

2.7 Equipos de protección individual

Para reducir al mínimo los riesgos para la salud, durante el trabajo debe utilizarse equipo de protección personal. Por lo tanto:

- Antes de iniciar cualquier trabajo, póngase correctamente el equipo de protección especificado y llévelo puesto durante el trabajo.

Calzado resistente

Utilice calzado resistente con suela antideslizante.

Guantes de protección resistentes

Utilice guantes de protección resistentes.

Mascarilla antipolvo

Utilice una mascarilla antipolvo.

ES

3. Datos técnicos

Datos básicos haaga 677 plus

Datos técnicos	677 plus
Anchura de barrido en milímetros [mm]	770
²Rendimiento de barrido en metros cuadrados por hora [m /h]	3200
Capacidad del contenedor de barrido en litros [l]	40
Peso en kilogramos [kg] vacío / máx. (GVW)	21 / 30
Tiempo de funcionamiento a plena carga de la batería* aprox. min	90
Máx. Temperatura máxima de funcionamiento	de -10 °C a 40 °C
Carga	de 0 °C a 25 °C
Almacenamiento	de -10 °C a 40 °C

ES

Información sobre ruido y vibraciones (medido según EN 60335-2-72)	677 plus
Nivel de presión sonora$_{Lp}$ (EN 60335-2-72)*	68 dB (A)
Nivel de potencia sonora$_{Lw}$ (EN 60335-2-72)*	80 dB (A)
Incertidumbre para los niveles sonoros especificados (2006/42/CE)	2,5 dB (A)

*Determinado en condiciones de funcionamiento de velocidad máxima nominal a una temperatura ambiente de 20 °C / en función del revestimiento del suelo.

Información sobre vibraciones (medidas según EN 60335-2-72)	677 plus
Empuñadura izquierda, a_h	< 2,5 m/s²
Empuñadura derecha, a_h	
Incertidumbre (K) (Directiva 2006/42/CE)	2,0 m/s²

Batería de plomo	677 plus
Tensión [V]	12
Potencia [Ah]	14
Peso en kilogramos [kg]	4,0

Cargador	677 plus
Tensión de entrada	100-240 VAC/50-60 Hz
Tensión de salida [V]	12
Tensión de fin de carga [V]	14,5
Corriente de carga [mA]	3.000
Peso en gramos [g]	300

4. Montaje y funcionamiento

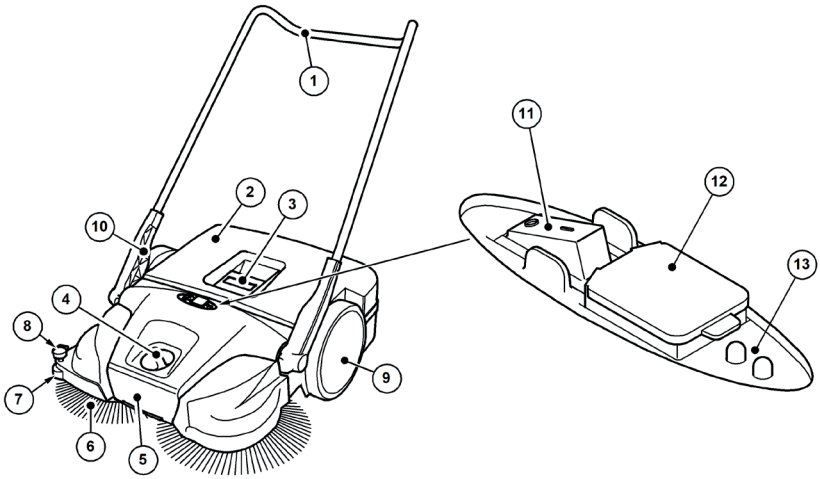

Abb. 1: Vista general de componentes 1

Nº de artículo.	Componente
1	Barra de empuje
2	Recipiente de barrido
3	Asa del contenedor
4	Ajuste de altura del cepillo de disco
5	Asa de transporte
6	Cepillo de disco
7	Rodillo guía lateral
8	Dispositivo de sujeción
9	Rueda de rodadura
10	Empuñadura
11	Interruptor de encendido/apagado
12	Toma de carga
13	Indicador LED

El aparato se pone en funcionamiento con batería pulsando el interruptor de encendido/apagado (11) y se desplaza hacia delante empujándolo sobre el asa de empuje (1). Los dos cepillos de disco (6) utilizan el labio de barrido (16) para desplazar los residuos hacia el recipiente de residuos (2).

El rodillo barredor de suciedad fina (14) transporta los residuos restantes al contenedor de residuos (2). La alimentación eléctrica se realiza mediante una batería (22) instalada en el aparato, que debe estar suficientemente cargada para un funcionamiento óptimo del aparato.

» Encontrará información sobre la carga de la batería en el capítulo „6.4 Cargar la batería“ de este manual de instrucciones.

Durante el funcionamiento con batería, el estado de funcionamiento actual de la barredora se muestra en la pantalla LED (13).

» Encontrará información sobre el funcionamiento con batería y la pantalla LED en el capítulo „7.4 Funcionamiento de la batería e indicación LED“ de estas instrucciones de uso.

Además, el aparato también puede utilizarse temporalmente sin funcionamiento eléctrico cuando el nivel de carga de la batería es bajo.

» Encontrará información sobre el manejo manual en el capítulo „7.6 Funcionamiento manual“ de este manual de instrucciones.

ES

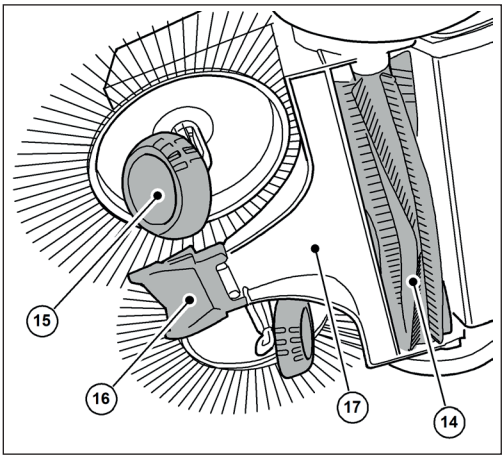

Abb. 2: Vista general de los componentes 2

Nº de artículo.	Componente
14	Rodillo barredor de suciedad fina
15	Borde biselado
16	Labio barredor
17	Plato barredor

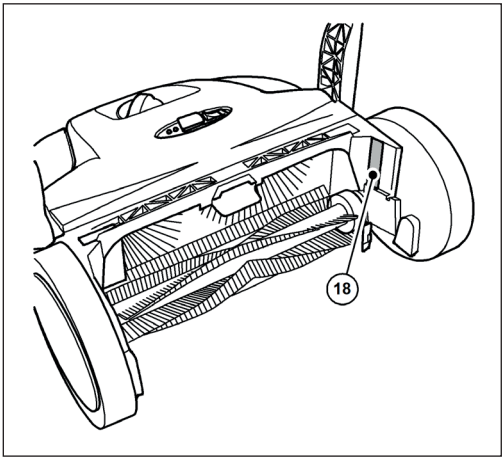

Abb. 3: Vista general de los componentes 3

Nº de artículo.	Componente
18	Placa de características

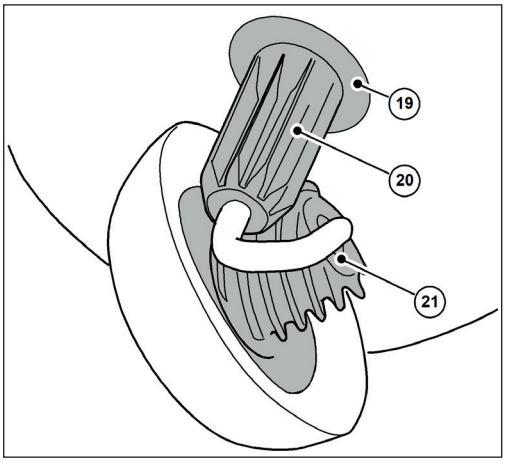

Abb. 4: Vista general de componentes 4

Nº de artículo.	Componente
19	Caja de acoplamiento
20	Casquillo dentado
21	Engranaje cilíndrico

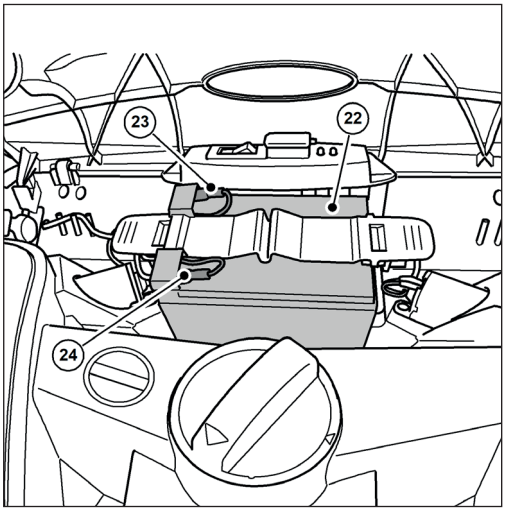

Abb. 5: Vista general de los componentes 5

Nº de artículo.	Componente
22	Batería
23	Cable de conexión de la batería (rojo +)

Nº de artículo.	Componente
24	Cable de conexión de la batería (azul -)

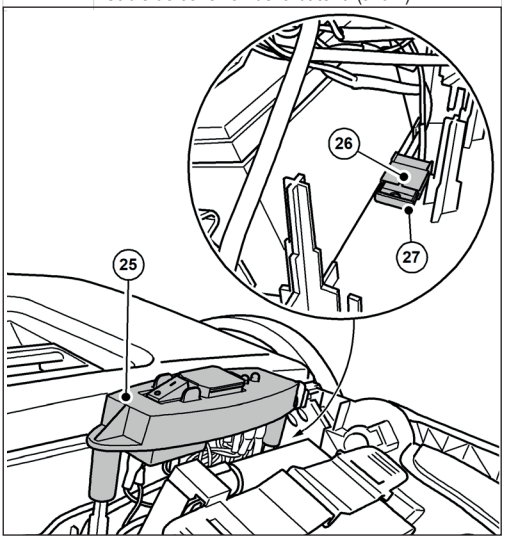

Abb. 6: Vista general de los componentes 6

Nº de artículo.	Componente
25	Placa del interruptor
26	Portafusibles
27	Fusible F1

» La imagen muestra los componentes con la tapa abierta o desmontada.

5. Transporte

5.1 Entrega

NOTA

Pida al conductor del servicio de paquetería que confirme cualquier daño visible en el embalaje exterior inmediatamente después de la entrega. Si los daños de transporte sólo se detectan durante el desembalaje, deberá notificarlo por escrito al servicio de paquetería en un plazo de 24 horas a partir de la entrega para que éste se haga responsable de los daños.

ES

NOTA

La batería está protegida con un candado de transporte. Hay una caja de cartón alrededor de la batería. La protección de transporte (caja de cartón) debe retirarse antes de la puesta en servicio.

5.2 Volumen de suministro

- Aparato con batería
- Barra de empuje
- Dos asideros
- Cargador con enchufe de red
- Instrucciones de uso

5.3 Manipulación de los materiales de embalaje

- Elimine siempre el material de embalaje de forma respetuosa con el medio ambiente.
- Respete las disposiciones legales locales y regionales vigentes.

5.4 Almacenamiento de la barredora

NOTA

Un almacenamiento inadecuado, por ejemplo, guardar el aparato en un entorno húmedo, un cable de conexión de la batería conectado o una batería insuficientemente cargada pueden provocar daños en la barredora. Encontrará información sobre el almacenamiento y la conservación del aparato en el capítulo „10. Puesta fuera de servicio/almacenamiento“.

» El asa de empuje puede desmontarse del aparato para ahorrar espacio. Encontrará información sobre el desmontaje del asa „10.1 Desmontar el mango de empuje“ empuje en el capítulo "10.1 Desmontaje del asa de empu je " de estas instrucciones de uso.

ES

5.5 Transporte del aparato

⚠ PRECAUCIÓN

Peligro de lesiones por vuelco de la barra de empuje!

El vuelco de la barra de empuje puede causar lesiones leves, como dedos aplastados o contusiones, al usuario o a otras personas.

- Al transportar el aparato, sujételo de forma que la barra de empuje no pueda volcar.

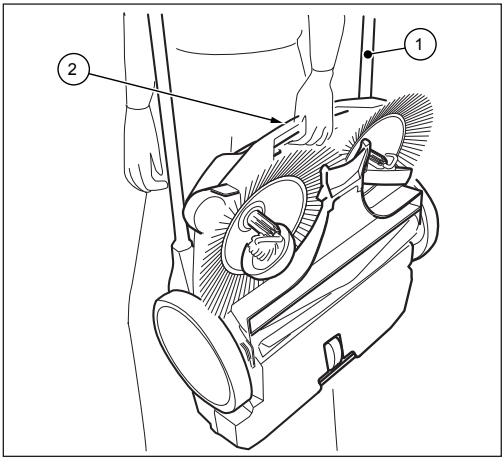

Abb. 7: Transporte del aparato

1. Gire el asa de empuje (1) de forma plana hacia delante.
2. Sujete el aparato por el asa de transporte (2).
3. Transporte el aparato de forma que los cepillos de disco apunten en dirección opuesta a su cuerpo.

5.6 Transporte del aparato en el vehículo

⚠ PRECAUCIÓN

Peligro de lesiones debido a un transporte inadecuado de la barredora!

Un aparato que gira, resbala o vuelca puede causar lesiones al conductor o a otras personas.

- Asegure el aparato con una correa de sujeción para evitar que se deslice y salga despedido.

1. Coloque el aparato en una posición adecuada en el vehículo.
2. Asegure el aparato con una correa de amarre.

» Para ahorrar espacio en el transporte en vehículos, se puede desmontar el asa de empuje del aparato. Encontrará información sobre el desmontaje del asa „10.1 Desmontar el mango de empuje“ empuje en el capítulo "10.1 Desmontaje del asa de empu je " de estas instrucciones de uso.

NOTA

- Un transporte inadecuado puede provocar daños en la barredora.
- Para proteger las baterías, no deje la barredora en un vehículo con calefacción.
- Asegúrese de que el aparato no se encienda accidentalmente durante el transporte. Si es necesario, desconecte el cable azul de conexión de la batería. Encontrará información sobre la desconexión de la batería en el capítulo "10.2 Desconexión del cable de conexión de la batería" de este manual de instrucciones.

6. Puesta en servicio

6.1 Montaje de la barra de empuje y del asa

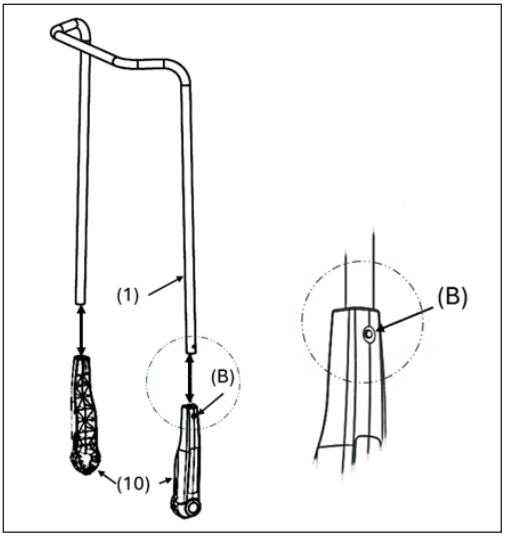

Abb. 8: Montaje de las empuñaduras

Se suministran dos empuñaduras (10) y la barra de empuje (1) como piezas individuales.

1. Presione hacia dentro el muelle de enclavamiento (B) situado en el lateral de la barra de empuje (1).
2. Empuje el herraje de empuñadura (10) sobre la barra de empuje hasta que encaje.

» **Asegúrese de que el orificio del lateral del herraje de empuñadura esté alineado con el muelle de enclavamiento de la barra de empuje.**

3. Proceda del mismo modo con el segundo lado de la barra de empuje

6.2 Montaje del asa de empuje en el aparato

⚠ PRECAUCIÓN

Peligro de lesiones por vuelco de la barra de empuje!

El vuelco de la barra de empuje puede causar lesiones leves, como dedos aplastados o contusiones, al usuario o a otras personas.

- Al transportar el aparato, sujételo de forma que la barra de empuje no pueda volcar.

La barra de empuje puede ajustarse a la altura del usuario en dos etapas ((I) y (II)).

» (I): Nivel bajo

» (II): Nivel superior (posición preferida)

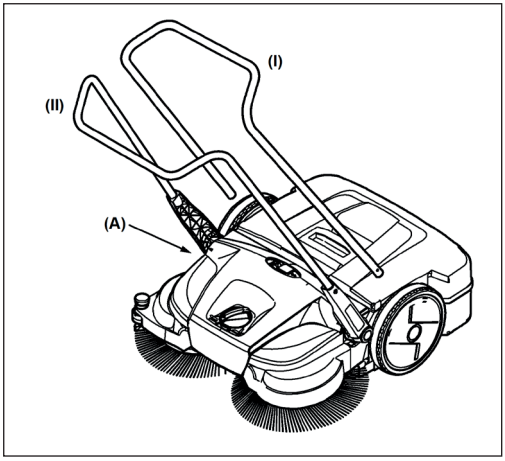

Abb. 9: Montaje de la barra de empuje

1. Colóquese entre la barra de empuje delante del aparato.
2. Coloque uno de los dos herrajes de empuñadura con la lengüeta de enclavamiento del herraje de empuñadura (10) en la ranura prevista en el marco (A) para que pueda encajar (Fig. 10).

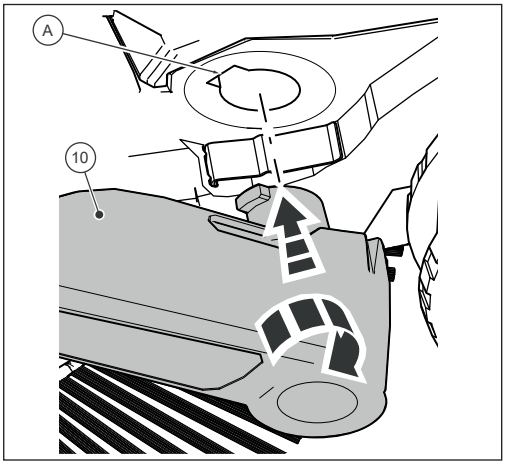

Abb. 10: Montaje de las empuñaduras

3. Coloque la empuñadura (10) del otro lado en la misma posición.
4. Ahora, con un poco de presión, se pueden encajar las empuñaduras en las ranuras del aparato (A) y colocar la barra de empuje en la posición deseada para empujar el aparato.

6.3 Conectar el cable de conexión de la batería

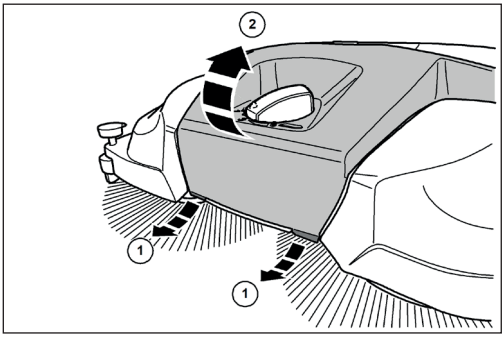

Abb. 11: Apertura del capó

⚠ PRECAUCIÓN

Peligro de lesiones debido a una puesta en marcha accidental de la barredora!

Al conectar el cable de conexión de la batería, existe el riesgo de ser arrastrado si la barredora se pone en marcha accidentalmente.

- Antes de conectar la batería, asegúrese de que el interruptor de encendido/apagado del aparato está en la posición "0".

» Para evitar la autodescarga de la batería, el cable azul de conexión de la batería se desconecta de la lengüeta de enchufe de la batería en el momento de la entrega y durante periodos de almacenamiento superiores a aprox. 2 meses.

1. Tire ligeramente hacia delante de las lengüetas (1) situadas en el borde inferior delantero de la tapa (2).
2. Gire la tapa (2) hacia arriba.

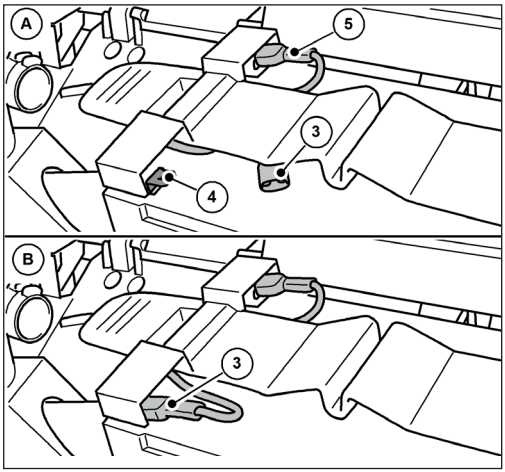

Abb. 12: Conectar el cable de conexión de la batería

3. Enchufe completamente el cable azul de conexión de la batería (3) en la lengüeta de enchufe (4) de la batería.

» (A): Cable de conexión de la batería no conectado.

» (B): Cable de conexión de la batería conectado.

» El cable rojo de conexión de la batería (5) está conectado en el momento de la entrega.

NOTA

Asegúrese también de que el cable rojo de conexión de la batería (5) está conectado completa y correctamente. Si el cable de conexión de la batería no está conectado correctamente, se pueden producir daños en el aparato e invalidar los derechos de garantía.

4. Cierre la tapa (2) y bloquéela con las lengüetas (1).

6.4 Cargar la batería

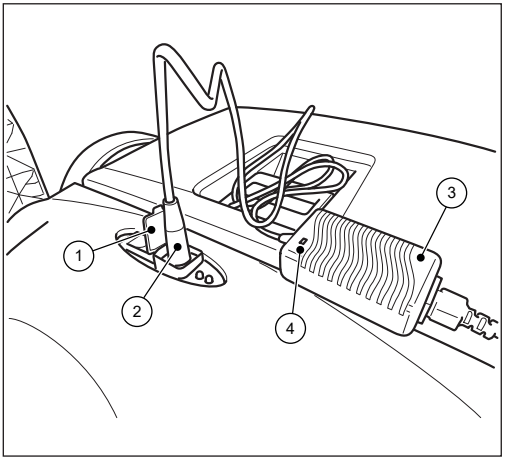

Abb. 13: Conexión del cargador

» Se recomienda cargar completamente la batería antes de utilizar el aparato por primera vez.

» El cargador (3) dispone de un limitador de tensión y corriente totalmente electrónico. Esto significa que una batería conectada se mantiene siempre en el nivel de carga óptimo. Esto evita que la batería se sobrecargue.

» Para cargar la batería, los cables de conexión de la batería deben estar conectados correctamente. Encontrará información sobre la conexión de la batería en el capítulo "6.3 Conexión del cable de conexión de la batería" de este manual de instrucciones.

NOTA

- La barredora no debe estar encendida durante el proceso de carga. Esto podría dañar los componentes eléctricos de la barredora.
- Antes de la carga, compruebe que no haya objetos extraños en el enchufe del cargador y en la toma de conexión de la barredora, por ejemplo, objetos conductores de electricidad. Daños en el aparato por cortocircuito e incendio del cable.

1. Abra la tapa protectora (1) de la toma de carga de la barredora.
2. Inserte el enchufe (2) del cargador (3) en la toma de carga de la barredora.
3. Conecte el cable de alimentación del cargador (3) a una toma de corriente de 100-240 V.

» Durante el proceso de carga, el indicador LED (4) del **cargador** se ilumina en "naranja". Cuando la batería está completamente cargada, el indicador LED (4) del **cargador** cambia a "verde".

» El tiempo de carga depende esencialmente del valor SOC (estado de carga) que tenga la batería antes de iniciarse el proceso de carga. Si la batería no se carga durante un periodo de tiempo prolongado, el estado de carga desciende, lo que aumenta el tiempo de carga. Una carga completa puede durar unas 7 horas. Consulte la información que figura en el embalaje exterior o en la pegatina adherida a la barredora antes de la entrega.

NOTA

Para conseguir una vida útil óptima y minimizar el proceso de envejecimiento, cargue la batería al menos cada 2 meses durante aprox. 10 horas. Una batería completamente cargada reduce el riesgo de descarga profunda y de daños irreparables en las celdas de la batería. La batería también puede recargarse tras breves periodos de funcionamiento de aprox. 15 minutos.

ES

7. Funcionamiento

⚠ PELIGRO

¡Peligro de muerte debido al manejo no supervisado de la barredora!

La conducción autónoma (en marcha) debido al movimiento de rotación de los cepillos de disco y del rodillo barredor de suciedad fina o en carreteras inclinadas puede provocar lesiones graves o mortales por colisión en espacios públicos (usuarios de la vía pública).

- No utilice la barredora sin vigilancia.
- Apague la barredora inmediatamente después de aparcarla y guárdela en un lugar seguro.

⚠ ADVERTENCIA

¡Peligro de cortes por cristales rotos, metal u otros materiales con bordes afilados!

Al vaciar la tolva, pueden producirse cortes con fragmentos de vidrio, metal u otros materiales afilados.

- Utilice el equipo de protección personal prescrito!

⚠ PRECAUCIÓN

¡Peligro para la salud debido al polvo generado al barrer!

La inhalación de polvo puede poner en peligro su salud.

- Utilice el equipo de protección personal prescrito!

⚠ PRECAUCIÓN

¡Peligro de lesiones por componentes calientes!

Trabajar en el motor caliente de la barredora puede provocar lesiones en la piel.

- Utilice el equipo de protección personal prescrito!
- Asegúrese de que el motor esté caliente después de apagar la barredora.

7.1 Antes de empezar a trabajar

- Compruebe el funcionamiento del aparato antes de empezar a trabajar.
- Compruebe que la empuñadura de empuje esté firmemente asentada en los herrajes de la empuñadura.
- Compruebe que la tolva esté firmemente asentada y en buen estado.
- Compruebe que los cepillos de disco y el rodillo barredor de suciedad fina no tengan ramitas, hilos y cuerdas enrollados, materiales de fibra larga, etc. Retírelos si es necesario. Si es necesario, retírelos.
- Compruebe si hay piezas atascadas o suciedad en los cepillos de disco y en el rodillo de barrido de suciedad fina.
- Compruebe si las empuñaduras están sucias y límpielas en caso necesario.
- Compruebe si el interruptor de encendido/apagado puede ponerse fácilmente en la posición "0" en cualquier momento.
- Compruebe que no haya objetos extraños en la toma de conexión del cargador de la barredora.

NOTA

No debe haber objetos conductores de electricidad en la toma de carga. Daños en el aparato por cortocircuito e incendio del cable. Mantenga siempre cerrada la tapa protectora de la toma de carga.

7.2 Ajuste de la altura de los cepillos de disco

La empuñadura giratoria para ajustar la altura de los cepillos de disco se encuentra en el centro de la parte delantera. Los cepillos de disco se ajustan a la superficie a barrer mediante el ajuste de altura. Los niveles se basan en la experiencia, por lo que deben considerarse valores de referencia. En consecuencia, puede ser necesario ajustar los niveles durante el barrido en función de la superficie.

- …Nivel 1-2: para todas las superficies planas y duras (por ejemplo, asfalto, hormigón, losas)
- Nivel 3-4: para hojas húmedas, arena, superficies irregulares (por ejemplo, losas de hormigón con áridos a la vista)
- Nivel 5-7: para suciedad intensa y superficies más irregulares

NOTA

No presione los cepillos de disco con demasiada fuerza sobre el suelo. Una presión de contacto excesiva provoca un mayor desgaste y una reducción de la vida útil de la batería. Una presión de contacto excesiva también aumenta la resistencia al empuje y puede tener un efecto perjudicial en el resultado de la limpieza.

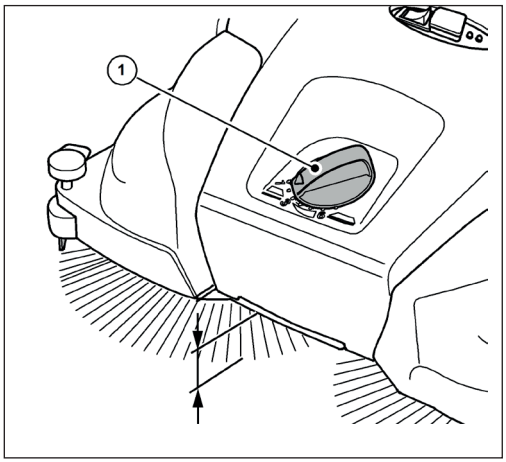

Abb. 14: Ajuste de la altura del cepillo de disco

- Ajuste el nivel deseado:
- Para ello, gire la empuñadura giratoria (1) hacia la izquierda para reducir el nivel.
- Para ello, gire la empuñadura giratoria (1) hacia la derecha para aumentar el nivel.

» Levante ligeramente el aparato por el asa de transporte. Esto facilita el ajuste de la altura.

7.3 Ajustar el dispositivo de sujeción

Utilice el dispositivo de sujeción para ajustar el cepillo de disco derecho a las zonas de bordes a barrer, por ejemplo, en paredes o bordillos.

NOTA

Puede producirse un desgaste excesivo si el dispositivo de sujeción no se ajusta correctamente en bordes bajos. El dispositivo de sujeción no debe arañar la superficie.

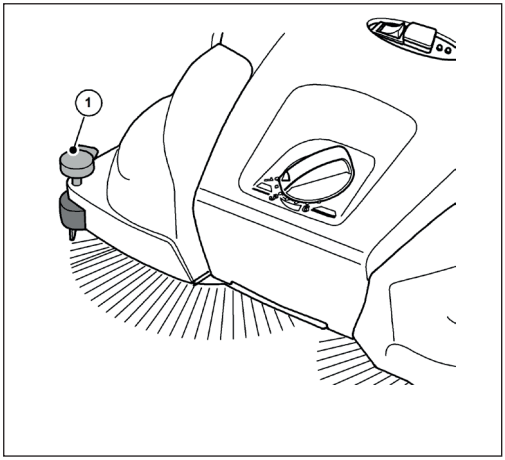

Abb. 15: Ajuste del dispositivo de sujeción

Barrido de bordes y esquinas

- Presione la empuñadura (1) del dispositivo de sujeción hacia abajo.

Funcionamiento en superficies

- Tire de la empuñadura (1) del dispositivo de sujeción hacia arriba.

ES

7.4 Funcionamiento de la batería e indicación LED

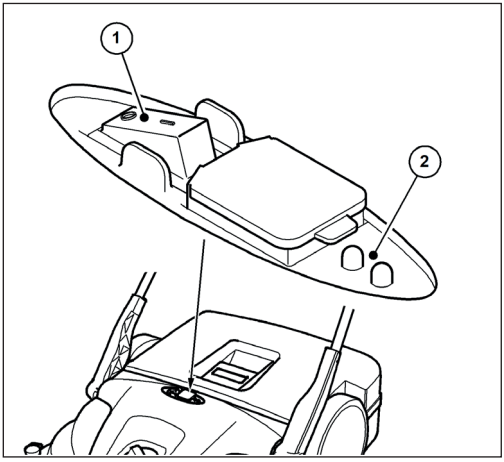

Abb. 16: Manejo y visualización

La pantalla LED (2) indica el estado de funcionamiento actual de la barredora en modo batería.

- Coloque la barredora sobre la superficie que desea barrer.

⚠ PRECAUCIÓN

No presione el interruptor de encendido/apagado con el pie.

Inclinar la barredora al poner en marcha los cepillos de disco puede causar lesiones por caída o tropiezo.

- Encienda o apague la barredora sólo con la mano.

- Encienda la barredora pulsando el interruptor de encendido/apagado (1) en la posición "I".

Los cepillos de disco y el rodillo barredor de suciedad fina comienzan a girar. Si la batería está suficientemente cargada, el LED verde de la pantalla (2) se ilumina durante el funcionamiento con batería.

Guíe el aparato sobre el asa de empuje con ambas manos.

- Empuje el aparato hacia delante a la velocidad normal de marcha.
- Apague la barredora pulsando el interruptor de encendido/apagado (1) en la posición "0".
- Vacíe la tolva si es necesario, véase el apartado „Vaciado de la tolva“ en el capítulo 7.7 de estas instrucciones de uso.

» Para obtener resultados de barrido perfectos, vacíe la tolva a intervalos regulares.

NOTA

- Si los cepillos de disco giran más lentamente o el LED rojo de la pantalla LED (2) se enciende durante el funcionamiento, esto indica que el nivel de carga de la batería es bajo. Apague el aparato y cargue la batería.
- Si el nivel de carga de la batería es demasiado bajo, el sistema electrónico integrado desconecta el aparato. El LED rojo de la pantalla LED (2) parpadea. Apague el aparato y cargue la batería. ¡La descarga profunda invalidará la garantía!

- Limpie la barredora y el filtro de polvo después de terminar el trabajo, véase el apartado „Limpiar el aparato“ en el capítulo 9.4 de estas instrucciones de uso.
- Si es necesario, recargue completamente la batería, véase el apartado „Cargar la batería“ en el capítulo 6.4 de estas instrucciones de uso.

7.5 Protección contra sobrecarga

Para evitar daños, los motores están equipados con protección contra sobrecarga. Si el sistema electrónico de la barredora se desconecta al cabo de poco tiempo, ello se debe a una carga excesiva de los motores. En ese caso, debe comprobarse que el rodillo barredor de suciedad fina y los cepillos de disco se mueven libremente y deben eliminarse obstrucciones como piedras atascadas, hilos enrollados y similares.

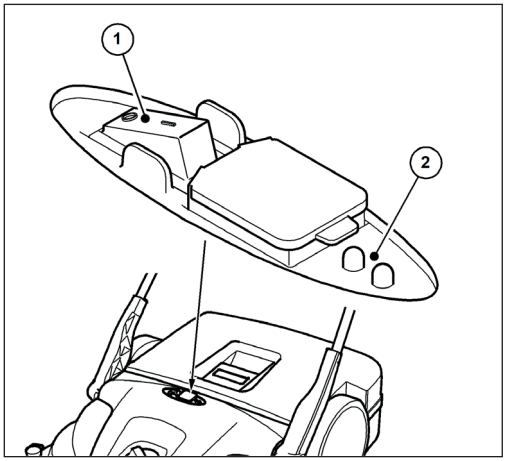

Abb. 17: Manejo y visualización

- Una vez activada la protección contra sobrecarga, desconecte el sistema electrónico de la barredora pulsando el interruptor de encendido/apagado (1) hasta la posición "0".

⚠ PRECAUCIÓN

Peligro de lesiones debido a una puesta en marcha accidental de la barredora!

Al trabajar en la barredora, existe el riesgo de ser arrastrado por encender accidentalmente el aparato.

- Asegúrese de que el aparato no se enciende accidentalmente mientras se está liberando el bloqueo ! Si es necesario, desconecte el cable azul de conexión de la batería. Véase el apartado "Desconexión del cable de conexión de la batería" en el capítulo 10.2 de estas instrucciones de uso.

ES

1. Localice y elimine el bloqueo, véase el apartado " „Eliminar la obstrucción“ en el capítulo 9.2 de este manual de instrucciones.
2. En caso necesario, vuelva a conectar el cable azul de conexión de la batería. Véase el apartado "Conexión del cable de conexión de la batería" en el capítulo 6.3 de estas instrucciones de uso.
3. Encienda la barredora pulsando el interruptor de encendido/apagado hasta la posición "I"
4. Compruebe que el aparato funciona como de costumbre.

ES

7.6 Funcionamiento manual

La barredora también puede funcionar temporalmente sin apoyo eléctrico si el nivel de carga de la batería es bajo. El mecanismo de barrido se acciona empujando el aparato.

- Guíe el aparato sobre el asa de empuje con ambas manos.
- Empuje el aparato hacia delante a la velocidad normal de marcha.
- Vacíe el contenedor „Vaciado de la tolva“ residuos si es necesario, véase el apartado 7.7 en el capítulo 7.7 de estas instrucciones de funcionamiento.
- Recargue completamente la batería, véase el apartado „Cargar la batería“ en el capítulo 6.4 de estas instrucciones de uso.

» Utilice el funcionamiento manual sólo temporalmente. Se puede conseguir un mejor resultado de barrido en modo batería debido a un menor esfuerzo.

7.7 Vaciado de la tolva

⚠ ADVERTENCIA

¡Peligro de cortes por cristales rotos, metal u otros materiales con bordes afilados!

Al vaciar la tolva, pueden producirse cortes por cristales rotos, metal u otros materiales con bordes afilados.

- Utilice el equipo de protección personal prescrito!

⚠ PRECAUCIÓN

¡Peligro para la salud debido al polvo barrido!

El vaciado del recipiente de barrido puede poner en peligro su salud debido al polvo barrido.

- Utilice el equipo de protección personal prescrito!

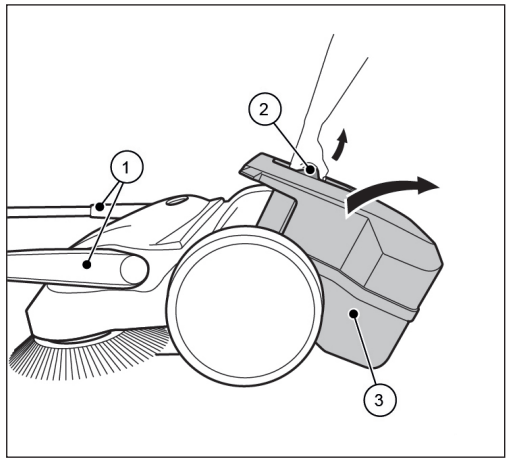

Abb. 18: Vaciado de la tolva

- Vacíe la tolva después de cada uso.
- Vacíe la tolva a intervalos regulares para conseguir unos resultados de barrido perfectos.

1. Coloque la empuñadura de empuje (1) en posición inclinada hacia delante.
2. Tire de la tolva (3) hacia arriba por el asa de la tolva (2).
3. Vacíe completamente la tolva (3).

» Asegúrese de que los bordes de la carcasa también estén libres de suciedad.

4. Introduzca el contenedor de residuos vacío (3) en el aparato.
5. Vuelva a colocar el asa del recipiente (2) en la posición inicial.

» El mecanismo de bloqueo del contenedor de residuos (3) debe encajar de forma audible.

6. Vuelva a colocar la empuñadura de empuje (1) en la posición de funcionamiento.

8. Localización de averías

⚠ ADVERTENCIA

¡Peligro de cortes por cristales rotos, metal u otros materiales con bordes afilados!

Al vaciar la tolva, pueden producirse cortes por cristales rotos, metal u otros materiales con bordes afilados.

- Utilice el equipo de protección personal prescrito!

⚠ PRECAUCIÓN

Peligro para la salud debido al polvo generado al barrer!

La inhalación de polvo puede poner en peligro su salud.

- Utilice el equipo de protección personal prescrito!

⚠ PRECAUCIÓN

Peligro de lesiones por vuelco de la barra de empuje!

El vuelco de la barra de empuje puede causar lesiones leves, como dedos aplastados o contusiones, al usuario o a otras personas.

- Al transportar el aparato, sujételo de forma que la barra de empuje no pueda volcar.

⚠ PRECAUCIÓN

Peligro de lesiones debido a una puesta en marcha accidental de la barredora!

Al trabajar en la barredora, existe el riesgo de ser arrastrado por encender accidentalmente el aparato.

- Asegúrese de que el aparato no se encienda accidentalmente durante la localización de averías ! En caso necesario, desconecte el cable azul de conexión de la batería. Véase el apartado "Desconexión del cable de conexión de la batería" en el capítulo 10.2 de estas instrucciones de uso.

A pesar de observar los trabajos de mantenimiento prescritos y comprobar el aparato antes de su uso, pueden producirse averías. En las tablas siguientes, Parte 1 y Parte 2, se enumeran las posibles averías con indicación de la causa y la solución.

ES

ES

8.1 Tabla de averías parte 1

Avería	Causa	Remedio
El aparato funciona con lentitud o de forma irregular	Aparato sucio	Limpiar la barredora, ver capítulo 9.4 en la sección „Limpiar el aparato“
	Escoba bloqueada	Elimine el bloqueo, véase el capítulo 9.2 en la sección „Eliminar la obstrucción“
	Los accionamientos de los cepillos están sucios	Limpie los accionamientos de los cepillos, véase el capítulo 9.4 en la sección „Limpiar el aparato“
	Ajuste de altura demasiado bajo	Ajuste la altura, véase el capítulo 7.2 en la sección „Ajuste de la altura de los cepillos de disco“
	Presión de contacto de los cepillos de disco demasiado alta	
	Nivel de carga de la batería demasiado bajo. El indicador LED de la barredora se ilumina en "rojo"	Cargue la batería, véase el capítulo 6.4 en la sección „Cargar la batería“
	Los cepillos del disco no giran	Póngase en contacto con el servicio técnico
	El rodillo barredor de suciedad fina no gira	
El aparato se apaga	Presión de contacto de los cepillos de disco demasiado alta	Ajuste la altura, véase el capítulo 7.2 en la sección „Ajuste de la altura de los cepillos de disco“
	Escoba bloqueada	Limpiar la barredora, ver capítulo 9.4 en la sección „Limpiar el aparato“
	Protección contra sobrecarga activada	Eliminar atasco, ver capítulo 7.5 en la sección "Protección contra sobrecarga"
	Nivel de carga de la batería demasiado bajo. El indicador LED de la barredora parpadea en "rojo". Dispositivo desconectado por la electrónica	Cargue la batería, véase el capítulo 6.4 en la sección „Cargar la batería“
	Fusible F1 defectuoso	Compruebe y sustituya el fusible F1, véase el capítulo 8.4 en la sección „Quitar y comprobar el fusible F1“
El aparato no se puede encender	Fusible F1 defectuoso	Compruebe y sustituya el fusible F1, véase el capítulo 8.4 en la sección „Quitar y comprobar el fusible F1“
	Cable de conexión de la batería desconectado	Conecte el cable de conexión de la batería, véase el capítulo 6.3 en la sección "Conectar el cable de conexión de la batería"
	Batería muy descargada	Póngase en contacto con el servicio técnico
Las cerdas están dobladas	Almacenamiento incorrecto	Alinee las cerdas, véase el capítulo 9.3 en la sección „Alinear las cerdas“

8.2 Tabla de averías parte 2

Avería	Causa	Remedio
Resultado de barrido insuficiente	Falta labio barredor, está suelto o muy desgastado	Sustituir el labio barredor
	Presión de contacto de los cepillos de disco demasiado alta	Ajuste la altura, véase el capítulo 7.2 en la sección „Ajuste de la altura de los cepillos de disco“
	Desgaste importante de los cepillos de disco	Sustituir los cepillos de disco
	El depósito de residuos está lleno	Vaciar el depósito, ver capítulo 7.7 en la sección „Vaciado de la tolva“
	Uso incorrecto de la barredora según la información del capítulo 2.2 en la sección „Uso indebido“	Utilice un dispositivo de limpieza o un producto de limpieza adecuado

ES

8.3 Procedimiento de localización de averías

⚠ PRECAUCIÓN

Peligro de lesiones debido a una puesta en marcha accidental de la barredora!

Después de subsanar averías en la barredora, existe el riesgo de que el aparato se ponga en marcha accidentalmente.

- Antes de conectar la batería, asegúrese de que el interruptor de encendido/apagado del aparato está en la posición "0".

1. Coloque el interruptor de encendido/apagado del aparato en la posición "0".
2. Desconecte el cable azul de conexión de la batería.
3. Elimine el fallo según la tabla de fallos.
4. Si es necesario, vuelva a conectar el cable azul de conexión de la batería a la batería.
5. Encienda la barredora pulsando el interruptor de encendido/apagado en la posición "I". Compruebe que el aparato funciona como de costumbre.

8.4 Quitar y comprobar el fusible F1

La barredora está equipada con un fusible de 15 amperios para proteger los componentes eléctricos. Proceda como se indica a continuación para comprobar y sustituir el fusible F1:

⚠ PRECAUCIÓN

Peligro de lesiones o accidentes debido a un valor incorrecto del fusible!

Si se utiliza un fusible de valor incorrecto, los componentes eléctricos pueden sobrecargarse al desconectar el aparato, durante el proceso de carga o durante el funcionamiento del aparato, provocando humo e incendios.

- Sustituya el fusible únicamente por un fusible nuevo de 15 amperios aprobado por el fabricante.

⚠ PRECAUCIÓN

Peligro de lesiones debido a una puesta en marcha accidental de la barredora!

Al trabajar en la barredora, existe el riesgo de ser arrastrado por encender accidentalmente el aparato.

- Asegúrese de que el aparato no se enciende accidentalmente mientras se extrae y comprueba el fusible ! Para ello, desconecte el cable azul de conexión de la batería.

NOTA

El uso de un fusible con un valor superior o inferior puede causar daños considerables en el aparato.

Para evitar daños, sustituya un fusible fundido únicamente por un fusible de 15 amperios homologado por el fabricante. Sustituya el fusible sólo si se ha subsanado la causa de la avería.

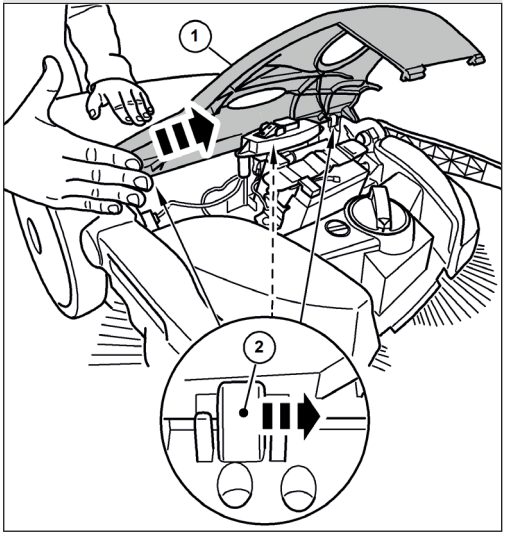

Abb. 19: Desmontaje del capó

1. Coloque el interruptor de encendido/apagado del aparato en la posición "0".
2. Coloque la empuñadura de empuje en la posición inclinada hacia delante, véase el apartado „Vaciado de la tolva“ en el capítulo 7.7 de estas instrucciones de servicio

3. Desconecte el cable azul de conexión de la batería, véase el apartado "Desconexión del cable de conexión de la batería" en el capítulo 10.2 de este manual de instrucciones.
4. Desenganche con cuidado la tapa (1) de las bisagras (2) golpeando ligeramente el borde de la tapa con la palma de la mano en la dirección de la flecha.

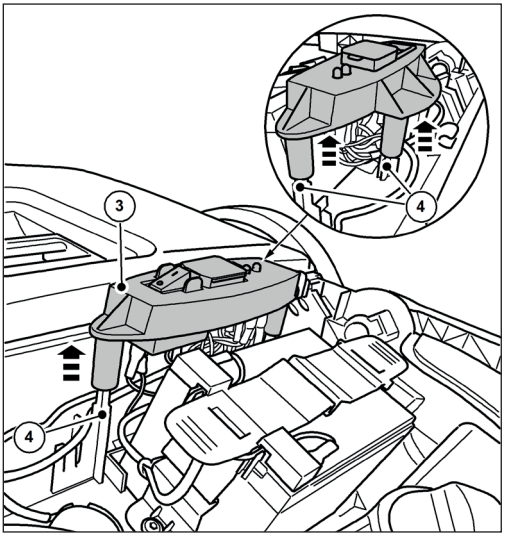

Abb. 20: Desmontaje de la placa del interruptor

5. Tire con cuidado de la placa del interruptor (3) hacia arriba para extraerla de los pasadores guía (4).
6. Deje a un lado la placa del interruptor (3) con los cables conectados.

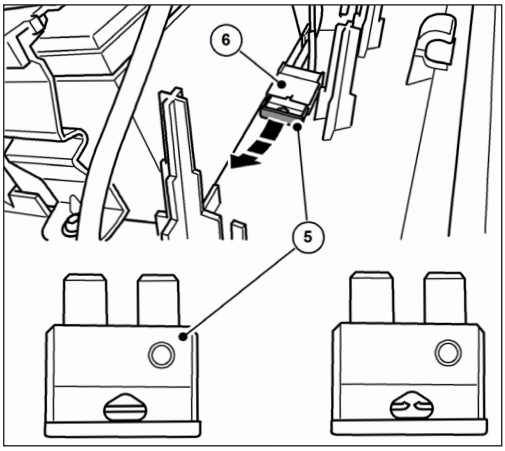

Abb. 21: Fusible F1

7. Extraiga el fusible F1 (5) del portafusibles (6).
8. Compruebe el fusible y sustitúyalo en caso necesario.

» La imagen de la derecha muestra un fusible fundido.
» Utilice únicamente un fusible de 15 amperios exactos.
» Vuelva a montar en orden inverso al desmontaje.

Tenga en cuenta lo siguiente:

1. Coloque la tapa desde arriba y encájela en las bisagras presionando con cuidado. Asegúrese de que la cubierta está centrada, de lo contrario podrían romperse las lengüetas de las bisagras.
2. Conecte completamente el cable azul de conexión de la batería a la lengüeta de enchufe de la batería.
3. Encienda la barredora pulsando el interruptor de encendido/apagado en la posición "I".
4. Compruebe que el aparato funciona como de costumbre.

NOTA

Si el fusible vuelve a fundirse inmediatamente después de encender la barredora, póngase en contacto con el centro de servicio. Los fusibles están disponibles como piezas de recambio en Electrostar GmbH.

9. Mantenimiento y limpieza

⚠ ADVERTENCIA

¡Peligro de cortes por cristales rotos, metal u otros materiales con bordes afilados!

Al vaciar la tolva, pueden producirse cortes por cristales rotos, metal u otros materiales con bordes afilados.

- Utilice el equipo de protección personal prescrito!

ES

⚠ PRECAUCIÓN

Peligro para la salud debido al polvo generado al barrer!

La inhalación de polvo puede poner en peligro su salud.

- Utilice el equipo de protección personal prescrito!

⚠ PRECAUCIÓN

Peligro de lesiones por vuelco de la barra de empuje!

El vuelco de la barra de empuje puede causar lesiones leves, como dedos aplastados o contusiones, al usuario o a otras personas.

- Al transportar el aparato, sujételo de forma que la barra de empuje no pueda volcar.

⚠ PRECAUCIÓN

Peligro por productos de limpieza!

Los agentes pueden contener componentes nocivos y pueden causar irritación de las vías respiratorias y de la piel.

- Observe la hoja de datos de seguridad del fabricante.
- Evite derrames y nebulizaciones.
- No comer, beber ni fumar durante el trabajo.
- Evitar el contacto con la piel y los ojos.

⚠ PRECAUCIÓN

Peligro de lesiones debido a una puesta en marcha accidental de la barredora!

Durante los trabajos de mantenimiento y limpieza de la barredora, existe el riesgo de ser arrastrado al conectar accidentalmente el aparato.

- El aparato debe estar apagado y desconectado de la red eléctrica durante todos los trabajos.
- No realice ningún trabajo con el motor en marcha.
- El interruptor de encendido/apagado debe estar en la posición "0".
- Asegúrese de que el aparato no se encienda accidentalmente durante los trabajos de mantenimiento y limpieza ! En caso necesario, desconecte el cable azul de conexión de la batería. Véase el apartado "Desconexión del cable de conexión de la batería" en el capítulo 10.2 de estas instrucciones de uso.

NOTA

Un mantenimiento inadecuado puede provocar daños y acortar la vida útil de la barredora.

Los siguientes apartados describen los trabajos de mantenimiento y limpieza necesarios para un funcionamiento óptimo y sin problemas.

En algunos casos, la realización de los trabajos especificados depende del tiempo y/o de la carga. Cuando se especifican intervalos tanto en términos de plazos como de horas de servicio, se aplica el caso que ocurra primero.

Si tiene alguna duda sobre los trabajos de mantenimiento y los intervalos, póngase en contacto con el fabricante.

9.1 Programa de mantenimiento

Intervalo de mantenimiento	Trabajos de mantenimiento
Antes de comenzar los trabajos	Compruebe el funcionamiento y los daños del aparato. En caso necesario, póngase en contacto con el servicio técnico
	Compruebe que la empuñadura de empuje está firmemente asentada en los herrajes de la empuñadura
	Compruebe que el recipiente de residuos esté bien ajustado y en buen estado
	Compruebe que los cepillos de disco y el rodillo barredor de suciedad fina no tengan hilos ni cables enrollados. Si es necesario, retírelos.
	Compruebe si hay piezas atascadas o suciedad en el cepillo de disco y en el rodillo de barrido de suciedad fina
	Compruebe si las empuñaduras están sucias y límpielas en caso necesario.
	Compruebe la altura correcta del ajuste de altura
	Compruebe el ajuste de la presión de barrido. Si es necesario, ajuste la presión de barrido a la superficie a barrer
	Compruebe que el interruptor de encendido/apagado puede ponerse fácilmente en la posición "0" en cualquier momento
	Compruebe que no haya objetos extraños en la toma de conexión del cargador de la barredora
	Compruebe si el nivel de carga de la batería es suficiente para el trabajo de barrido que se va a realizar. Cargue la batería si es necesario
Al final del trabajo	Vaciar el contenedor de residuos
	Limpiar el aparato
	Limpiar el filtro de polvo
	Cargar la batería
8 Bh	Limpieza de los accionamientos de los cepillos
2 meses	Cargar la batería

9.2 Eliminar la obstrucción

- Retire el material enrollado (por ejemplo, hilos, materiales de fibra larga) de las cerdas y los ejes.
- Retire el material atascado (p. ej. piedras, ramas, hojas).

ES

9.3 Alinear las cerdas

⚠ ADVERTENCIA

Peligro de incendio debido a un manejo incorrecto del soplador o al uso de sopladores inadecuados!

Existe riesgo de incendio al alinear las cerdas si se generan temperaturas excesivas durante el calentamiento.

- No utilice llamas ni quemadores para calentar las cerdas!
- No utilice un soplador de aire caliente. Las cerdas pueden derretirse si el aire está demasiado caliente.

ES

Las cerdas dobladas se pueden enderezar calentándolas con un soplador de aire caliente (por ejemplo, un secador de pelo).

- Apunte el soplador de aire caliente encendido hacia las cerdas dobladas.

» Si se calientan lo suficiente, las cerdas se enderezarán por sí solas.

9.4 Limpiar el aparato

- No utilice productos desengrasantes.
- No utilice productos de limpieza agresivos.
- No limpie el aparato con un limpiador de alta presión ni con agua corriente. No sumerja el aparato en agua ni lo limpie con agua.
- Proteja los puntos de apoyo de la humedad.
- No limpie los cepillos de disco ni el rodillo barredor de suciedad fina con aire comprimido.

» El fuerte chorro de aire puede dañar las cerdas.

1. Limpie los cepillos de disco, el rodillo barredor de suciedad fina y los accionamientos con un paño húmedo.
2. Limpie todas las piezas de plástico con un paño húmedo.

» Mantenga limpia la batería, ya que una batería sucia puede descargarse con el tiempo debido a corrientes de fuga a través de los bornes.

10. Puesta fuera de servicio/ almacenamiento

10.1 Desmontar el mango de empuje

⚠ PRECAUCIÓN

Peligro de lesiones por vuelco de la barra de empuje!

El vuelco de la barra de empuje puede causar lesiones leves, como dedos aplastados o contusiones, al usuario o a otras personas.

- Al transportar el aparato, sujételo de forma que la barra de empuje no pueda volcar.

» La barra de empuje se puede desmontar del aparato para ahorrar espacio.

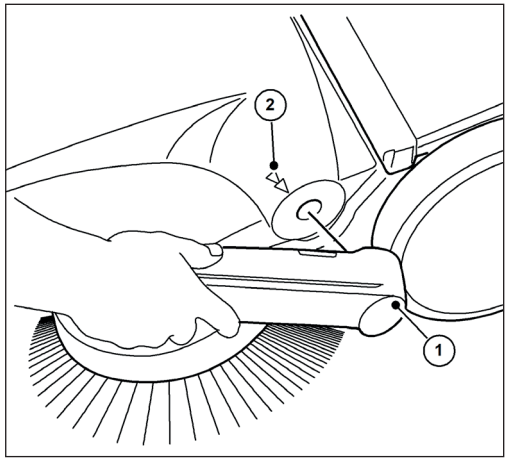

Abb. 22: Desmontaje de la barra de empuje

1. Alinee las respectivas flechas (2) de la carcasa con la barra de los herrajes de la empuñadura (1).
2. Colóquese entre la barra de empuje delante del aparato.
3. Sujete ambas empuñaduras (1) con las manos y empújelas con cuidado hacia fuera.
4. Al mismo tiempo, extraiga las empuñaduras de los dos soportes del aparato.

10.2 Desconectar el cable de conexión de la batería

Para evitar una descarga profunda de la batería, el cable azul de conexión de la batería debe desconectarse si la batería ha estado almacenada durante más de aprox. 2 meses sin recargarse.

Si es necesario, la batería también debe desconectarse al localizar y eliminar un atasco. Protección contra el arranque accidental de la barredora.

Para periodos de almacenamiento de aprox. 6 meses o más, la batería también debe cargarse completamente de antemano para mantener su rendimiento. Encontrará información sobre la carga de la batería en el capítulo „6.4 Cargar la batería“ de este manual de instrucciones.

» Mantenga limpia la batería, ya que una batería sucia puede descargarse con el tiempo debido a corrientes de fuga a través de los bornes.

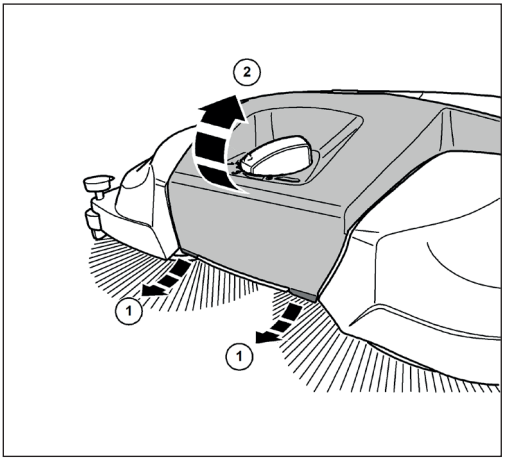

Abb. 23: Apertura del capó

1. Tire ligeramente hacia delante de las lengüetas (1) situadas en el borde inferior delantero de la tapa (2).
2. Gire la tapa (2) hacia arriba.

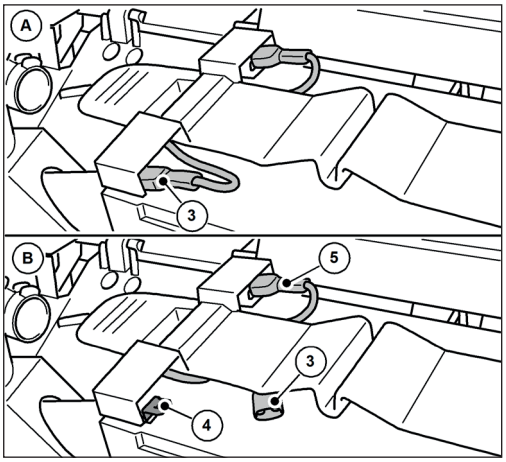

Abb. 24: Desconectar el cable de conexión de la batería

3. Desconecte el cable azul de conexión de la batería (3) de la lengüeta de enchufe (4) de la batería.

» Asegúrese de que el cable azul de conexión de la batería (3) no pueda entrar en contacto involuntario con la lengüeta de conexión (4) debido a influencias externas, como el movimiento del aparato (véase la Fig. 24 Figura B).

» El cable rojo de conexión de la batería (5) permanece conectado.

4. Cierre la tapa (2) y bloquéela con las lengüetas (1).

ES

10.3 Guardar/almacenar

NOTA

Un almacenamiento inadecuado, por ejemplo, guardar el aparato en un ambiente húmedo, puede provocar daños en la barredora.

» Observe las indicaciones del capítulo "10.2 Desconexión del cable de conexión de la batería" de este manual de instrucciones.

• Almacene el aparato sólo cuando esté limpio y con la tolva vacía.

ES

» Encontrará información sobre el vaciado de la tolva en el capítulo „7.7 Vaciado de la tolva“ y sobre la limpieza en el capítulo „9.4 Limpiar el aparato“ de este manual de instrucciones.

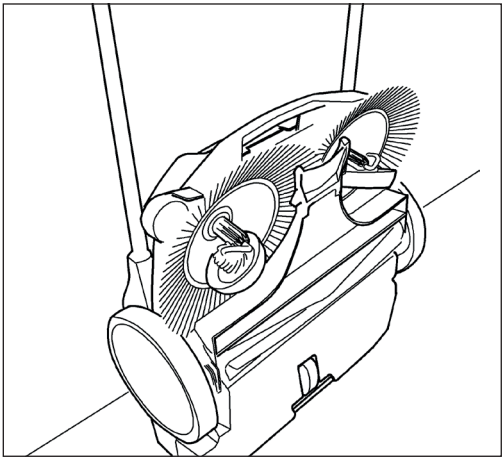

Abb. 25: Posición de almacenamiento

• Coloque el aparato de forma que las cerdas no queden dobladas ni retorcidas.

• Asegure el aparato, incluido el asa de empuje, para evitar que vuelque, resbale o sufra daños.

• No guarde el aparato al aire libre ni en un entorno húmedo.

10.4 Eliminación

⚠ ADVERTENCIA

Peligro para el medio ambiente debido a una eliminación incorrecta

La eliminación incorrecta de la barredora/batería puede provocar la contaminación del medio ambiente debido a las sustancias nocivas que contiene.

• Elimine la barredora, el cargador y la batería de forma respetuosa con el medio ambiente, de acuerdo con la normativa local vigente.

• Elimine el aparato y la batería por separado.

11. REACH

REACH es el Reglamento europeo sobre sustancias químicas para el registro, la evaluación, la autorización y la restricción de las sustancias y preparados químicos.

Encontrará información sobre el cumplimiento del Reglamento REACH (CE) nº 1907/2006 en **www.starmix.de**

12. Declaración de conformidad CE

Declaración de conformidad con la Directiva sobre máquinas 2006/42/CE, anexo II 1A

Fabricante:

Electrostar GmbH
Hans-Zinser-Str. 1-3
73061 Ebersbach/Fils
Alemania

Representante autorizado para la elaboración de la documentación técnica:

Electrostar GmbH
Hans-Zinser-Str. 1-3
73061 Ebersbach/Fils
Alemania

Producto:

Barredora manual a batería haaga 677 plus

Por la presente declaramos que el producto arriba mencionado cumple todas las disposiciones pertinentes de la Directiva sobre máquinas 2006/42/CE. El producto arriba mencionado cumple los requisitos de las siguientes directivas pertinentes:

- Directiva CEM 2014/30/UE
- Directiva RoHS 2011/65/UE

Se han aplicado las siguientes normas armonizadas:

- EN ISO 12100:2010, Seguridad de las máquinas - Principios generales para el diseño, la evaluación y la reducción de riesgos
- EN 60335-1:2012, Aparatos electrodomésticos y análogos - Seguridad - Parte 1: Requisitos generales
- EN 60335-2-72:2012, Aparatos electrodomésticos y análogos - Seguridad - Parte 2-72: Requisitos particulares para máquinas de tratamiento de suelos, con o sin tracción, de uso profesional
- EN 55014-1:2021, Compatibilidad electromagnética - Requisitos para aparatos electrodomésticos, herramientas eléctricas y aparatos eléctricos análogos - Parte 1: Emisión
- EN 55014-2:2021, Compatibilidad electromagnética - Requisitos para aparatos electrodomésticos, herramientas eléctricas y aparatos análogos - Parte 2: Inmunidad - Norma de familia de productos
- EN IEC 61000-3-2:2019
- EN 61000-3-3:2013
- EN 62233:2008-04, Métodos de medida de los campos electromagnéticos de los aparatos electrodomésticos y análogos con respecto a la seguridad de las personas en los campos electromagnéticos.
- EN IEC 63000:2018-12, Documentación técnica para la evaluación de los aparatos eléctricos y electrónicos con respecto a la restricción de sustancias peligrosas;

Ebersbach, 16 de julio de 2025

Carsten Gresser
Jefe de Aseguradora

ES

Índice de conteúdos

1. Informações gerais ... 130
1.1 O endereço ... 130
1.2 Convenções ... 130
1.3 Símbolos e rotulagem ... 130
1.4 Limitação da responsabilidade ... 130
1.5 Garantia e caução ... 130
1.6 Proteção dos direitos de autor ... 131
1.7 Grupo-alvo ... 131
2. Segurança e proteção ... 131
2.1 Utilização prevista ... 131
2.2 Utilização não prevista ... 131
2.3 Responsabilidade do utilizador ... 131
2.4 Instruções gerais de segurança ... 132
2.5 Instruções gerais de segurança para a bateria, a tomada de carga e o carregador ... 132
2.6 Avisos de perigo no aparelho ... 134
2.7 Equipamento de proteção individual ... 134
3. Especificações técnicas ... 135
4. Montagem e funcionamento ... 136
5. Transporte/transporte ... 138
5.1 Fornecimento ... 138
5.2 Âmbito de fornecimento ... 138
5.3 Manuseamento de materiais de embalagem ... 138
5.4 Armazenamento do varredor ... 138
5.5 Transporte do aparelho ... 139
5.6 Transporte do aparelho no veículo ... 139
6. Colocação em funcionamento ... 140
6.1 Montagem do punho de empurrar e dos acessórios do punho ... 140
6.2 Colocar o punho de empurrar no aparelho ... 140
6.3 Ligar o cabo de ligação da bateria ... 141
6.4 Carregar a bateria ... 142
7. Funcionamento ... 143
7.1 Antes de iniciar o trabalho ... 143
7.2 Ajuste da altura das escovas de disco ... 144
7.3 Ajustar o dispositivo de retenção ... 144
7.4 Funcionamento da bateria e ecrã LED ... 145
7.5 Proteção contra sobrecarga ... 146
7.6 Funcionamento manual ... 147
7.7 Esvaziamento da tremonha ... 147
8. Resolução de problemas ... 148
8.1 Tabela de avarias parte 1 ... 149
8.2 Tabela de avarias parte 2 ... 150
8.3 Procedimento de resolução de problemas ... 151
8.4 Retirar e verificar o fusível F1 ... 151
9. Manutenção e limpeza ... 153
9.1 Plano de manutenção ... 154
9.2 Remover o entupimento ... 154

9.3 Alinhar as cerdas 155
9.4 Limpar o aparelho 155
10. Desativação/armazenamento/armazenamento 155
10.1 Desmontar a pega de empurrar 155
10.2 Desligar o cabo de ligação da bateria 156
10.3 Armazenamento/armazenamento 157
10.4 Eliminação 157
11. REACH 158
12. Declaração de conformidade CE 158

1. Informações gerais

Este manual de instruções é parte integrante da máquina varredora haaga 677 plus (ano de fabrico: a partir de 2025) e aplica-se exclusivamente ao aparelho em questão.

O manual de instruções fornece informações importantes para uma utilização segura e eficiente do aparelho.

O pré-requisito para um trabalho seguro com o aparelho é o cumprimento de todas as informações e instruções de segurança especificadas.

Leia atentamente o manual de instruções antes de utilizar o aparelho.

- Ler as instruções de segurança!
- Guarde o manual de instruções num local seguro e acessível durante toda a vida útil do aparelho.
- Entregue o manual de instruções a qualquer proprietário ou utilizador posterior do aparelho.

PT

1.1 O endereço

Electrostar GmbH
Hans-Zinser-Str. 1-3
73061 Ebersbach/Fils
Alemanha
Telefone: +49 (0)7163 9988-100
Fax: +49 (0)7163 9988-155
info@starmix.de
www.starmix.de

1.2 Convenções

Para poder trabalhar da melhor forma com o manual de instruções, devem ser respeitadas as seguintes explicações sobre convenções tipográficas.

Enumeração

- Os textos apresentados desta forma são pontos.

Sequência de trabalho

1. Passo 1 do plano de trabalho
2. Passo 2 do plano de trabalho
3. Etapa 3 do plano de trabalho

A sequência de passos deve ser seguida.

Sugestão

» Os avisos e instruções (não danos na máquina) são apresentados de seguida.

1.3 Símbolos e rotulagem

Respeitar sempre todos os avisos e instruções de segurança! Trabalhar sempre com cuidado para evitar acidentes, danos pessoais e materiais!

Estrutura das instruções de segurança

⚠ PALAVRA DE SINAL

Tipo e origem do perigo

Possíveis consequências

- Medidas para evitar o perigo

Nível de perigo

Nível de perigo	Probabilidade de ocorrência	Consequências da inobservância
⚠ **PERIGO**	Imediato	Morte, ferimentos graves
⚠ ATENÇÃO	Possível	Morte, ferimentos graves
⚠ CUIDADO	Possível	Lesões corporais ligeiras
NOTA	Possível	Danos materiais

1.4 Limitação da responsabilidade

A Electrostar GmbH não assume qualquer responsabilidade por danos e danos consequentes causados pelos pontos abaixo indicados:

- Não cumprimento do manual de instruções
- Utilização de peças sobressalentes não autorizadas / peças sobressalentes incorrectas / peças sobressalentes que não correspondam às especificações do fabricante
- Modificações, adaptações e transformações não autorizadas do aparelho

1.5 Garantia e caução

Aplicam-se as disposições descritas nas Condições Gerais de Venda da Electrostar GmbH.

1.6 Proteção dos direitos de autor

O manual de instruções está protegido por direitos de autor da Electrostar GmbH.

O manual de instruções contém instruções e desenhos ou extractos de desenhos de carácter técnico que não podem ser reproduzidos, distribuídos ou utilizados sem autorização para efeitos de concurso ou comunicados a terceiros, no todo ou em parte.

A Electrostar GmbH reserva-se o direito de obter autorização para utilizar cópias ou informações do presente manual de instruções para publicações ou para as transmitir a terceiros.

Em caso de infração, o fabricante pode exigir uma indemnização por danos. Outras reivindicações são reservadas.

1.7 Grupo-alvo

O presente manual de instruções destina-se ao utilizador desta máquina de varrer.

2. Segurança e proteção

Respeite as seguintes instruções para evitar avarias, danos e perigos para a saúde!

2.1 Utilização prevista

A vassoura haaga 677 plus destina-se exclusivamente à remoção de sujidade da estrada, como folhas, relva, cascalho, areia e detritos semelhantes de superfícies planas e duras.

O aparelho é adequado para a utilização comercial, por exemplo, em hotéis, escolas, hospitais, fábricas e escritórios.

2.2 Utilização não prevista

Qualquer utilização diferente da descrita na secção „Utilização prevista“ é considerada uma utilização incorrecta. O utilizador do aparelho é o único responsável pelos danos daí resultantes.

A vassoura não deve ser utilizada para varrer substâncias perigosas, inflamáveis ou incandescentes (cigarros e fósforos), líquidos, poeiras explosivas ou perigosas (Ex), ácidos ou solventes.

O varredor também não deve ser utilizado para varrer água, betão, argamassa, cimento ou poeiras que contenham gesso.

O material de varrimento húmido, como neve, estrume, estrume de vaca e substâncias lamacentas, como fezes, também não deve ser varrido com o varredor.

O varredor não deve ser utilizado em atmosferas potencialmente explosivas ou como meio de transporte.

CUIDADO

Não utilizar em superfícies inclinadas!

2.3 Responsabilidade do utilizador

Um utilizador é qualquer pessoa singular ou colectiva que utiliza o varredor ou permite que terceiros o utilizem e é responsável pela segurança do utilizador ou de terceiros durante a utilização.

- Supervisionar as crianças que se encontram na zona de trabalho para garantir que não brincam com o aparelho.
- Esta máquina não se destina a ser utilizada por pessoas (incluindo crianças) com capacidades físicas, sensoriais ou mentais reduzidas ou com falta de experiência e conhecimentos.

- As pessoas cuja capacidade de reação esteja diminuída, por exemplo, devido a drogas, álcool ou medicamentos, não devem trabalhar com o aparelho.
- As pessoas incapazes de se esforçar devido ao seu estado de saúde não devem trabalhar com o varredor.
- Substituir os sinais da máquina que se tornaram ilegíveis.

2.4 Instruções gerais de segurança

- Torne o material de embalagem inacessível às crianças. Existe um risco de asfixia!
- Não usar cabelos compridos soltos, gravatas, roupas largas ou jóias, incluindo anéis.
- Ao manusear o varredor, tenha em atenção que existe o risco de ferimentos devido ao facto de peças de vestuário e partes do corpo ficarem presas e serem puxadas.

2.5 Instruções gerais de segurança para a bateria, a tomada de carga e o carregador

⚠ PERIGO

Perigo de vida devido a choque elétrico!

Se o carregador for manuseado incorretamente, existe o risco de choque elétrico fatal.

- Nunca utilize um carregador defeituoso ou danificado.
- Nunca abrir ou desmontar o carregador.
- Verifique regularmente se o cabo de ligação do carregador apresenta danos. Se o cabo de ligação estiver danificado, desligue imediatamente a ficha de alimentação.

⚠ PERIGO

Perigo de vida devido a explosão!

O carregador e a máquina de varrer podem gerar faíscas que podem inflamar poeiras ou vapores. Por exemplo, podem ser geradas faíscas quando o interrutor de ligar/desligar é premido.

- Nunca utilize o carregador e o varredor num ambiente potencialmente explosivo, ou seja, num ambiente que contenha líquidos inflamáveis (vapores), gases ou poeiras (EX).

⚠ ATENÇÃO

Risco de ferimentos ou acidentes durante o manuseamento da bateria!

O manuseamento incorreto da bateria pode conduzir a várias situações de perigo. Devem ser observados os seguintes pontos:

- Proteger a bateria da luz solar direta, do calor, de chamas livres e de faíscas eléctricas.
- Não fumar na proximidade imediata da bateria.
- Nunca exponha a bateria a micro-ondas ou a alta pressão.
- Não carregue a bateria a temperaturas inferiores a 0°C.
- Nunca a atire para o fogo.
- Nunca carregue ou utilize uma bateria defeituosa, danificada ou deformada.
- Nunca abra, danifique ou deixe cair a pilha.
- Manter a pilha fora do alcance das crianças.

ATENÇÃO

Risco de ferimentos ou acidentes devido a fugas de líquido da bateria

A fuga de líquido da bateria pode provocar irritações na pele, queimaduras e queimaduras químicas.

- Em caso de contacto acidental, lave as áreas afectadas do corpo com bastante água e sabão.
- Se o líquido entrar em contacto com os olhos, não esfregar e lavar os olhos com água abundante durante pelo menos 15 minutos. Procurar assistência médica adicional.
- Assegurar um manuseamento seguro da bateria.

ATENÇÃO

Risco de ferimentos ou acidentes devido a um curto-circuito

Um curto-circuito provocado por água/ humidade pode provocar um choque elétrico e/ou um incêndio.

- Não limpe o varredor com uma máquina de limpeza a alta pressão ou com jactos de água.
- Evite passar por poças de água.

ATENÇÃO

Risco de ferimentos devido a danos externos na bateria

A fuga de substâncias perigosas pode provocar irritações e/ou queimaduras na pele.

- Utilizar equipamento de proteção individual (EPI).

⚠ ATENÇÃO

Risco de ferimentos ou acidentes durante o manuseamento do carregador!

O manuseamento incorreto do carregador pode conduzir a várias situações perigosas. Devem ser observados os seguintes pontos:

- Ligue o carregador apenas a uma tomada corretamente instalada.
- Desligue a ficha de alimentação da tomada depois de utilizar o carregador.
- Perigo de incêndio! Não utilizar sobre uma superfície altamente inflamável (por exemplo, papel, têxteis) ou num ambiente altamente inflamável.
- Se houver fumo ou fogo no carregador, desligue imediatamente a ficha de alimentação.
- Não cubra o carregador para que este possa arrefecer sem obstáculos.
- Colocar e etiquetar os cabos de ligação de modo a que não possam ser danificados e que ninguém possa ser colocado em perigo - evitar o risco de tropeçar!

NOTA

O manuseamento e a utilização incorrectos da bateria, do carregador e da tomada de carga podem provocar danos materiais e materiais. Devem ser observados os seguintes pontos:

- Utilize a bateria apenas com o varredor e o carregador do fabricante.

NOTA

- Apenas para carregar uma bateria geometricamente adequada, de acordo com os valores indicados no capítulo „3. Especificações técnicas“ utilização.
- Ligue o carregador apenas à tensão de rede e à frequência de rede indicadas na placa de caraterísticas.
- Não retire a ficha de alimentação da tomada puxando pelo cabo de ligação; puxe sempre pela ficha de alimentação.
- Um cabo de ligação danificado deve ser reparado por um eletricista qualificado
- Utilize e guarde o carregador apenas em locais fechados e secos. Proteger o carregador da chuva e da humidade.
- Armazene o carregador e a bateria apenas nas gamas de temperatura especificadas, de acordo com os valores indicados no capítulo „3. Especificações técnicas“ utilização.
- Nunca ligue os contactos do carregador a objectos metálicos (por exemplo, pregos, moedas, jóias) (curto-circuito)jóias). O carregador pode ser danificado por um curto-circuitos pode ser danificado por um curto-circuito.
- Nunca ligue (curto-circuito) os terminais da bateria ou os contactos da tomada de carregamento com objectos metálicos (por exemplo, pregos, moedas, jóias). A bateria ou o sistema eletrónico do varredor podem ser danificados por um curto-circuito.
- Não utilize recipientes de transporte metálicos para a bateria.
- Proteger a bateria da chuva e da humidade.
- Para evitar uma descarga profunda da bateria, o cabo azul de ligação da bateria deve ser desligado durante períodos de armazenamento de aprox. 2 meses ou mais sem recarregar a bateria. Para obter informações sobre o armazenamento e a armazenagem, bem como sobre a desconexão da bateria, consulte o capítulo „10.3 Armazenamento/armazenamento“ e o capítulo "10.2 Desconectar o cabo de ligação da bateria" deste manual de instruções.
- No caso de períodos de armazenamento de aprox. 6 meses ou mais, a bateria tem de ser previamente carregada na totalidade, de modo a manter o seu desempenho. Para informações sobre o carregamento da bateria, consultar o capítulo „6.4 Carregar a bateria“ deste manual de instruções.

PT

2.6 Avisos de perigo no aparelho

Os seguintes pictogramas estão afixados no varredor ou na placa de caraterísticas:

CUIDADO

Durante o trabalho, respeite as instruções de segurança descritas no manual de instruções.

Instruções de utilização

Leia atentamente o manual de instruções antes de utilizar o aparelho.

Perigo de ser puxado e de ficar preso

Ao efetuar trabalhos no aparelho durante a operação, resolução de problemas, manutenção e limpeza, existe o risco de ficar preso e de se ferir com peças rotativas. Respeitar as instruções de segurança descritas no manual de instruções.

Carregador e bateria

Para carregar a bateria, utilize apenas o carregador fornecido com a varredora e autorizado pelo fabricante.

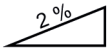

Declive máximo

A inclinação máxima de uma vassoura refere-se ao maior ângulo de inclinação que o dispositivo pode ultrapassar em segurança para realizar a sua função de limpeza de forma eficaz sem tombar ou escorregar

2.7 Equipamento de proteção individual

Para minimizar os riscos para a saúde, é necessário utilizar equipamento de proteção pessoal durante o trabalho. Por isso:

- Antes de iniciar qualquer trabalho, coloque corretamente o equipamento de proteção especificado e use-o durante o trabalho.

Calçado resistente

Usar calçado resistente com sola antiderrapante.

Luvas de proteção resistentes

Usar luvas de proteção resistentes.

Máscara anti-pó

Usar uma máscara de proteção contra o pó.

3. Especificações técnicas

Dados básicos haaga 677 plus

Especificações técnicas	677 plus
Largura de varrimento em milímetros [mm]	770
²Capacidade de varrimento em metros quadrados por hora [m /h]	3200
Capacidade do contentor de varrimento em litros [l]	40
Peso em quilogramas [kg] vazio / máx. (GVW)	21 / 30
Tempo de funcionamento com a bateria cheia* aprox. min	90
Temperatura de funcionamento máx. Temperatura máxima de funcionamento	de -10 °C a 40 °C
Carregamento	de 0 °C a 25 °C
Armazenamento	de -10 °C a 40 °C

PT

Informação sobre ruído e vibração (medido de acordo com a norma EN 60335-2-72)	677 plus
Nível de pressão sonora$_{Lp}$ (EN 60335-2-72)*	68 dB (A)
Nível de potência sonora$_{Lw}$ (EN 60335-2-72)*	80 dB (A)
Incerteza dos níveis sonoros especificados (2006/42/CE)	2,5 dB (A)

*Determinado na condição de funcionamento da velocidade máxima nominal a uma temperatura ambiente de 20 °C / dependendo do revestimento do piso.

Informação sobre vibrações (medida de acordo com a norma EN 60335-2-72)	677 plus
Pega esquerda, a_h	< 2,5 m/s²
Pega direita, a_h	
Incerteza (K) (Diretiva 2006/42/CE)	2,0 m/s²

Bateria de chumbo-ácido	677 plus
Tensão [V]	12
Potência [Ah]	14
Peso em quilogramas [kg]	4,0

Carregador	677 plus
Tensão de entrada	100-240 VAC/50-60 Hz
Tensão de saída [V]	12
Tensão de fim de carga [V]	14,5
Corrente de carga [mA]	3.000
Peso em gramas [g]	300

4. Montagem e funcionamento

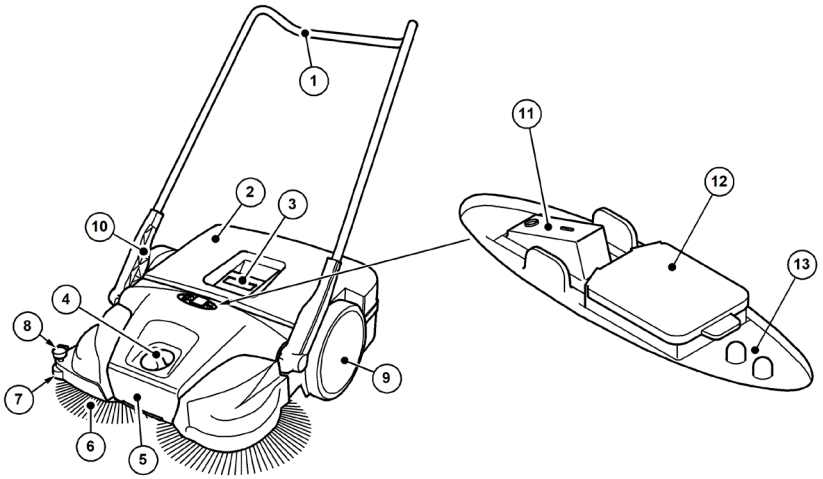

Abb. 1: Vista geral dos componentes 1

Item nº.	Componente
1	Barra de pressão
2	Recipiente de recolha de resíduos
3	Pega do contentor
4	Ajuste da altura da escova de disco
5	Pega de transporte
6	Escova de disco
7	Rolo guia lateral
8	Dispositivo de retenção
9	Roda de rolamento
10	Encaixe da pega
11	Interruptor de ligar/desligar
12	Tomada de carga
13	Ecrã LED

O aparelho é colocado em funcionamento a pilhas, premindo o interrutor de ligar/desligar (11), e é deslocado para a frente, empurrando-o sobre a pega de empurrar (1). As duas escovas de disco (6) utilizam o lábio de varrimento (16) para deslocar os detritos para o depósito de detritos (2).

O rolo varredor de sujidade fina (14) transporta os restantes detritos para o contentor de detritos (2). A energia é fornecida por uma bateria (22) instalada no aparelho, que deve estar suficientemente carregada para um funcionamento ótimo do aparelho.

» Informações sobre o carregamento da bateria encontram-se no capítulo „6.4 Carregar a bateria“ deste manual de instruções.

Durante o funcionamento da bateria, o estado de funcionamento atual do varredor é indicado no visor LED (13).

» Informações sobre o funcionamento da bateria e o ecrã LED encontram-se no capítulo „7.4 Funcionamento da bateria e ecrã LED“ deste manual de instruções.

Além disso, o aparelho também pode ser utilizado temporariamente sem funcionamento elétrico quando o nível de carga da bateria é baixo.

» Informações sobre a operação manual podem ser encontradas no capítulo „7.6 Funcionamento manual“ deste manual de instruções.

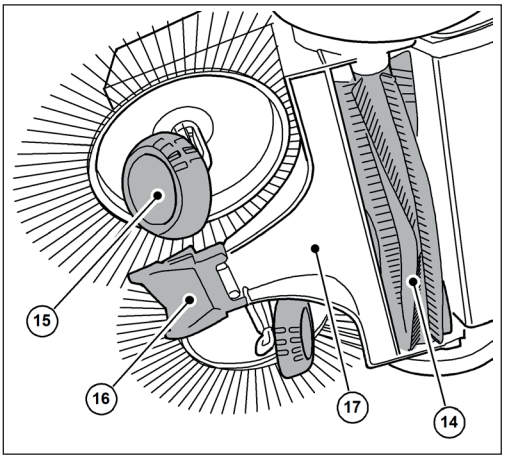

Abb. 2: Vista geral dos componentes 2

Item nº.	Componente
14	Rolo de varrimento de sujidade fina
15	Aresta biselada
16	Lábio de varrimento
17	Placa de varrimento

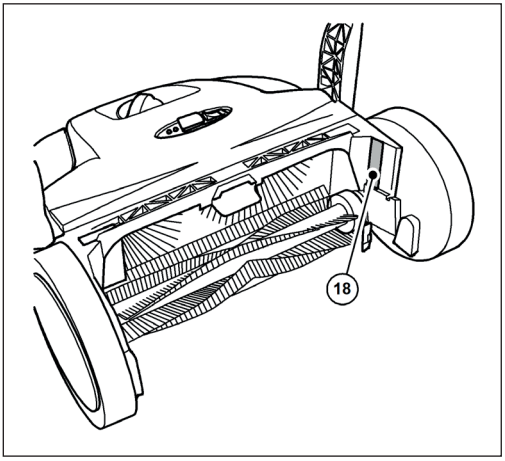

Abb. 3: Descrição geral dos componentes 3

Item nº.	Componente
18	Placa de caraterísticas

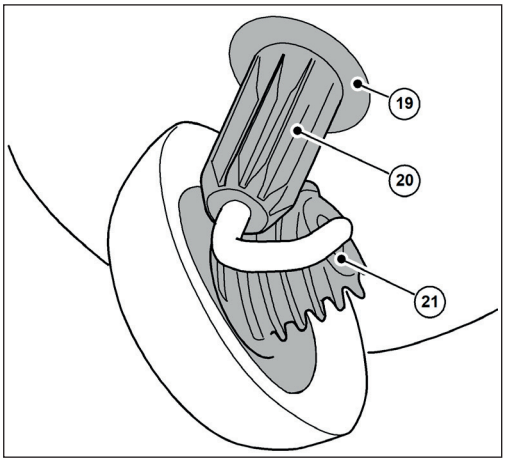

Abb. 4: Vista geral dos componentes 4

Item nº.	Componente
19	Caixa de acoplamento
20	Casquilho do dente
21	Engrenagem helicoidal

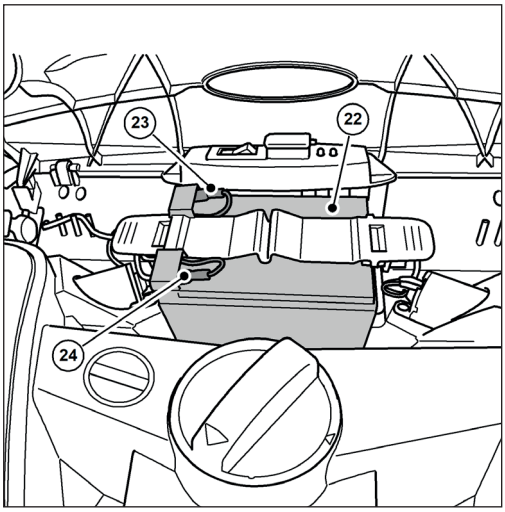

Abb. 5: Vista geral dos componentes 5

Item nº.	Componente
22	Bateria
23	Cabo de ligação da bateria (vermelho +)
24	Cabo de ligação da bateria (azul -)

PT

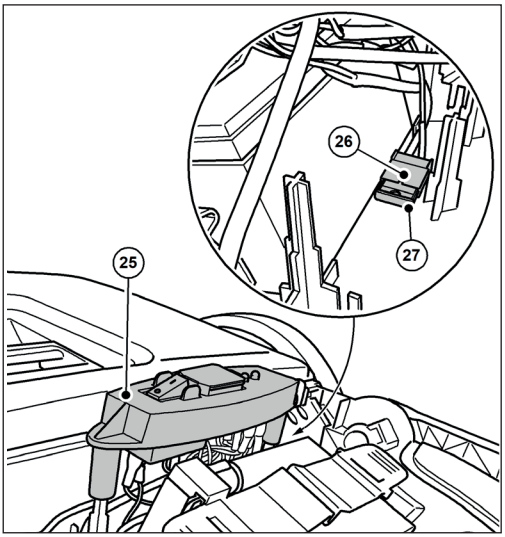

Abb. 6: Vista geral dos componentes 6

Item nº.	Componente
25	Placa do interrutor
26	Suporte de fusível
27	Fusível F1

» A imagem mostra os componentes com a tampa aberta ou removida.

5. Transporte/transporte

5.1 Fornecimento

NOTA

Solicite ao motorista do serviço de encomendas que confirme quaisquer danos visíveis na embalagem exterior imediatamente após a entrega. Se os danos de transporte só forem detectados durante a desembalagem, o serviço de encomendas deve ser notificado por escrito no prazo de 24 horas após a entrega, para que possa ser responsabilizado pelos danos.

NOTA

A bateria está protegida com um cadeado de transporte. Existe uma caixa de cartão à volta da bateria. A proteção de transporte (caixa de cartão) deve ser retirada antes da colocação em funcionamento.

5.2 Âmbito de fornecimento

- Aparelho com bateria
- Barra de pressão
- Duas pegas
- Carregador com ficha de rede
- Instruções de utilização

5.3 Manuseamento de materiais de embalagem

- Eliminar sempre o material de embalagem de forma ecológica.
- Respeitar as disposições legais locais e regionais aplicáveis.

5.4 Armazenamento do varredor

NOTA

O armazenamento incorreto, por exemplo, o armazenamento do aparelho num ambiente húmido, um cabo de ligação da bateria ligado ou uma bateria com carga insuficiente podem causar danos no varredor. Encontrará informações sobre o armazenamento e a conservação do aparelho no capítulo „10. Desativação/armazenamento/armazenamento“.

» A pega de empurrar pode ser retirada do aparelho para poupar espaço. Para informações sobre a remoção da pega de empurrar, consulte o capítulo „10.1 Desmontar a pega de empurrar“ deste manual de instruções.

5.5 Transporte do aparelho

CUIDADO

Perigo de ferimentos devido a queda da barra de empurrar!

Se a barra de empurrar tombar, o utilizador ou outras pessoas podem sofrer ferimentos ligeiros, como, por exemplo, dedos esmagados ou contusões.

- Ao transportar o aparelho, segure-o de forma a que a barra de empurrar não possa tombar.

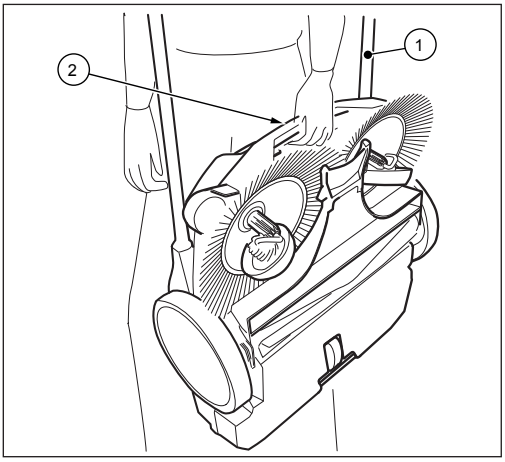

Abb. 7: Transporte do aparelho

1. Rodar a pega de empurrar (1) para a frente.
2. Agarrar o aparelho pela pega de transporte (2).
3. Transportar o aparelho de modo a que as escovas de disco fiquem afastadas do corpo.

5.6 Transporte do aparelho no veículo

CUIDADO

Perigo de ferimentos devido a um transporte incorreto da varredora!

Um aparelho a rodar, a escorregar ou a tombar pode causar ferimentos ao condutor ou a outras pessoas.

- Fixe o aparelho com uma cinta de amarração para evitar que escorregue e seja projetado.

1. Coloque o aparelho numa posição adequada no veículo.
2. Fixe o aparelho com uma cinta de amarração.

» Para poupar espaço no transporte em veículos, a pega de empurrar pode ser retirada do aparelho. Para informações sobre a remoção da pega de empurrar, consulte o capítulo „10.1 Desmontar a pega de empurrar“ deste manual de instruções.

NOTA

- Um transporte incorreto pode provocar danos no varredor.
- Para proteger as baterias, não deixe o varredor num veículo aquecido.
- Certifique-se de que o aparelho não é ligado inadvertidamente durante o transporte. Se necessário, desligue o cabo azul de ligação da bateria da bateria. Informações sobre como desligar a bateria encontram-se no capítulo "10.2 Desligar o cabo de ligação da bateria" deste manual de instruções.

PT

6. Colocação em funcionamento

6.1 Montagem do punho de empurrar e dos acessórios do punho

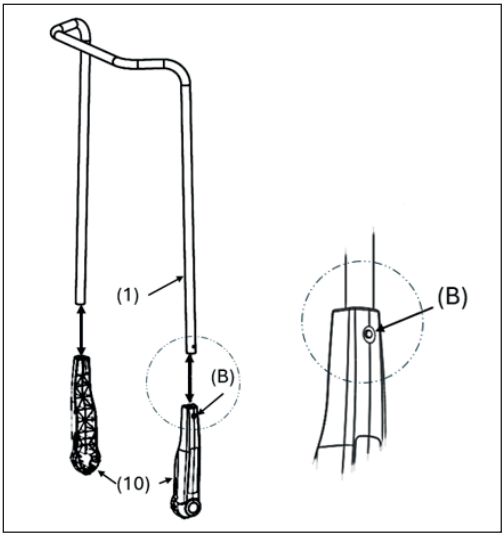

Abb. 8: Montagem dos encaixes do punho

Na entrega, são fornecidos dois encaixes de punho (10) e a barra de empurrar (1) como peças individuais.

1. Pressione a mola de fecho (B) no lado da barra de empurrar (1) para dentro.
2. Empurre o encaixe do punho (10) na barra de empurrar até encaixar.

» **Certifique-se de que o orifício no lado do encaixe da pega está alinhado com a mola de bloqueio na barra de empurrar.**

3. Proceda da mesma forma com o segundo lado da barra de empurrar

6.2 Colocar o punho de empurrar no aparelho

⚠ CUIDADO

Perigo de ferimentos devido a queda da barra de empurrar!

Se a barra de empurrar tombar, o utilizador ou outras pessoas podem sofrer ferimentos ligeiros, como, por exemplo, dedos esmagados ou contusões.

- Ao transportar o aparelho, segure-o de forma a que a barra de empurrar não possa tombar.

A barra de empurrar pode ser ajustada à altura do utilizador em duas fases ((I) e (II)).

» (I): Nível baixo

» (II): Nível superior (posição preferida)

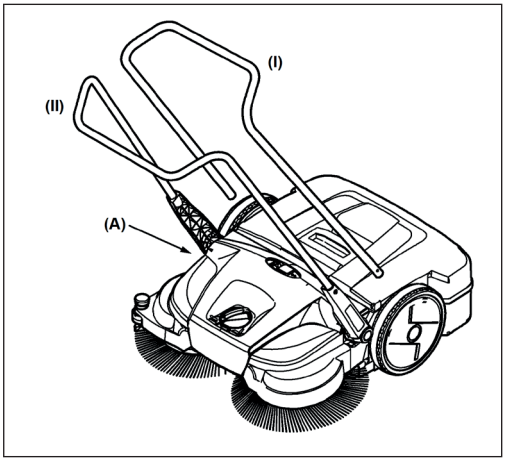

Abb. 9: Montagem da barra de empurrar

1. Posicione-se entre a barra de empurrar, em frente do aparelho.
2. Coloque um dos dois encaixes do punho com a argola de fecho no encaixe do punho (10) na ranhura prevista na estrutura (A), de modo a que possa encaixar no lugar (Fig. 10).

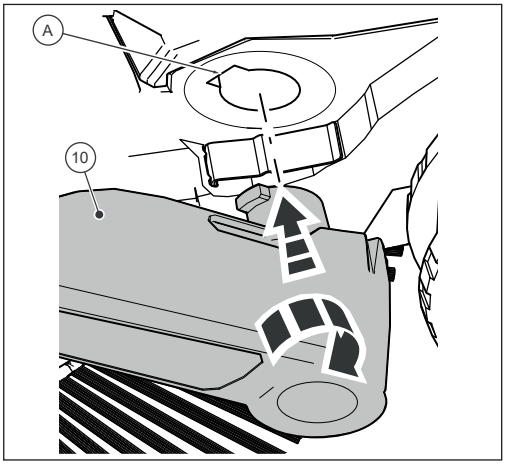

Abb. 10: Montagem dos encaixes do punho

3. Coloque o encaixe da pega (10) do outro lado na mesma posição.
4. As pegas podem agora ser encaixadas nas ranhuras do aparelho (A) com um pouco de pressão e a barra de empurrar pode ser colocada na posição necessária para empurrar o aparelho.

6.3 Ligar o cabo de ligação da bateria

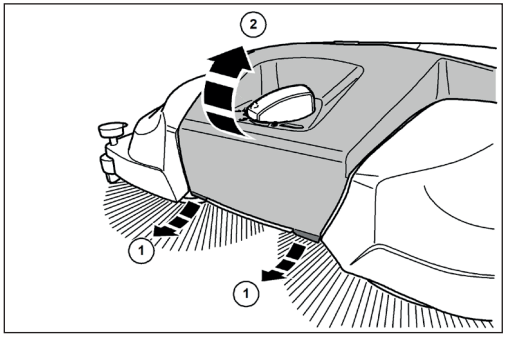

Abb. 11: Abrir a tampa do compartimento do motor

⚠ CUIDADO

Perigo de ferimentos devido a um arranque acidental da máquina de varrer!

Ao ligar o cabo de ligação da bateria, existe o perigo de ser puxado para dentro, se a vassoura for ligada acidentalmente.

- Antes de ligar a bateria, certifique-se de que o interrutor de ligar/desligar do aparelho está na posição "0".

» Para evitar a auto-descarga da bateria, o cabo azul de ligação da bateria é desligado da patilha de encaixe da bateria aquando da entrega e durante períodos de armazenamento superiores a aprox. 2 meses.

1. Puxar ligeiramente para a frente as patilhas (1) no canto inferior frontal da tampa (2).
2. Rodar a tampa (2) para cima.

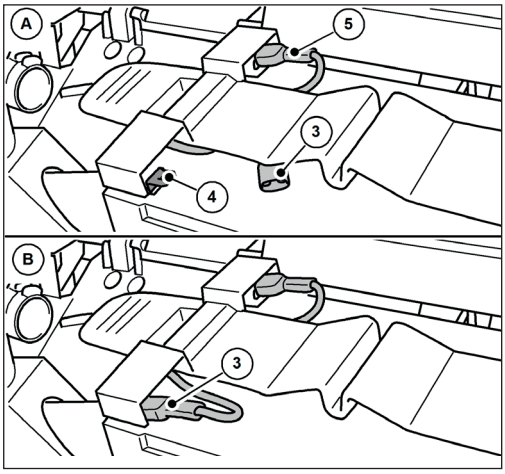

Abb. 12: Ligar o cabo de ligação da bateria

3. Introduza o cabo azul de ligação da bateria (3) totalmente na patilha de encaixe (4) da bateria.

» (A): O cabo de ligação da bateria não está ligado.
» (B): Cabo de ligação da bateria ligado.
» O cabo vermelho de ligação da bateria (5) está ligado aquando da entrega.

NOTA

Certifique-se também de que o cabo vermelho de ligação da bateria (5) está completa e corretamente ligado. Se o cabo de ligação da bateria não estiver corretamente ligado, o aparelho pode ser danificado e a garantia anulada.

4. Feche a tampa (2) e bloqueie-a com os fechos (1).

PT

6.4 Carregar a bateria

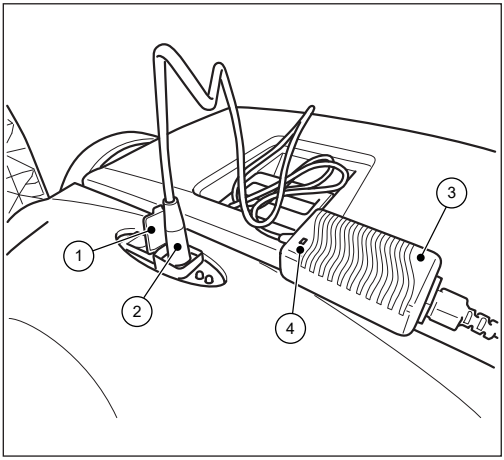

Abb. 13: Ligar o carregador

» Recomenda-se que carregue completamente a bateria antes de utilizar o aparelho pela primeira vez.

» O carregador (3) possui um limitador de tensão e de corrente totalmente eletrónico. Este garante que uma bateria ligada é sempre mantida no nível de carga ideal. Isto evita que a bateria seja sobrecarregada.

» Para carregar a bateria, os cabos de ligação da bateria devem ser ligados corretamente. As informações sobre a ligação da bateria encontram-se no capítulo "6.3 Ligar o cabo de ligação da bateria" deste manual de instruções.

NOTA

- O varredor não deve ser ligado durante o processo de carregamento. Isto pode causar danos nos componentes eléctricos do varredor.
- Antes de carregar, verifique a ficha do carregador e a tomada de ligação na vassoura quanto a objectos estranhos, por exemplo, objectos condutores de eletricidade. Danos no aparelho devido a curto-circuito e incêndio no cabo.

1. Abra a tampa de proteção (1) da tomada de carregamento no varredor.
2. Introduza a ficha (2) do carregador (3) na tomada de carga do varredor.
3. Ligue o cabo de alimentação do carregador (3) a uma ligação de alimentação de 100-240 V.

» Durante o processo de carregamento, o indicador LED (4) do **carregador** acende-se a "laranja".Quando a bateria está totalmente carregada, o indicador LED (4) do **carregador** muda para "verde".

» O tempo de carregamento depende essencialmente do valor SOC (estado de carga) que a bateria tem antes do início do processo de carregamento. Se a bateria não for carregada durante um longo período de tempo, o estado de carga diminui, o que aumenta o tempo de carga. Um carregamento completo pode demorar até cerca de 7 horas. Por favor, consulte as informações na embalagem exterior ou no autocolante afixado no varredor antes da entrega.

NOTA

Para obter uma vida útil óptima e minimizar o processo de envelhecimento, carregue a bateria pelo menos de 2 em 2 meses durante cerca de 10 horas. Uma bateria totalmente carregada reduz o risco de descarga profunda e de danos irreparáveis nas células da bateria. A bateria também pode ser recarregada após curtos períodos de funcionamento de aprox. 15 minutos.

7. Funcionamento

⚠ PERIGO

Perigo de vida devido a uma operação não supervisionada da máquina de varrer!

A condução autónoma (arranque) devido ao movimento de rotação das escovas de disco e do rolo varredor de sujidade fina ou em estradas inclinadas pode provocar ferimentos graves ou mortais devido a colisões em espaços públicos (utentes da estrada).

- Não opere o varredor sem supervisão.
- Desligue o varredor imediatamente após o estacionamento e guarde-o em segurança.

⚠ ATENÇÃO

Perigo de cortes devido a vidros partidos, metal ou outros materiais afiados!

Durante o esvaziamento da tremonha podem ocorrer cortes devido a estilhaços de vidro, metal ou outros materiais afiados.

- Utilizar o equipamento de proteção individual prescrito!

⚠ CUIDADO

Perigo para a saúde devido ao pó gerado durante a varredura!

A inalação de poeiras pode pôr em perigo a saúde.

- Utilizar o equipamento de proteção individual prescrito!

⚠ CUIDADO

Perigo de ferimentos devido a componentes quentes!

O trabalho no motor quente da máquina de varrer pode provocar ferimentos na pele.

- Utilizar o equipamento de proteção individual prescrito!
- Certifique-se de que o motor está quente depois de desligar o varredor.

7.1 Antes de iniciar o trabalho

- Verifique o funcionamento do aparelho antes de iniciar o trabalho.
- Verificar se a pega de empurrar está bem assente nos encaixes da pega.
- Verificar se a tremonha está bem assente e em bom estado.
- Verificar se as escovas de disco e o rolo de varrimento de sujidade fina têm galhos, fios e cordas enrolados, materiais com fibras longas, etc. Se necessário, removê-los. Se necessário, removê-los.
- Verificar se as escovas de disco e o rolo de varrimento de sujidade fina têm partes encravadas ou sujidade.
- Verifique se as pegas estão sujas e, se necessário, limpe-as.
- Verifique se o interrutor de ligar/desligar pode ser facilmente colocado na posição "0" em qualquer altura.
- Verifique se a tomada de ligação do carregador no varredor tem objectos estranhos.

NOTA

Não podem existir objectos condutores de eletricidade na tomada de carregamento ou dentro dela. Danos no aparelho devido a curto-circuito e incêndio no cabo. Mantenha sempre fechada a tampa de proteção da tomada de carregamento.

7.2 Ajuste da altura das escovas de disco

A pega rotativa para ajustar a altura das escovas de disco encontra-se no centro da secção frontal. As escovas de disco são ajustadas à superfície a ser varrida utilizando o ajuste de altura. Os níveis são baseados na experiência e, por isso, devem ser considerados como valores de referência. Por conseguinte, os passos podem ter de ser ajustados durante a varredura, dependendo da superfície.

- …Nível 1-2: para todas as superfícies regulares e duras (por exemplo, asfalto, betão, lajes)
- Nível 3-4: para folhas húmidas, areia, superfícies irregulares (por exemplo, lajes de betão com agregados expostos)
- Nível 5-7: para sujidade intensa e superfícies mais irregulares

NOTA

Não pressione as escovas de disco com demasiada firmeza sobre o pavimento. Uma pressão de contacto excessiva leva a um maior desgaste e a uma redução da vida útil da bateria. Uma pressão de contacto excessiva também aumenta a resistência ao empurrar e pode ter um efeito prejudicial no resultado da limpeza.

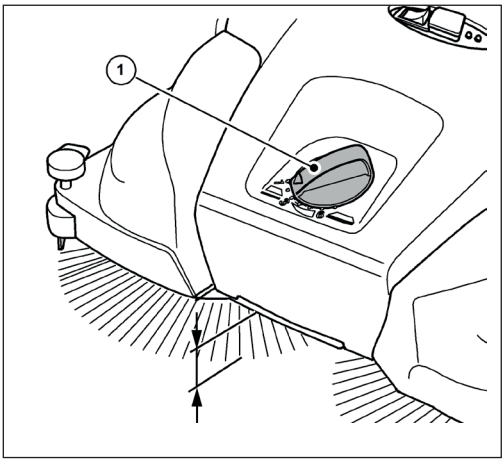

Abb. 14: Regulação da altura da escova de disco

- Ajuste o nível desejado:
- Para o efeito, rode o manípulo rotativo (1) para a esquerda para reduzir o nível.
- Para isso, rode o manípulo rotativo (1) para a direita para aumentar o nível.

» Levantar ligeiramente o aparelho pela pega de transporte. Assim, é mais fácil regular a altura.

7.3 Ajustar o dispositivo de retenção

Utilize o dispositivo de retenção para ajustar a escova de disco direita às arestas a varrer, por exemplo, em paredes ou lancis.

NOTA

Pode ocorrer um desgaste excessivo se o dispositivo de retenção não for ajustado corretamente em arestas baixas. O suporte inferior não deve riscar a superfície.

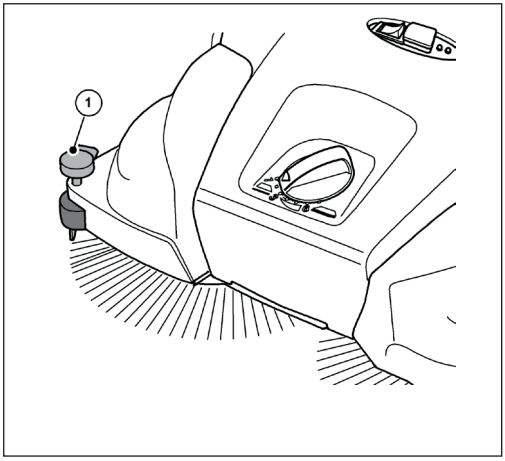

Abb. 15: Ajuste do dispositivo de retenção

Varrer arestas e cantos

- Pressionar a pega (1) do suporte inferior para baixo.

Funcionamento em superfícies

- Puxar a pega (1) do suporte para baixo para cima.

7.4 Funcionamento da bateria e ecrã LED

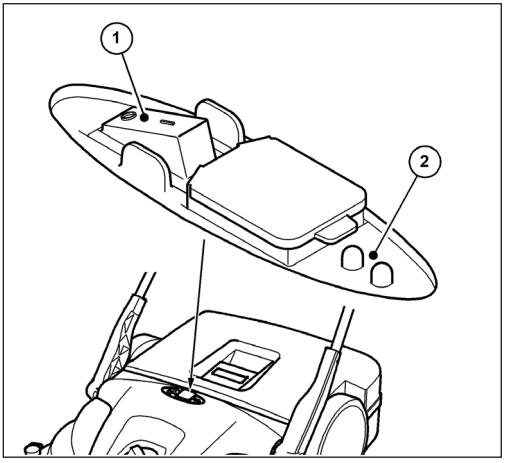

Abb. 16: Funcionamento e ecrã

O visor LED (2) indica o estado de funcionamento atual do varredor no modo de bateria.

- Coloque o varredor sobre a superfície a varrer.

⚠ CUIDADO

Não premir o interrutor de ligar/desligar com o pé.

Inclinar o varredor durante o arranque das escovas de disco pode causar ferimentos por queda ou tropeço.

- Ligue ou desligue o varredor apenas com a mão.

- Ligue o varredor premindo o interrutor de ligar/desligar (1) para a posição "I".

As escovas de disco e o rolo de varrimento de sujidade fina começam a rodar. Se a bateria estiver suficientemente carregada, o LED verde do ecrã LED (2) acende-se durante o funcionamento da bateria.

Com as duas mãos, guiar o aparelho sobre a pega de empurrar.

- Empurrar o aparelho para a frente à velocidade normal de deslocação.
- Desligue o varredor premindo o interrutor de ligar/desligar (1) para a posição "0".
- Se necessário, esvazie a tremonha, consulte a secção „Esvaziamento da tremonha“ no capítulo 7.7 deste manual de instruções.

» Para obter resultados de varrimento perfeitos, esvazie o recipiente em intervalos regulares.

NOTA

- Se as escovas de disco rodarem mais lentamente ou se o LED vermelho do ecrã LED (2) se acender durante o funcionamento, isso indica que o nível de carga da bateria está baixo. Desligue o aparelho e carregue a bateria.
- Se o nível de carga da bateria for demasiado baixo, o aparelho é desligado pelo sistema eletrónico incorporado. O LED vermelho do ecrã LED (2) pisca. Desligue o aparelho e carregue a bateria. Descargas profundas invalidam a garantia!

- Limpe a vassoura e o filtro de pó depois de terminar o trabalho, ver secção „Limpar o aparelho“ no capítulo 9.4 deste manual de instruções.
- Se necessário, recarregar totalmente a bateria, ver secção „Carregar a bateria“ no capítulo 6.4 deste manual de instruções.

7.5 Proteção contra sobrecarga

Para evitar danos, os motores estão equipados com uma proteção contra sobrecarga. Se o sistema eletrónico do varredor se desligar após um curto período de tempo, isso deve-se a uma carga excessiva nos motores. O rolo varredor de sujidade fina e as escovas de disco devem ser verificados quanto ao seu movimento livre e devem ser removidos os bloqueios, tais como pedras encravadas, fios enrolados e similares.

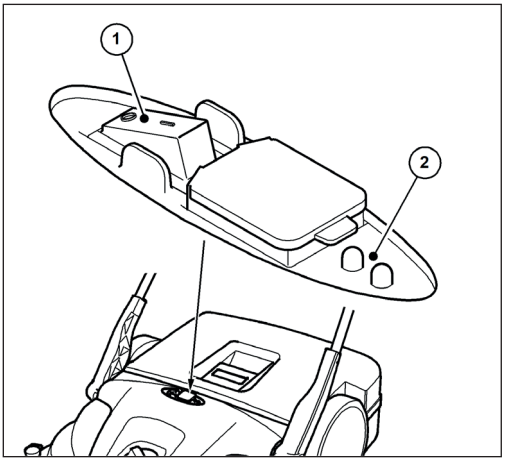

Abb. 17: Funcionamento e ecrã

- Depois de a proteção contra sobrecarga ter sido acionada, desligue o sistema eletrónico do varredor, premindo o interrutor de ligar/ desligar (1) para a posição "0".

⚠ CUIDADO

Perigo de ferimentos devido a um arranque acidental da máquina de varrer!

Durante os trabalhos na máquina de varrer, existe o risco de ser puxado para dentro por uma ligação acidental do aparelho.

- Certifique-se de que o aparelho não é ligado acidentalmente enquanto o bloqueio está a ser desbloqueado! Se necessário, desligue o cabo azul de ligação da bateria da bateria. Ver secção "Desligar o cabo de ligação da bateria" no capítulo 10.2 deste manual de instruções.

1. Localizar e remover o bloqueio, ver secção „Remover o entupimento“ no capítulo 9.2 deste manual de instruções.
2. Se necessário, voltar a ligar o cabo azul de ligação da bateria. Consulte a secção "Ligar o cabo de ligação da bateria" no capítulo 6.3 do presente manual de instruções.
3. Ligue o varredor premindo o interrutor de ligar/ desligar para a posição "I"
4. Verifique se o aparelho está a funcionar como habitualmente.

7.6 Funcionamento manual

O varredor também pode ser operado temporariamente sem apoio elétrico se o nível de carga da bateria for baixo. O mecanismo de varrimento é acionado ao empurrar o aparelho.

- Com as duas mãos, guiar o aparelho sobre a pega de empurrar.
- Empurrar o aparelho para a frente à velocidade normal de deslocação.
- Se necessário, esvazie o recipiente de detritos, consulte a secção „Esvaziamento da tremonha“ no capítulo 7.7 deste manual de instruções.
- Recarregar totalmente a bateria, ver secção „Carregar a bateria“ no capítulo 6.4 do presente manual de instruções.

» Utilize a operação manual apenas temporariamente. No modo de bateria é possível obter um melhor resultado de varrimento devido ao menor esforço.

7.7 Esvaziamento da tremonha

⚠ ATENÇÃO

Perigo de cortes devido a vidros partidos, metal ou outros materiais afiados!

Ao esvaziar a tremonha, podem ocorrer cortes devido a vidros partidos, metal ou outros materiais com arestas vivas.

- Utilizar o equipamento de proteção individual prescrito!

⚠ CUIDADO

Perigo para a saúde devido ao pó varrido!

O esvaziamento do contentor de recolha pode pôr em perigo a sua saúde devido ao pó recolhido.

- Utilizar o equipamento de proteção individual prescrito!

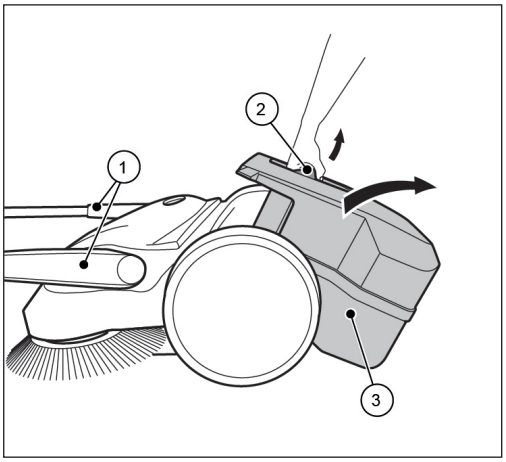

Abb. 18: Esvaziar o contentor

- Esvaziar o recipiente após cada utilização.
- Esvazie o contentor em intervalos regulares para obter resultados de varrimento perfeitos.

1. Desloque a pega de impulso (1) para a posição inclinada para a frente.
2. Puxe a tremonha (3) para cima pela pega da tremonha (2).
3. Esvaziar completamente a tremonha (3).

» Certificar-se de que os bordos da caixa também estão livres de sujidade.

4. Introduzir o recipiente de detritos vazio (3) no aparelho.
5. Pressionar a pega do contentor (2) para a posição inicial.

» O mecanismo de bloqueio do contentor de resíduos (3) deve engatar de forma audível.

6. Voltar a colocar a pega de empurrar (1) na posição de funcionamento.

PT

8. Resolução de problemas

⚠ ATENÇÃO

Perigo de cortes devido a vidros partidos, metal ou outros materiais afiados!

Ao esvaziar a tremonha, podem ocorrer cortes devido a vidros partidos, metal ou outros materiais com arestas vivas.

- Utilizar o equipamento de proteção individual prescrito!

⚠ CUIDADO

Perigo para a saúde devido ao pó gerado durante a varredura!

A inalação de poeiras pode pôr em perigo a saúde.

- Utilizar o equipamento de proteção individual prescrito!

⚠ CUIDADO

Perigo de ferimentos devido a queda da barra de empurrar!

Se a barra de empurrar tombar, o utilizador ou outras pessoas podem sofrer ferimentos ligeiros, como, por exemplo, dedos esmagados ou contusões.

- Ao transportar o aparelho, segure-o de forma a que a barra de empurrar não possa tombar.

⚠ CUIDADO

Perigo de ferimentos devido a um arranque acidental da máquina de varrer!

Durante os trabalhos na máquina de varrer, existe o risco de ser puxado para dentro por uma ligação acidental do aparelho.

- Assegurar que o aparelho não é ligado inadvertidamente durante a resolução de problemas! Se necessário, desligar o cabo azul de ligação da bateria da bateria. Ver secção "Desligar o cabo de ligação da bateria" no capítulo 10.2 deste manual de instruções.

Apesar de se respeitarem os trabalhos de manutenção prescritos e de se verificar o aparelho antes da sua utilização, podem ocorrer falhas. Nas tabelas seguintes, Parte 1 e Parte 2, estão listadas as avarias possíveis, com indicação da causa e da solução.

8.1 Tabela de avarias parte 1

Defeito	Causa	Solução
O aparelho funciona de forma lenta ou irregular	Aparelho sujo	Limpar o varredor, ver capítulo 9.4 na secção „Limpar o aparelho“
	Vassoura bloqueada	Eliminar o entupimento, ver capítulo 9.2 na secção „Remover o entupimento“
	Unidades de escovas contaminadas	Limpar os accionamentos das escovas, ver capítulo 9.4 na secção „Limpar o aparelho“
	Regulação da altura demasiado baixa	Regular a regulação da altura, ver capítulo 7.2 na secção „Ajuste da altura das escovas de disco“
	Pressão de contacto das escovas de disco demasiado elevada	
	Nível de carga da bateria demasiado baixo. O indicador LED da vassoura acende-se a "vermelho"	Carregar a bateria, ver capítulo 6.4 na secção „Carregar a bateria“
	As escovas de disco não rodam	Contactar a assistência técnica
	O rolo de varrimento de sujidade fina não roda	
O aparelho desliga-se	Pressão de contacto das escovas de disco demasiado elevada	Regular a regulação da altura, ver capítulo 7.2 na secção „Ajuste da altura das escovas de disco“
	Vassoura bloqueada	Limpar o varredor, ver capítulo 9.4 na secção „Limpar o aparelho“
	Proteção contra sobrecarga ativa	Remover o bloqueio, ver capítulo 7.5 na secção "Proteção contra sobrecarga"
	Nível de carga da bateria demasiado baixo. O LED no varredor pisca a "vermelho". Aparelho desligado pelo sistema eletrónico	Carregar a bateria, ver capítulo 6.4 na secção „Carregar a bateria“
	Fusível F1 defeituoso	Verificar e substituir o fusível F1, ver capítulo 8.4 na secção „Retirar e verificar o fusível F1“
O aparelho já não pode ser ligado	Fusível F1 defeituoso	Verificar e substituir o fusível F1, ver capítulo 8.4 na secção „Retirar e verificar o fusível F1“
	Cabo de ligação da bateria desligado	Ligar o cabo de ligação da bateria, ver capítulo 6.3 na secção "Ligar o cabo de ligação da bateria"
	Bateria muito descarregada	Contactar a assistência técnica
As cerdas estão dobradas	Armazenamento incorreto	Alinhar as cerdas, ver capítulo 9.3 na secção „Alinhar as cerdas“

8.2 Tabela de avarias parte 2

Defeito	Causa	Solução
Resultado de varrimento insuficiente	O lábio de varrimento está em falta, solto ou muito gasto	Substituir o lábio de varrimento
	Pressão de contacto das escovas de disco demasiado elevada	Regular a regulação da altura, ver capítulo 7.2 na secção „Ajuste da altura das escovas de disco“
	Desgaste significativo das escovas de disco	
		Substituir as escovas de disco
	O contentor de detritos está cheio	Esvaziar o contentor, ver capítulo 7.7 na secção „Esvaziamento da tremonha“
	Utilização incorrecta do varredor com base nas informações do capítulo 2.2 na secção „Utilização não prevista“	Utilizar um aparelho de limpeza ou um produto de limpeza adequado

8.3 Procedimento de resolução de problemas

⚠ CUIDADO

Perigo de ferimentos devido a um arranque acidental da máquina de varrer!

Após a eliminação de falhas na máquina de varrer, existe o risco de o aparelho arrancar acidentalmente.

- Antes de ligar a bateria, certifique-se de que o interrutor de ligar/desligar do aparelho está na posição "0".

1. Colocar o interrutor de ligar/desligar do aparelho na posição "0".
2. Desligue o cabo azul de ligação da bateria da bateria.
3. Eliminar a avaria de acordo com a tabela de avarias.
4. Se necessário, voltar a ligar o cabo azul de ligação da bateria à bateria.
5. Ligue o varredor premindo o interrutor de ligar/desligar na posição "I". Verifique se o aparelho está a funcionar como habitualmente.

8.4 Retirar e verificar o fusível F1

O varredor está equipado com um fusível de 15 amperes para proteger os componentes eléctricos. Proceda da seguinte forma para verificar e substituir o fusível F1:

⚠ CUIDADO

Risco de ferimentos ou acidentes devido a uma classificação de fusível incorrecta!

Se for utilizado um fusível de valor incorreto, os componentes eléctricos podem ser sobrecarregados quando o aparelho é desligado, durante o processo de carregamento ou durante o funcionamento do aparelho, provocando fumo e incêndio.

- Substituir o fusível apenas por um novo fusível de 15 amperes aprovado pelo fabricante.

⚠ CUIDADO

Perigo de ferimentos devido a um arranque acidental da máquina de varrer!

Durante os trabalhos na máquina de varrer, existe o risco de ser puxado para dentro por uma ligação acidental do aparelho.

- Certifique-se de que o aparelho não é ligado acidentalmente enquanto o fusível está a ser retirado e verificado! Para o efeito, desligue o cabo azul de ligação da bateria da bateria.

NOTA

A utilização de um fusível com um valor superior ou inferior pode causar danos consideráveis no aparelho.

Para evitar danos, substituir um fusível queimado apenas por um fusível de 15 amperes aprovado pelo fabricante. Substituir o fusível apenas se a causa da avaria tiver sido eliminada.

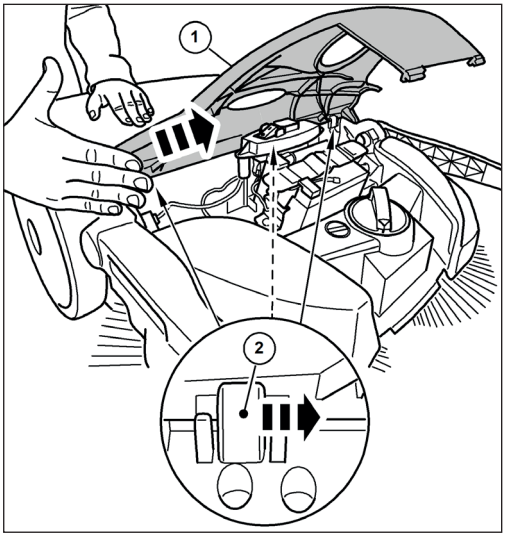

Abb. 19: Remoção da tampa do compartimento do motor

1. Colocar o interrutor de ligar/desligar do aparelho na posição "0".
2. Deslocar a pega de empurrar para a posição inclinada para a frente, ver secção „Esvaziamento da tremonha“ no capítulo 7.7 deste manual de instruções

3. Desligue o cabo azul de ligação da bateria da bateria, ver secção "Desligar o cabo de ligação da bateria" no capítulo 10.2 deste manual de instruções.
4. Soltar cuidadosamente a tampa (1) das dobradiças (2), batendo levemente na borda da tampa com a palma da mão na direção da seta.

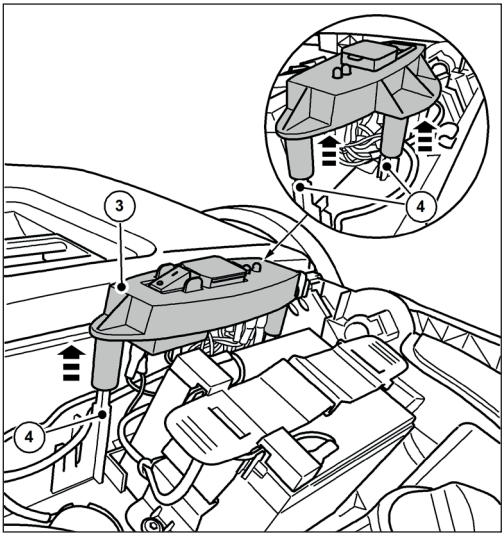

Abb. 20: Desmontagem da placa de cobertura

5. Puxar cuidadosamente a placa de cobertura (3) para cima, para fora dos pinos de guia (4).
6. Coloque a placa de cobertura (3) com os cabos ligados de lado.

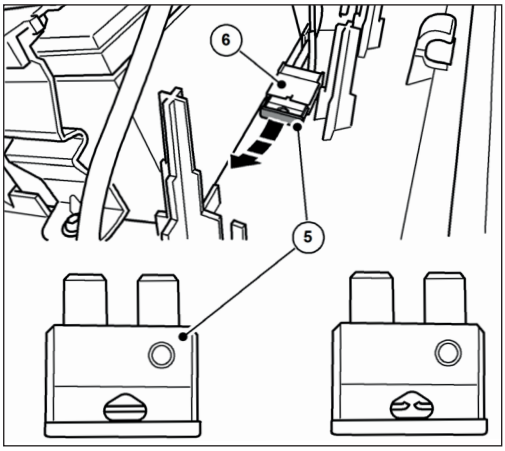

Abb. 21: Fusível F1

7. Puxe o fusível F1 (5) para fora do suporte do fusível (6).
8. Verifique e substitua o fusível, se necessário.

» A imagem à direita mostra um fusível queimado.

» Utilize apenas um fusível com exatamente 15 amperes.

» Voltar a montar na ordem inversa à da remoção.

Tenha em atenção o seguinte:

1. Encaixe a tampa por cima e, em seguida, encaixe-a nas dobradiças, pressionando-a cuidadosamente. Certifique-se de que a cobertura está centrada, caso contrário, os olhais das dobradiças podem partir-se.
2. Ligue totalmente o cabo azul de ligação da bateria à patilha de encaixe da bateria.
3. Ligue o varredor, premindo o interrutor de ligar/desligar para a posição "I".
4. Verifique se o aparelho está a funcionar como habitualmente.

NOTA

Se o fusível voltar a queimar imediatamente após ligar o varredor, contacte o centro de assistência. Os fusíveis estão disponíveis como peças de substituição na Electrostar GmbH.

9. Manutenção e limpeza

⚠ ATENÇÃO

Perigo de cortes devido a vidros partidos, metal ou outros materiais afiados!

Ao esvaziar a tremonha, podem ocorrer cortes devido a vidros partidos, metal ou outros materiais com arestas vivas.

- Utilizar o equipamento de proteção individual prescrito!

⚠ CUIDADO

Perigo para a saúde devido ao pó gerado durante a varredura!

A inalação de poeiras pode pôr em perigo a saúde.

- Utilizar o equipamento de proteção individual prescrito!

⚠ CUIDADO

Perigo de ferimentos devido a queda da barra de empurrar!

Se a barra de empurrar tombar, o utilizador ou outras pessoas podem sofrer ferimentos ligeiros, como, por exemplo, dedos esmagados ou contusões.

- Ao transportar o aparelho, segure-o de forma a que a barra de empurrar não possa tombar.

⚠ CUIDADO

Perigo devido a produtos de limpeza!

Os produtos podem conter componentes nocivos e podem provocar irritações nas vias respiratórias e na pele.

- Respeitar a ficha de dados de segurança do fabricante.
- Evitar derrames e nebulizações.
- Não comer, beber ou fumar durante o trabalho.
- Evitar o contacto com a pele e os olhos.

⚠ CUIDADO

Perigo de ferimentos devido a um arranque acidental da máquina de varrer!

Durante os trabalhos de manutenção e de limpeza da máquina de varrer, existe o risco de ser arrastado por uma ligação acidental do aparelho.

- O aparelho deve ser desligado e desconectado da rede eléctrica durante todos os trabalhos.
- Não efetuar quaisquer trabalhos com o motor em funcionamento.
- O interrutor de ligar/desligar deve estar na posição "0".
- Assegurar que o aparelho não é ligado inadvertidamente durante os trabalhos de manutenção e limpeza! Se necessário, desligar o cabo azul de ligação da bateria da bateria. Ver secção "Desligar o cabo de ligação da bateria" no capítulo 10.2 deste manual de instruções.

NOTA

Uma manutenção incorrecta pode provocar danos e reduzir a vida útil da máquina de varrer.

As secções seguintes descrevem os trabalhos de manutenção e limpeza necessários para um funcionamento ótimo e sem problemas.

Em alguns casos, a execução dos trabalhos especificados depende do tempo e/ou da carga. Quando os intervalos são especificados tanto em termos de prazos como de horas de funcionamento, aplica-se o caso que ocorre primeiro.

Em caso de dúvidas sobre os trabalhos de manutenção e os intervalos, contacte o fabricante.

9.1 Plano de manutenção

Intervalo de manutenção	Trabalhos de manutenção
Antes de iniciar os trabalhos	Verificar o funcionamento e os danos do aparelho. Se necessário, contacte o centro de assistência técnica
	Verificar se a pega de empurrar está bem assente nos encaixes da pega
	Verificar se o recipiente de detritos está bem encaixado e em bom estado
	Verificar se as escovas de disco e o rolo de varrimento de sujidade fina têm fios e cabos enrolados. Se necessário, retire-os.
	Verificar se a escova de disco e o rolo varredor de sujidade fina têm peças encravadas ou sujidade
	Verifique se as pegas estão sujas e, se necessário, limpe-as.
	Verifique se a regulação da altura está correta
	Verifique a regulação da pressão de varrimento. Se necessário, ajuste a pressão de varrimento de acordo com a superfície a varrer
	Verificar se o interrutor de ligar/desligar pode ser facilmente colocado na posição "0" em qualquer altura
	Verifique se a tomada de ligação do carregador no varredor tem objectos estranhos
	Verifique se o nível de carga da bateria é suficiente para o trabalho de varrimento a ser efectuado. Se necessário, carregar a bateria
No final do trabalho	Esvaziar o contentor de varredura
	Limpar o aparelho
	Limpar o filtro de pó
	Carregar a bateria
8 Bh	Limpar os accionamentos das escovas
2 meses	Carregar a bateria

9.2 Remover o entupimento

- …Remover o material enrolado (por exemplo, cordas, fios, materiais de fibras longas) das cerdas e dos eixos.
- …Remova o material encravado (por exemplo, pedras, ramos, folhas).

9.3 Alinhar as cerdas

⚠ ATENÇÃO

Perigo de incêndio devido ao manuseamento incorreto de um soprador ou à utilização de sopradores inadequados!

Existe um risco de incêndio durante o alinhamento das cerdas, se forem geradas temperaturas excessivas durante o aquecimento.

- Não utilizar chamas nuas ou queimadores para aquecer as cerdas!
- Não utilizar um soprador de ar quente. As cerdas podem derreter se o ar estiver demasiado quente.

As cerdas dobradas podem ser endireitadas aquecendo-as com um soprador de ar quente (por exemplo, secador de cabelo).

- Apontar o soprador de ar quente ligado para as cerdas dobradas.

» Com um aquecimento suficiente, as cerdas voltam a endireitar-se sozinhas.

9.4 Limpar o aparelho

- Não utilizar quaisquer agentes desengordurantes.
- Não utilizar produtos de limpeza agressivos.
- Não limpar o aparelho com uma máquina de limpeza a alta pressão ou com água corrente. O aparelho não pode ser mergulhado em água nem limpo com água.
- Proteger os pontos de apoio da humidade.
- Não limpar as escovas de disco e o rolo varredor de sujidade fina com ar comprimido.

» O jato forte de ar pode danificar as cerdas.

1. Limpar as escovas de disco, o rolo varredor de sujidade fina e os accionamentos com um pano húmido.
2. Limpar todas as peças de plástico com um pano húmido.

» Mantenha a bateria limpa, pois uma bateria suja pode descarregar-se com o tempo devido a correntes de fuga através dos terminais.

10. Desativação/armazenamento/ armazenamento

10.1 Desmontar a pega de empurrar

⚠ CUIDADO

Perigo de ferimentos devido a queda da barra de empurrar!

Se a barra de empurrar tombar, o utilizador ou outras pessoas podem sofrer ferimentos ligeiros, como, por exemplo, dedos esmagados ou contusões.

- Ao transportar o aparelho, segure-o de forma a que a barra de empurrar não possa tombar.

» A pega de empurrar pode ser retirada do aparelho para poupar espaço.

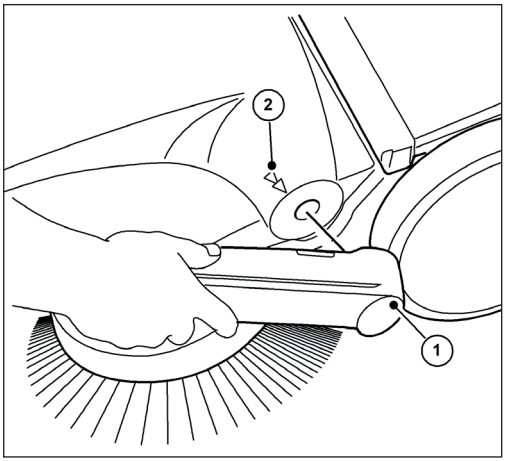

Abb. 22: Retirar a barra de empurrar

1. Alinhe as respectivas setas (2) na caixa com a barra dos encaixes do manípulo (1).
2. Posicione-se entre a pega de empurrar e a frente do aparelho.
3. Agarre em ambas as pegas (1) com as mãos e empurre-as cuidadosamente para fora.
4. Ao mesmo tempo, puxe as pegas para fora dos dois suportes do aparelho.

10.2 Desligar o cabo de ligação da bateria

Para evitar uma descarga profunda da bateria, o cabo azul de ligação da bateria deve ser desligado se a bateria tiver sido armazenada durante mais de aprox. 2 meses sem ser recarregada.

Se necessário, a bateria também deve ser desligada aquando da resolução de problemas e da remoção de um bloqueio. Proteção contra arranque acidental do varredor.

Para períodos de armazenamento de aprox. 6 meses ou mais, a bateria também deve ser totalmente carregada previamente para manter o desempenho da bateria. Informações sobre o carregamento da bateria encontram-se no capítulo „6.4 Carregar a bateria“ deste manual de instruções.

PT

» Mantenha a bateria limpa, pois uma bateria suja pode descarregar-se com o tempo devido a correntes de fuga através dos terminais.

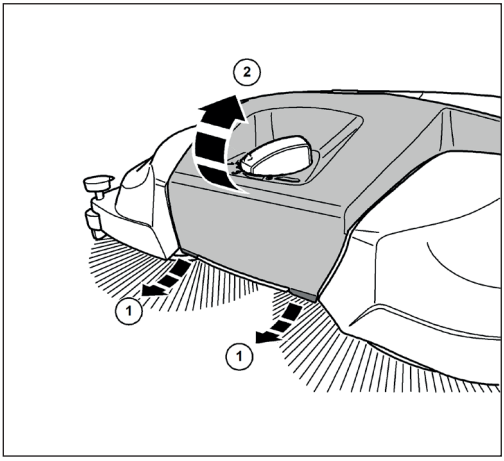

Abb. 23: Abrir a tampa do compartimento do motor

1. Puxar ligeiramente para a frente as patilhas (1) no canto inferior frontal da tampa (2).
2. Rodar a tampa (2) para cima.

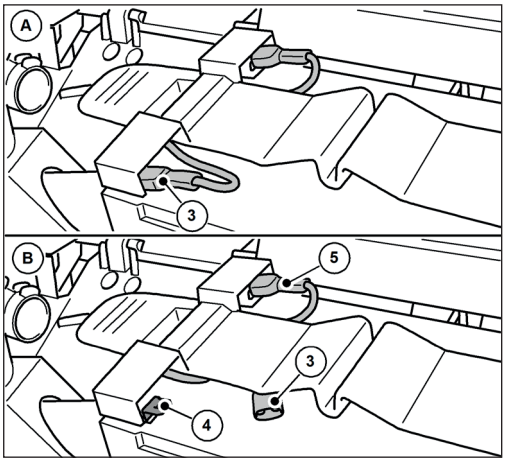

Abb. 24: Desligar o cabo de ligação da bateria

3. Desligue o cabo azul de ligação da bateria (3) da patilha de encaixe (4) da bateria.

» Certifique-se de que o cabo azul de ligação da bateria (3) não pode entrar em contacto involuntário com a patilha de encaixe (4) devido a influências externas, como, por exemplo, o movimento do aparelho (ver Fig. 24 Figura B).

» O cabo vermelho de ligação da bateria (5) permanece ligado.

4. Feche a tampa (2) e bloqueie-a com os fechos (1).

10.3 Armazenamento/armazenamento

NOTA

O armazenamento incorreto, por exemplo, o armazenamento do aparelho num ambiente húmido, pode provocar danos no varredor.

» Tenha em atenção as indicações do capítulo "10.2 Desligar o cabo de ligação da bateria" deste manual de instruções.

• Guarde o aparelho apenas quando estiver limpo e com o contentor vazio.

» Informações sobre o esvaziamento do recipiente encontram-se no capítulo „7.7 Esvaziamento da tremonha“ e sobre a limpeza no capítulo „9.4 Limpar o aparelho“ deste manual de instruções.

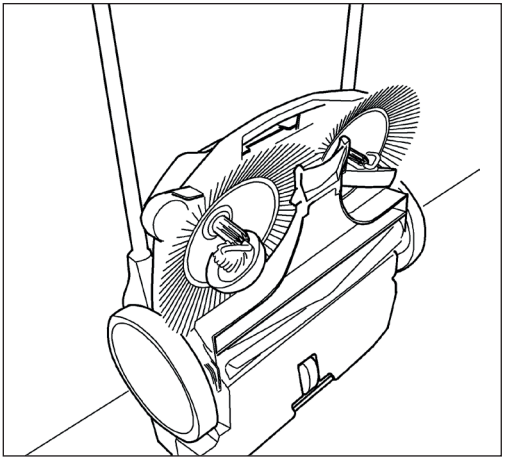

Abb. 25: Posição de armazenamento

• Coloque o aparelho de modo a que as cerdas não fiquem dobradas ou dobradas.

• Proteja o aparelho, incluindo a pega de empurrar, contra tombos, escorregadelas e danos.

• Não armazenar o aparelho ao ar livre ou num ambiente húmido.

10.4 Eliminação

⚠ ATENÇÃO

Perigo para o ambiente devido a eliminação incorrecta

A eliminação incorrecta da vassoura/bateria pode levar à poluição do ambiente devido às substâncias nocivas que contém.

• Elimine o varredor, o carregador e a bateria de uma forma ecológica, de acordo com os regulamentos locais aplicáveis.

• Elimine o aparelho e a bateria separadamente.

PT

11. REACH

REACH é o Regulamento Europeu sobre Produtos Químicos para o Registo, Avaliação, Autorização e Restrição de Produtos Químicos.

Informações sobre o cumprimento do Regulamento REACH (CE) n.º 1907/2006 podem ser consultadas em **www.starmix.de**

12. Declaração de conformidade CE

Declaração de conformidade de acordo com a Diretiva Máquinas 2006/42/CE, Anexo II 1A

Fabricante:

Electrostar GmbH
Hans-Zinser-Str. 1-3
73061 Ebersbach/Fils
Alemanha

Representante autorizado para a compilação da documentação técnica:

Electrostar GmbH
Hans-Zinser-Str. 1-3
73061 Ebersbach/Fils
Alemanha

Produto:

Varredora manual a pilhas haaga 677 plus

Declaramos que o produto acima mencionado está em conformidade com todas as disposições relevantes da Diretiva Máquinas 2006/42/CE. O produto acima mencionado cumpre os requisitos das seguintes diretivas relevantes:

- Diretiva EMC 2014/30/UE
- RoHS 2011/65/UE

Foram aplicadas as seguintes normas harmonizadas:

- EN ISO 12100:2010, Segurança das máquinas - Princípios gerais de conceção, avaliação e redução dos riscos
- EN 60335-1:2012, Aparelhos electrodomésticos e análogos - Segurança - Parte 1: Requisitos gerais
- EN 60335-2-72:2012, Aparelhos electrodomésticos e análogos - Segurança - Parte 2-72: Requisitos particulares para máquinas de tratamento de pavimentos, com ou sem tração, para uso profissional
- EN 55014-1:2021, Compatibilidade electromagnética - Requisitos para aparelhos electrodomésticos, ferramentas eléctricas e aparelhos eléctricos semelhantes - Parte 1: Emissão
- EN 55014-2:2021, Compatibilidade electromagnética - Requisitos para electrodomésticos, ferramentas eléctricas e aparelhos similares - Parte 2: Imunidade - Norma de família de produto
- EN IEC 61000-3-2:2019
- EN 61000-3-3:2013
- EN 62233:2008-04, Métodos de medição dos campos electromagnéticos dos aparelhos electrodomésticos e aparelhos eléctricos análogos no que diz respeito à segurança das pessoas nos campos electromagnéticos.
- EN IEC 63000:2018-12, Documentação técnica para a avaliação de equipamentos eléctricos e electrónicos no que diz respeito à restrição de substâncias perigosas;

Ebersbach, 16 de julho de 2025

Carsten Gresser
Diretor de Garantia

Indice dei contenuti

1. Generale ... 161
1.1 Indirizzo ... 161
1.2 Convenzioni ... 161
1.3 Simboli ed etichettatura ... 161
1.4 Limitazione di responsabilità ... 161
1.5 Garanzia ... 161
1.6 Protezione del copyright ... 162
1.7 Gruppo target ... 162
2. Sicurezza ... 162
2.1 Uso previsto ... 162
2.2 Uso improprio ... 162
2.3 Responsabilità dell'utente ... 162
2.4 Istruzioni generali di sicurezza ... 163
2.5 Istruzioni generali di sicurezza per la batteria, la presa di carica e il caricabatterie ... 163
2.6 Avvertenze di pericolo sul dispositivo ... 165
2.7 Dispositivi di protezione personale ... 165
3. Dati tecnici ... 166
4. Struttura e funzione ... 167
5. Trasporto ... 169
5.1 Consegna ... 169
5.2 Ambito di consegna ... 169
5.3 Manipolazione dei materiali di imballaggio ... 169
5.4 Stoccaggio della spazzatrice ... 169
5.5 Trasporto della spazzatrice ... 170
5.6 Trasporto dell'apparecchio nel veicolo ... 170
6. Commissioning ... 171
6.1 Montaggio della barra di spinta e della maniglia ... 171
6.2 Montaggio della maniglia di spinta sull'apparecchio ... 171
6.3 Collegare il cavo di collegamento della batteria ... 172
6.4 Caricare la batteria ... 173
7. Funzionamento ... 174
7.1 Prima di iniziare il lavoro ... 174
7.2 Regolazione dell'altezza delle spazzole a disco ... 175
7.3 Impostare il dispositivo di bloccaggio ... 175
7.4 Funzionamento della batteria e display a LED ... 176
7.5 Protezione da sovraccarico ... 177
7.6 Funzionamento manuale ... 178
7.7 Svuotamento della tramoggia ... 178
8. Risoluzione dei problemi ... 179
8.1 Tabella guasti parte 1 ... 180
8.2 Tabella guasti parte 2 ... 181
8.3 Procedura di risoluzione dei problemi ... 182
8.4 Rimuovere e controllare il fusibile F1 ... 182
9. Manutenzione e pulizia ... 184
9.1 Piano di manutenzione ... 185
9.2 Rimuovere l'ostruzione ... 185

9.3 Allineare le setole **186**
9.4 Pulire l'apparecchio **186**
10. Smantellamento/stoccaggio/magazzinaggio **186**
10.1 Smontare la maniglia di spinta **186**
10.2 Scollegare il cavo di collegamento della batteria **187**
10.3 Immagazzinamento/stoccaggio **188**
10.4 Smaltimento **188**
11. DICHIARAZIONE DI CONFORMITÀ **189**
12. Dichiarazione di conformità CE **189**

1. Generale

Le presenti istruzioni per l'uso sono parte integrante della spazzatrice haaga 677 plus (anno di produzione: dal 2025) e valgono esclusivamente per l'apparecchio in questione.

Le istruzioni per l'uso forniscono informazioni importanti per un utilizzo sicuro ed efficiente dell'apparecchio.

Il presupposto per lavorare in sicurezza con l'apparecchio è l'osservanza di tutte le informazioni e le istruzioni di sicurezza indicate.

Leggere attentamente le istruzioni per l'uso prima di utilizzare l'apparecchio.

- Leggere le istruzioni di sicurezza!
- Conservare le istruzioni per l'uso in un luogo sicuro e accessibile per tutta la durata di vita dell'apparecchio.
- Trasmettere le istruzioni per l'uso ai successivi proprietari o utilizzatori dell'apparecchio.

1.1 Indirizzo

Electrostar GmbH
Hans-Zinser-Str. 1-3
73061 Ebersbach/Fils
Germania
Telefono: +49 (0)7163 9988-100
Fax: +49 (0)7163 9988-155
info@starmix.de
www.starmix.de

1.2 Convenzioni

Per poter lavorare in modo ottimale con le istruzioni per l'uso, è necessario osservare le seguenti spiegazioni sulle convenzioni tipografiche.

Enumerazione

- I testi visualizzati in questo modo sono punti elenco.

Sequenza di lavoro

1. Fase 1 della sequenza di lavoro
2. Fase 2 della sequenza di lavoro
3. Fase 3 della sequenza di lavoro

La sequenza dei passi deve essere seguita.

Suggerimento

» I suggerimenti e le istruzioni (non i danni alla macchina) sono indicati di seguito.

1.3 Simboli ed etichettatura

Rispettare sempre tutte le avvertenze e le istruzioni di sicurezza! Durante il lavoro agire sempre con cautela per evitare incidenti, lesioni personali e danni alle cose!

Struttura delle istruzioni di sicurezza

⚠ PAROLA SEGNALE

Tipo e fonte di pericolo
Possibili conseguenze
- Misure per evitare il pericolo

Livello di pericolo

Livello di pericolo	Probabilità di accadimento	Conseguenze della mancata osservanza
⚠ **PERICOLO**	Immediato	Morte, lesioni gravi
⚠ ATTENZIONE	Possibile	Morte, lesioni gravi
⚠ ATTENZIONE	Possibile	Lesioni fisiche minori
NOTA	Possibile	Danni materiali

1.4 Limitazione di responsabilità

Electrostar GmbH non si assume alcuna responsabilità per i danni e i danni conseguenti causati dai punti elencati di seguito:

- Mancata osservanza delle istruzioni per l'uso
- Utilizzo di pezzi di ricambio non autorizzati / pezzi di ricambio errati / pezzi di ricambio non conformi alle specifiche del produttore
- Modifiche, accessori e trasformazioni non autorizzate dell'apparecchio

1.5 Garanzia

Si applicano le norme descritte nelle Condizioni generali di contratto di Electrostar GmbH.

1.6 Protezione del copyright

Le istruzioni per l'uso sono protette da copyright per Electrostar GmbH.

Le istruzioni per l'uso contengono istruzioni e disegni o estratti di disegni di natura tecnica che non possono essere riprodotti, distribuiti o utilizzati senza autorizzazione per scopi di concorrenza o comunicati a terzi, né in tutto né in parte.

Electrostar GmbH si riserva il diritto di ottenere l'autorizzazione a utilizzare copie o informazioni delle presenti istruzioni per l'uso per pubblicazioni o per trasmetterle a terzi.

Le violazioni comporteranno una richiesta di risarcimento danni da parte del produttore. Restano riservate ulteriori rivendicazioni.

1.7 Gruppo target

Le presenti istruzioni per l'uso sono destinate all'utente della spazzatrice.

2. Sicurezza

Osservare le seguenti istruzioni per evitare malfunzionamenti, danni e pericoli per la salute!

2.1 Uso previsto

La spazzatrice haaga 677 plus è destinata esclusivamente alla rimozione di sporco stradale come foglie, erba, graniglia, sabbia e simili da superfici piane e dure.

L'apparecchio è adatto all'uso commerciale, ad esempio in alberghi, scuole, ospedali, fabbriche e uffici.

2.2 Uso improprio

Qualsiasi uso diverso da quello descritto nella sezione „Uso previsto“ è considerato un uso improprio. L'utilizzatore dell'apparecchio è l'unico responsabile dei danni che ne derivano.

La spazzatrice non deve essere utilizzata per spazzare sostanze pericolose, infiammabili o incandescenti (sigarette e fiammiferi), liquidi, polveri esplosive o pericolose (Ex), acidi o solventi.

La spazzatrice non deve inoltre essere utilizzata per spazzare acqua, cemento, malta, cemento o polveri contenenti gesso.

La spazzatrice non deve inoltre spazzare materiali umidi come neve, letame, sterco di vacca e sostanze fangose come le feci.

La spazzatrice non deve essere utilizzata in atmosfere potenzialmente esplosive o come mezzo di trasporto.

ATTENZIONE

Non utilizzare su superfici in pendenza!

2.3 Responsabilità dell'utente

L'utilizzatore è una persona fisica o giuridica che utilizza la spazzatrice o ne consente l'uso a terzi ed è responsabile della sicurezza dell'utilizzatore o di terzi durante l'uso.

- Sorvegliare i bambini che si trovano nell'area di lavoro per assicurarsi che non giochino con il dispositivo.
- Questa macchina non è destinata all‘uso da parte di persone (compresi i bambini) con ridotte capacità fisiche, sensoriali o mentali o con scarsa esperienza e conoscenza.

- Le persone la cui capacità di reazione è compromessa, ad esempio da droghe, alcol o farmaci, non devono lavorare con l'apparecchio.
- Le persone che non sono in grado di compiere sforzi a causa del loro stato di salute non devono lavorare con la spazzatrice.
- Sostituire le scritte sulla spazzatrice che sono diventate illeggibili.

2.4 Istruzioni generali di sicurezza

- Rendere inaccessibile ai bambini il materiale di imballaggio. C'è il rischio di soffocamento!
- Non indossare capelli lunghi sciolti, cravatte, indumenti larghi o gioielli, compresi gli anelli.
- Quando si maneggia la spazzatrice, tenere presente il rischio di lesioni dovute a indumenti e parti del corpo che si impigliano e vengono trascinati.

2.5 Istruzioni generali di sicurezza per la batteria, la presa di carica e il caricabatterie

⚠ PERICOLO

Pericolo di morte per scossa elettrica!

Se il caricabatterie viene maneggiato in modo errato, sussiste il rischio di scosse elettriche mortali.

- Non utilizzare mai un caricabatterie difettoso o danneggiato.
- Non aprire o smontare mai il caricabatterie.
- Controllare regolarmente che il cavo di collegamento del caricabatterie non sia danneggiato. Se il cavo di collegamento è danneggiato, scollegare immediatamente la spina di rete.

⚠ PERICOLO

Pericolo di morte per esplosione!

Il caricabatterie e la spazzatrice possono generare scintille che possono incendiare polvere o vapori. Ad esempio, si possono generare scintille quando si preme l'interruttore di accensione/spegnimento.

- Non utilizzare mai il caricabatterie e la spazzatrice in un ambiente potenzialmente esplosivo, ossia in un ambiente contenente liquidi (vapori), gas o polveri infiammabili (EX).

⚠ ATTENZIONE

Rischio di lesioni o incidenti durante la manipolazione della batteria!

L'uso improprio della batteria può causare diverse situazioni di pericolo. È necessario osservare i seguenti punti:

- Proteggere la batteria dalla luce solare diretta, dal calore, dalle fiamme libere e dalle scintille elettriche.
- Non fumare nelle immediate vicinanze della batteria.
- Non esporre mai la batteria a microonde o ad alta pressione.
- Non caricare la batteria a temperature inferiori a 0°C.
- Non gettarla mai nel fuoco.
- Non caricare o utilizzare mai una batteria difettosa, danneggiata o deformata.
- Non aprire, danneggiare o far cadere la batteria.
- Tenere la batteria fuori dalla portata dei bambini.

ATTENZIONE

Rischio di lesioni o incidenti dovuti alla fuoriuscita di liquido dalla batteria

La fuoriuscita del liquido della batteria può causare irritazioni cutanee, ustioni e bruciature chimiche.

- In caso di contatto accidentale, lavare abbondantemente le zone del corpo interessate con acqua e sapone.
- Se il liquido entra negli occhi, non strofinarli e sciacquarli con abbondante acqua per almeno 15 minuti. Rivolgersi a un medico.
- Assicurarsi che la batteria sia maneggiata in modo sicuro.

ATTENZIONE

Rischio di lesioni o incidenti a causa di un cortocircuito

Un cortocircuito causato da acqua/umidità può provocare scosse elettriche e/o incendi.

- Non pulire la spazzatrice con un'idropulitrice o con getti d'acqua.
- Evitare di passare attraverso le pozzanghere.

ATTENZIONE

Rischio di lesioni dovute a danni esterni alla batteria

La fuoriuscita di sostanze pericolose può causare irritazioni cutanee e/o ustioni.

- Indossare i dispositivi di protezione individuale (DPI).

⚠ ATTENZIONE

Rischio di lesioni o incidenti durante la manipolazione del caricabatterie!

L'uso improprio del caricabatterie può causare diverse situazioni di pericolo. È necessario osservare i seguenti punti:

- Collegare il caricabatterie solo a una presa di corrente installata correttamente.
- Dopo aver utilizzato il caricabatterie, scollegare la spina dalla presa di corrente.
- Pericolo di incendio! Non utilizzare su superfici altamente infiammabili (ad es. carta, tessuti) o in ambienti altamente infiammabili.
- Se nel caricabatterie si sviluppano fumo o fuoco, estrarre immediatamente la spina dalla presa di corrente.
- Non coprire il caricabatterie in modo che possa raffreddarsi senza ostacoli.
- Posare ed etichettare i cavi di collegamento in modo che non possano essere danneggiati e che nessuno possa essere messo in pericolo - evitare il rischio di inciampare!

NOTA

La manipolazione e l'uso improprio della batteria, del caricabatterie e della presa di ricarica possono causare danni a cose o apparecchiature. È necessario osservare i seguenti punti:

- Utilizzare la batteria solo con la spazzatrice e il caricabatterie del produttore.

NOTA

- Caricare solo una batteria geometricamente idonea, in conformità ai valori indicati nel capitolo „3. Dati tecnici“ utilizzo.
- Collegare il caricabatterie solo alla tensione e alla frequenza di rete indicate sulla targhetta.
- Non estrarre la spina di rete dalla presa tirando il cavo di collegamento; tirare sempre la spina di rete.
- Far riparare un cavo di collegamento danneggiato da un elettricista qualificato
- Utilizzare e conservare il caricabatterie solo in ambienti chiusi e asciutti. Proteggere il caricabatterie dalla pioggia e dall'umidità.
- Conservare il caricabatterie e la batteria solo negli intervalli di temperatura specificati, in conformità con i valori riportati nel capitolo "3." „3. Dati tecnici“ utilizzo.
- Non collegare mai i contatti del caricabatterie a oggetti metallici (ad es. chiodi, monete, gioielli) (cortocircuito)gioielli). Il caricabatterie può essere danneggiato da un cortocircuitoil caricabatterie può essere danneggiato da un cortocircuito.
- Non collegare mai (cortocircuitare) i terminali della batteria o i contatti della presa di ricarica con oggetti metallici (ad es. chiodi, monete, gioielli). La batteria o l'elettronica della spazzatrice possono essere danneggiate da un cortocircuito.
- Non utilizzare contenitori metallici per il trasporto della batteria.
- Proteggere la batteria dalla pioggia e dall'umidità.
- Per evitare una scarica profonda della batteria, il cavo di collegamento blu della batteria deve essere scollegato per periodi di stoccaggio di circa 2 mesi o più senza ricaricare la batteria. Per informazioni sull'immagazzinamento e lo stoccaggio, nonché sullo scollegamento della batteria, consultare il capitolo „10.3 Immagazzinamento/stoccaggio“ e il capitolo "10.2 Scollegamento del cavo di collegamento della batteria" delle presenti istruzioni per l'uso.
- Per i periodi di stoccaggio di circa 6 mesi o più, la batteria deve essere caricata completamente per mantenere le sue prestazioni. Le informazioni sulla ricarica della batteria sono riportate nel capitolo „6.4 Caricare la batteria“ delle presenti istruzioni per l'uso.

2.6 Avvertenze di pericolo sul dispositivo

I seguenti pittogrammi sono attaccati alla spazzatrice o alla targhetta:

ATTENZIONE

Durante il lavoro, accertarsi di rispettare le norme di sicurezza descritte nelle istruzioni per l'uso.

Istruzioni per l'uso

Leggere attentamente le istruzioni per l'uso prima di utilizzare l'apparecchio.

Pericolo di essere trascinati e intrappolati

Quando si lavora sull'apparecchio durante il funzionamento, la ricerca guasti, la manutenzione e la pulizia, esiste il rischio di rimanere intrappolati e di ferirsi a causa di parti rotanti. Osservare le norme di sicurezza descritte nelle istruzioni per l'uso.

Caricabatterie e batteria

Per caricare la batteria, utilizzare esclusivamente il caricabatterie fornito con la spazzatrice e approvato dal produttore.

Gradiente massimo

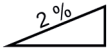

L'inclinazione massima di una spazzatrice si riferisce al massimo angolo di inclinazione che il dispositivo può superare in sicurezza per svolgere efficacemente la sua funzione di pulizia senza ribaltarsi o scivolare.

2.7 Dispositivi di protezione personale

Durante il lavoro è necessario indossare i dispositivi di protezione individuale per ridurre al minimo i rischi per la salute. Pertanto:

- Prima di iniziare qualsiasi lavoro, indossare correttamente i dispositivi di protezione specificati e indossarli durante il lavoro.

Calzature robuste

Indossare scarpe robuste con suola antiscivolo.

Guanti protettivi robusti

Indossare guanti protettivi robusti.

Maschera antipolvere

Indossare una maschera antipolvere.

IT

3. Dati tecnici

Dati di base haaga 677 plus

Dati tecnici	677 plus
Larghezza di spazzamento in millimetri [mm]	770
²Prestazioni di spazzamento in metri quadrati all'ora [m /h]	3200
Capacità del contenitore per lo spazzamento in litri [l]	40
Peso in chilogrammi [kg] vuoto / max. (GVW)	21 / 30
Tempo di funzionamento a batteria piena* ca. min	90
Max. Temperatura di esercizio max	da -10 °C a 40 °C
Ricarica	da 0 °C a 25 °C
Stoccaggio	da -10 °C a 40 °C

Informazioni su rumore e vibrazioni (misurato secondo la norma EN 60335-2-72)	677 plus
Livello di pressione acustica$_{Lp}$ (EN 60335-2-72)*	68 dB (A)
Livello di potenza sonora$_{Lw}$ (EN 60335-2-72)*	80 dB (A)
Incertezza per i livelli sonori specificati (2006/42/CE)	2,5 dB (A)

*Determinato nella condizione operativa di velocità massima nominale a una temperatura ambiente di 20 °C / a seconda del rivestimento del pavimento.

Informazioni sulle vibrazioni (misurate in conformità alla norma EN 60335-2-72)	677 plus
Maniglia sinistra, a_h	< 2,5 m/s²
Maniglia destra, a_h	
Incertezza (K) (Direttiva 2006/42/CE)	2,0 m/s²

Batteria al piombo	677 plus
Tensione [V]	12
Potenza [Ah]	14
Peso in chilogrammi [kg]	4,0

Caricabatterie	677 plus
Tensione d'ingresso	100-240 VAC/50-60 Hz
Tensione di uscita [V]	12
Tensione di fine carica [V]	14,5
Corrente di carica [mA]	3.000
Peso in grammi [g]	300

4. Struttura e funzione

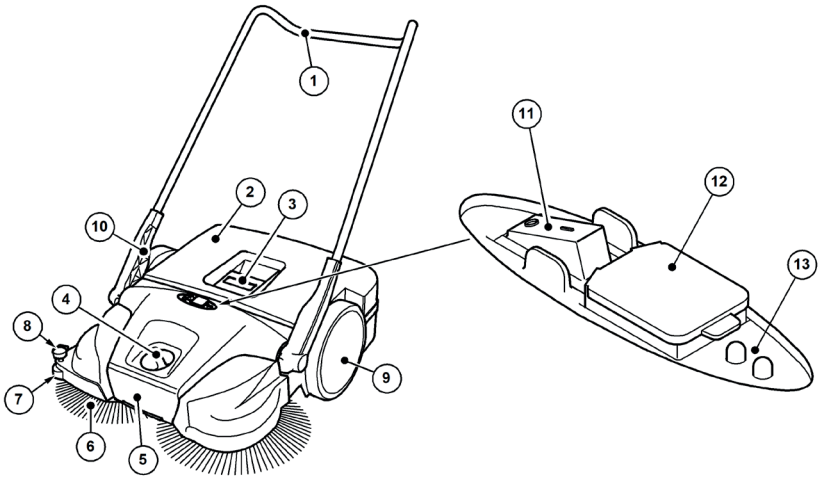

Abb. 1: Panoramica dei componenti 1

Articolo n.	Componente
1	Maniglia di spinta
2	Contenitore per lo spazzamento
3	Maniglia del contenitore
4	Regolazione dell'altezza della spazzola a disco
5	Maniglia di trasporto
6	Spazzola a disco
7	Rullo di guida laterale
8	Dispositivo di bloccaggio
9	Ruota di scorrimento
10	Maniglia di fissaggio
11	Interruttore on/off
12	Presa di ricarica
13	Display a LED

L'apparecchio viene messo in funzione a batteria premendo l'interruttore di accensione/spegnimento (11) e spostato in avanti spingendolo sulla maniglia di spinta (1). Le due spazzole a disco (6) utilizzano il labbro spazzante (16) per spostare i detriti verso il contenitore dei detriti (2).

Il rullo spazzante per lo sporco fine (14) trasporta i detriti rimanenti nel contenitore dei detriti (2). L'alimentazione è fornita da una batteria (22) installata nell'apparecchio, che deve essere sufficientemente carica per un funzionamento ottimale dell'apparecchio.

» Per informazioni sulla carica della batteria, consultare il capitolo „6.4 Caricare la batteria“ delle presenti istruzioni per l'uso.

Durante il funzionamento a batteria, lo stato di funzionamento attuale della spazzatrice viene visualizzato sul display a LED (13).

» Per informazioni sul funzionamento a batteria e sul display a LED, consultare il capitolo „7.4 Funzionamento della batteria e display a LED“ delle presenti istruzioni per l'uso.

Inoltre, il dispositivo può essere utilizzato temporaneamente senza alimentazione elettrica quando il livello di carica della batteria è basso.

» Le informazioni sul funzionamento manuale sono riportate nel capitolo „7.6 Funzionamento manuale“ delle presenti istruzioni per l'uso.

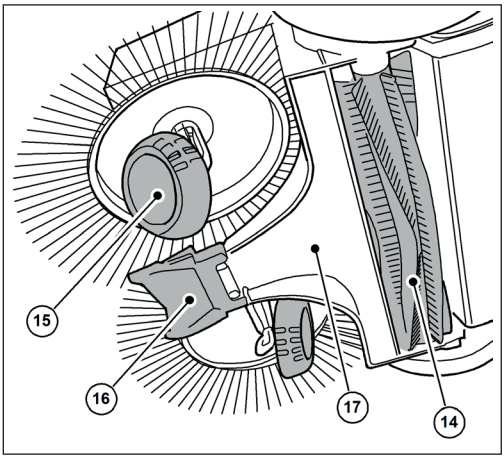

Abb. 2: Panoramica dei componenti 2

IT

Articolo n.	Componente
14	Rullo spazzacamino per lo sporco fine
15	Bordo smussato
16	Labbro spazzante
17	Piastra di spazzamento

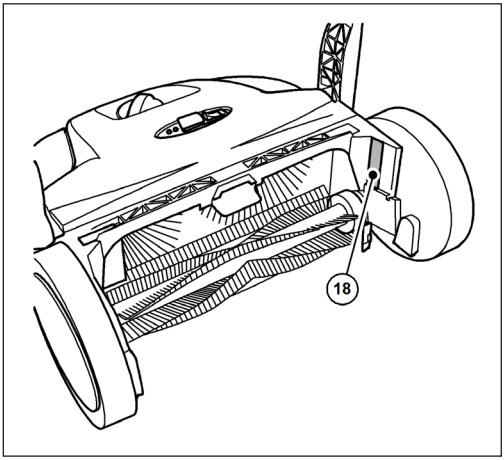

Abb. 3: Panoramica dei componenti 3

Articolo n.	Componente
18	Piastra tipo

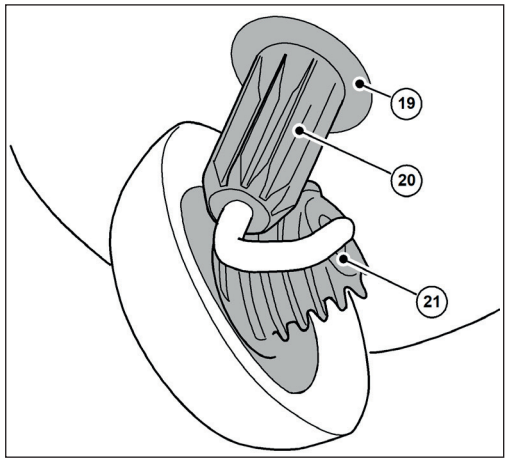

Abb. 4: Panoramica dei componenti 4

Articolo n.	Componente
19	Alloggiamento del giunto
20	Manicotto a dentiera
21	Ingranaggio elicoidale

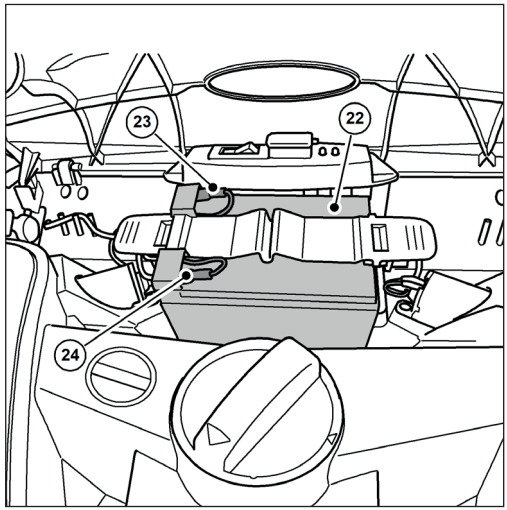

Abb. 5: Panoramica dei componenti 5

Articolo n.	Componente
22	Sostituire la batteria
23	Cavo di collegamento della batteria (rosso +)

Articolo n.	Componente
24	Cavo di collegamento della batteria (blu -)

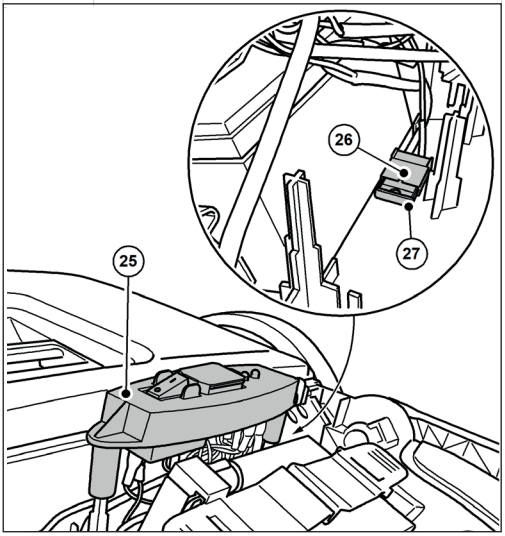

Abb. 6: Panoramica dei componenti 6

Articolo n.	Componente
25	Piastra dell'interruttore
26	Portafusibile
27	Fusibile F1

» L'immagine mostra i componenti con il coperchio aperto o rimosso.

5. Trasporto

5.1 Consegna

NOTA

Si prega di far confermare all'autista del servizio pacchi eventuali danni visibili all'imballaggio esterno subito dopo la consegna. Se il danno da trasporto viene riscontrato solo durante il disimballaggio, è necessario informare per iscritto il servizio pacchi entro 24 ore dalla consegna per ritenerlo responsabile del danno.

NOTA

La batteria è protetta da un lucchetto per il trasporto. La batteria è circondata da una scatola di cartone. La protezione per il trasporto (scatola di cartone) deve essere rimossa prima della messa in funzione.

IT

5.2 Ambito di consegna

- Apparecchio con batteria
- Maniglia di spinta
- Due maniglie
- Caricabatterie con spina di rete
- Istruzioni per l'uso

5.3 Manipolazione dei materiali di imballaggio

- Smaltire sempre il materiale di imballaggio nel rispetto dell'ambiente.
- Rispettare le norme di legge locali e regionali.

5.4 Stoccaggio della spazzatrice

NOTA

Un immagazzinamento improprio, ad esempio in un ambiente umido, un cavo di collegamento della batteria collegato o una batteria non sufficientemente carica, possono causare danni alla spazzatrice. Per informazioni sulla conservazione e sullo stoccaggio del dispositivo, consultare il capitolo „10. Smantellamento/stoccaggio/magazzinaggio“.

» Il manico di spinta può essere rimosso dall'apparecchio per risparmiare spazio. Per informazioni sulla rimozione della maniglia di spinta, consultare il capitolo „10.1 Smontare la maniglia di spinta“ delle presenti istruzioni per l'uso.

5.5 Trasporto della spazzatrice

⚠ ATTENZIONE

Pericolo di lesioni dovute al ribaltamento della barra di spinta!

Il ribaltamento del maniglione di spinta può causare all'utente o ad altre persone lievi lesioni, come schiacciamento delle dita o contusioni.

- Quando si trasporta l'apparecchio, tenerlo in modo che la barra di spinta non possa ribaltarsi.

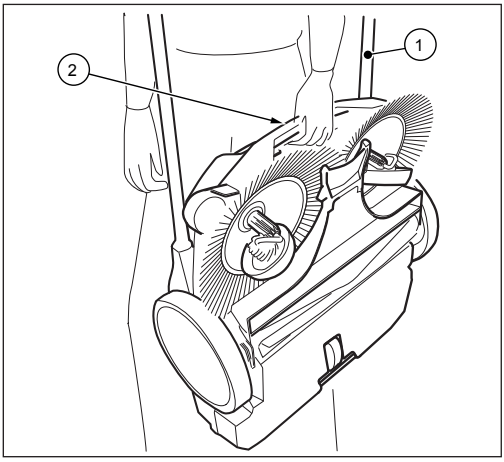

Abb. 7: Trasporto della spazzatrice

1. Ruotare la maniglia di spinta (1) in avanti.
2. Afferrare l'apparecchio per la maniglia di trasporto (2).
3. Trasportare l'apparecchio in modo che le spazzole a disco siano rivolte lontano dal corpo.

5.6 Trasporto dell'apparecchio nel veicolo

⚠ ATTENZIONE

Pericolo di lesioni dovuto a un trasporto non corretto della spazzatrice!

Un apparecchio che gira, scivola o si ribalta può causare lesioni al conducente o ad altre persone.

- Fissare l'apparecchio con una cinghia di fissaggio per evitare che scivoli e venga gettato in giro.

1. Collocare l'apparecchio in una posizione adeguata all'interno del veicolo.
2. Fissare l'apparecchio con una cinghia di fissaggio.

» Per un trasporto poco ingombrante nei veicoli, è possibile rimuovere la maniglia di spinta dall'apparecchio. Per informazioni sulla rimozione della maniglia di spinta, consultare il capitolo „10.1 Smontare la maniglia di spinta“ delle presenti istruzioni per l'uso.

NOTA

- Un trasporto improprio può causare danni alla spazzatrice.
- Per proteggere le batterie, non lasciare la spazzatrice in un veicolo riscaldato.
- Assicurarsi che l'apparecchio non venga acceso accidentalmente durante il trasporto. Se necessario, scollegare il cavo blu di collegamento alla batteria. Per informazioni sullo scollegamento della batteria, consultare il capitolo "10.2 Scollegamento del cavo di collegamento della batteria" delle presenti istruzioni per l'uso.

6. Commissioning

6.1 Montaggio della barra di spinta e della maniglia

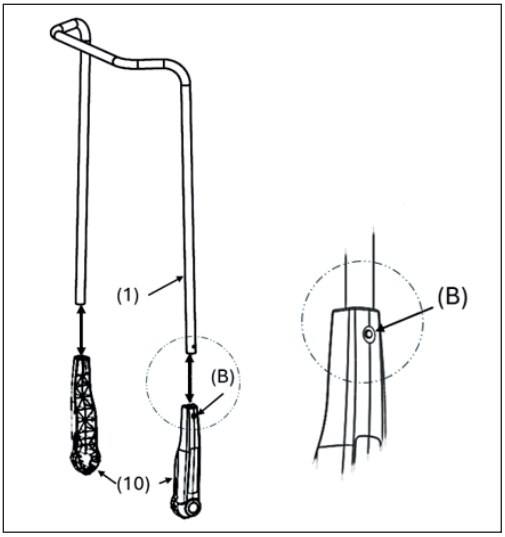

Abb. 8: Montaggio dei raccordi dell'impugnatura

Alla consegna, i due raccordi della maniglia (10) e la barra di spinta (1) sono forniti come parti singole.

1. Premere verso l'interno la molla di bloccaggio (B) sul lato della barra di spinta (1).
2. Spingere il raccordo per maniglia (10) sulla barra di spinta finché non si innesta.

» **Assicurarsi che il foro sul lato della maniglia sia allineato con la molla di bloccaggio della barra di spinta.**

3. Procedere allo stesso modo con il secondo lato della barra di spinta

6.2 Montaggio della maniglia di spinta sull'apparecchio

⚠ ATTENZIONE

Pericolo di lesioni dovute al ribaltamento della barra di spinta!

Il ribaltamento del maniglione di spinta può causare all'utente o ad altre persone lievi lesioni, come schiacciamento delle dita o contusioni.

- Quando si trasporta l'apparecchio, tenerlo in modo che la barra di spinta non possa ribaltarsi.

La barra di spinta può essere regolata all'altezza dell'utente in due fasi ((I) e (II)).

» (I): livello basso

» (II): Livello più alto (posizione preferita)

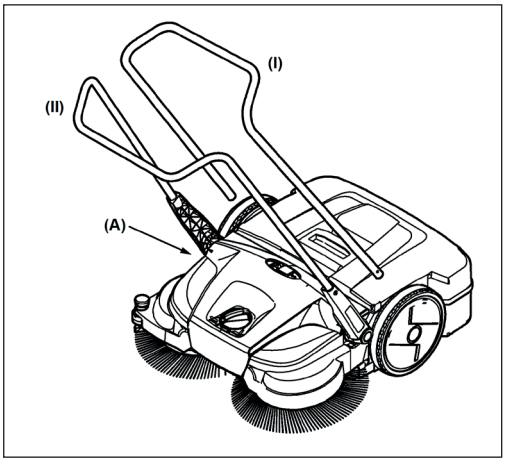

Abb. 9: Montaggio della barra di spinta

1. Posizionarsi tra la barra di spinta davanti all'apparecchio.
2. Posizionare una delle due maniglie con l'occhiello di aggancio della maniglia (10) nella scanalatura prevista sul telaio (A) in modo che possa scattare in posizione (Fig. 10).

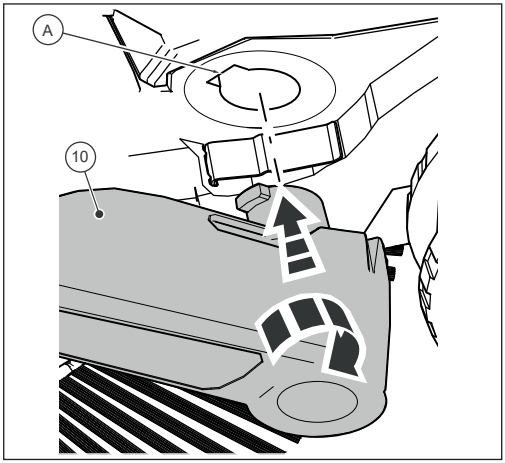

Abb. 10: Montaggio dei raccordi dell'impugnatura

IT

3. Posizionare la maniglia (10) sull'altro lato nella stessa posizione.
4. A questo punto i raccordi della maniglia possono essere inseriti a scatto nelle fessure dell'apparecchio (A) con una leggera pressione e la maniglia di spinta può essere portata nella posizione desiderata per spingere l'apparecchio.

6.3 Collegare il cavo di collegamento della batteria

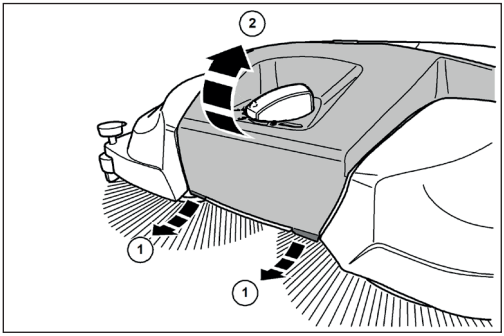

Abb. 11: Apertura del coperchio

⚠ ATTENZIONE

Pericolo di lesioni dovute all'avviamento accidentale della spazzatrice!

Quando si collega il cavo di collegamento della batteria, c'è il rischio di essere trascinati in caso di accensione accidentale della spazzatrice.

- Prima di collegare la batteria, accertarsi che l'interruttore di accensione/spegnimento dell'apparecchio sia in posizione "0".

» Per evitare l'autoscaricamento della batteria, il cavo di collegamento blu della batteria viene scollegato dalla linguetta a innesto della batteria al momento della consegna e durante i periodi di stoccaggio superiori a circa 2 mesi.

1. Tirare leggermente in avanti le linguette (1) sul bordo anteriore inferiore del coperchio (2).
2. Ruotare il coperchio (2) verso l'alto.

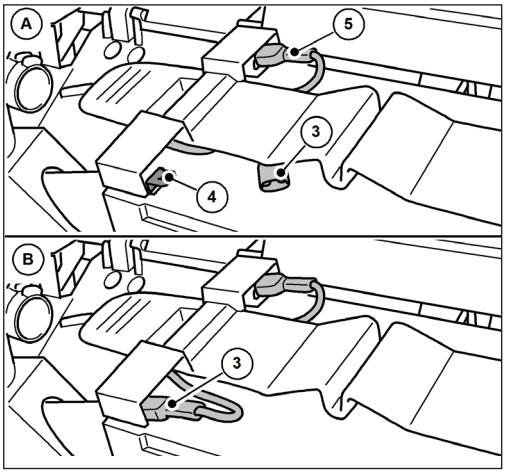

Abb. 12: Collegare il cavo di collegamento della batteria

3. Inserire completamente il cavo di collegamento blu della batteria (3) nella linguetta (4) della batteria.

» (A): Cavo di collegamento della batteria non collegato.

» (B): Cavo di collegamento della batteria collegato.

» Il cavo di collegamento rosso della batteria (5) è collegato alla consegna.

NOTA

Assicurarsi inoltre che il cavo rosso di collegamento della batteria (5) sia collegato completamente e correttamente. Se il cavo di collegamento della batteria non è collegato correttamente, può danneggiare l'apparecchio e invalidare eventuali diritti di garanzia.

4. Chiudere il coperchio (2) e bloccarlo con le linguette (1).

6.4 Caricare la batteria

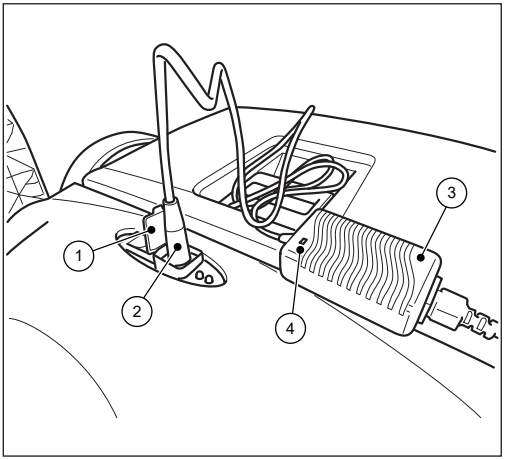

Abb. 13: Collegamento del caricabatterie

» Si consiglia di caricare completamente la batteria prima di utilizzare l'apparecchio per la prima volta.

» Il caricabatterie (3) è dotato di un limitatore di tensione e di corrente completamente elettronico. Questo assicura che la batteria collegata sia sempre mantenuta al livello di carica ottimale. In questo modo si evita di sovraccaricare la batteria.

» Per caricare la batteria, i cavi di collegamento devono essere collegati correttamente. Le informazioni sul collegamento della batteria sono riportate nel capitolo "6.3 Collegamento del cavo di collegamento della batteria" delle presenti istruzioni per l'uso.

NOTA

- La spazzatrice non deve essere accesa durante il processo di carica. Ciò potrebbe danneggiare i componenti elettrici della spazzatrice.
- Prima della ricarica, controllare che la spina del caricabatterie e la presa di collegamento della spazzatrice non presentino corpi estranei, ad esempio oggetti conduttori di elettricità. Danni al dispositivo dovuti a cortocircuito e incendio del cavo.

1. Aprire il cappuccio di protezione (1) della presa di ricarica sulla spazzatrice.
2. Inserire la spina (2) del caricabatterie (3) nella presa di ricarica della spazzatrice.
3. Collegare il cavo di rete del caricabatterie (3) a una presa di corrente da 100-240 V.

» Durante il processo di carica, l'indicatore LED (4) del **caricabatterie** si illumina di arancione. Quando la batteria è completamente carica, l'indicatore LED (4) del **caricabatterie** diventa "verde".

» Il tempo di carica dipende essenzialmente dal valore SOC (stato di carica) della batteria prima dell'inizio del processo di carica. Se la batteria non viene caricata per un periodo di tempo prolungato, lo stato di carica diminuisce, aumentando il tempo di ricarica. Una carica completa può richiedere fino a circa 7 ore. Consultare le informazioni riportate sull'imballaggio esterno o sull'adesivo apposto sulla spazzatrice prima della consegna.

NOTA

Per ottenere una durata ottimale e ridurre al minimo il processo di invecchiamento, caricare la batteria almeno ogni 2 mesi per circa 10 ore. Una batteria completamente carica riduce il rischio di scarica profonda e di danni irreparabili alle celle della batteria. La batteria può essere ricaricata anche dopo brevi periodi di funzionamento di circa 15 minuti.

7. Funzionamento

⚠ PERICOLO

Pericolo di morte a causa di un funzionamento non controllato della spazzatrice!

La guida autonoma (in partenza) a causa del movimento rotatorio delle spazzole a disco e del rullo spazzasporco per lo sporco fine o su strade in pendenza può provocare lesioni gravi o mortali a causa di collisioni in spazi pubblici (utenti della strada).

- Non utilizzare la spazzatrice senza sorveglianza.
- Spegnere la spazzatrice subito dopo averla parcheggiata e riporla in modo sicuro.

⚠ ATTENZIONE

Pericolo di tagli dovuti alla rottura di vetri, metalli o altri materiali taglienti!

Durante lo svuotamento della tramoggia, i frammenti di vetro, metallo o altri materiali taglienti possono provocare tagli.

- Indossare i dispositivi di protezione individuale prescritti!

⚠ ATTENZIONE

Pericolo per la salute a causa della polvere generata durante lo spazzamento!

L'inalazione della polvere può mettere a rischio la salute.

- Indossare i dispositivi di protezione individuale prescritti!

⚠ ATTENZIONE

Rischio di lesioni a causa di componenti caldi!

Lavorare sul motore caldo della spazzatrice può causare lesioni alla pelle.

- Indossare i dispositivi di protezione individuale prescritti!
- Assicurarsi che il motore sia caldo dopo aver spento la spazzatrice.

7.1 Prima di iniziare il lavoro

- Controllare il funzionamento dell'apparecchio prima di iniziare il lavoro.
- Controllare che la maniglia di spinta sia saldamente inserita negli attacchi della maniglia.
- Controllare che la tramoggia sia saldamente inserita e in buone condizioni.
- Controllare che le spazzole a disco e il rullo spazzante per lo sporco fine non presentino ramoscelli, fili e corde arrotolate, materiali a fibra lunga, ecc. Se necessario, rimuoverli.
- Controllare che le spazzole a disco e il rullo per lo spazzamento dello sporco fine non siano inceppati o sporchi.
- Controllare che le maniglie non siano sporche e, se necessario, pulirle.
- Controllare se l'interruttore di accensione/spegnimento può essere facilmente portato in qualsiasi momento sulla posizione "0".
- Controllare che la presa di collegamento del caricabatterie sulla spazzatrice non presenti corpi estranei.

NOTA

Non devono essere presenti oggetti elettricamente conduttivi sulla o nella presa di ricarica. Danni al dispositivo dovuti a cortocircuito e incendio del cavo. Tenere sempre chiuso il tappo di protezione della presa di ricarica.

7.2 Regolazione dell'altezza delle spazzole a disco

La manopola per la regolazione dell'altezza delle spazzole a disco si trova al centro della parte anteriore. Le spazzole a disco vengono regolate in base alla superficie da spazzare mediante la regolazione dell'altezza. I livelli sono basati sull'esperienza e devono quindi essere considerati come valori di riferimento. Di conseguenza, può essere necessario regolare i livelli durante la spazzatura a seconda della superficie.

- …Livello 1-2: per tutte le superfici uniformi e dure (ad es. asfalto, cemento, lastre)
- Livello 3-4: per foglie umide, sabbia, superfici irregolari (ad es. lastre di cemento con aggregati a vista)
- Livello 5-7: per sporco intenso e superfici più irregolari

NOTA

Non premere con troppa forza le spazzole a disco sul pavimento. Un'eccessiva pressione sul pavimento provoca una maggiore usura e una riduzione della durata della batteria. Un'eccessiva pressione di contatto aumenta inoltre la resistenza alla spinta e può influire negativamente sul risultato di pulizia.

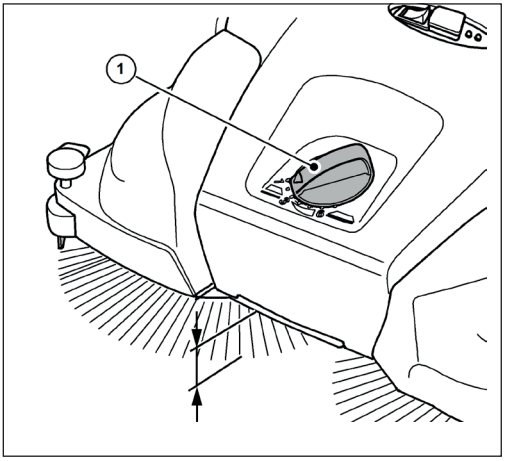

Abb. 14: Regolazione dell'altezza della spazzola a disco

- Impostare il livello desiderato:
- A tal fine, ruotare la manopola (1) verso sinistra per ridurre il livello.
- Per farlo, ruotare la manopola (1) verso destra per aumentare il livello.

» Sollevare leggermente l'apparecchio dalla maniglia di trasporto. In questo modo è più facile regolare l'altezza.

7.3 Impostare il dispositivo di bloccaggio

Utilizzare il dispositivo di bloccaggio per adattare la spazzola a disco destra alle aree di bordo da spazzare, ad esempio sui muri o sui marciapiedi.

NOTA

Se il fermo non viene regolato correttamente sui bordi bassi, si può verificare un'usura eccessiva. Il fermo non deve graffiare la superficie.

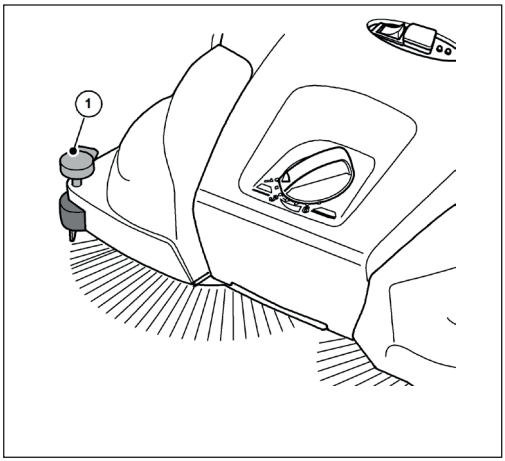

Abb. 15: Regolazione del dispositivo di bloccaggio

Spazzare bordi e angoli

- Premere verso il basso la maniglia (1) del dispositivo di abbassamento.

Funzionamento su superfici

- Tirare la maniglia (1) del piumino verso l'alto.

IT

7.4 Funzionamento della batteria e display a LED

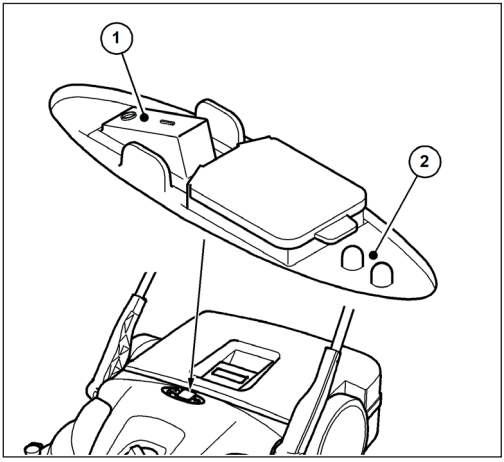

Abb. 16: Funzionamento e display

Il display a LED (2) indica lo stato di funzionamento attuale della spazzatrice in modalità batteria.

- Posizionare la spazzatrice sulla superficie da spazzare.

⚠ ATTENZIONE

Non premere l'interruttore on/off con il piede.

L'inclinazione della spazzatrice durante l'avviamento delle spazzole a disco può causare lesioni da caduta o inciampo.

- Accendere o spegnere la spazzatrice solo manualmente.

- Accendere la spazzatrice premendo l'interruttore on/off (1) in posizione "I".

Le spazzole a disco e il rullo per la pulizia dello sporco fine iniziano a ruotare. Se la batteria è sufficientemente carica, il LED verde del display a LED (2) si accende durante il funzionamento a batteria.

Guidare l'apparecchio sulla maniglia di spinta con entrambe le mani.

- Spingere l'apparecchio in avanti alla normale velocità di marcia.
- Spegnere la spazzatrice premendo l'interruttore on/off (1) in posizione "0".
- Se necessario, svuotare la tramoggia, vedere il paragrafo „Svuotamento della tramoggia“ nel capitolo 7.7 delle presenti istruzioni per l'uso.

» Per ottenere risultati di spazzamento perfetti, svuotare la tramoggia a intervalli regolari.

NOTA

- Se le spazzole a disco ruotano più lentamente o il LED rosso del display a LED (2) si accende durante il funzionamento, significa che il livello di carica della batteria è basso. Spegnere l'apparecchio e caricare la batteria.
- Se il livello di carica della batteria è troppo basso, l'apparecchio viene spento dall'elettronica integrata. Il LED rosso del display a LED (2) lampeggia. Spegnere il dispositivo e caricare la batteria. Le scariche profonde invalidano la garanzia!

- Pulire la spazzatrice e il filtro antipolvere al termine del lavoro, vedere il paragrafo „Pulire l‘apparecchio“ nel capitolo 9.4 delle presenti istruzioni per l'uso.
- Se necessario, ricaricare completamente la batteria, vedere il paragrafo „Caricare la batteria“ al capitolo 6.4 delle presenti istruzioni per l'uso.

7.5 Protezione da sovraccarico

Per evitare danni, i motori sono dotati di una protezione da sovraccarico. Se l'elettronica della spazzatrice si spegne dopo poco tempo, ciò è dovuto a un carico eccessivo sui motori. È quindi necessario controllare che il rullo spazzacamino per lo sporco fine e le spazzole a disco siano liberi di muoversi e rimuovere blocchi come pietre incastrate, fili avvolti e simili.

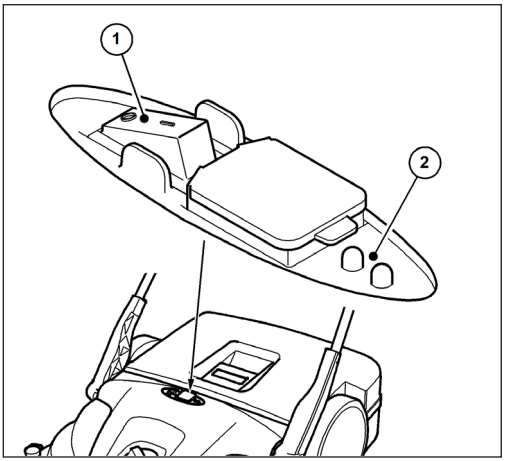

Abb. 17: Funzionamento e display

- Dopo l'attivazione della protezione da sovraccarico, spegnere l'elettronica della spazzatrice premendo l'interruttore on/off (1) in posizione "0".

⚠ ATTENZIONE

Pericolo di lesioni dovute all'avviamento accidentale della spazzatrice!

Quando si lavora sulla spazzatrice, c'è il rischio di essere tirati in ballo accendendo accidentalmente l'apparecchio.

- Assicurarsi che l'apparecchio non venga acceso accidentalmente mentre si sta liberando il blocco! Se necessario, scollegare il cavo blu di collegamento alla batteria. Vedere il paragrafo "Scollegamento del cavo di collegamento della batteria" nel capitolo 10.2 delle presenti istruzioni per l'uso.

1. Individuare e rimuovere il blocco, vedere il paragrafo „Rimuovere l‘ostruzione“ nel capitolo 9.2 delle presenti istruzioni per l'uso.
2. Se necessario, ricollegare il cavo di collegamento blu della batteria. Vedere il paragrafo "Collegamento del cavo di collegamento della batteria" al capitolo 6.3 delle presenti istruzioni per l'uso.
3. Accendere la spazzatrice premendo l'interruttore di accensione/spegnimento in posizione "I"
4. Verificare che l'apparecchio funzioni come di consueto.

7.6 Funzionamento manuale

La spazzatrice può anche funzionare temporaneamente senza supporto elettrico se il livello di carica della batteria è basso. Il meccanismo di spazzamento viene azionato spingendo l'apparecchio.

- Guidare l'apparecchio sulla maniglia di spinta con entrambe le mani.
- Spingere l'apparecchio in avanti alla normale velocità di marcia.
- Se necessario, svuotare il contenitore dei detriti, vedere il paragrafo „Svuotamento della tramoggia“ nel capitolo 7.7 delle presenti istruzioni per l'uso.
- Ricaricare completamente la batteria, vedere il paragrafo „Caricare la batteria“ al capitolo 6.4 delle presenti istruzioni per l'uso.

» Utilizzare il funzionamento manuale solo temporaneamente. In modalità batteria è possibile ottenere un risultato di spazzamento migliore grazie alla minore fatica.

7.7 Svuotamento della tramoggia

⚠ ATTENZIONE

Pericolo di tagli dovuti alla rottura di vetri, metalli o altri materiali taglienti!

Quando si svuota la tramoggia, i vetri, i metalli o altri materiali taglienti possono provocare tagli.

- Indossare i dispositivi di protezione individuale prescritti!

⚠ ATTENZIONE

Pericolo per la salute a causa della polvere spazzata!

Lo svuotamento del contenitore dello spazzamento può mettere a rischio la salute a causa della polvere aspirata.

- Indossare i dispositivi di protezione individuale prescritti!

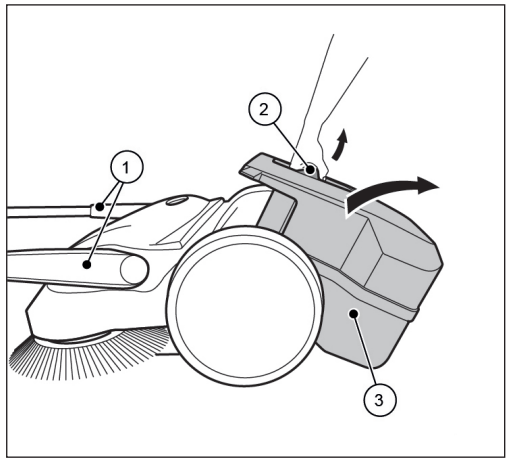

Abb. 18: Svuotamento della tramoggia

- Svuotare la tramoggia dopo ogni utilizzo.
- Per ottenere risultati di spazzamento perfetti, svuotare la tramoggia a intervalli regolari.

1. Portare la maniglia di spinta (1) in posizione inclinata in avanti.
2. Tirare la tramoggia (3) verso l'alto afferrandola per la maniglia (2).
3. Svuotare completamente la tramoggia (3).

» Assicurarsi che anche i bordi dell'alloggiamento siano privi di sporcizia.

4. Inserire il contenitore dei detriti vuoto (3) nell'apparecchio.
5. Premere la maniglia del contenitore (2) nella posizione iniziale.

» Il meccanismo di bloccaggio del contenitore dei detriti (3) deve innestarsi in modo percettibile.

6. Riportare la maniglia di spinta (1) in posizione di lavoro.

8. Risoluzione dei problemi

⚠ ATTENZIONE

Pericolo di tagli dovuti alla rottura di vetri, metalli o altri materiali taglienti!

Quando si svuota la tramoggia, i vetri, i metalli o altri materiali taglienti possono provocare tagli.

- Indossare i dispositivi di protezione individuale prescritti!

⚠ ATTENZIONE

Pericolo per la salute a causa della polvere generata durante lo spazzamento!

L'inalazione della polvere può mettere a rischio la salute.

- Indossare i dispositivi di protezione individuale prescritti!

⚠ ATTENZIONE

Pericolo di lesioni dovute al ribaltamento della barra di spinta!

Il ribaltamento del maniglione di spinta può causare all'utente o ad altre persone lievi lesioni, come schiacciamento delle dita o contusioni.

- Quando si trasporta l'apparecchio, tenerlo in modo che la barra di spinta non possa ribaltarsi.

⚠ ATTENZIONE

Pericolo di lesioni dovute all'avviamento accidentale della spazzatrice!

Quando si lavora sulla spazzatrice, c'è il rischio di essere tirati in ballo accendendo accidentalmente l'apparecchio.

- Assicurarsi che l'apparecchio non venga acceso accidentalmente durante la ricerca guasti! Se necessario, scollegare il cavo di collegamento blu della batteria dalla batteria. Vedere il paragrafo "Scollegamento del cavo di collegamento della batteria" nel capitolo 10.2 delle presenti istruzioni per l'uso.

Nonostante l'osservanza degli interventi di manutenzione prescritti e il controllo dell'apparecchio prima dell'uso, possono verificarsi dei guasti. I possibili guasti sono elencati nelle seguenti tabelle, parte 1 e parte 2, con indicazione della causa e del rimedio.

8.1 Tabella guasti parte 1

Guasto	Causa	Rimedio
L'apparecchio funziona in modo lento o irregolare	Apparecchio sporco	Pulire la spazzatrice, vedi capitolo 9.4 nella sezione „Pulire l'apparecchio“
	Scopa bloccata	Rimuovere il blocco, vedere il capitolo 9.2 nella sezione „Rimuovere l'ostruzione“
	Spazzole contaminate	Pulire gli azionamenti delle spazzole, vedere il capitolo 9.4 nella sezione „Pulire l'apparecchio“
	Regolazione dell'altezza troppo bassa	Regolare la regolazione in altezza, vedi capitolo 7.2 nella sezione „Regolazione dell'altezza delle spazzole a disco“
	Pressione di contatto delle spazzole a disco troppo alta	
	Livello di carica della batteria troppo basso. L'indicatore LED della spazzatrice si illumina di "rosso"	Caricare la batteria, vedere il capitolo 6.4 nella sezione „Caricare la batteria“
	Le spazzole del disco non girano	Contattare l'assistenza
	Il rullo spazzola per lo sporco fine non gira	
Il dispositivo si spegne	Pressione di contatto delle spazzole a disco troppo alta	Regolare la regolazione in altezza, vedi capitolo 7.2 nella sezione „Regolazione dell'altezza delle spazzole a disco“
	Scopa bloccata	Pulire la spazzatrice, vedi capitolo 9.4 nella sezione „Pulire l'apparecchio“
	Protezione da sovraccarico attiva	Rimuovere il blocco, vedere capitolo 7.5 nella sezione "Protezione da sovraccarico"
	Livello di carica della batteria troppo basso. Il display LED della spazzatrice lampeggia in rosso. Dispositivo spento dall'elettronica	Caricare la batteria, vedi capitolo 6.4 nella sezione „Caricare la batteria“
	Fusibile F1 difettoso	Controllare e sostituire il fusibile F1, vedi capitolo 8.4 nella sezione „Rimuovere e controllare il fusibile F1“
Il dispositivo non può più essere acceso	Fusibile F1 difettoso	Controllare e sostituire il fusibile F1, vedi capitolo 8.4 nella sezione „Rimuovere e controllare il fusibile F1“
	Cavo di collegamento della batteria scollegato	Collegare il cavo di collegamento della batteria, vedere il capitolo 6.3 nella sezione "Collegamento del cavo di collegamento della batteria"
	Batteria molto scarica	Contattare l'assistenza
Le setole sono piegate	Immagazzinamento errato	Allineare le setole, vedere il capitolo 9.3 nella sezione „Allineare le setole“

8.2 Tabella guasti parte 2

Guasto	Causa	Rimedio
Risultato di spazzamento insufficiente	Labbro spazzante mancante, allentato o molto consumato	Sostituire il labbro spazzante
	Pressione di contatto delle spazzole a disco troppo alta	Regolare la regolazione in altezza, vedi capitolo 7.2 nella sezione „Regolazione dell'altezza delle spazzole a disco“
	Usura significativa delle spazzole a disco	Sostituire le spazzole a disco
	Il contenitore dei detriti è pieno	Svuotare la tramoggia, vedere il capitolo 7.7 nella sezione „Svuotamento della tramoggia“
	Uso improprio della spazzatrice in base alle informazioni riportate nel capitolo 2.2 nella sezione „Uso improprio“	Utilizzare un dispositivo di pulizia o un detergente adeguato

8.3 Procedura di risoluzione dei problemi

⚠ ATTENZIONE

Pericolo di lesioni dovute all'avviamento accidentale della spazzatrice!

Dopo aver eliminato i guasti della spazzatrice, c'è il rischio che l'apparecchio si metta in funzione accidentalmente.

- Prima di collegare la batteria, accertarsi che l'interruttore di accensione/spegnimento dell'apparecchio sia in posizione "0".

1. Posizionare l'interruttore di accensione/spegnimento dell'apparecchio sulla posizione "0".
2. Scollegare il cavo di collegamento blu della batteria dalla batteria.
3. Eliminare il guasto in base alla tabella dei guasti.
4. Se necessario, ricollegare il cavo blu di collegamento alla batteria.
5. Accendere la spazzatrice premendo l'interruttore di accensione/spegnimento in posizione "I". Verificare che il dispositivo funzioni come di consueto.

8.4 Rimuovere e controllare il fusibile F1

La spazzatrice è dotata di un fusibile da 15 ampere per proteggere i componenti elettrici. Procedere come segue per controllare e sostituire il fusibile F1:

⚠ ATTENZIONE

Rischio di lesioni o incidenti a causa di un fusibile di potenza errata!

Se si utilizza un fusibile di valore errato, i componenti elettrici possono essere sovraccaricati quando l'apparecchio è spento, durante il processo di carica o durante il funzionamento dell'apparecchio, con conseguente rischio di fumo e incendio.

- Sostituire il fusibile solo con un nuovo fusibile da 15 ampere approvato dal produttore.

⚠ ATTENZIONE

Pericolo di lesioni dovute all'avviamento accidentale della spazzatrice!

Quando si lavora sulla spazzatrice, c'è il rischio di essere tirati in ballo accendendo accidentalmente l'apparecchio.

- Assicurarsi che l'apparecchio non venga acceso accidentalmente durante la rimozione e il controllo del fusibile! A tale scopo, scollegare il cavo blu di collegamento alla batteria.

NOTA

L'utilizzo di un fusibile di valore superiore o inferiore può causare danni considerevoli all'apparecchio.

Per evitare danni, sostituire un fusibile bruciato solo con un fusibile da 15 ampere approvato dal produttore. Sostituire il fusibile solo se la causa del guasto è stata eliminata.

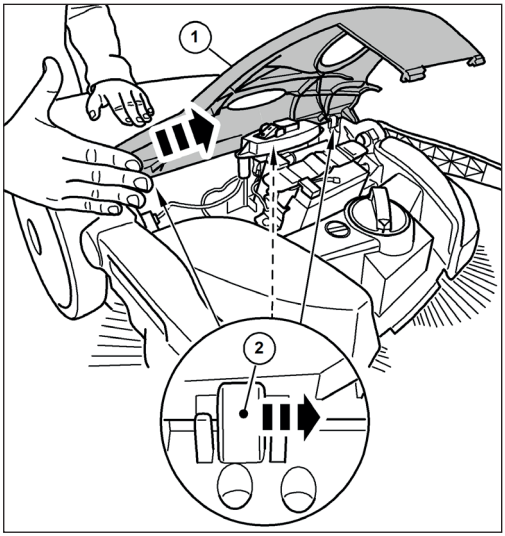

Abb. 19: Rimozione del cofano

1. Posizionare l'interruttore di accensione/spegnimento dell'apparecchio sulla posizione "0".
2. Portare la maniglia di spinta in posizione inclinata in avanti, vedere il paragrafo „Svuotamento della tramoggia“ nel capitolo 7.7 delle presenti istruzioni per l'uso

3. Scollegare il cavo di collegamento blu della batteria dalla batteria, vedere il paragrafo "Scollegamento del cavo di collegamento della batteria" nel capitolo 10.2 delle presenti istruzioni per l'uso.
4. Sganciare con cautela il coperchio (1) dalle cerniere (2) battendo leggermente il bordo del coperchio con il palmo della mano in direzione della freccia.

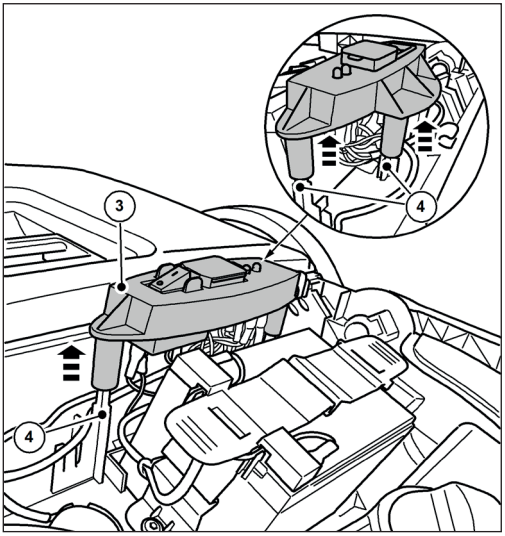

Abb. 20: Rimozione della piastra di commutazione

5. Estrarre con cautela la piastra di commutazione (3) verso l'alto dai perni di guida (4).
6. Mettere da parte la piastra di commutazione (3) con i cavi collegati.

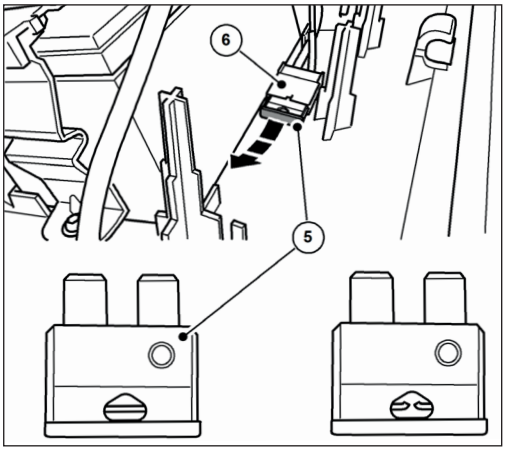

Abb. 21: Fusibile F1

7. Estrarre il fusibile F1 (5) dal portafusibile (6).
8. Controllare e sostituire il fusibile se necessario.

» L'immagine a destra mostra un fusibile bruciato.

» Utilizzare solo un fusibile da 15 ampere esatti.

» Rimontare in ordine inverso rispetto allo smontaggio.

Tenere presente quanto segue:

1. Montare il coperchio dall'alto e farlo scattare nelle cerniere premendo con attenzione. Assicurarsi che il coperchio sia centrato, altrimenti le alette delle cerniere potrebbero rompersi.
2. Collegare completamente il cavo di collegamento blu della batteria alla linguetta di innesto della batteria.
3. Accendere la spazzatrice premendo l'interruttore di accensione/spegnimento in posizione "I".
4. Verificare che l'apparecchio funzioni come di consueto.

NOTA

Se il fusibile si brucia di nuovo subito dopo l'accensione della spazzatrice, contattare il centro di assistenza. I fusibili sono disponibili come parti di ricambio presso Electrostar GmbH.

9. Manutenzione e pulizia

⚠ ATTENZIONE

Pericolo di tagli dovuti alla rottura di vetri, metalli o altri materiali taglienti!

Quando si svuota la tramoggia, i vetri, i metalli o altri materiali taglienti possono provocare tagli.

- Indossare i dispositivi di protezione individuale prescritti!

⚠ ATTENZIONE

Pericolo per la salute a causa della polvere generata durante lo spazzamento!

L'inalazione della polvere può mettere a rischio la salute.

- Indossare i dispositivi di protezione individuale prescritti!

IT

⚠ ATTENZIONE

Pericolo di lesioni dovute al ribaltamento della barra di spinta!

Il ribaltamento del maniglione di spinta può causare all'utente o ad altre persone lievi lesioni, come schiacciamento delle dita o contusioni.

- Quando si trasporta l'apparecchio, tenerlo in modo che la barra di spinta non possa ribaltarsi.

⚠ ATTENZIONE

Pericolo dovuto ai detergenti!

Gli agenti possono contenere componenti nocivi e possono causare irritazioni alle vie respiratorie e alla pelle.

- Osservare la scheda di sicurezza del produttore.
- Evitare di versare e nebulizzare.
- Non mangiare, bere o fumare durante il lavoro.
- Evitare il contatto con la pelle e gli occhi.

⚠ ATTENZIONE

Pericolo di lesioni dovute all'avviamento accidentale della spazzatrice!

Durante i lavori di manutenzione e pulizia della spazzatrice, c'è il rischio di essere coinvolti nell'accensione accidentale dell'apparecchio.

- Durante tutti i lavori, l'apparecchio deve essere spento e scollegato dalla rete elettrica.
- Non eseguire lavori con il motore in funzione.
- L'interruttore di accensione/spegnimento deve essere in posizione "0".
- Assicurarsi che l'apparecchio non venga acceso accidentalmente durante i lavori di manutenzione e pulizia! Se necessario, scollegare il cavo di collegamento blu della batteria dalla batteria. Vedere il paragrafo "Scollegamento del cavo di collegamento della batteria" nel capitolo 10.2 delle presenti istruzioni per l'uso.

NOTA

Una manutenzione non corretta può causare danni e ridurre la durata della spazzatrice.

I seguenti paragrafi descrivono gli interventi di manutenzione e pulizia necessari per un funzionamento ottimale e senza problemi.

In alcuni casi, l'esecuzione degli interventi specificati dipende dal tempo e/o dal carico. Quando gli intervalli sono specificati sia in termini di scadenze che di ore di funzionamento, si applica il caso che si verifica per primo.

In caso di domande sugli interventi di manutenzione e sugli intervalli, contattare il produttore.

9.1 Piano di manutenzione

Intervallo di manutenzione	Intervento di manutenzione
Prima di iniziare il lavoro	Verificare la funzionalità dell'apparecchio e la presenza di eventuali danni. Se necessario, rivolgersi al centro di assistenza
	Controllare che la maniglia di spinta sia saldamente inserita negli appositi attacchi
	Controllare che la tramoggia sia saldamente inserita e in buone condizioni
	Controllare che le spazzole a disco e il rullo di spazzamento dello sporco fine non abbiano fili e corde arrotolate. Se necessario, rimuoverli.
	Controllare che le spazzole a disco e il rullo spazzola per lo sporco fine non siano inceppati o sporchi
	Controllare che le maniglie non siano sporche e, se necessario, pulirle.
	Controllare che la regolazione dell'altezza sia corretta
	Controllare l'impostazione della pressione di spazzamento. Se necessario, regolare la pressione di spazzamento in base alla superficie da spazzare
	Verificare che l'interruttore di accensione/spegnimento possa essere facilmente portato in qualsiasi momento sulla posizione "0"
	Controllare che la presa di collegamento per il caricabatterie sulla spazzatrice non presenti corpi estranei
	Controllare se il livello di carica della batteria è sufficiente per il lavoro di spazzamento da svolgere. Se necessario, caricare la batteria
Al termine del lavoro	Svuotare il contenitore dello spazzamento
	Pulire l'apparecchio
	Pulire il filtro della polvere
	Caricare la batteria
8 Bh	Pulizia degli azionamenti delle spazzole
2 mesi	Caricare la batteria

9.2 Rimuovere l'ostruzione

- Rimuovere il materiale avvolto (ad es. corde, fili, materiali a fibra lunga) dalle setole e dagli assi.
- Rimuovere il materiale inceppato (ad es. pietre, rami, foglie).

9.3 Allineare le setole

⚠ ATTENZIONE

Pericolo di incendio dovuto a un uso improprio del soffiatore o all'utilizzo di soffiatori non adatti!

Durante l'allineamento delle setole c'è il rischio di incendio se durante il riscaldamento si generano temperature eccessive.

- Non utilizzare fiamme libere o bruciatori per riscaldare le setole!
- Non utilizzare soffiatori ad aria calda. Le setole possono sciogliersi se l'aria è troppo calda.

Le setole piegate possono essere raddrizzate riscaldandole con un soffio d'aria calda (ad esempio, un asciugacapelli).

- Puntare il soffiatore d'aria calda acceso sulle setole piegate.

» Con un riscaldamento sufficiente, le setole si raddrizzeranno da sole.

9.4 Pulire l'apparecchio

- Non utilizzare agenti sgrassanti.
- Non utilizzare detergenti aggressivi.
- Non pulire l'apparecchio con un'idropulitrice o sotto l'acqua corrente. L'apparecchio non deve essere immerso in acqua o pulito con acqua.
- Proteggere i punti di appoggio dall'umidità.
- Non pulire le spazzole a disco e il rullo spazzola sporco fine con aria compressa.

» Il forte getto d'aria può danneggiare le setole.

1. Pulire le spazzole a disco, il rullo di raccolta dello sporco fine e gli azionamenti con un panno umido.
2. Pulire tutte le parti in plastica con un panno umido.

» Mantenere pulita la batteria, poiché una batteria sporca può scaricarsi nel tempo a causa delle correnti di dispersione attraverso i terminali.

10. Smantellamento/stoccaggio/ magazzinaggio

10.1 Smontare la maniglia di spinta

⚠ ATTENZIONE

Pericolo di lesioni dovute al ribaltamento della barra di spinta!

Il ribaltamento del maniglione di spinta può causare all'utente o ad altre persone lievi lesioni, come schiacciamento delle dita o contusioni.

- Quando si trasporta l'apparecchio, tenerlo in modo che la barra di spinta non possa ribaltarsi.

» La maniglia di spinta può essere rimossa dall'apparecchio per risparmiare spazio.

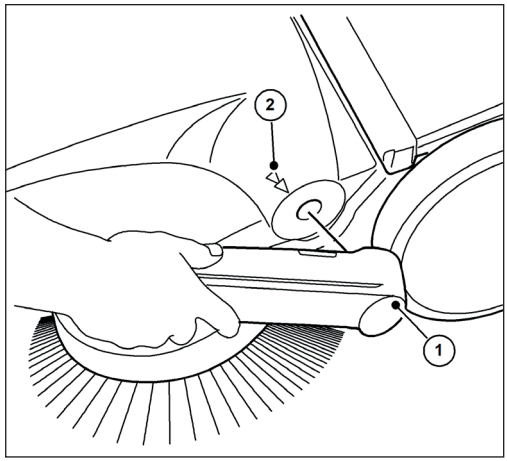

Abb. 22: Rimozione della maniglia di spinta

1. Allineare le rispettive frecce (2) sull'alloggiamento con la barra dei raccordi della maniglia (1).
2. Posizionarsi tra la maniglia di spinta davanti all'apparecchio.
3. Afferrare con le mani entrambe le maniglie (1) e spingerle con cautela verso l'esterno.
4. Allo stesso tempo, estrarre i raccordi della maniglia da entrambi i supporti dell'apparecchio.

10.2 Scollegare il cavo di collegamento della batteria

Per evitare una scarica profonda della batteria, il cavo di collegamento blu della batteria deve essere scollegato se la batteria è stata conservata per più di 2 mesi circa senza essere ricaricata.

Se necessario, la batteria deve essere scollegata anche durante la ricerca e la rimozione di un blocco. Protezione contro l'avviamento accidentale della spazzatrice.

Per periodi di stoccaggio di circa 6 mesi o più, la batteria deve essere caricata completamente per mantenere le sue prestazioni. Per informazioni sulla carica della batteria, consultare il capitolo „6.4 Caricare la batteria“ delle presenti istruzioni per l'uso.

» Mantenere pulita la batteria, poiché una batteria sporca può scaricarsi nel tempo a causa delle correnti di dispersione attraverso i terminali.

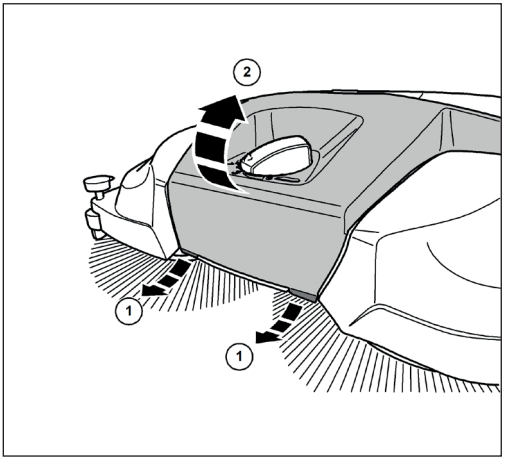

Abb. 23: Apertura del coperchio

1. Tirare leggermente in avanti le linguette (1) sul bordo anteriore inferiore del coperchio (2).
2. Ruotare il coperchio (2) verso l'alto.

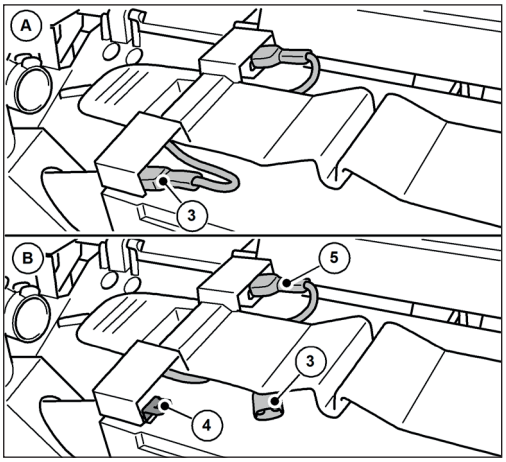

Abb. 24: Scollegare il cavo di collegamento della batteria

3. Scollegare il cavo di collegamento blu della batteria (3) dalla linguetta a innesto (4) della batteria.

» Assicurarsi che il cavo di collegamento blu della batteria (3) non possa entrare in contatto involontario con la linguetta di innesto (4) a causa di influssi esterni, come ad esempio il movimento dell'apparecchio (vedere Fig. 24 Figura B). 24 Figura B).

» Il cavo di collegamento rosso della batteria (5) rimane collegato.

4. Chiudere il coperchio (2) e bloccarlo con le linguette (1).

IT

10.3 Immagazzinamento/stoccaggio

NOTA

L'immagazzinamento improprio, ad esempio in un ambiente umido, può danneggiare la spazzatrice.

» Osservare le informazioni riportate nel capitolo "10.2 Scollegamento del cavo di collegamento della batteria" delle presenti istruzioni per l'uso.

• Conservare l'apparecchio solo quando è pulito e con la tramoggia vuota.

» Le informazioni sullo svuotamento della tramoggia sono riportate nel capitolo „7.7 Svuotamento della tramoggia“ e sulla pulizia nel capitolo „9.4 Pulire l‘apparecchio“ delle presenti istruzioni per l'uso.

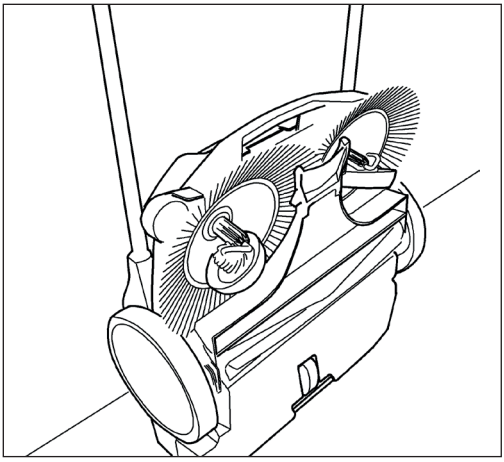

Abb. 25: Posizione di stoccaggio

• Posizionare l'apparecchio in modo che le setole non siano attorcigliate o piegate.

• Assicurare l'apparecchio, compresa la maniglia di spinta, contro il ribaltamento, lo scivolamento e i danni.

• Non conservare l'apparecchio all'aperto o in ambienti umidi.

10.4 Smaltimento

⚠ ATTENZIONE

Pericolo per l'ambiente dovuto a uno smaltimento non corretto

Lo smaltimento non corretto della spazzatrice/batteria può causare inquinamento ambientale a causa delle sostanze nocive in essa contenute.

• Smaltire la spazzatrice, il caricabatterie e la batteria nel rispetto dell'ambiente, in conformità alle normative locali vigenti.

• Smaltire il dispositivo e la batteria separatamente.

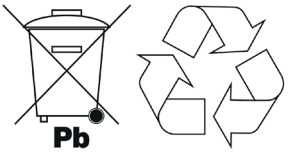

11. DICHIARAZIONE DI CONFORMITÀ

REACH è il regolamento europeo sulle sostanze chimiche per la registrazione, la valutazione, l'autorizzazione e la restrizione delle sostanze chimiche.

Le informazioni sulla conformità al Regolamento REACH (CE) n. 1907/2006 sono disponibili all'indirizzo **www.starmix.de**

12. Dichiarazione di conformità CE

Dichiarazione di conformità secondo la Direttiva Macchine 2006/42/CE, Allegato II 1A

Produttore:

Electrostar GmbH
Hans-Zinser-Str. 1-3
73061 Ebersbach/Fils
Germania

Rappresentante autorizzato per la compilazione della documentazione tecnica:

Electrostar GmbH
Hans-Zinser-Str. 1-3
73061 Ebersbach/Fils
Germania

Prodotto:

Spazzatrice portatile a batteria haaga 677 plus

Con la presente dichiariamo che il prodotto di cui sopra è conforme a tutte le disposizioni pertinenti della Direttiva Macchine 2006/42/CE. Il prodotto di cui sopra soddisfa i requisiti delle seguenti direttive pertinenti:

- Direttiva EMC 2014/30/UE
- RoHS 2011/65/UE

Sono state applicate le seguenti norme armonizzate:

- EN ISO 12100:2010, Sicurezza del macchinario - Principi generali per la progettazione, la valutazione del rischio e la riduzione del rischio
- EN 60335-1:2012, Apparecchi elettrici per uso domestico e similare - Sicurezza - Parte 1: Norme generali
- EN 60335-2-72:2012, Sicurezza degli apparecchi elettrici d'uso domestico e similare - Parte 2-72: Norme particolari per macchine per il trattamento dei pavimenti, con o senza trazione, per uso professionale
- EN 55014-1:2021, Compatibilità elettromagnetica - Requisiti per gli elettrodomestici, gli utensili elettrici e gli apparecchi elettrici analoghi - Parte 1: Emissione
- EN 55014-2:2021, Compatibilità elettromagnetica - Requisiti per gli elettrodomestici, gli utensili elettrici e gli apparecchi elettrici analoghi - Parte 2: Immunità - Norma di famiglia di prodotti
- EN IEC 61000-3-2:2019
- EN 61000-3-3:2013
- EN 62233:2008-04, Metodi per la misurazione dei campi elettromagnetici di elettrodomestici e apparecchi elettrici similari in relazione alla sicurezza delle persone nei campi elettromagnetici.
- EN IEC 63000:2018-12, Documentazione tecnica per la valutazione delle apparecchiature elettriche ed elettroniche in relazione alla restrizione delle sostanze pericolose;

IT

Ebersbach, 16 luglio 2025

Carsten Gresser
Responsabile dell'Assurance

Inhoudsopgave

1. Algemene informatie ... 192
1.1 Adres ... 192
1.2 Conventies ... 192
1.3 Symbolen en etikettering ... 192
1.4 Beperking van aansprakelijkheid ... 192
1.5 Garantie ... 192
1.6 Bescherming van het auteursrecht ... 193
1.7 Doelgroep ... 193
2. Veiligheid ... 193
2.1 Beoogd gebruik ... 193
2.2 Niet-bedoeld gebruik ... 193
2.3 Verantwoordelijkheid van de gebruiker ... 193
2.4 Algemene veiligheidsinstructies ... 194
2.5 Algemene veiligheidsinstructies voor de batterij, laadcontactdoos en oplader ... 194
2.6 Gevarenwaarschuwingen op het apparaat ... 196
2.7 Persoonlijke beschermingsmiddelen ... 196
3. Technische gegevens ... 197
4. Montage en werking ... 198
5. Transport ... 200
5.1 Levering ... 200
5.2 Omvang van de levering ... 200
5.3 Omgaan met verpakkingsmateriaal ... 200
5.4 Opbergen van de veegmachine ... 200
5.5 Het apparaat vervoeren ... 201
5.6 Het apparaat in het voertuig vervoeren ... 201
6. Opstarten ... 202
6.1 Montage van de duwbeugel en de handgreep ... 202
6.2 De duwbeugel op het apparaat monteren ... 202
6.3 Accuaansluitkabel aansluiten ... 203
6.4 De accu opladen ... 204
7. Operatie ... 205
7.1 Voor aanvang van de werkzaamheden ... 205
7.2 Hoogte-instelling van de schijfborstels ... 206
7.3 Vasthoudinrichting instellen ... 206
7.4 Werking van de accu en LED-display ... 207
7.5 Overbelastingsbeveiliging ... 208
7.6 Handmatige bediening ... 209
7.7 Legen van de vultrechter ... 209
8. Problemen oplossen ... 210
8.1 Foutentabel deel 1 ... 211
8.2 Foutentabel deel 2 ... 212
8.3 Procedure voor het oplossen van problemen ... 213
8.4 Zekering F1 verwijderen en controleren ... 213
9. Onderhoud en reiniging ... 215
9.1 Onderhoudsschema ... 216
9.2 Verstopping verwijderen ... 216

9.3 Borstelharen uitlijnen 217
9.4 Apparaat reinigen 217
10. Buiten gebruik stellen/opslaan/opslag 217
10.1 Demonteer de duwbeugel 217
10.2 Accuaansluitkabel losmaken 218
10.3 Opbergen/opslag 219
10.4 Verwijdering 219
11. REACH 220
12. EG-conformiteitsverklaring 220

1. Algemene informatie

Deze gebruiksaanwijzing hoort bij de haaga 677 plus veegmachine (bouwjaar: vanaf 2025) en geldt uitsluitend voor dit apparaat.

De gebruiksaanwijzing geeft belangrijke informatie voor een veilig en efficiënt gebruik van het apparaat.

Voorwaarde voor veilig werken met het apparaat is het in acht nemen van alle vermelde veiligheidsinstructies en aanwijzingen.

Lees de gebruiksaanwijzing zorgvuldig door voordat u het apparaat in gebruik neemt.

- Lees de veiligheidsinstructies!
- Bewaar de gebruiksaanwijzing gedurende de gehele levensduur van het apparaat op een veilige en toegankelijke plaats.
- Geef de gebruiksaanwijzing door aan iedere volgende eigenaar of gebruiker van het apparaat.

1.1 Adres

NL

Electrostar GmbH
Hans-Zinser-Str. 1-3
73061 Ebersbach/Fils
Duitsland
Telefoon: +49 (0)7163 9988-100
Fax: +49 (0)7163 9988-155
info@starmix.de
www.starmix.de

1.2 Conventies

Om optimaal met de bedieningshandleiding te kunnen werken, moet de volgende uitleg over typografische conventies in acht worden genomen.

Opsomming

- Teksten die op deze manier worden weergegeven, zijn opsommingstekens.

Werkvolgorde

1. Stap 1 van de werkvolgorde
2. Stap 2 van de werkvolgorde
3. Stap 3 van de werkvolgorde

De volgorde van de werkstappen moet worden aangehouden.

Tip

» Tips en aanwijzingen (geen machineschade) worden als volgt weergegeven.

1.3 Symbolen en etikettering

Volg altijd alle waarschuwingen en veiligheidsinstructies op! Ga bij het werken altijd voorzichtig te werk om ongelukken, persoonlijk letsel en materiële schade te voorkomen!

Structuur van de veiligheidsinstructies

⚠ SIGNAALWOORD

Soort gevaar en bron van het gevaar

Mogelijke gevolgen

- Maatregel om het gevaar te vermijden

Gevarenniveau

Gevarenniveau	Waarschijnlijkheid van optreden	Gevolgen van nietnaleving
⚠ **GEVAAR**	Onmiddellijk	Dood, ernstig lichamelijk letsel
⚠ WAARSCHUWING	Mogelijk	Dood, ernstig lichamelijk letsel
⚠ VOORZICHTIG	Mogelijk	Licht lichamelijk letsel
OPMERKING	Mogelijk	Materiële schade

1.4 Beperking van aansprakelijkheid

Electrostar GmbH aanvaardt geen enkele aansprakelijkheid voor schade en gevolgschade veroorzaakt door de hieronder genoemde punten:

- Niet-naleving van de gebruiksaanwijzing
- Gebruik van niet-toegestane reserveonderdelen / verkeerde reserveonderdelen / reserveonderdelen die niet voldoen aan de specificaties van de fabrikant
- Ongeoorloofde wijzigingen, hulpstukken en conversies aan het apparaat

1.5 Garantie

De voorschriften beschreven in de Algemene Voorwaarden van Electrostar GmbH zijn van toepassing.

1.6 Bescherming van het auteursrecht

De gebruiksaanwijzing is auteursrechtelijk beschermd voor Electrostar GmbH.

De gebruiksaanwijzing bevat instructies en tekeningen of tekeninguittreksels van technische aard die niet zonder toestemming gereproduceerd, verspreid of gebruikt mogen worden voor concurrentiedoeleinden of geheel of gedeeltelijk aan anderen mogen worden doorgegeven.

Electrostar GmbH behoudt zich het recht voor om toestemming te verkrijgen om kopieën of informatie uit deze gebruiksaanwijzing te gebruiken voor publicaties of om deze door te geven aan derden.

Inbreuken zullen leiden tot een schadeclaim van de fabrikant. Verdere aanspraken blijven voorbehouden.

1.7 Doelgroep

Deze gebruiksaanwijzing is bedoeld voor de gebruiker van deze veegmachine.

2. Veiligheid

Neem de volgende aanwijzingen in acht om storingen, schade en gevaren voor de gezondheid te voorkomen!

2.1 Beoogd gebruik

De haaga 677 plus veegmachine is uitsluitend bedoeld voor het verwijderen van straatvuil zoals bladeren, gras, grit, zand en dergelijke van vlakke en harde oppervlakken.

Het apparaat is geschikt voor commercieel gebruik, bijv. in hotels, scholen, ziekenhuizen, fabrieken en kantoren.

2.2 Niet-bedoeld gebruik

Elk ander gebruik dan beschreven in het hoofdstuk „Beoogd gebruik“ wordt beschouwd als oneigenlijk gebruik. De gebruiker van het apparaat is als enige aansprakelijk voor eventuele schade die hieruit voortvloeit.

De veegmachine mag niet worden gebruikt voor het vegen van gevaarlijke, brandbare of gloeiende stoffen (sigaretten en lucifers), vloeistoffen, explosieve of gevaarlijke stoffen (Ex), zuren of oplosmiddelen.

De veegmachine mag ook niet worden gebruikt voor het vegen van water, beton, mortel, cement of gipshoudend stof.

Ook nat veegmateriaal zoals sneeuw, mest, koeienmest en modderige stoffen zoals uitwerpselen mogen niet met de veegmachine worden geveegd.

De veegmachine mag niet worden gebruikt in explosiegevaarlijke omgevingen of als transportmiddel.

VOORZICHTIG

Niet gebruiken op hellende oppervlakken!

2.3 Verantwoordelijkheid van de gebruiker

Een gebruiker is elke natuurlijke of rechtspersoon die de veegmachine gebruikt of door derden laat gebruiken en verantwoordelijk is voor de veiligheid van de gebruiker of derden tijdens het gebruik.

- Houd toezicht op kinderen die zich in het werkgebied bevinden om ervoor te zorgen dat ze er niet mee spelen.
- Dit apparaat is niet bedoeld voor gebruik door personen (inclusief kinderen) met verminderde fysieke, zintuiglijke of mentale capaciteiten of een gebrek aan ervaring en kennis.

- Personen van wie het reactievermogen is verminderd, bijvoorbeeld door drugs, alcohol of medicijnen, mogen niet met het apparaat werken.
- Personen die zich vanwege hun gezondheidstoestand niet kunnen inspannen, mogen niet met de veegmachine werken.
- Vervang onleesbaar geworden tekens op de veegmachine.

2.4 Algemene veiligheidsinstructies

- Maak verpakkingsmateriaal ontoegankelijk voor kinderen. Er bestaat verstikkingsgevaar!
- Draag geen lang los haar, stropdassen, losse kleding of sieraden, inclusief ringen.
- Houd er bij het hanteren van de veegmachine rekening mee dat er een risico op letsel bestaat doordat kledingstukken en lichaamsdelen vast komen te zitten en naar binnen worden getrokken.

2.5 Algemene veiligheidsinstructies voor de batterij, laadcontactdoos en oplader

⚠ GEVAAR

Levensgevaar door elektrische schok!

Als de oplader verkeerd wordt gebruikt, bestaat het risico op een dodelijke elektrische schok.

- Gebruik nooit een defecte of beschadigde oplader.
- Open of demonteer de lader nooit.
- Controleer de aansluitkabel van de lader regelmatig op beschadigingen. Als het aansluitsnoer beschadigd is, trek dan onmiddellijk de stekker uit het stopcontact.

⚠ GEVAAR

Levensgevaar door explosie!

De oplader en veegmachine kunnen vonken produceren die stof of dampen kunnen doen ontbranden. Er kunnen bijvoorbeeld vonken ontstaan wanneer de aan/uit-schakelaar wordt ingedrukt.

- Gebruik de oplader en veegmachine nooit in een omgeving met explosiegevaar, d.w.z. in een omgeving met ontvlambare vloeistoffen (dampen), gassen of stof (EX).

⚠ WAARSCHUWING

Risico op letsel of ongelukken bij het omgaan met de batterij!

Verkeerd omgaan met de batterij kan leiden tot verschillende gevaarlijke situaties. Neem de volgende punten in acht:

- Bescherm de batterij tegen direct zonlicht, hitte, open vuur en elektrische vonken.
- Niet roken in de directe omgeving van de batterij.
- Stel de batterij nooit bloot aan microgolven of hoge druk.
- Laad de batterij niet op bij temperaturen onder 0°C.
- Gooi de batterij nooit in het vuur.
- Laad of gebruik nooit een defecte, beschadigde of vervormde batterij.
- Open, beschadig of laat de batterij nooit vallen.
- Houd de batterij buiten het bereik van kinderen.

WAARSCHUWING

Risico op letsel of ongevallen door vloeistof die uit de batterij lekt

Lekkende batterijvloeistof kan huidirritatie, brandwonden en chemische brandwonden veroorzaken.

- Als u per ongeluk in contact komt met de vloeistof, wast u de betreffende lichaamsdelen met veel water en zeep.
- Als de vloeistof in de ogen komt, niet wrijven en de ogen minstens 15 minuten met veel water spoelen. Aanvullende medische hulp inroepen.
- Zorg voor een veilige omgang met de batterij.

WAARSCHUWING

Risico op letsel of een ongeval door kortsluiting

Kortsluiting veroorzaakt door water/vocht kan leiden tot een elektrische schok en/of brand.

- Reinig de veegmachine niet met een hogedrukreiniger of waterstralen.
- Vermijd rijden door plassen.

WAARSCHUWING

Risico op letsel door externe beschadiging van de batterij

Lekkage van gevaarlijke stoffen kan huidirritatie en/of brandwonden veroorzaken.

- Draag persoonlijke beschermingsmiddelen (PPE).

⚠ WAARSCHUWING

Risico op letsel of ongevallen bij het omgaan met de lader!

Verkeerd gebruik van de lader kan leiden tot verschillende gevaarlijke situaties. Neem de volgende punten in acht:

- Sluit de lader alleen aan op een correct geïnstalleerd stopcontact.
- Trek de stekker uit het stopcontact na gebruik van de lader.
- Brandgevaar! Niet gebruiken op een licht ontvlambaar oppervlak (bijv. papier, textiel) of in een licht ontvlambare omgeving.
- Als er rook of brand ontstaat in de lader, trek dan onmiddellijk de stekker uit het stopcontact.
- Dek de lader niet af zodat deze ongehinderd kan afkoelen.
- Leg aansluitkabels zo en label ze zodanig dat ze niet beschadigd kunnen raken en niemand in gevaar kan worden gebracht - voorkom struikelgevaar!

OPMERKING

Onjuiste behandeling en onjuist gebruik van de accu, het oplaadapparaat en de laadcontactdoos kan leiden tot schade aan eigendommen of apparatuur. Neem de volgende punten in acht:

- Gebruik de batterij alleen met de veegmachine en de lader van de fabrikant.

OPMERKING

- Alleen voor het opladen van een geometrisch geschikte accu in overeenstemming met de waarden in hoofdstuk „3. Technische gegevens“ gebruiken.
- Sluit de lader alleen aan op de netspanning en netfrequentie die op het typeplaatje staan vermeld.
- Trek de netstekker niet uit het stopcontact door aan de aansluitkabel te trekken; trek altijd aan de netstekker.
- Laat een beschadigd aansluitsnoer repareren door een gekwalificeerde elektricien
- Gebruik en bewaar de lader alleen in gesloten en droge ruimtes. Bescherm de lader tegen regen en vocht.
- Bewaar de acculader en accu alleen in het aangegeven temperatuurbereik volgens de waarden in hoofdstuk „3. Technische gegevens“ gebruiken.
- Verbind de contacten van de acculader nooit met metalen voorwerpen (bijv. spijkers, munten, sieraden) (kortsluiting)sieraden). De acculader kan beschadigd raken door kortsluitingde oplader kan beschadigd raken door kortsluiting.
- Verbind (kortsluiten) de accupolen of de contacten van de laadcontactdoos nooit met metalen voorwerpen (bijv. spijkers, munten, sieraden). De accu of de elektronica van de veegmachine kan beschadigd raken door kortsluiting.
- Gebruik geen metalen transportcontainers voor de batterij.
- Bescherm de accu tegen regen en vocht.
- Om diepe ontlading van de accu te voorkomen, moet de blauwe accuaansluitkabel worden losgekoppeld voor opslagperioden van ongeveer 2 maanden of langer zonder de accu op te laden. Informatie over opslag en bewaren en over het loskoppelen van de accu vindt u in het hoofdstuk „10.3 Opbergen/opslag“ en in het hoofdstuk "10.2 Loskoppelen van de accuaansluitkabel" in deze gebruiksaanwijzing.
- Bij opslagperioden van ca. 6 maanden of langer moet de accu ook eerst volledig worden opgeladen om de prestaties van de accu te behouden. Informatie over het opladen van de accu vindt u in het hoofdstuk „6.4 De accu opladen“ van deze handleiding.

2.6 Gevarenwaarschuwingen op het apparaat

De volgende pictogrammen zijn op de veegmachine of het typeplaatje aangebracht:

VOORZICHTIG

Let bij het werken op de veiligheidsvoorschriften in de gebruiksaanwijzing.

Bedieningsinstructies

Lees de gebruiksaanwijzing zorgvuldig door voordat u het apparaat gebruikt.

Gevaar voor naar binnen trekken en bekneld raken

Bij werkzaamheden aan het apparaat tijdens bedrijf, oplossen van storingen, onderhoud en reiniging bestaat het gevaar van beknelling en letsel door draaiende delen. Neem de veiligheidsinstructies in de gebruiksaanwijzing in acht.

NL

Lader en batterij

Gebruik voor het opladen van de accu alleen de bij de veegmachine geleverde en door de fabrikant goedgekeurde oplader.

Maximale gradiënt

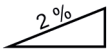

De maximale helling van een veegmachine verwijst naar de maximale hellingshoek die het apparaat veilig kan overbruggen om zijn reinigingsfunctie effectief uit te voeren zonder te kantelen of te glijden.

2.7 Persoonlijke beschermingsmiddelen

Persoonlijke beschermingsmiddelen moeten tijdens het werk worden gedragen om gezondheidsrisico's te minimaliseren. Daarom:

- Trek voor aanvang van alle werkzaamheden de aangegeven beschermingsmiddelen op de juiste wijze aan en draag deze tijdens het werk.

Stevig schoeisel

Draag stevige schoenen met antislipzolen.

Stevige beschermende handschoenen

Draag stevige beschermende handschoenen.

Stofmasker

Draag een stofmasker.

3. Technische gegevens

Basisgegevens haaga 677 plus

Technische gegevens	677 plus
Veegbreedte in millimeters [mm]	770
²Veegprestatie in vierkante meter per uur [m /h]	3200
Inhoud veegcontainer in liters [l]	40
Gewicht in kilogram [kg] leeg / max. (GVW)	21 / 30
Bedrijfstijd met volle accu* ca. min	90
Max. Bedrijfstemperatuur	van -10 °C tot 40 °C
Opladen	van 0 °C tot 25 °C
Opslag	van -10 °C tot 40 °C

Informatie over geluid en trillingen (gemeten volgens EN 60335-2-72)	677 plus
Geluidsdrukniveau$_{Lp}$ (EN 60335-2-72)*	68 dB (A)
Geluidsvermogensniveau$_{Lw}$ (EN 60335-2-72)*	80 dB (A)
Onzekerheid voor de opgegeven geluidsniveaus (2006/42/EG)	2,5 dB (A)

*Bepaald in de bedrijfstoestand van nominaal maximum toerental bij een omgevingstemperatuur van 20 °C / afhankelijk van de vloerbedekking.

Trillingsinformatie (gemeten volgens EN 60335-2-72)	677 plus
Handgreep links, a_h	< 2,5 m/s²
Handgreep rechts, a_h	
Onzekerheid (K) (Richtlijn 2006/42/EG)	2,0 m/s²

Loodzuuraccu	677 plus
Spanning [V]	12
Vermogen [Ah]	14
Gewicht in kilogram [kg]	4,0

Lader	677 plus
Ingangsspanning	100-240 VAC/50-60 Hz
Uitgangsspanning [V]	12
Spanning einde lading [V]	14,5
Laadstroom [mA]	3.000
Gewicht in gram [g]	300

4. Montage en werking

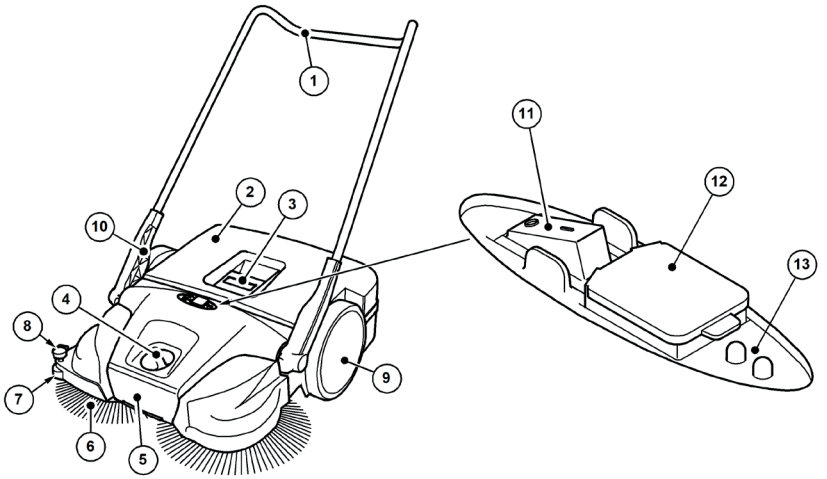

NL

Abb. 1: Overzicht onderdelen 1

Artikelnr.	Onderdeel
1	Duwstang
2	Vuilcontainer
3	Containerhandgreep
4	Hoogteverstelling schijfborstel
5	Handgreep
6	Schijfborstel
7	Zijgeleiderol
8	Vasthoudinrichting
9	Loopwiel
10	Handgreep
11	Aan/uit-schakelaar
12	Oplaadcontactdoos
13	LED-display

Het apparaat wordt door het indrukken van de aan/uit schakelaar (11) op accuvoeding geschakeld en naar voren bewogen door het over de duwbeugel (1) te duwen. De twee schijfborstels (6) gebruiken de veeglip (16) om het vuil naar de vuilcontainer (2) te brengen.

De veegrol voor fijn vuil (14) transporteert het resterende vuil naar de vuilcontainer (2). De stroom wordt geleverd door een in het apparaat geïnstalleerde accu (22), die voldoende opgeladen moet zijn voor een optimale werking van het apparaat.

» Informatie over het opladen van de accu vindt u in hoofdstuk „6.4 De accu opladen“ van deze gebruiksaanwijzing.

Tijdens het gebruik van de accu wordt de actuele bedrijfstoestand van de veegmachine weergegeven op het LED-display (13).

» Informatie over het gebruik van de accu en de LED-display vindt u in het hoofdstuk „7.4 Werking van de accu en LED-display“ van deze gebruiksaanwijzing.

Daarnaast kan het apparaat ook tijdelijk zonder elektrische bediening worden gebruikt als de accu bijna leeg is.

» Informatie over handmatige bediening vindt u in het hoofdstuk „7.6 Handmatige bediening“ van deze handleiding.

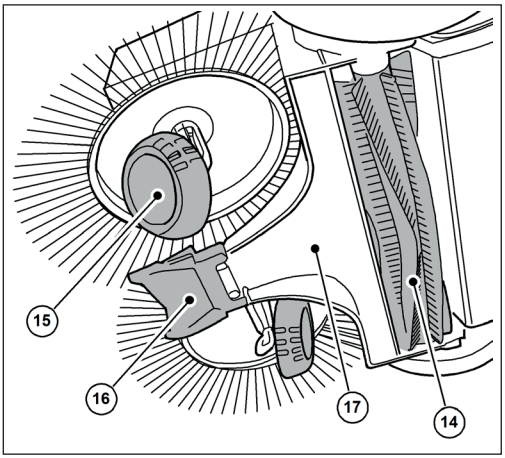

Abb. 2: Overzicht onderdelen 2

Artikelnr.	Onderdeel
14	Veegrol voor fijn vuil
15	Afgeschuinde rand
16	Veeglip
17	Veegplaat

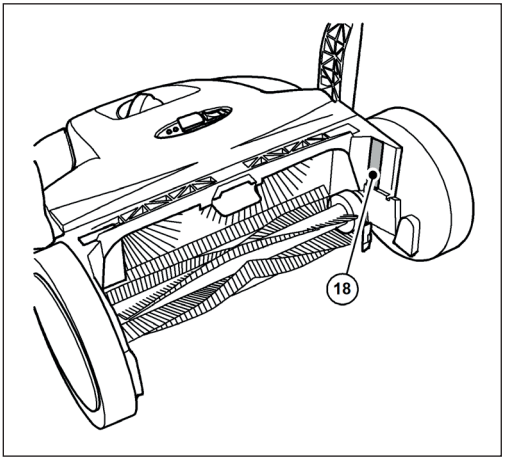

Abb. 3: Overzicht onderdelen 3

Artikelnr.	Onderdeel
18	Typeplaat

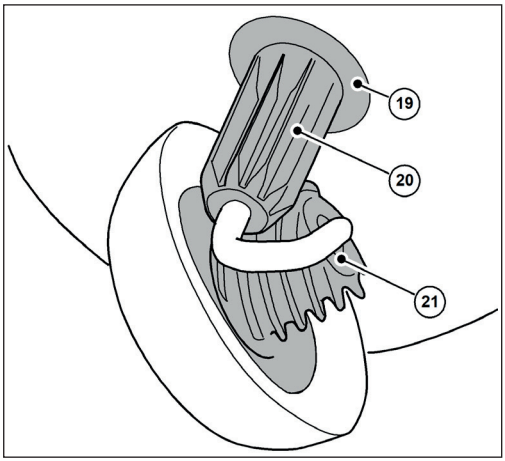

Abb. 4: Overzicht componenten 4

Artikelnr.	Onderdeel
19	Koppelingshuis
20	Tandhuls
21	Schuine vertanding

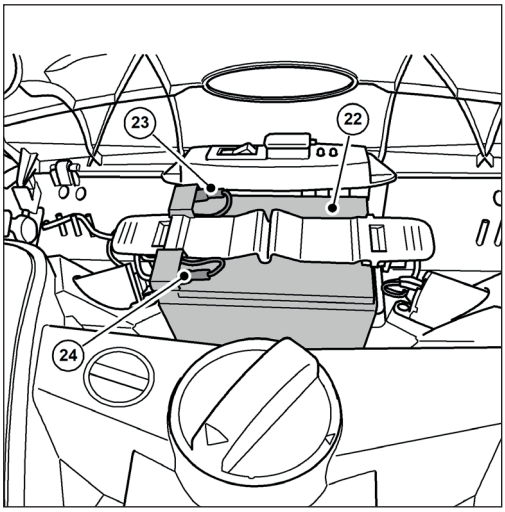

Abb. 5: Overzicht componenten 5

Artikelnr.	Onderdeel
22	Batterij
23	Accuaansluitkabel (rood +)
24	Accu-aansluitkabel (blauw -)

NL

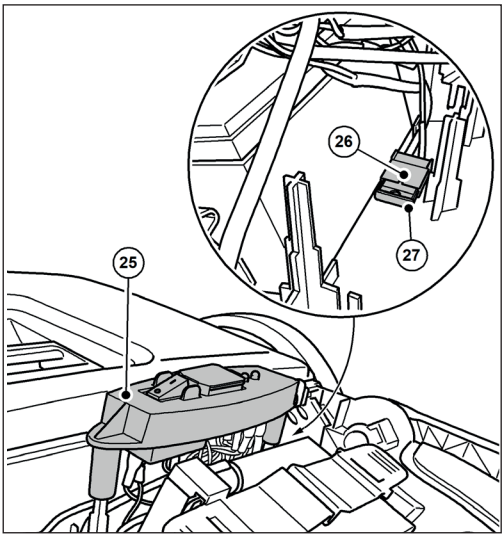

Abb. 6: Onderdelenoverzicht 6

NL

Artikelnr.	Onderdeel
25	Schakelaarplaat
26	Zekeringhouder
27	Zekering F1

» De afbeelding toont de componenten met het deksel open of verwijderd.

5. Transport

5.1 Levering

OPMERKING

Laat de chauffeur van de pakketdienst eventuele zichtbare schade aan de buitenverpakking direct bij aflevering bevestigen. Als transportschade pas tijdens het uitpakken wordt opgemerkt, moet de pakketdienst binnen 24 uur na levering schriftelijk op de hoogte worden gesteld om hem aansprakelijk te kunnen stellen voor de schade.

OPMERKING

De batterij is beschermd met een transportslot. Er zit een kartonnen doos om de batterij. De transportbescherming (kartonnen doos) moet voor ingebruikname worden verwijderd.

5.2 Omvang van de levering

- Toestel met batterij
- Duwstang
- Twee handgrepen
- Oplader met netstekker
- Bedieningsinstructies

5.3 Omgaan met verpakkingsmateriaal

- Voer het verpakkingsmateriaal altijd op een milieuvriendelijke manier af.
- Neem de lokale, regionaal geldende wettelijke voorschriften in acht.

5.4 Opbergen van de veegmachine

OPMERKING

Ondeskundige opslag, bijvoorbeeld opslag van het apparaat in een vochtige omgeving, een aangesloten accuaansluitkabel of een onvoldoende opgeladen accu kan leiden tot schade aan de veegmachine. Raadpleeg het hoofdstuk „10. Buiten gebruik stellen/opslaan/opslag“.

» De duwbeugel kan van het apparaat worden verwijderd om het ruimtebesparend op te bergen. Informatie over het verwijderen van de duwbeugel vindt u in het hoofdstuk „10.1 Demonteer de duwbeugel“ van deze gebruiksaanwijzing.

5.5 Het apparaat vervoeren

⚠ VOORZICHTIG

Gevaar voor letsel door omkantelen van de duwbeugel!

Als de duwstang kantelt, kan dit leiden tot lichte verwondingen zoals gekneusde vingers of kneuzingen bij de gebruiker of andere personen.

- Houd het apparaat bij het dragen zo vast dat de duwstang niet kan kantelen.

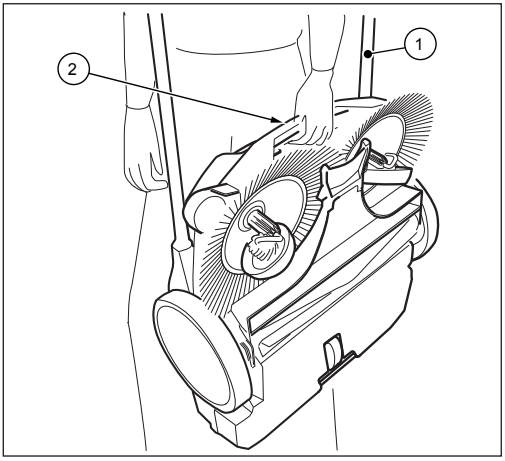

Abb. 7: Het apparaat vervoeren

1. Draai de duwbeugel (1) plat naar voren.
2. Pak het apparaat vast aan de draagbeugel (2).
3. Draag het apparaat zodanig dat de schijfborstels van uw lichaam af wijzen.

5.6 Het apparaat in het voertuig vervoeren

⚠ VOORZICHTIG

Verwondingsgevaar door ondeskundig transport van de veegmachine!

Een ronddraaiend, wegglijdend of kantelend apparaat kan letsel veroorzaken bij de bestuurder of andere personen.

- Zet het apparaat vast met een spanband om te voorkomen dat het wegglijdt en rondgeslingerd wordt.

1. Plaats het apparaat op een geschikte plaats in het voertuig.
2. Zet het apparaat vast met een spanband.

» Voor ruimtebesparend transport in voertuigen kan de duwbeugel van het apparaat worden verwijderd. Informatie over het verwijderen van de duwbeugel vindt u in het hoofdstuk „10.1 Demonteer de duwbeugel“ van deze gebruiksaanwijzing.

OPMERKING

- Verkeerd transport kan leiden tot schade aan de veegmachine.
- Laat de veegmachine niet achter in een verwarmd voertuig om de batterijen te beschermen.
- Zorg ervoor dat het apparaat tijdens het transport niet per ongeluk wordt ingeschakeld. Maak indien nodig de blauwe accuaansluitkabel los van de accu. Informatie over het loskoppelen van de accu vindt u in hoofdstuk "10.2 Accuaansluitkabel loskoppelen" van deze gebruiksaanwijzing.

6. Opstarten

6.1 Montage van de duwbeugel en de handgreep

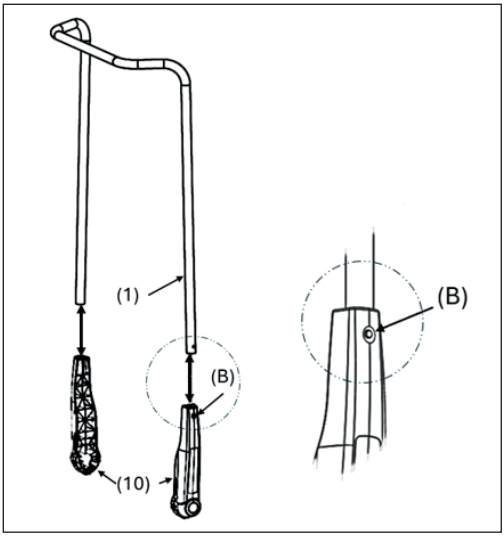

Abb. 8: Montage van de handgreepbevestigingen

Bij de levering zijn twee greepgarnituren (10) en de duwstang (1) als afzonderlijke onderdelen inbegrepen.

1. Druk de borgveer (B) aan de zijkant van de duwstang (1) naar binnen.
2. Duw het beslag (10) op de duwstang tot het vastklikt.

» **Zorg ervoor dat het gat aan de zijkant van het handgreepbeslag uitgelijnd is met de borgveer in de duwstang.**

3. Ga op dezelfde manier te werk voor de tweede kant van de duwstang

6.2 De duwbeugel op het apparaat monteren

⚠ VOORZICHTIG

Gevaar voor letsel door omkantelen van de duwbeugel!

Als de duwstang kantelt, kan dit leiden tot lichte verwondingen zoals gekneusde vingers of kneuzingen bij de gebruiker of andere personen.

- Houd het apparaat bij het dragen zo vast dat de duwstang niet kan kantelen.

De duwstang kan in twee stappen ((I) en (II)) aan de hoogte van de gebruiker worden aangepast.

» (I): Laag niveau

» (II): Hoger niveau (voorkeurspositie)

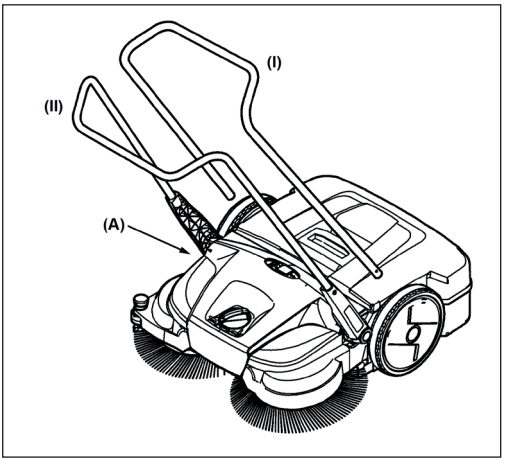

Abb. 9: De duwstang monteren

1. Plaats jezelf tussen de duwstang voor het apparaat.
2. Plaats een van de twee handgreepgarnituren met de grendelnok op het handgreepbeslag (10) in de daarvoor bestemde groef op het frame (A), zodat deze kan vastklikken (afb. 10).

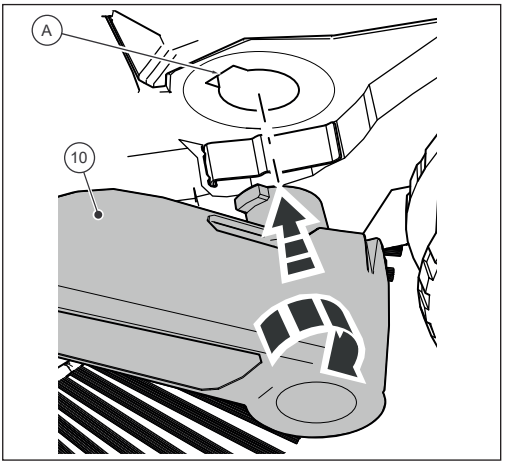

Abb. 10: Montage van de handgreepbevestigingen

NL

3. Plaats het greepbeslag (10) aan de andere kant in dezelfde positie.
4. Het greepbeslag kan nu met een beetje druk in de sleuven van het apparaat (A) worden geklikt en de duwstang kan in de gewenste positie worden gebracht om het apparaat te duwen.

6.3 Accuaansluitkabel aansluiten

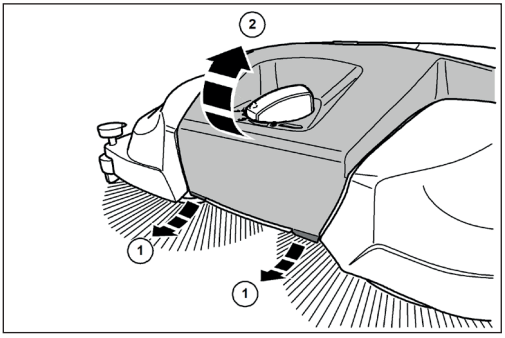

Abb. 11: Openen van de kap

⚠ VOORZICHTIG

Gevaar voor letsel door onbedoeld starten van de veegmachine!

Bij het aansluiten van de accuaansluitkabel bestaat het risico dat de veegmachine naar binnen wordt getrokken als deze per ongeluk wordt ingeschakeld.

- Voordat u de accu aansluit, moet u ervoor zorgen dat de aan/uit-schakelaar van het apparaat in de stand "0" staat.

» Om zelfontlading van de accu te voorkomen, wordt de blauwe accuaansluitkabel bij levering en tijdens opslagperiodes langer dan ca. 2 maanden losgekoppeld van het insteeklipje van de accu.

1. Trek de lipjes (1) aan de voorste onderkant van het deksel (2) iets naar voren.
2. Draai het deksel (2) naar boven.

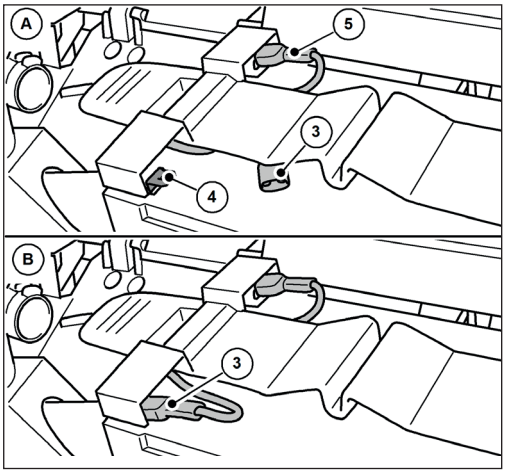

Abb. 12: Accuaansluitkabel aansluiten

3. Steek de blauwe accuaansluitkabel (3) volledig op het insteeklipje (4) van de accu.
» (A): Batterijaansluitkabel niet aangesloten.
» (B): Accu-aansluitkabel aangesloten.
» De rode accuaansluitkabel (5) is bij levering aangesloten.

OPMERKING

Zorg er ook voor dat de rode accuaansluitkabel (5) volledig en correct is aangesloten. Als de accuaansluitkabel niet correct is aangesloten, kan dit het apparaat beschadigen en eventuele garantieclaims ongeldig maken.

4. Sluit het deksel (2) en vergrendel het met de lipjes (1).

NL

6.4 De accu opladen

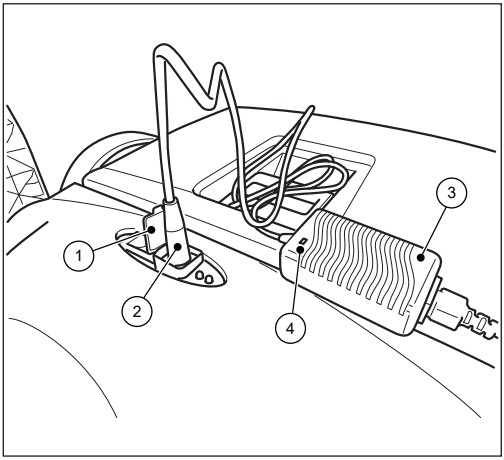

Abb. 13: De lader aansluiten

» Het wordt aanbevolen om de batterij volledig op te laden voordat u het apparaat voor het eerst gebruikt.

» De lader (3) heeft een volledig elektronische spannings- en stroombegrenzer. Dit betekent dat een aangesloten accu altijd op het optimale oplaadniveau wordt gehouden. Dit voorkomt overladen van de accu.

» Om de accu op te laden, moeten de accukabels op de juiste manier worden aangesloten. Informatie over het aansluiten van de accu vindt u in hoofdstuk "6.3 Accuaansluitkabel aansluiten" in deze gebruiksaanwijzing.

OPMERKING

- Tijdens het opladen mag de veegmachine niet ingeschakeld zijn. Dit kan schade veroorzaken aan de elektrische componenten van de veegmachine.
- Controleer voor het laden de stekker van de lader en de aansluitbus op de veegmachine op vreemde voorwerpen, bijv. elektrisch geleidende voorwerpen. Apparaatschade door kortsluiting en kabelbrand.

1. Open de beschermkap (1) van de laadcontactdoos op de veegmachine.
2. Steek de stekker (2) van de oplader (3) in de oplaadcontactdoos van de veegmachine.
3. Sluit het netsnoer van de lader (3) aan op een 100-240 V voedingsaansluiting.

» Tijdens het opladen brandt de LED-indicator (4) op de **oplader** "oranje".Als de batterij volledig is opgeladen, verandert de LED-indicator (4) op de **lader** in "groen".

» De oplaadtijd is voornamelijk afhankelijk van de SOC-waarde (ladingstoestand) die de batterij heeft voordat het oplaadproces begint. Als de batterij langere tijd niet wordt opgeladen, daalt de ladingstoestand, waardoor de oplaadtijd toeneemt. Een volledige lading kan ongeveer 7 uur duren. Raadpleeg de informatie op de buitenverpakking of op de sticker die op de veegmachine is geplakt voordat deze wordt geleverd.

OPMERKING

Om een optimale levensduur te bereiken en het verouderingsproces te minimaliseren, laadt u de batterij ten minste elke 2 maanden gedurende ongeveer 10 uur op. Een volledig opgeladen batterij vermindert het risico van diepe ontlading en onherstelbare schade aan de batterijcellen. De batterij kan ook worden opgeladen na korte gebruikstijden van ongeveer 15 minuten.

7. Operatie

⚠ GEVAAR

Levensgevaar door onbewaakt gebruik van de veegmachine!

Onafhankelijk (beginnend) rijden door de draaibeweging van de schijfborstels en de veegrol voor fijn vuil of op hellende wegen kan leiden tot ernstig of dodelijk letsel door botsingen in de openbare ruimte (weggebruikers).

- Gebruik de veegmachine niet zonder toezicht.
- Schakel de veegmachine onmiddellijk na het parkeren uit en berg hem veilig op.

⚠ WAARSCHUWING

Gevaar voor snijwonden door gebroken glas, metaal of andere scherpgerande materialen!

Bij het legen van de vuilcontainer kunnen snijwonden ontstaan door glasscherven, metaal of andere scherpe voorwerpen.

- Draag de voorgeschreven persoonlijke beschermingsmiddelen!

⚠ VOORZICHTIG

Gevaar voor de gezondheid door stof dat vrijkomt tijdens het vegen!

Het inademen van stof kan de gezondheid in gevaar brengen.

- Draag de voorgeschreven persoonlijke beschermingsmiddelen!

⚠ VOORZICHTIG

Verwondingsgevaar door hete onderdelen!

Werken aan de hete motor van de veegmachine kan leiden tot verwondingen aan de huid.

- Draag de voorgeschreven persoonlijke beschermingsmiddelen!
- Controleer of de motor heet is na het uitschakelen van de veegmachine.

7.1 Voor aanvang van de werkzaamheden

- Controleer de werking van het apparaat voordat u met het werk begint.
- Controleer of de duwbeugel stevig in de handgreepbevestigingen zit.
- Controleer of de vuilcontainer stevig vastzit en in goede staat is.
- Controleer de schijfborstels en de veegrol voor fijn vuil op takjes, opgerolde draden en snoeren, langvezelig materiaal, etc. Verwijder deze indien nodig. Verwijder deze indien nodig.
- Controleer de schijfborstels en de veegrol voor fijn vuil op vastzittende onderdelen of vuil.
- Controleer de handgrepen op vuil en reinig ze indien nodig.
- Controleer of de aan/uit-schakelaar op elk moment gemakkelijk in de "0"-stand kan worden gezet.
- Controleer de aansluitbus voor de lader op de veegmachine op vreemde voorwerpen.

OPMERKING

Er mogen zich geen elektrisch geleidende voorwerpen op of in de laadbus bevinden. Apparaatschade door kortsluiting en kabelbrand. Houd de beschermkap van de laadcontactdoos altijd gesloten.

7.2 Hoogte-instelling van de schijfborstels

De draaigreep voor het instellen van de hoogte van de schijfborstels bevindt zich in het midden van het voorste gedeelte. Met de hoogteverstelling worden de schijfborstels aangepast aan het te vegen oppervlak. De niveaus zijn gebaseerd op ervaring en moeten daarom worden beschouwd als referentiewaarden. Afhankelijk van het oppervlak kan het dus nodig zijn om de stappen tijdens het vegen aan te passen.

- Niveau 1-2: voor alle vlakke, harde oppervlakken (bijv. asfalt, beton, platen)
- Niveau 3-4: voor vochtige bladeren, zand, oneffen oppervlakken (bijv. platen van sierbeton)
- Niveau 5-7: voor zware vervuiling en meer ongelijkmatige oppervlakken

OPMERKING

Druk de schijfborstels niet te stevig op de vloer. Overmatige contactdruk leidt tot verhoogde slijtage en een kortere levensduur van de batterij. Een te hoge contactdruk verhoogt ook de duwweerstand en kan een nadelig effect hebben op het reinigingsresultaat.

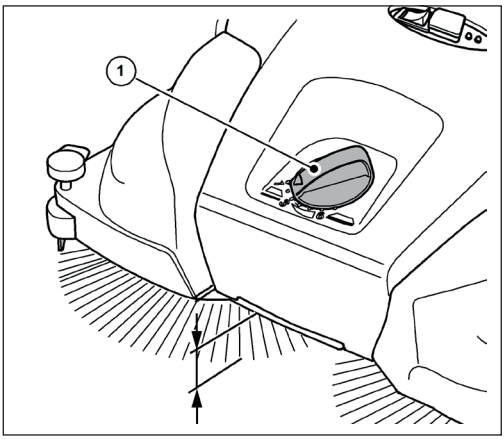

Abb. 14: Hoogteverstelling van de schijvenborstel

- Stel de gewenste hoogte in:
- Draai hiervoor de draaigreep (1) naar links om het niveau te verlagen.
- Draai hiervoor de draaigreep (1) naar rechts om het niveau te verhogen.

» Til het apparaat iets op aan de draagbeugel. Dit maakt het gemakkelijker om de hoogte in te stellen.

7.3 Vasthoudinrichting instellen

Gebruik de vasthoudinrichting om de rechter schijfborstel af te stellen op de randen die geveegd moeten worden, bijv. op muren of stoepranden.

OPMERKING

Er kan overmatige slijtage optreden als de neerhouder niet goed is afgesteld op lage randen. De neerhouder mag geen krassen maken op het oppervlak.

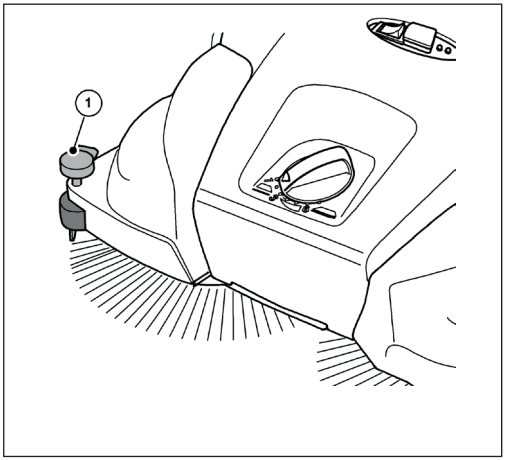

Abb. 15: Afstelling van de neerhouder

Randen en hoeken vegen

- Druk de hendel (1) van de neerhouder naar beneden.

Bediening op oppervlakken

- Trek de hendel (1) van de neerhouder omhoog.

7.4 Werking van de accu en LED-display

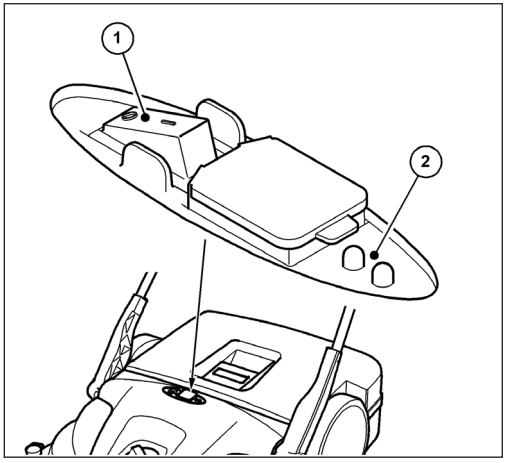

Abb. 16: Bediening en display

Het LED-display (2) geeft de huidige bedrijfsstatus van de veegmachine in batterijmodus aan.

- Plaats de veegmachine op het te vegen oppervlak.

⚠ VOORZICHTIG

Druk niet met uw voet op de aan/uit-schakelaar.

Het kantelen van de veegmachine bij het starten van de schijfborstels kan letsel veroorzaken door vallen of struikelen.

- Schakel de veegmachine alleen met de hand in of uit.

- Schakel de veegmachine in door de aan/uit schakelaar (1) in stand "I" te zetten.

De schijfborstels en de veegrol voor fijn vuil beginnen te draaien. Als de accu voldoende opgeladen is, brandt de groene LED van het LED-display (2) tijdens het gebruik van de accu.

Leid het apparaat met beide handen over de duwbeugel.

- Duw het apparaat met normale loopsnelheid vooruit.
- Schakel de veegmachine uit door de aan/uit schakelaar (1) in de "0" positie te drukken.
- Leeg indien nodig de vuilcontainer, zie paragraaf „Legen van de vultrechter“ in hoofdstuk 7.7 van deze gebruiksaanwijzing.

» Voor een perfect veegresultaat moet de vuilcontainer regelmatig geleegd worden.

OPMERKING

- Als de schijfborstels langzamer draaien of de rode LED van het LED-display (2) tijdens het gebruik gaat branden, betekent dit dat de accu bijna leeg is. Schakel het apparaat uit en laad de accu op.
- Als het oplaadniveau van de accu te laag is, wordt het apparaat door de ingebouwde elektronica uitgeschakeld. De rode LED van het LED-display (2) knippert. Schakel het apparaat uit en laad de batterij op. Bij diepe ontlading vervalt de garantie!

- Reinig de veegmachine en het stoffilter na beëindiging van de werkzaamheden, zie paragraaf „Apparaat reinigen“ in hoofdstuk 9.4 van deze gebruiksaanwijzing.
- Laad de accu indien nodig volledig op, zie paragraaf „De accu opladen“ in hoofdstuk 6.4 van deze gebruiksaanwijzing.

7.5 Overbelastingsbeveiliging

Om schade te voorkomen zijn de motoren uitgerust met een overbelastingsbeveiliging. Als de elektronica van de veegmachine na korte tijd uitschakelt, komt dit door een te hoge belasting van de motoren. De veegrol voor fijn vuil en de schijfborstels moeten dan worden gecontroleerd op vrije beweging en blokkades zoals vastzittende stenen, opgerolde draden en dergelijke moeten worden verwijderd.

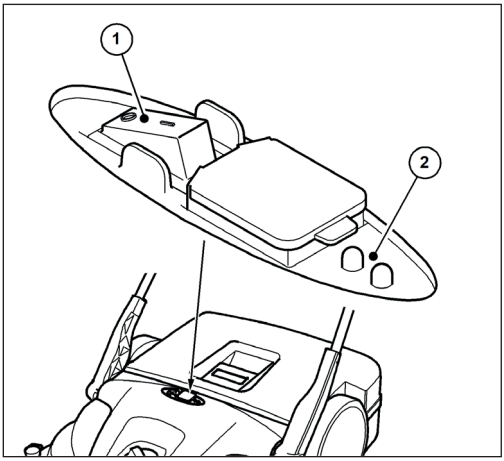

Abb. 17: Bediening en display

- Nadat de overbelastingsbeveiliging in werking is getreden, moet de elektronica van de veegmachine worden uitgeschakeld door de aan/uit-schakelaar (1) in de stand "0" te zetten.

⚠ VOORZICHTIG

Gevaar voor letsel door onbedoeld starten van de veegmachine!

Bij werkzaamheden aan de veegmachine bestaat het risico dat het apparaat per ongeluk wordt ingeschakeld.

- Zorg ervoor dat het apparaat niet per ongeluk wordt ingeschakeld terwijl de blokkering wordt opgeheven! Maak indien nodig de blauwe accuaansluitkabel los van de accu. Zie paragraaf "Loskoppelen van de accuaansluitkabel" in hoofdstuk 10.2 van deze gebruiksaanwijzing.

1. Lokaliseer en verwijder de verstopping, zie paragraaf „Verstopping verwijderen“ in hoofdstuk 9.2 van deze gebruiksaanwijzing.
2. Sluit indien nodig de blauwe accuaansluitkabel weer aan. Zie paragraaf "Aansluiten van de accuaansluitkabel" in hoofdstuk 6.3 van deze gebruiksaanwijzing.
3. Schakel de veegmachine in door de aan/uit schakelaar in stand "I" te zetten
4. Controleer of het apparaat normaal werkt.

7.6 Handmatige bediening

De veegmachine kan ook tijdelijk zonder elektrische ondersteuning worden gebruikt als de accu bijna leeg is. Het veegmechanisme wordt aangedreven door het apparaat te duwen.

- Leid het apparaat met beide handen over de duwbeugel.
- Duw het apparaat met normale loopsnelheid vooruit.
- Maak indien nodig de vuilcontainer leeg, zie paragraaf „Legen van de vultrechter“ in hoofdstuk 7.7 van deze gebruiksaanwijzing.
- Laad de accu volledig op, zie paragraaf „De accu opladen“ in hoofdstuk 6.4 van deze gebruiksaanwijzing.

» Gebruik alleen tijdelijk handmatige bediening. In de accumodus kan door minder inspanning een beter veegresultaat worden bereikt.

7.7 Legen van de vultrechter

⚠ WAARSCHUWING

Gevaar voor snijwonden door gebroken glas, metaal of andere scherpgerande materialen!

Bij het legen van de vuilcontainer kunnen snijwonden worden veroorzaakt door gebroken glas, metaal of andere materialen met scherpe randen.

- Draag de voorgeschreven persoonlijke beschermingsmiddelen!

⚠ VOORZICHTIG

Gevaar voor de gezondheid door opgeveegd stof!

Het legen van de veegcontainer kan uw gezondheid in gevaar brengen door het opgeveegde stof.

- Draag de voorgeschreven persoonlijke beschermingsmiddelen!

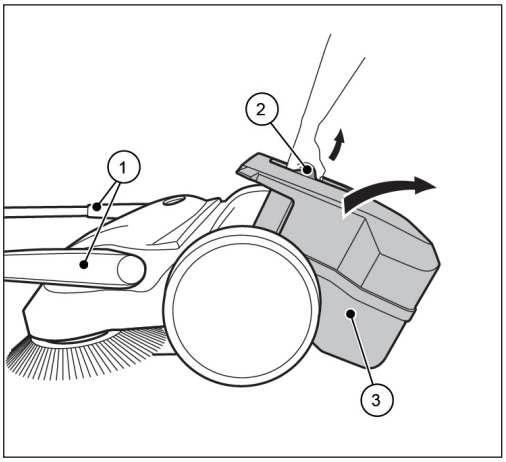

Abb. 18: Vuilcontainer legen

- Leeg de trechter na elk gebruik.
- Leeg de bak regelmatig voor een perfect veegresultaat.

1. Zet de duwbeugel (1) in de naar voren gekantelde positie.
2. Trek de vultrechter (3) aan de hendel (2) omhoog.
3. Leeg de bak (3) volledig.

» Zorg ervoor dat ook de randen van de behuizing vrij zijn van vuil.

4. Plaats de lege vuilcontainer (3) in het apparaat.
5. Druk de containerhandgreep (2) terug in de uitgangspositie.

» De vergrendeling van de afvalbak (3) moet hoorbaar vastklikken.

6. Zet de duwbeugel (1) terug in de gebruikspositie.

NL

8. Problemen oplossen

⚠ WAARSCHUWING

Gevaar voor snijwonden door gebroken glas, metaal of andere scherpgerande materialen!

Bij het legen van de vuilcontainer kunnen snijwonden worden veroorzaakt door gebroken glas, metaal of andere materialen met scherpe randen.

- Draag de voorgeschreven persoonlijke beschermingsmiddelen!

⚠ VOORZICHTIG

Gevaar voor de gezondheid door stofvorming bij het vegen!

Het inademen van stof kan de gezondheid in gevaar brengen.

- Draag de voorgeschreven persoonlijke beschermingsmiddelen!

NL

⚠ VOORZICHTIG

Gevaar voor letsel door omkantelen van de duwbeugel!

Als de duwstang kantelt, kan dit leiden tot lichte verwondingen zoals gekneusde vingers of kneuzingen bij de gebruiker of andere personen.

- Houd het apparaat bij het dragen zo vast dat de duwstang niet kan kantelen.

⚠ VOORZICHTIG

Gevaar voor letsel door onbedoeld starten van de veegmachine!

Bij werkzaamheden aan de veegmachine bestaat het risico dat het apparaat per ongeluk wordt ingeschakeld.

- Zorg ervoor dat het apparaat tijdens het verhelpen van storingen niet per ongeluk wordt ingeschakeld! Maak indien nodig de blauwe accuaansluitkabel los van de accu. Zie paragraaf "Loskoppelen van de accuaansluitkabel" in hoofdstuk 10.2 van deze gebruiksaanwijzing.

Ondanks het opvolgen van de voorgeschreven onderhoudswerkzaamheden en het controleren van het apparaat voor gebruik, kunnen er storingen optreden. Mogelijke storingen staan in de volgende tabellen, deel 1 en deel 2, met vermelding van de oorzaak en de oplossing.

8.1 Foutentabel deel 1

Storing	Oorzaak	Remedy
Toestel loopt traag of onregelmatig	Apparaat vuil	Veegmachine reinigen, zie hoofdstuk 9.4 in het hoofdstuk „Apparaat reinigen“
	Bezem geblokkeerd	Verstopping verwijderen, zie hoofdstuk 9.2 in het hoofdstuk „Verstopping verwijderen“
	Borstelaandrijvingen vervuild	Borstelaandrijvingen reinigen, zie hoofdstuk 9.4 in het hoofdstuk „Apparaat reinigen“
	Hoogte-instelling te laag ingesteld	Pas de hoogteverstelling aan, zie hoofdstuk 7.2 in het hoofdstuk „Hoogte-instelling van de schijfborstels“
	Contactdruk van de schijvenborstels te hoog	
	Laadniveau van de accu te laag. LED-indicator op de veegmachine brandt "rood"	Laad de accu op, zie hoofdstuk 6.4 in het hoofdstuk „De accu opladen“
	Schijfborstels draaien niet	Neem contact op met service
	Veegrol voor fijn vuil draait niet	
Apparaat schakelt uit	Contactdruk van de schijvenborstels te hoog	Pas de hoogteverstelling aan, zie hoofdstuk 7.2 in het hoofdstuk „Hoogte-instelling van de schijfborstels“
	Bezem geblokkeerd	Veegmachine reinigen, zie hoofdstuk 9.4 in het hoofdstuk „Apparaat reinigen“
	Overbelastingsbeveiliging actief	Verstopping verwijderen, zie hoofdstuk 7.5 in de paragraaf "Overbelastingsbeveiliging"
	Laadniveau van de accu te laag. LED-display op de veegmachine knippert "rood". Apparaat uitgeschakeld door elektronica	Accu opladen, zie hoofdstuk 6.4 in het hoofdstuk „De accu opladen“
	Zekering F1 defect	Controleer en vervang zekering F1, zie hoofdstuk 8.4 in het hoofdstuk „Zekering F1 verwijderen en controleren“
Apparaat kan niet meer worden ingeschakeld	Zekering F1 defect	Controleer en vervang zekering F1, zie hoofdstuk 8.4 in het hoofdstuk „Zekering F1 verwijderen en controleren“
	Accu-aansluitkabel los	Sluit de accuaansluitkabel aan, zie hoofdstuk 6.3 in de paragraaf "Accuaansluitkabel aansluiten"
	Accu diep ontladen	Neem contact op met service
Borstelharen zijn verbogen	Verkeerde opslag	Lijn de borstelharen uit, zie hoofdstuk 9.3 in de paragraaf „Borstelharen uitlijnen“

8.2 Foutentabel deel 2

Storing	Oorzaak	Remedy
Veegresultaat onvoldoende	Veeglip ontbreekt, zit los of is sterk versleten	Veeglip vervangen
	Contactdruk van de schijvenborstels te hoog	Pas de hoogteverstelling aan, zie hoofdstuk 7.2 in het hoofdstuk „Hoogte-instelling van de schijfborstels“
	Aanzienlijke slijtage van de schotelborstels	Schijfborstels vervangen
	Vuilcontainer is vol	Maak de vuilcontainer leeg, zie hoofdstuk 7.7 in de paragraaf „Legen van de vultrechter“
	Verkeerd gebruik van de veegmachine op basis van de informatie in hoofdstuk 2.2 in de paragraaf „Niet-bedoeld gebruik“	Gebruik een geschikt reinigingsmiddel of reinigingsmiddel

8.3 Procedure voor het oplossen van problemen

⚠ VOORZICHTIG

Gevaar voor letsel door onbedoeld starten van de veegmachine!

Na het verhelpen van storingen aan de veegmachine bestaat het risico dat het apparaat per ongeluk wordt ingeschakeld.

- Voordat u de accu aansluit, moet u ervoor zorgen dat de aan/uit-schakelaar van het apparaat in de stand "0" staat.

1. Zet de aan/uit-schakelaar op het apparaat in de stand "0".
2. Koppel de blauwe accuaansluitkabel los van de accu.
3. Verhelp de storing volgens de storingstabel.
4. Sluit indien nodig de blauwe accuaansluitkabel weer aan op de accu.
5. Schakel de veegmachine in door de aan/uit schakelaar in stand "I" te zetten. Controleer of het apparaat normaal werkt.

8.4 Zekering F1 verwijderen en controleren

De veegmachine is uitgerust met een 15 amp zekering om de elektrische componenten te beschermen. Ga als volgt te werk om de F1 zekering te controleren en te vervangen:

⚠ VOORZICHTIG

Risico op letsel of ongelukken door een onjuiste zekering!

Als een onjuiste zekering wordt gebruikt, kunnen de elektrische componenten overbelast raken wanneer het apparaat wordt uitgeschakeld, tijdens het opladen of tijdens het gebruik van het apparaat, wat kan leiden tot rook en brand.

- Vervang de zekering alleen door een nieuwe 15 A zekering goedgekeurd door de fabrikant.

⚠ VOORZICHTIG

Gevaar voor letsel door onbedoeld starten van de veegmachine!

Bij werkzaamheden aan de veegmachine bestaat het risico dat het apparaat per ongeluk wordt ingeschakeld.

- Zorg ervoor dat het apparaat niet per ongeluk wordt ingeschakeld terwijl de zekering wordt verwijderd en gecontroleerd! Maak hiervoor de blauwe accuaansluitkabel los van de accu.

OPMERKING

Het gebruik van een zekering met een hogere of lagere waarde kan aanzienlijke schade aan het apparaat veroorzaken.

Vervang een doorgebrande zekering alleen door een door de fabrikant goedgekeurde zekering van 15 ampère om schade te voorkomen. Vervang de zekering alleen als de oorzaak van de storing is verholpen.

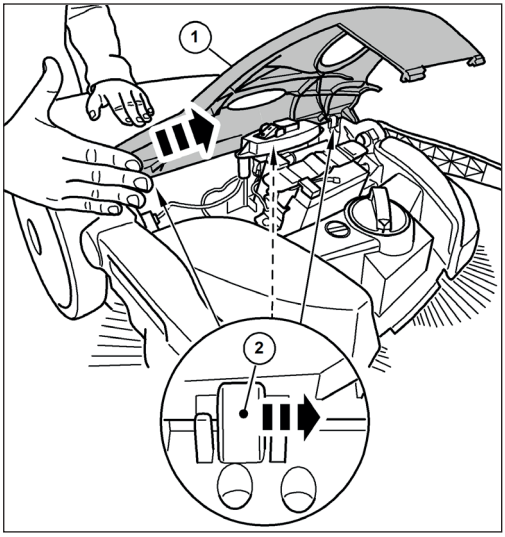

Abb. 19: Motorkap verwijderen

1. Zet de aan/uit-schakelaar op het apparaat in stand "0".
2. Zet de duwbeugel in de naar voren gekantelde positie, zie paragraaf „Legen van de vultrechter“ in hoofdstuk 7.7 van deze gebruiksaanwijzing

3. Maak de blauwe accuaansluitkabel los van de accu, zie paragraaf "Accuaansluitkabel losmaken" in hoofdstuk 10.2 van deze gebruiksaanwijzing.
4. Haak het deksel (1) voorzichtig los van de scharnieren (2) door met de palm van de hand licht tegen de rand van het deksel te tikken in de richting van de pijl.

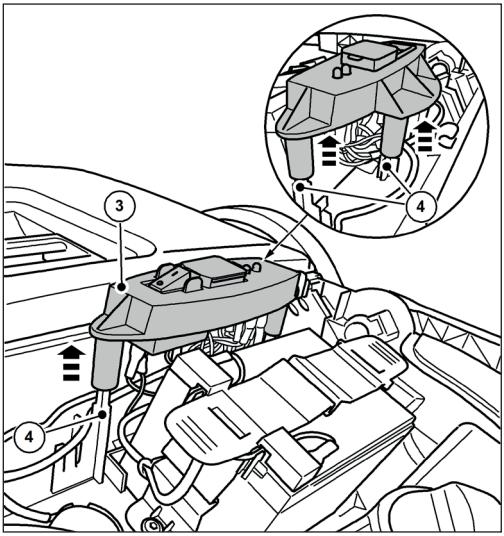

Abb. 20: Verwijderen van de schakelplaat

5. Trek de schakelplaat (3) voorzichtig omhoog van de geleidepennen (4).
6. Leg de schakelplaat (3) met de aangesloten kabels opzij.

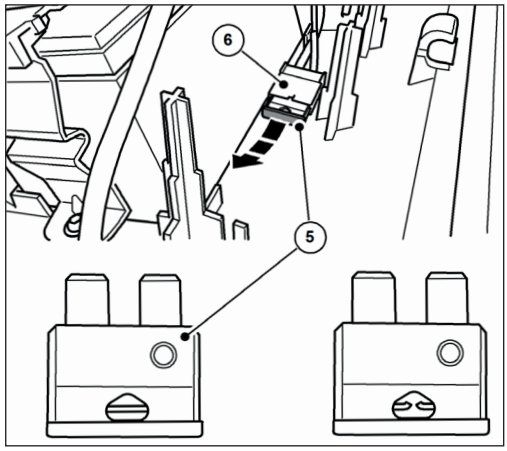

Abb. 21: Zekering F1

7. Trek de zekering F1 (5) uit de zekeringhouder (6).
8. Controleer en vervang de zekering indien nodig.

» De afbeelding rechts toont een doorgebrande zekering.

» Gebruik alleen een zekering met precies 15 ampère.

» Zet de zekering in omgekeerde volgorde weer in elkaar.

Let op het volgende:

1. Plaats het deksel van bovenaf en klik het vervolgens in de scharnieren door voorzichtig te drukken. Zorg ervoor dat het deksel gecentreerd is, anders kunnen de nokjes van de scharnieren breken.
2. Sluit de blauwe accuaansluitkabel volledig aan op het insteeklipje op de accu.
3. Schakel de veegmachine in door de aan/uit-schakelaar in stand "I" te zetten.
4. Controleer of het apparaat normaal werkt.

OPMERKING

Als de zekering onmiddellijk na het inschakelen van de veegmachine weer doorbrandt, neem dan contact op met het servicecentrum. De zekeringen zijn als reserveonderdelen verkrijgbaar bij Electrostar GmbH.

9. Onderhoud en reiniging

⚠ WAARSCHUWING

Gevaar voor snijwonden door gebroken glas, metaal of andere scherpgerande materialen!

Bij het legen van de vuilcontainer kunnen snijwonden worden veroorzaakt door gebroken glas, metaal of andere materialen met scherpe randen.

- Draag de voorgeschreven persoonlijke beschermingsmiddelen!

⚠ VOORZICHTIG

Gevaar voor de gezondheid door stofvorming bij het vegen!

Het inademen van stof kan de gezondheid in gevaar brengen.

- Draag de voorgeschreven persoonlijke beschermingsmiddelen!

⚠ VOORZICHTIG

Gevaar voor letsel door omkantelen van de duwbeugel!

Als de duwstang kantelt, kan dit leiden tot lichte verwondingen zoals gekneusde vingers of kneuzingen bij de gebruiker of andere personen.

- Houd het apparaat bij het dragen zo vast dat de duwstang niet kan kantelen.

⚠ VOORZICHTIG

Gevaar door reinigingsmiddelen!

De middelen kunnen schadelijke bestanddelen bevatten en irritatie van de luchtwegen en de huid veroorzaken.

- Neem het veiligheidsinformatieblad van de fabrikant in acht.
- Vermijd morsen en vernevelen.
- Niet eten, drinken of roken tijdens het werk.
- Vermijd contact met huid en ogen.

⚠ VOORZICHTIG

Gevaar voor letsel door onbedoeld starten van de veegmachine!

Tijdens onderhouds- en reinigingswerkzaamheden aan de veegmachine bestaat het risico dat de machine per ongeluk wordt ingeschakeld.

- De machine moet tijdens alle werkzaamheden worden uitgeschakeld en van het stroomnet worden losgekoppeld.
- Voer geen werkzaamheden uit terwijl de motor draait.
- De aan/uit-schakelaar moet in de stand "0" staan.
- Zorg ervoor dat het apparaat tijdens onderhouds- en reinigingswerkzaamheden niet per ongeluk wordt ingeschakeld! Maak indien nodig de blauwe accuaansluitkabel los van de accu. Zie paragraaf "Loskoppelen van de accuaansluitkabel" in hoofdstuk 10.2 van deze gebruiksaanwijzing.

OPMERKING

Ondeskundig onderhoud kan leiden tot schade en een kortere levensduur van de veegmachine.

In de volgende hoofdstukken worden de onderhouds- en reinigingswerkzaamheden beschreven die nodig zijn voor een optimale en probleemloze werking.

In sommige gevallen is de uitvoering van de gespecificeerde werkzaamheden afhankelijk van tijd en/of belasting. Wanneer intervallen worden gespecificeerd in termen van zowel termijnen als bedrijfsuren, geldt het geval dat zich het eerst voordoet.

Neem bij vragen over onderhoudswerkzaamheden en intervallen contact op met de fabrikant.

9.1 Onderhoudsschema

Onderhoudsinterval	Onderhoudswerkzaamheden
Voordat u met de werkzaamheden begint	Controleer het apparaat op functionaliteit en schade. Neem indien nodig contact op met het servicecentrum
	Controleer of de duwbeugel stevig in het beslag zit
	Controleer of de vuilcontainer stevig vastzit en in goede staat is
	Controleer de schijfborstels en de veegrol voor fijn vuil op opgerolde draden en koorden. Verwijder deze indien nodig.
	Controleer de schijfborstel en de veegrol voor fijn vuil op vastzittende onderdelen of vervuiling
	Controleer de handgrepen op vuil en reinig ze indien nodig.
	Controleer de hoogte-instelling op de juiste hoogte
	Controleer de instelling van de veegdruk. Pas indien nodig de veegdruk aan het te vegen oppervlak aan
	Controleer of de aan/uit schakelaar op elk moment gemakkelijk in de "0" stand kan worden gezet
	Controleer de aansluiting voor de oplader op de veegmachine op vreemde voorwerpen
	Controleer of het laadniveau van de accu voldoende is voor de uit te voeren veegwerkzaamheden. Laad de accu indien nodig op
Aan het einde van de werkzaamheden	Maak de veegcontainer leeg
	Apparaat reinigen
	Maak het stoffilter schoon
	De accu opladen
8 Bh	Borstelaandrijvingen reinigen
2 maanden	De accu opladen

9.2 Verstopping verwijderen

- Verwijder gespoeld materiaal (bijv. touwtjes, draden, langvezelig materiaal) van de borstelharen en assen.
- Verwijder vastzittend materiaal (bijv. stenen, takken, bladeren).

9.3 Borstelharen uitlijnen

⚠ WAARSCHUWING

Brandgevaar door onjuist gebruik van een blazer of het gebruik van ongeschikte blazers!

Er bestaat brandgevaar bij het uitlijnen van de borstelharen als er te hoge temperaturen ontstaan tijdens het opwarmen.

- Gebruik geen open vuur of branders om de borstelharen te verhitten!
- Gebruik geen heteluchtblazer. De borstelharen kunnen smelten als de lucht te heet is.

Verbogen borstelharen kunnen recht worden gemaakt door ze te verhitten met een heteluchtblazer (bijv. een haardroger).

- Richt de ingeschakelde heteluchtblazer op de kromme borstelharen.

» Bij voldoende verhitting gaan de borstelharen vanzelf weer recht staan.

9.4 Apparaat reinigen

- Gebruik geen ontvettingsmiddelen.
- Gebruik geen agressieve schoonmaakmiddelen.
- Reinig het apparaat niet met een hogedrukreiniger of onder stromend water. Het apparaat mag niet in water worden ondergedompeld of met water worden afgeveegd.
- Bescherm de lagerpunten tegen vocht.
- Reinig de schijfborstels en de veegrol voor fijn vuil niet met perslucht.

» De harde luchtstraal kan de borstelharen beschadigen.

1. Reinig de schijfborstels, veegrol voor fijn vuil en aandrijvingen met een natte doek.
2. Reinig alle plastic onderdelen met een vochtige doek.

» Houd de accu schoon, want een vuile accu kan na verloop van tijd ontladen door lekstromen via de polen.

10. Buiten gebruik stellen/opslaan/opslag

10.1 Demonteer de duwbeugel

⚠ VOORZICHTIG

Gevaar voor letsel door omkantelen van de duwbeugel!

Als de duwstang kantelt, kan dit leiden tot lichte verwondingen zoals gekneusde vingers of kneuzingen bij de gebruiker of andere personen.

- Houd het apparaat bij het dragen zo vast dat de duwstang niet kan kantelen.

» De duwbeugel kan van het apparaat worden verwijderd om het ruimtebesparend op te bergen.

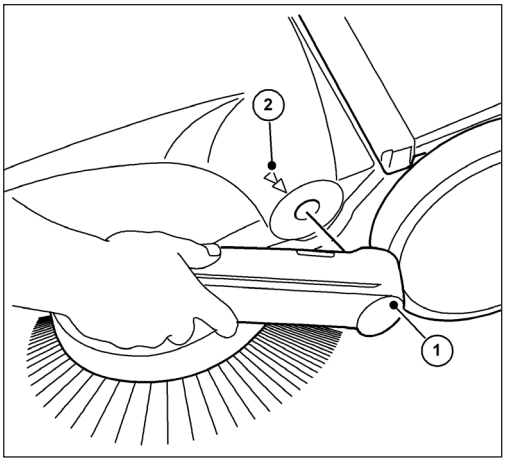

Abb. 22: De duwbeugel verwijderen

1. Lijn de respectievelijke pijlen (2) op de behuizing uit met de stang van de duwbeugel (1).
2. Neem plaats tussen de duwbeugel voor het apparaat.
3. Pak beide greepgarnituren (1) met de handen vast en duw ze voorzichtig naar buiten.
4. Trek tegelijkertijd het beslag uit beide houders op het apparaat.

10.2 Accuaansluitkabel losmaken

Om diepe ontlading van de accu te voorkomen, moet de blauwe accuaansluitkabel worden losgekoppeld als de accu langer dan ca. 2 maanden niet is opgeladen.

Indien nodig moet de accu ook worden losgekoppeld bij het opsporen en verhelpen van een verstopping. Bescherming tegen per ongeluk starten van de veegmachine.

Bij opslagperiodes van ca. 6 maanden of meer moet de accu ook vooraf volledig worden opgeladen om de prestaties van de accu te behouden. Informatie over het opladen van de accu vindt u in hoofdstuk „6.4 De accu opladen“ van deze gebruiksaanwijzing.

» Houd de accu schoon, want een vuile accu kan na verloop van tijd ontladen door lekstromen via de polen.

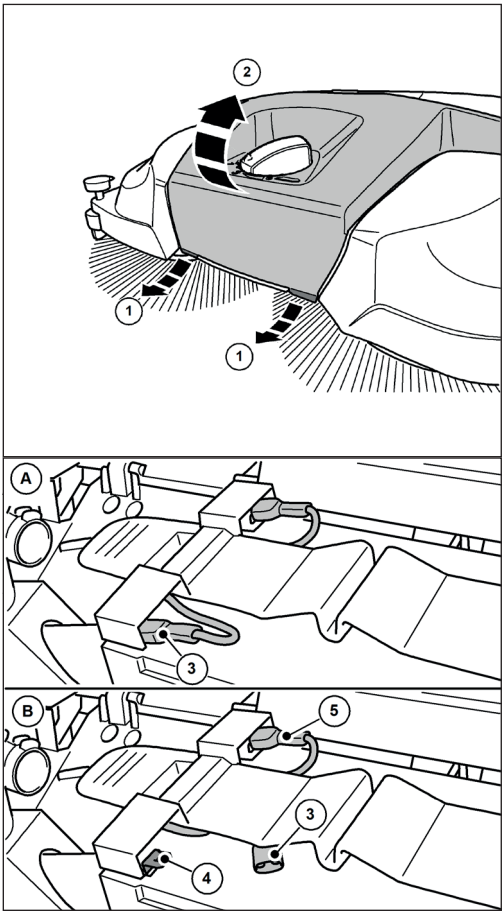

Abb. 24: Accuaansluitkabel losmaken

3. Maak de blauwe accuaansluitkabel (3) los van het insteeklipje (4) van de accu.
» Zorg ervoor dat de blauwe accuaansluitkabel (3) niet onbedoeld contact kan maken met het insteeklipje (4) door invloeden van buitenaf, zoals beweging van het apparaat (zie Fig. 24 Afbeelding B).
» De rode accuaansluitkabel (5) blijft aangesloten.
4. Sluit het deksel (2) en vergrendel het met de lipjes (1).

10.3 Opbergen/opslag

OPMERKING

Ondeskundige opslag, bijv. opbergen van het apparaat in een vochtige omgeving, kan leiden tot schade aan de veegmachine.

» Neem de informatie in hoofdstuk "10.2 Accuaansluitkabel loskoppelen" van deze gebruiksaanwijzing in acht.

• Berg het apparaat alleen schoon en met een lege vuilcontainer op.

» Informatie over het legen van de vuilcontainer vindt u in hoofdstuk „7.7 Legen van de vultrechter“ en over het reinigen in hoofdstuk „9.4 Apparaat reinigen“ van deze gebruiksaanwijzing.

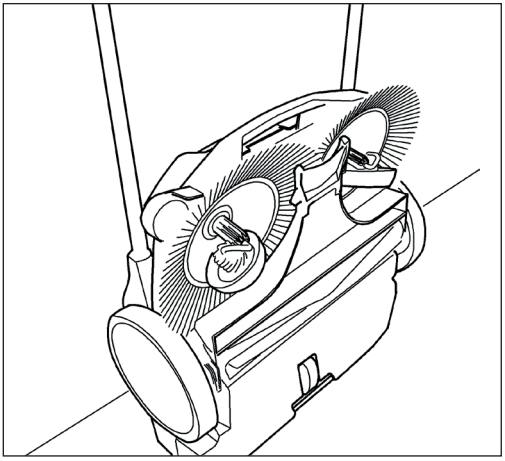

Abb. 25: Opslagpositie

• Plaats het apparaat zodanig dat de borstelharen niet geknikt of gebogen zijn.

• Beveilig het apparaat inclusief de duwbeugel tegen omvallen, wegglijden en beschadiging.

• Bewaar het apparaat niet in de open lucht of in een vochtige omgeving.

10.4 Verwijdering

⚠ WAARSCHUWING

Gevaar voor het milieu door onjuiste verwijdering

Onjuiste verwijdering van de veegmachine/ batterij kan leiden tot milieuvervuiling vanwege de schadelijke stoffen die het bevat.

• Voer de veegmachine, de oplader en de accu op een milieuvriendelijke manier af volgens de geldende plaatselijke voorschriften.

• Voer het apparaat en de accu gescheiden af.

NL

11. REACH

REACH is de Europese verordening voor de registratie en beoordeling van en de autorisatie en beperkingen ten aanzien van chemische stoffen.

Informatie over de naleving van de REACH-verordening (EG) nr. 1907/2006 is te vinden op **www.starmix.de**

12. EG-conformiteitsverklaring

Conformiteitsverklaring volgens Machine-richtlijn 2006/42/EG, bijlage II 1A

Fabrikant:

Electrostar GmbH
Hans-Zinser-Str. 1-3
73061 Ebersbach/Fils
Duitsland

Gemachtigd vertegenwoordiger voor het samenstellen van technische documentatie:

Electrostar GmbH
Hans-Zinser-Str. 1-3
73061 Ebersbach/Fils
Duitsland

Product:

Handveegmachine haaga 677 plus op accu

Hierbij verklaren wij dat het bovengenoemde product voldoet aan alle relevante bepalingen van de machinerichtlijn 2006/42/EG. Het bovengenoemde product voldoet aan de eisen van de volgende relevante richtlijnen:

- EMC-richtlijn 2014/30/EU
- RoHS 2011/65/EU

De volgende geharmoniseerde normen zijn toegepast:

- EN ISO 12100:2010, Veiligheid van machines - Algemene principes voor ontwerp, risicobeoordeling en risicovermindering
- EN 60335-1:2012, Huishoudelijke en soortgelijke elektrische toestellen - Veiligheid - Deel 1: Algemene eisen
- EN 60335-2-72:2012, Huishoudelijke en soortgelijke elektrische toestellen - Veiligheid - Deel 2-72: Bijzondere eisen voor vloerbehandelingstoestellen, met of zonder aandrijving, voor professioneel gebruik
- EN 55014-1:2021, Elektromagnetische compatibiliteit - Eisen voor huishoudelijke toestellen, elektrisch gereedschap en soortgelijke elektrische toestellen - Deel 1: Emissie
- EN 55014-2:2021, Elektromagnetische compatibiliteit - Eisen voor huishoudelijke toestellen, elektrisch gereedschap en soortgelijke elektrische apparaten - Deel 2: Immuniteit - Productgroepnorm
- EN IEC 61000-3-2:2019
- EN 61000-3-3:2013
- EN 62233:2008-04, Methoden voor het meten van de elektromagnetische velden van huishoudelijke apparaten en soortgelijke elektrische toestellen met betrekking tot de veiligheid van personen in elektromagnetische velden.
- EN IEC 63000:2018-12, Technische documentatie voor de beoordeling van elektrische en elektronische apparatuur met betrekking tot de beperking van gevaarlijke stoffen;

Ebersbach, 16 juli 2025

Carsten Gresser
Hoofd Assurancer

Indholdsfortegnelse

1. Generelt ... 223
1.1 Adresse ... 223
1.2 Konventioner ... 223
1.3 Symboler og mærkning ... 223
1.4 Begrænsning af ansvar ... 223
1.5 Garanti ... 223
1.6 Beskyttelse af ophavsretten ... 224
1.7 Målgruppe ... 224
2. Sikkerhed og tryghed ... 224
2.1 Tilsigtet brug ... 224
2.2 Ikke tilsigtet brug ... 224
2.3 Brugerens ansvar ... 224
2.4 Generelle sikkerhedsanvisninger ... 225
2.5 Generelle sikkerhedsanvisninger for batteri, ladestik og oplader ... 225
2.6 Advarsler om farer på enheden ... 227
2.7 Personlige værnemidler ... 227
3. Tekniske data ... 228
4. Montering og funktion ... 229
5. Transport/transportering ... 231
5.1 Levering ... 231
5.2 Leveringsomfang ... 231
5.3 Håndtering af emballagematerialer ... 231
5.4 Opbevaring af fejemaskinen ... 231
5.5 Transport af apparatet ... 232
5.6 Transport af apparatet i køretøjet ... 232
6. Opstart ... 233
6.1 Montering af skubbestang og håndtagsbeslag ... 233
6.2 Montering af skubbehåndtaget på apparatet ... 233
6.3 Tilslutning af batteriets tilslutningskabel ... 234
6.4 Oplad batteriet ... 235
7. Betjening ... 236
7.1 Før arbejdet påbegyndes ... 236
7.2 Højdejustering af skivebørsterne ... 237
7.3 Indstil fastholdelsesanordningen ... 237
7.4 Batteridrift og LED-display ... 238
7.5 Beskyttelse mod overbelastning ... 239
7.6 Manuel betjening ... 240
7.7 Tømning af beholderen ... 240
8. Fejlfinding ... 241
8.1 Fejltabel del 1 ... 242
8.2 Fejltabel del 2 ... 243
8.3 Procedure for fejlfinding ... 244
8.4 Fjern og kontroller sikring F1 ... 244
9. Vedligeholdelse og rengøring ... 246
9.1 Vedligeholdelsesplan ... 247
9.2 Fjern blokering ... 247

9.3 Juster børstehårene 248
9.4 Rengør apparatet 248
10. Afmontering/opbevaring/opbevaring 248
10.1 Afmonter skubbehåndtaget 248
10.2 Frakobl batteriets tilslutningskabel 249
10.3 Opbevaring/lagring 250
10.4 Bortskaffelse 250
11. REACH 251
12. EF-overensstemmelseserklæring 251

1. Generelt

Denne betjeningsvejledning er en del af fejemaskinen haaga 677 plus (produktionsår: fra 2025) og gælder udelukkende for det angivne apparat.

Betjeningsvejledningen indeholder vigtige oplysninger til sikker og effektiv brug af maskinen.

Forudsætningen for at kunne arbejde sikkert med maskinen er, at alle angivne sikkerhedsoplysninger og anvisninger overholdes.

Læs betjeningsvejledningen omhyggeligt, før du bruger apparatet.

- Læs sikkerhedsanvisningerne!
- Opbevar betjeningsvejledningen på et sikkert og tilgængeligt sted i hele apparatets levetid.
- Giv betjeningsvejledningen videre til enhver efterfølgende ejer eller bruger af apparatet.

1.1 Adresse

Electrostar GmbH
Hans-Zinser-Str. 1-3
73061 Ebersbach/Fils
Tyskland
Telefon: +49 (0)7163 9988-100
Fax: +49 (0)7163 9988-155
info@starmix.de
www.starmix.de

1.2 Konventioner

For at kunne arbejde optimalt med betjeningsvejledningen skal følgende forklaringer på typografiske konventioner overholdes.

Opremsning

- Tekster, der præsenteres på denne måde, er punktopstillinger.

Arbejdsrækkefølge

1. Trin 1 i arbejdssekvensen
2. Trin 2 i arbejdssekvensen
3. Trin 3 i arbejdssekvensen

Rækkefølgen af trin skal følges.

Tip

» Tips og anvisninger (ikke maskinskader) vises som følger.

1.3 Symboler og mærkning

Overhold altid alle advarsler og sikkerhedsanvisninger! Vær altid forsigtig under arbejdet for at undgå ulykker, personskader og materielle skader!

Opbygning af sikkerhedsanvisninger

⚠ SIGNALORD

Type og kilde til fare

Mulige konsekvenser

- Foranstaltning til at undgå faren

Fareniveau

Fareniveau	Sandsynlighed for forekomst	Konsekvenser af manglende overholdelse
⚠ **FARE**	Umiddelbar	Død, alvorlig legemsbeskadigelse
⚠ ADVARSEL	Muligvis	Død, alvorlig legemsbeskadigelse
⚠ FORSIGTIG	Muligvis	Mindre personskade
BEMÆRK	Muligvis	Materiel skade

1.4 Begrænsning af ansvar

Electrostar GmbH påtager sig intet ansvar for skader og følgeskader, der er forårsaget af nedenstående punkter:

- Manglende overholdelse af betjeningsvejledningen
- Brug af uautoriserede reservedele / forkerte reservedele / reservedele, der ikke er i overensstemmelse med producentens specifikationer
- Uautoriserede ændringer, tilføjelser og ombygninger af apparatet

1.5 Garanti

De bestemmelser, der er beskrevet i Electrostar GmbH's generelle vilkår og betingelser, gælder.

1.6 Beskyttelse af ophavsretten

Betjeningsvejledningen er ophavsretligt beskyttet af Electrostar GmbH.

Betjeningsvejledningen indeholder instruktioner og tegninger eller tegningsuddrag af teknisk karakter, som ikke må reproduceres, distribueres eller bruges uden tilladelse til konkurrenceformål eller kommunikeres til andre, hverken helt eller delvist.

Electrostar GmbH forbeholder sig ret til at indhente tilladelse til at bruge kopier eller oplysninger fra denne betjeningsvejledning til publikationer eller til at videregive dem til tredjeparter.

Overtrædelser vil resultere i et erstatningskrav fra producenten. Yderligere krav er forbeholdt.

1.7 Målgruppe

Denne betjeningsvejledning er beregnet til brugeren af denne fejemaskine.

2. Sikkerhed og tryghed

Overhold følgende anvisninger for at undgå funktionsfejl, skader og sundhedsfarer!

2.1 Tilsigtet brug

Fejemaskinen haaga 677 plus er udelukkende beregnet til at fjerne vejsnavs som blade, græs, grus, sand og lignende snavs fra flade og hårde overflader.

Apparatet er egnet til kommerciel brug, f.eks. på hoteller, skoler, hospitaler, fabrikker og kontorer.

2.2 Ikke tilsigtet brug

Enhver anden brug end den, der er beskrevet i afsnittet „Tilsigtet brug“ ", betragtes som ukorrekt brug. Brugeren af apparatet er alene ansvarlig for eventuelle skader.

Fejemaskinen må ikke bruges til at feje farlige, brandfarlige eller glødende stoffer (cigaretter og tændstikker), væsker, eksplosivt eller farligt støv (Ex), syrer eller opløsningsmidler.

Fejemaskinen må heller ikke bruges til at feje vand, beton, mørtel, cement eller gipsholdigt støv.

Vådt fejemateriale som sne, gødning, komøg og mudrede stoffer som fæces må heller ikke fejes med fejemaskinen.

Fejemaskinen må ikke anvendes i eksplosionsfarlige områder eller som transportmiddel.

ADVARSEL

Må ikke bruges på skrånende overflader!

2.3 Brugerens ansvar

En bruger er enhver fysisk eller juridisk person, der bruger fejemaskinen eller lader tredjeparter bruge den, og som er ansvarlig for brugerens eller tredjeparters sikkerhed under brugen.

- Hold opsyn med børn, der befinder sig i arbejdsområdet, for at sikre, at de ikke leger med det.
- Denne maskine er ikke beregnet til brug af personer (herunder børn) med nedsatte fysiske, sensoriske eller mentale evner eller manglende erfaring og viden.

- Personer, hvis reaktionsevne er nedsat, f.eks. på grund af stoffer, alkohol eller medicin, må ikke arbejde med apparatet.
- Personer, der på grund af deres helbredstilstand ikke er i stand til at anstrenge sig, må ikke arbejde med fejemaskinen.
- Udskift skilte på fejemaskinen, som er blevet ulæselige.

2.4 Generelle sikkerhedsanvisninger

- Gør emballagematerialet utilgængeligt for børn. Der er risiko for kvælning!
- Bær ikke langt løst hår, slips, løstsiddende tøj eller smykker, herunder ringe.
- Når du håndterer fejemaskinen, skal du være opmærksom på, at der er risiko for skader på grund af tøj og kropsdele, der hænger fast og trækkes ind.

2.5 Generelle sikkerhedsanvisninger for batteri, ladestik og oplader

⚠ FARE

Livsfare på grund af elektrisk stød!

Hvis opladeren håndteres forkert, er der risiko for livsfarligt elektrisk stød.

- Brug aldrig en defekt eller beskadiget oplader.
- Åbn eller afmonter aldrig opladeren.
- Kontrollér regelmæssigt opladerens tilslutningskabel for skader. Hvis tilslutningskablet er beskadiget, skal netstikket straks trækkes ud.

⚠ FARE

Livsfare på grund af eksplosion!

Opladeren og fejemaskinen kan frembringe gnister, som kan antænde støv eller dampe. Der kan f.eks. opstå gnister, når der trykkes på tænd/sluk-kontakten.

- Brug aldrig opladeren og fejemaskinen i et potentielt eksplosivt miljø, dvs. i et miljø, der indeholder brandfarlige væsker (dampe), gasser eller støv (EX).

⚠ ADVARSEL

Risiko for personskade eller ulykke ved håndtering af batteriet!

Forkert håndtering af batteriet kan føre til forskellige farlige situationer. Følgende punkter skal overholdes:

- Beskyt batteriet mod direkte sollys, varme, åben ild og elektriske gnister.
- Ryg ikke i umiddelbar nærhed af batteriet.
- Udsæt aldrig batteriet for mikrobølger eller højt tryk.
- Oplad ikke batteriet ved temperaturer under 0 °C.
- Kast det aldrig ind i en brand.
- Oplad eller brug aldrig et defekt, beskadiget eller deformeret batteri.
- Åbn, beskadig eller tab aldrig batteriet.
- Opbevar batteriet uden for børns rækkevidde.

ADVARSEL

Risiko for personskade eller ulykke på grund af væske, der lækker fra batteriet

Lækkende batterivæske kan forårsage hudirritation, forbrændinger og kemiske forbrændinger.

- I tilfælde af utilsigtet kontakt skal du vaske de berørte områder af kroppen med rigeligt vand og sæbe.
- Hvis væsken kommer i øjnene, må du ikke gnide øjnene, men skal skylle dem med rigeligt vand i mindst 15 minutter. Søg yderligere lægehjælp.
- Sørg for sikker håndtering af batteriet.

ADVARSEL

Risiko for personskade eller ulykke på grund af kortslutning

En kortslutning forårsaget af vand/fugt kan føre til elektrisk stød og/eller brand.

- Rengør ikke fejemaskinen med en højtryksrenser eller vandstråler.
- Undgå at køre gennem vandpytter.

ADVARSEL

Risiko for personskade på grund af ydre skader på batteriet

Lækage af farlige stoffer kan forårsage hudirritation og/eller forbrændinger.

- Brug personlige værnemidler (PPE).

⚠ ADVARSEL

Risiko for skader eller ulykker ved håndtering af opladeren!

Forkert håndtering af opladeren kan føre til forskellige farlige situationer. Følgende punkter skal overholdes:

- Tilslut kun opladeren til en korrekt installeret stikkontakt.
- Træk netstikket ud af stikkontakten efter brug af opladeren.
- Fare for brand! Brug ikke opladeren på letantændelige overflader (f.eks. papir, tekstiler) eller i letantændelige omgivelser.
- Hvis der udvikles røg eller brand i opladeren, skal du straks trække stikket ud af stikkontakten.
- Dæk ikke opladeren til, så den uhindret kan køle af.
- Læg og mærk forbindelseskabler på en sådan måde, at de ikke kan blive beskadiget, og at ingen kan komme i fare - undgå snublefare!

BEMÆRK

Forkert håndtering og forkert brug af batteriet, opladeren og ladestikket kan medføre skader på ejendom eller udstyr. Følgende punkter skal overholdes:

- Brug kun batteriet sammen med fejemaskinen og producentens oplader.

BEMÆRK

- Kun til opladning af et geometrisk egnet batteri i overensstemmelse med værdierne i kapitel „3. Tekniske data“ brug.
- Tilslut kun opladeren til den netspænding og netfrekvens, der er angivet på typeskiltet.
- Træk ikke netstikket ud af stikkontakten ved at trække i tilslutningskablet; træk altid i netstikket.
- Få et beskadiget tilslutningskabel repareret af en kvalificeret elektriker
- Brug og opbevar kun opladeren i lukkede og tørre rum. Beskyt opladeren mod regn og fugt.
- Opbevar kun oplader og batteri i de angivne temperaturområder i overensstemmelse med værdierne i kapitel „3. Tekniske data“ brug.
- Forbind aldrig opladerens kontakter med metalgenstande (f.eks. søm, mønter, smykker) (kortslutning)smykker). Opladeren kan blive beskadiget af en kortslutningkan blive beskadiget af en kortslutning.
- Forbind (kortslut) aldrig batteripolerne eller ladestikkets kontakter med metalgenstande (f.eks. søm, mønter, smykker). Batteriet eller fejemaskinens elektronik kan blive beskadiget af en kortslutning.
- Brug ikke transportbeholdere af metal til batteriet.
- Beskyt batteriet mod regn og fugt.
- For at forhindre dyb afladning af batteriet skal det blå batteritilslutningskabel afbrydes i opbevaringsperioder på ca. 2 måneder eller mere uden at genoplade batteriet. Oplysninger om opbevaring og lagring samt frakobling af batteriet findes i kapitel „10.3 Opbevaring/lagring“ og kapitel "10.2 Frakobling af batter iets tilslutningskabel " i denne betjeningsvejledning.
- Ved opbevaring i ca. 6 måneder eller mere skal batteriet desuden oplades helt for at bevare batteriets ydeevne. Oplysninger om opladning af batteriet findes i kapitel „6.4 Oplad batteriet“ af batteriet" i denne betjeningsvejledning.

2.6 Advarsler om farer på enheden

Følgende piktogrammer er anbragt på fejemaskinen eller på typeskiltet:

FORSIGTIG

Sørg for at overholde de sikkerhedsanvisninger, der er beskrevet i betjeningsvejledningen, når du arbejder.

Betjeningsvejledning

Læs betjeningsvejledningen omhyggeligt, før du tager maskinen i brug.

Fare for at blive trukket ind og fanget

Ved arbejde på apparatet under drift, fejlfinding, vedligeholdelse og rengøring er der risiko for at blive fanget og komme til skade på grund af roterende dele. Overhold de sikkerhedsanvisninger, der er beskrevet i betjeningsvejledningen.

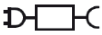

Oplader og batteri

Brug kun den oplader, der følger med fejemaskinen, og som er godkendt af producenten, til at oplade batteriet.

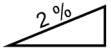

Maksimum gradient

En fejemaskines maksimale hældning henviser til den maksimale hældningsvinkel, som enheden sikkert kan overvinde for at udføre sin rengøringsfunktion effektivt uden at vælte eller glide.

2.7 Personlige værnemidler

Der skal bæres personlige værnemidler under arbejdet for at minimere sundhedsrisikoen. Det er derfor:

- Før arbejdet påbegyndes, skal de angivne værnemidler tages korrekt på, og de skal bæres under arbejdet.

Robust fodtøj

Brug robuste sko med skridsikre såler.

Robuste beskyttelseshandsker

Brug kraftige beskyttelseshandsker.

Støvmaske

Brug en støvmaske.

DA

3. Tekniske data

Grundlæggende data haaga 677 plus

Tekniske data	677 plus
Fejebredde i millimeter [mm]	770
²Fejeydelse i kvadratmeter pr. time [m /h]	3200
Kapacitet i fejebakke i liter [l]	40
Vægt i kilogram [kg] tom / max (totalvægt)	21 / 30
Driftstid ved fuld batteristrøm* ca. min	90
Max. Maks. driftstemperatur	fra -10 °C til 40 °C
Opladning	fra 0 °C til 25 °C
Opbevaring	fra -10 °C til 40 °C

Information om støj og vibrationer (målt i henhold til EN 60335-2-72)	677 plus
Lydtryksniveau$_{Lp}$ (EN 60335-2-72)*	68 dB (A)
Lydeffektniveau$_{Lw}$ (EN 60335-2-72)*	80 dB (A)
Usikkerhed for de specificerede lydniveauer (2006/42/EF)	2,5 dB (A)

*Bestemt i driftstilstand med nominel maksimal hastighed ved en omgivelsestemperatur på 20 °C / afhængigt af gulvbelægningen.

Oplysninger om vibrationer (målt i overensstemmelse med EN 60335-2-72)	677 plus
Håndtag til venstre, a_h	< 2,5 m/s²
Håndtag højre, a_h	
Usikkerhed (K) (direktiv 2006/42/EF)	2,0 m/s²

Blysyrebatteri	677 plus
Spænding [V]	12
Effekt [Ah]	14
Vægt i kilogram [kg]	4,0

Oplader	677 plus
Indgangsspænding	100-240 VAC/50-60 Hz
Udgangsspænding [V]	12
Spænding ved afslutning af opladning [V]	14,5
Opladningsstrøm [mA]	3.000
Vægt i gram [g]	300

4. Montering og funktion

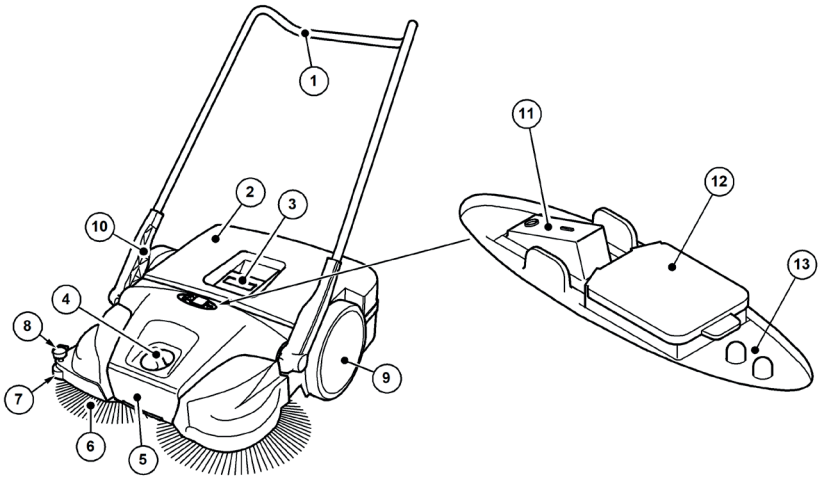

Abb. 1: Oversigt over komponenter 1

Vare nr.	Komponent
1	Skubbestang
2	Beholder til fejemateriale
3	Håndtag til beholder
4	Højdejustering af skivebørste
5	Bærende håndtag
6	Skivebørste
7	Lateral styrerulle
8	Fastholdelsesanordning
9	Kørehjul
10	Montering af håndtag
11	Tænd/sluk-kontakt
12	Opladningsstik
13	LED-display

Apparatet skiftes til batteridrift ved at trykke på tænd/sluk-kontakten (11) og flyttes fremad ved at skubbe det hen over skubbehåndtaget (1). De to skivebørster (6) bruger fejelæben (16) til at flytte affaldet mod affaldsbeholderen (2).

Fejevalsen til fint snavs (14) transporterer det resterende snavs ned i affaldsbeholderen (2). Strømmen leveres af et batteri (22), der er installeret i apparatet, og som skal være tilstrækkeligt opladet for at sikre optimal drift af apparatet.

» Oplysninger om opladning af batteriet findes i kapitel „6.4 Oplad batteriet“ i denne betjeningsvejledning.

Under batteridrift vises fejemaskinens aktuelle driftsstatus på LED-displayet (13).

» Oplysninger om batteridrift og LED-displayet findes i kapitel „7.4 Batteridrift og LED-display“ i denne betjeningsvejledning.

Derudover kan apparatet også bruges midlertidigt uden elektrisk drift, når batteriets opladningsniveau er lavt.

» Oplysninger om manuel betjening findes i kapitel „7.6 Manuel betjening“ i denne betjeningsvejledning.

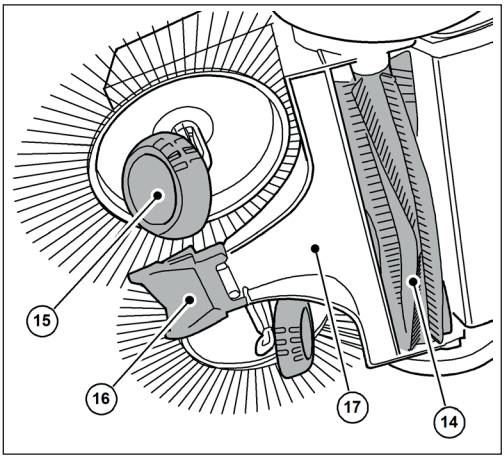

Abb. 2: Oversigt over komponenter 2

Vare nr.	Komponent
14	Fejevalse til fint snavs
15	Skrå kant
16	Fejende læbe
17	Fejeplade

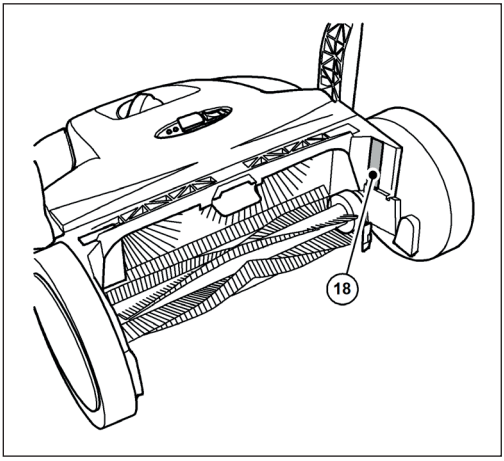

Abb. 3: Oversigt over komponenter 3

Vare nr.	Komponent
18	Typeplade

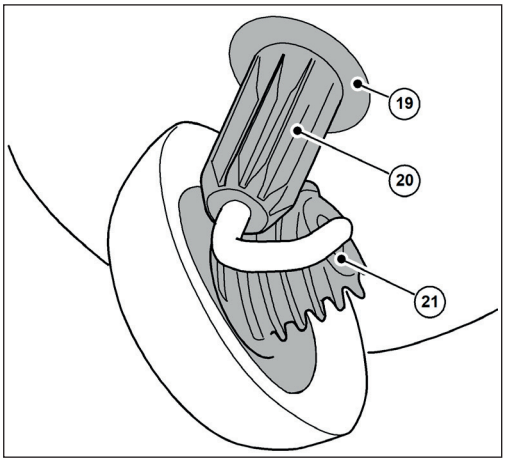

Abb. 4: Oversigt over komponenter 4

Vare nr.	Komponent
19	Koblingshus
20	Tandbøsningen
21	Spiralformet gearing

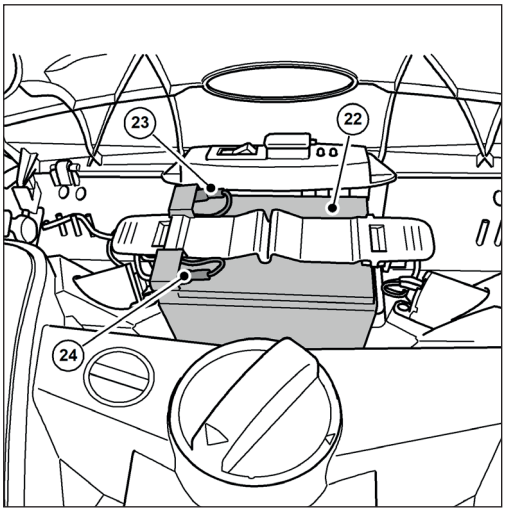

Abb. 5: Oversigt over komponenter 5

Vare nr.	Komponent
22	Batteri
23	Tilslutningskabel til batteri (rød +)
24	Tilslutningskabel til batteri (blå -)

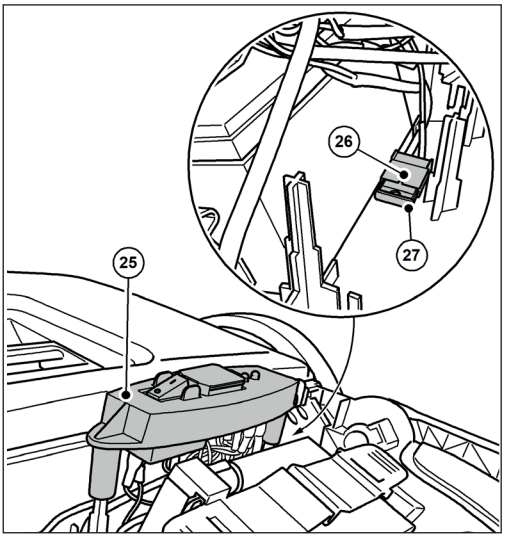

Abb. 6: Oversigt over komponenter 6

Vare nr.	Komponent
25	Afbryderplade
26	Sikringsholder
27	Sikring F1

» Billedet viser komponenterne med åbent eller afmonteret dæksel.

5. Transport/transportering

5.1 Levering

BEMÆRK

Få chaufføren fra pakkeservicen til at bekræfte eventuelle synlige skader på den ydre emballage straks ved levering. Hvis der først konstateres transportskader under udpakningen, skal dette meddeles skriftligt til pakkeservicen inden for 24 timer efter leveringen for at holde dem ansvarlige for skaden.

BEMÆRK

Batteriet er beskyttet med en transportlås. Der er en papkasse omkring batteriet. Transportbeskyttelsen (papkassen) skal fjernes før ibrugtagning.

5.2 Leveringsomfang

- Apparat med batteri
- Skubbestang
- To håndtagsbeslag
- Oplader med netstik
- Betjeningsvejledning

5.3 Håndtering af emballagematerialer

- Bortskaf altid emballagematerialet på en miljøvenlig måde.
- Overhold de lokale, regionalt gældende lovbestemmelser.

5.4 Opbevaring af fejemaskinen

BEMÆRK

Forkert opbevaring, f.eks. opbevaring af apparatet i fugtige omgivelser, et tilsluttet batteriforbindelseskabel eller et utilstrækkeligt opladet batteri kan forårsage skader på fejemaskinen. Oplysninger om opbevaring og opbevaring af enheden findes i kapitlet „10. Afmontering/opbevaring/opbevaring“.

» Skubbehåndtaget kan fjernes fra enheden for pladsbesparende opbevaring. Oplysninger om afmontering af skubbehåndtaget findes i kapitel „10.1 Afmonter skubbehåndtaget“ i denne betjeningsvejledning.

5.5 Transport af apparatet

FORSIGTIG

Fare for kvæstelser, hvis skubbebøjlen vælter!

Hvis skubbebøjlen vælter, kan det medføre mindre skader som f.eks. knuste fingre eller blå mærker på brugeren eller andre personer.

- Når du bærer apparatet, skal du holde det på en sådan måde, at skubbestangen ikke kan vælte.

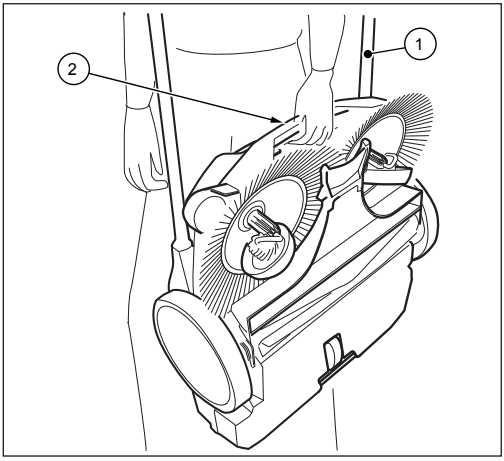

Abb. 7: Transport af apparatet

1. Drej skubbehåndtaget (1) fladt fremad.
2. Tag fat i apparatet ved bærehåndtaget (2).
3. Bær apparatet, så skivebørsterne peger væk fra din krop.

5.6 Transport af apparatet i køretøjet

FORSIGTIG

Fare for kvæstelser på grund af forkert transport af fejemaskinen!

Et apparat, der snurrer, glider eller vælter, kan forårsage skader på føreren eller andre personer.

- Fastgør apparatet med en surringsstrop for at forhindre, at det glider og kastes rundt.

1. Anbring maskinen på et passende sted i køretøjet.
2. Fastgør apparatet med en surringsstrop.

» Til pladsbesparende transport i køretøjer kan skubbehåndtaget fjernes fra apparatet. Oplysninger om afmontering af skubbehåndtaget findes i kapitel „10.1 Afmonter skubbehåndtaget“ i denne betjeningsvejledning.

BEMÆRK

- Forkert transport kan føre til skader på fejemaskinen.
- For at beskytte batterierne må fejemaskinen ikke efterlades i et opvarmet køretøj.
- Sørg for, at apparatet ikke tændes ved et uheld under transport. Afbryd om nødvendigt det blå batteriforbindelseskabel fra batteriet. Oplysninger om frakobling af batteriet findes i kapitel "10.2 Frakobling af batteriets tilslutningskabel" i denne betjeningsvejledning.

6. Opstart

6.1 Montering af skubbestang og håndtagsbeslag

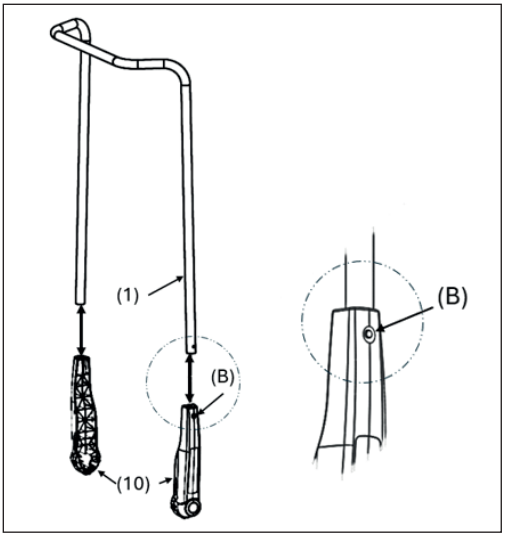

Abb. 8: Montering af håndtagsbeslag

Ved levering leveres to håndtagsbeslag (10) og skubbestangen (1) som enkeltdele.

1. Tryk låsefjederen (B) på siden af skubbestangen (1) indad.
2. Skub håndtagsbeslaget (10) på skubbestangen, indtil det går i indgreb.

» **Sørg for, at hullet på siden af håndtagsbeslaget flugter med låsefjederen i skubbestangen.**

3. Fortsæt på samme måde med den anden side af skubbestangen

6.2 Montering af skubbehåndtaget på apparatet

⚠ FORSIGTIG

Fare for kvæstelser, hvis skubbebøjlen vælter!

Hvis skubbebøjlen vælter, kan det medføre mindre skader som f.eks. knuste fingre eller blå mærker på brugeren eller andre personer.

- Når du bærer apparatet, skal du holde det på en sådan måde, at skubbestangen ikke kan vælte.

Skubbebøjlen kan justeres til brugerens højde i to trin ((I) og (II)).

» (I): Lavt niveau

» (II): Højere niveau (foretrukken position)

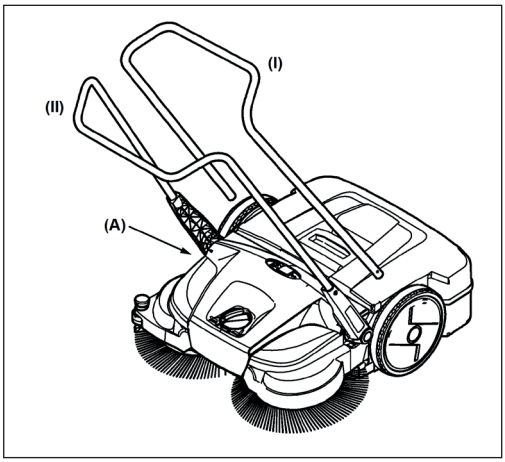

Abb. 9: Montering af skubbestangen

1. Placer dig mellem skubbestangen foran apparatet.
2. Placer et af de to håndtagsbeslag med låsekrogen på håndtagsbeslaget (10) i rillen på rammen (A), så det kan klikke på plads (Fig. 10).

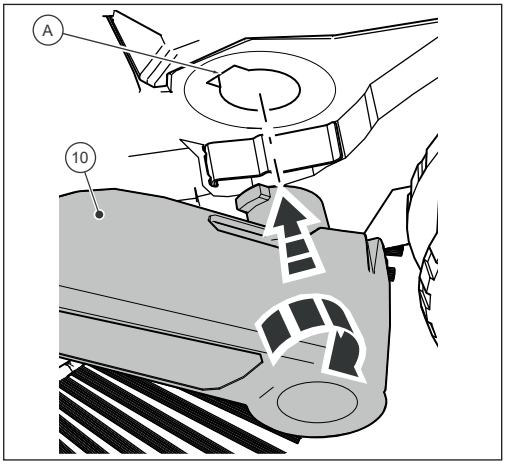

Abb. 10: Montering af håndtagsbeslag

DA

3. Placer håndtagsbeslaget (10) på den anden side i samme position.
4. Håndtagsbeslagene kan nu klikkes ind i åbningerne i apparatet (A) med et lille tryk, og skubbestangen kan flyttes til den ønskede position for at skubbe apparatet.

6.3 Tilslutning af batteriets tilslutningskabel

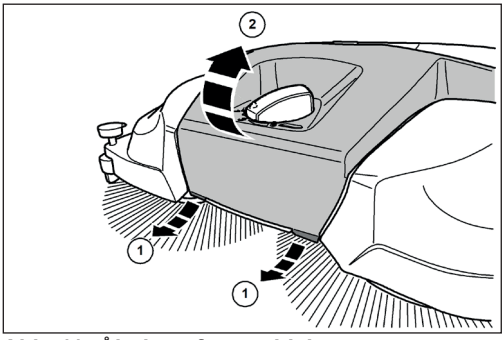

Abb. 11: Åbning af motorhjelmen

DA

⚠ FORSIGTIG

Fare for kvæstelser på grund af utilsigtet start af fejemaskinen!

Ved tilslutning af batteritilslutningskablet er der risiko for at blive trukket ind, hvis fejemaskinen tændes ved et uheld.

- Før du tilslutter batteriet, skal du sørge for, at tænd/sluk-kontakten på apparatet står i position "0".

» For at forhindre selvafladning af batteriet skal det blå batteritilslutningskabel kobles fra batteriets stikflig ved levering og ved opbevaring i mere end ca. 2 måneder.

1. Træk tapperne (1) på den forreste underkant af dækslet (2) lidt fremad.
2. Drej dækslet (2) opad.

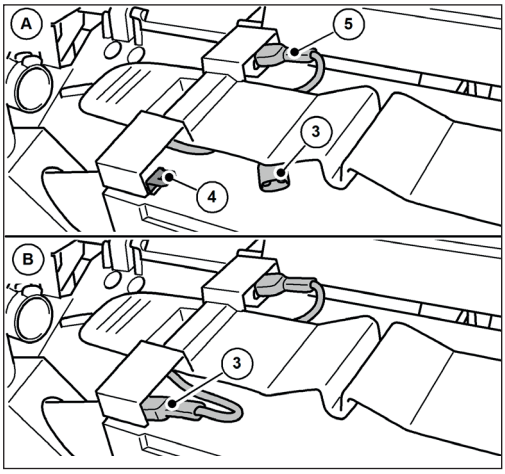

Abb. 12: Tilslutning af batteriets tilslutningskabel

3. Sæt det blå batteritilslutningskabel (3) helt ind i batteriets indstiksflig (4).

» (A): Batteriforbindelseskablet er ikke tilsluttet.
» (B): Batteriets tilslutningskabel er tilsluttet.
» Det røde batteritilslutningskabel (5) er tilsluttet ved levering.

BEMÆRK

Sørg også for, at det røde batteritilslutningskabel (5) er tilsluttet helt og korrekt. Hvis batteritilslutningskablet ikke er tilsluttet korrekt, kan det beskadige apparatet og gøre eventuelle garantikrav ugyldige.

4. Luk dækslet (2), og lås det ved hjælp af tapperne (1).

6.4 Oplad batteriet

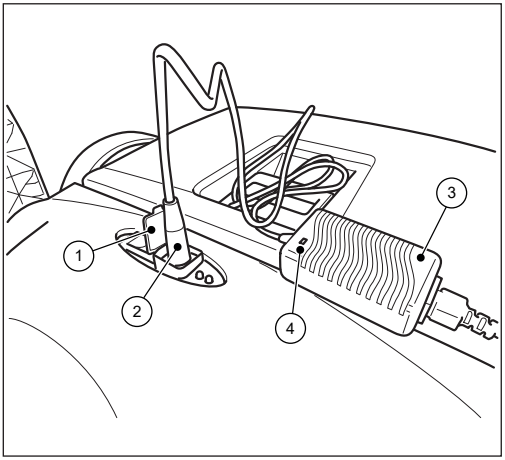

Abb. 13: Tilslutning af opladeren

» Det anbefales at oplade batteriet helt, før apparatet tages i brug første gang.

» Opladeren (3) har en fuldelektronisk spændings- og strømbegrænser. Det betyder, at et tilsluttet batteri altid holdes på det optimale opladningsniveau. Det forhindrer, at batteriet bliver overopladet.

» For at oplade batteriet skal batteriets tilslutningskabler være tilsluttet korrekt. Oplysninger om tilslutning af batteriet findes i kapitel "6.3 Tilslutning af batteritilslutningskablet" i denne betjeningsvejledning.

BEMÆRK

- Fejemaskinen må ikke være tændt under opladningsprocessen. Det kan medføre skader på fejemaskinens elektriske komponenter.
- Før opladning skal opladerens stik og fejemaskinens tilslutningsstik kontrolleres for fremmedlegemer, f.eks. elektrisk ledende genstande. Beskadigelse af enheden på grund af kortslutning og kabelbrand.

1. Åbn beskyttelseshætten (1) på opladningsstikket på fejemaskinen.
2. Sæt stikket (2) på opladeren (3) i fejemaskinens opladningsstik.
3. Tilslut opladerens (3) netkabel til en 100-240 V-forsyning.

» Under opladningsprocessen lyser LED-indikatoren (4) på **opladeren** "orange". Når batteriet er fuldt opladet, skifter LED-indikatoren (4) på **opladeren** til "grøn".

» Opladningstiden afhænger hovedsageligt af den SOC-værdi (ladetilstand), som batteriet har, før opladningsprocessen begynder. Hvis batteriet ikke oplades i længere tid, falder ladetilstanden, hvilket øger opladningstiden. En fuld opladning kan tage op til ca. 7 timer. Se oplysningerne på den ydre emballage eller på klistermærket på fejemaskinen inden levering.

BEMÆRK

For at opnå en optimal levetid og minimere ældningsprocessen skal batteriet oplades mindst hver anden måned i ca. 10 timer. Et fuldt opladet batteri reducerer risikoen for dyb afladning og uoprettelig skade på battericellerne. Batteriet kan også oplades efter korte driftstider på ca. 15 minutter.

7. Betjening

⚠ FARE

Livsfare på grund af betjening af fejemaskinen uden opsyn!

Selvstændig (startende) kørsel på grund af den roterende bevægelse af skivebørsterne og fejevalsen til fint snavs eller på skrånende veje kan resultere i alvorlige eller dødelige kvæstelser på grund af kollisioner i det offentlige rum (trafikanter).

- Brug ikke fejemaskinen uden opsyn.
- Sluk for fejemaskinen straks efter parkering, og opbevar den sikkert.

⚠ ADVARSEL

Risiko for snitsår fra glasskår, metal eller andre skarpkantede materialer!

Ved tømning af beholderen kan man skære sig på glasskår, metal eller andre skarpkantede materialer.

- Brug de foreskrevne personlige værnemidler!

⚠ FORSIGTIG

Sundhedsfare på grund af støv, der opstår under fejning!

Indånding af støv kan være sundhedsskadeligt.

- Brug de foreskrevne personlige værnemidler!

⚠ FORSIGTIG

Risiko for personskade på grund af varme komponenter!

Arbejde på fejemaskinens varme motor kan resultere i hudskader.

- Brug de foreskrevne personlige værnemidler!
- Sørg for, at motoren er varm, når du slukker for fejemaskinen.

DA

7.1 Før arbejdet påbegyndes

- Kontroller enhedens funktionalitet, før arbejdet påbegyndes.
- Kontrollér, at skubbehåndtaget sidder godt fast i håndtagsbeslagene.
- Kontrollér, at beholderen sidder godt fast og er i god stand.
- Kontrollér skivebørsterne og fejevalsen for fint snavs for kviste, oprullede tråde og snore, langfibrede materialer m.m. Fjern dem om nødvendigt. Fjern disse, hvis det er nødvendigt.
- Kontrollér skivebørsterne og valsen til opsamling af fint snavs for fastklemte dele eller snavs.
- Kontrollér håndtagene for snavs, og rengør dem om nødvendigt.
- Kontrollér, om tænd/sluk-kontakten til enhver tid let kan sættes i position "0".
- Kontrollér tilslutningsstikket til opladeren på fejemaskinen for fremmedlegemer.

BEMÆRK

Der må ikke være elektrisk ledende genstande på eller i opladningsstikket. Beskadigelse af enheden på grund af kortslutning og kabelbrand. Hold altid beskyttelseshætten på opladningsstikket lukket.

7.2 Højdejustering af skivebørsterne

Drejehåndtaget til justering af skivebørsternes højde er placeret i midten af frontsektionen. Skivebørsterne justeres til den overflade, der skal fejes, ved hjælp af højdejusteringen. Niveauerne er baseret på erfaring og skal derfor betragtes som referenceværdier. Derfor kan det være nødvendigt at justere trinene under fejningen afhængigt af overfladen.

- Niveau 1-2: til alle jævne, hårde overflader (f.eks. asfalt, beton, fliser)
- Niveau 3-4: til fugtige blade, sand, ujævne overflader (f.eks. fritlagte betonplader)
- Niveau 5-7: til kraftig tilsmudsning og mere ujævne overflader

BEMÆRK

Tryk ikke diskbørsterne for hårdt ned på gulvet. For stort kontakttryk fører til øget slitage og reducerer batteriets levetid. Et for stort kontakttryk øger også skubbemodstanden og kan have en negativ effekt på rengøringsresultatet.

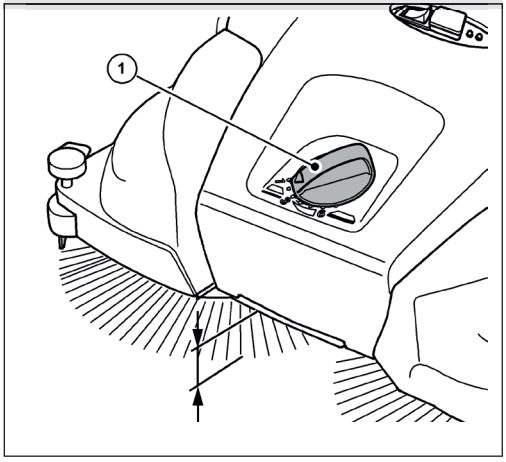

Abb. 14: Højdejustering af diskbørsten

- Indstil det ønskede niveau:
- Drej drejehåndtaget (1) til venstre for at reducere niveauet.
- Drej drejehåndtaget (1) til højre for at øge niveauet.

» Løft apparatet en smule i bærehåndtaget. Det gør det lettere at justere højden.

7.3 Indstil fastholdelsesanordningen

Brug fastholdelsesanordningen til at justere den højre skivebørste til de kantområder, der skal fejes, f.eks. på vægge eller kantsten.

BEMÆRK

Der kan opstå for stort slid, hvis nedholderen ikke er justeret korrekt på lave kanter. Nedholderen må ikke ridse overfladen.

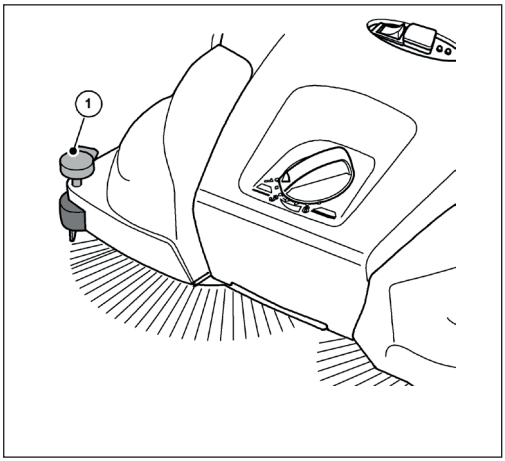

Abb. 15: Justering af holdeanordning

Fejning af kanter og hjørner

- Tryk dunholderens håndtag (1) nedad.

Brug på overflader

- Træk håndtaget (1) på dunholderen opad.

DA

7.4 Batteridrift og LED-display

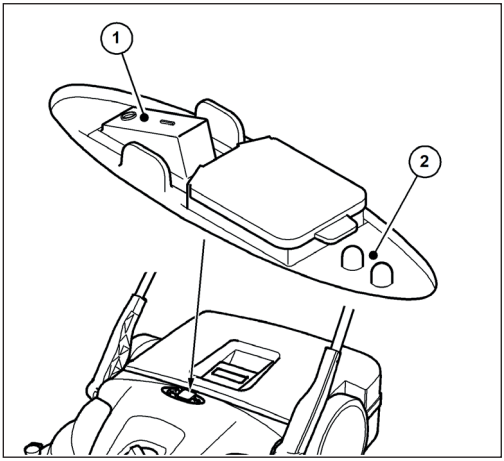

Abb. 16: Betjening og display

LED-displayet (2) viser den aktuelle driftsstatus for fejemaskinen i batteridrift.

- Placer fejemaskinen på den overflade, der skal fejes.

DA

⚠ FORSIGTIG

Tryk ikke på tænd/sluk-kontakten med foden.

Hvis fejemaskinen vippes, når skivebørsterne startes, kan man komme til skade ved at falde eller snuble.

- Tænd eller sluk kun for fejemaskinen med hånden.

- Tænd for fejemaskinen ved at trykke tænd/sluk-kontakten (1) til position "I".

Skivebørsterne og fejevalsen til fint snavs begynder at rotere. Hvis batteriet er tilstrækkeligt opladet, lyser den grønne LED på LED-displayet (2) under batteridrift.

Før apparatet over skubbehåndtaget med begge hænder.

- Skub apparatet fremad i normal ganghastighed.
- Sluk for fejemaskinen ved at trykke tænd/sluk-kontakten (1) til positionen "0".
- Tøm beholderen, hvis det er nødvendigt, se afsnittet „Tømning af beholderen“ i kapitel 7.7 i denne brugsanvisning.

» For at opnå perfekte fejeresultater skal beholderen tømmes med jævne mellemrum.

BEMÆRK

- Hvis skivebørsterne roterer langsommere, eller den røde LED på LED-displayet (2) lyser under drift, er det tegn på, at batteriets opladningsniveau er lavt. Sluk for apparatet, og oplad batteriet.
- Hvis batteriets opladningsniveau er for lavt, slukkes apparatet af den indbyggede elektronik. Den røde LED på LED-displayet (2) blinker. Sluk for apparatet, og oplad batteriet. Dyb udladning gør garantien ugyldig!

- Rengør fejemaskinen og støvfilteret efter endt arbejde, se afsnittet „Rengør apparatet“ i kapitel 9.4 i denne brugsanvisning.
- Lad om nødvendigt batteriet helt op, se afsnittet „Oplad batteriet“ i kapitel 6.4 i denne betjeningsvejledning.

7.5 Beskyttelse mod overbelastning

For at undgå skader er motorerne udstyret med en overbelastningsbeskyttelse. Hvis fejemaskinens elektronik slukker efter kort tid, skyldes det en for stor belastning af motorerne. Fejevalsen til fint snavs og skivebørsterne skal derefter kontrolleres for fri bevægelse, og blokeringer som fastklemte sten, oprullede tråde og lignende skal fjernes.

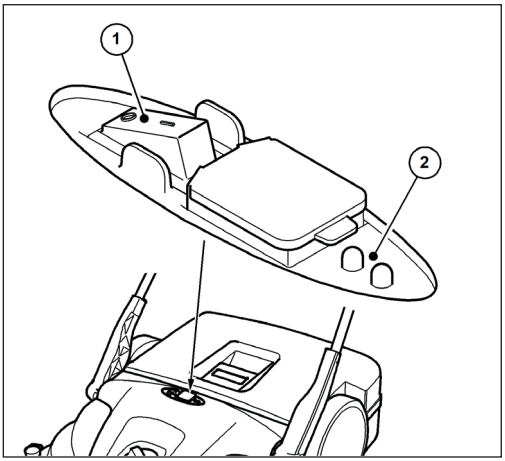

Abb. 17: Betjening og display

- Når overbelastningsbeskyttelsen er udløst, skal fejemaskinens elektronik slukkes ved at trykke tænd/sluk-kontakten (1) til positionen "0".

⚠ FORSIGTIG

Fare for kvæstelser på grund af utilsigtet start af fejemaskinen!

Når der arbejdes på fejemaskinen, er der risiko for at blive trukket ind ved at tænde apparatet ved et uheld.

- Sørg for, at apparatet ikke tændes ved en fejltagelse, mens blokeringen fjernes! Afbryd om nødvendigt det blå batteriforbindelseskabel fra batteriet. Se afsnittet "Frakobling af batteriets tilslutningskabel" i kapitel 10.2 i denne betjeningsvejledning.

1. Lokaliser og fjern blokeringen, se afsnittet "Fjernelse „Fjern blokering“ i kapitel 9.2 i denne betjeningsvejledning.
2. Tilslut om nødvendigt det blå batteritilslutningskabel igen. Se afsnittet " Tilslutning af batteritilslutningskablet "i kapitel 6.3 i denne betjeningsvejledning.
3. Tænd for fejemaskinen ved at trykke tænd/sluk-kontakten til position "I"
4. Kontrollér, at apparatet fungerer som normalt.

7.6 Manuel betjening

Fejemaskinen kan også bruges midlertidigt uden elektrisk støtte, hvis batteriets opladningsniveau er lavt. Fejemekanismen drives ved at skubbe til apparatet.

- Før apparatet over skubbehåndtaget med begge hænder.
- Skub apparatet fremad i normal ganghastighed.
- Tøm affaldsbeholderen, hvis det er nødvendigt, se afsnittet „Tømning af beholderen“ i kapitel 7.7 i denne brugsanvisning.
- Oplad batteriet helt, se afsnittet „Oplad batteriet“ i kapitel 6.4 i denne betjeningsvejledning.

» Brug kun manuel betjening midlertidigt. Et bedre fejeresultat kan opnås i batteritilstand på grund af mindre anstrengelse.

7.7 Tømning af beholderen

⚠ ADVARSEL

Risiko for snitsår fra glasskår, metal eller andre skarpkantede materialer!

Ved tømning af beholderen kan man skære sig på glasskår, metal eller andre skarpkantede materialer.

- Brug de foreskrevne personlige værnemidler!

⚠ FORSIGTIG

Sundhedsfare på grund af opfejet støv!

Tømning af fejebakken kan udgøre en sundhedsrisiko på grund af det opfejede støv.

- Brug de foreskrevne personlige værnemidler!

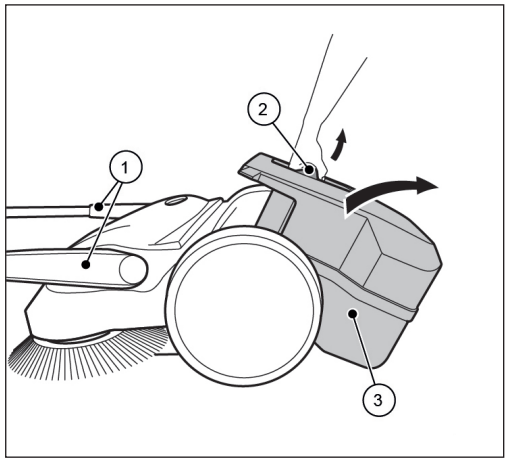

Abb. 18: Tømning af beholderen

- Tøm beholderen efter hver brug.
- Tøm beholderen med jævne mellemrum for at opnå perfekte fejeresultater.

1. Flyt skubbehåndtaget (1) til den fremadvendte position.
2. Træk beholderen (3) opad i beholderhåndtaget (2).
3. Tøm beholderen (3) helt.

» Sørg for, at husets kanter også er fri for snavs.

4. Sæt den tomme affaldsbeholder (3) ind i apparatet.
5. Tryk beholderens håndtag (2) tilbage i udgangspositionen.

» Affaldsbeholderens (3) låsemekanisme skal gå i indgreb på en hørbar måde.

6. Sæt skubbehåndtaget (1) tilbage i driftsposition.

DA

8. Fejlfinding

⚠ ADVARSEL

Risiko for snitsår fra glasskår, metal eller andre skarpkantede materialer!

Ved tømning af beholderen kan man skære sig på glasskår, metal eller andre skarpkantede materialer.

- Brug de foreskrevne personlige værnemidler!

⚠ FORSIGTIG

Sundhedsfare på grund af støv, der opstår under fejning!

Indånding af støv kan være sundhedsskadeligt.

- Brug de foreskrevne personlige værnemidler!

⚠ FORSIGTIG

Fare for kvæstelser, hvis skubbebøjlen vælter!

Hvis skubbebøjlen vælter, kan det medføre mindre skader som f.eks. knuste fingre eller blå mærker på brugeren eller andre personer.

- Når du bærer apparatet, skal du holde det på en sådan måde, at skubbestangen ikke kan vælte.

⚠ FORSIGTIG

Fare for kvæstelser på grund af utilsigtet start af fejemaskinen!

Når der arbejdes på fejemaskinen, er der risiko for at blive trukket ind ved at tænde apparatet ved et uheld.

- Sørg for, at apparatet ikke tændes ved et uheld under fejlfinding! Afbryd om nødvendigt det blå batteriforbindelseskabel fra batteriet. Se afsnittet "Frakobling af batteriets tilslutningskabel" i kapitel 10.2 i denne betjeningsvejledning.

Trods overholdelse af de foreskrevne vedligeholdelsesarbejder og kontrol af apparatet før brug kan der opstå fejl. Mulige fejl er anført i de følgende tabeller, del 1 og del 2, med angivelse af årsag og afhjælpning.

8.1 Fejltabel del 1

Fejl	Årsag	Afhjælpning
Apparatet kører langsomt eller ujævnt	Apparatet er snavset	Rengør fejemaskinen, se kapitel 9.4 i afsnittet „Rengør apparatet“
	Kosten er blokeret	Fjern blokeringen, se kapitel 9.2 i afsnittet „Fjern blokering“
	Børstedrev forurenet	Rengør børstedrev, se kapitel 9.4 i afsnittet „Rengør apparatet“
	Højdejustering indstillet for lavt	Juster højdejusteringen, se kapitel 7.2 i afsnittet „Højdejustering af skivebørsterne“
	Skivebørsternes kontakttryk er for højt	
	Batteriets opladningsniveau er for lavt. LED-indikatoren på fejemaskinen lyser "rødt"	Oplad batteriet, se kapitel 6.4 i afsnittet „Oplad batteriet“
	Skivens børster drejer ikke rundt	Kontakt service
	Fejevalsen til fint snavs roterer ikke	
Enheden slukker	Skivebørsternes kontakttryk er for højt	Juster højdejusteringen, se kapitel 7.2 i afsnittet „Højdejustering af skivebørsterne“
	Kosten er blokeret	Rengør fejemaskinen, se kapitel 9.4 i afsnittet „Rengør apparatet“
	Beskyttelse mod overbelastning aktiv	Fjern blokering, se kapitel 7.5 i afsnittet "Beskyttelse mod overbelastning"
	Batteriets opladningsniveau er for lavt. LED-displayet på fejemaskinen blinker "rødt". Enheden er slukket af elektronikken	Oplad batteriet, se kapitel 6.4 i afsnittet „Oplad batteriet“
	Sikring F1 defekt	Kontrollér og udskift sikring F1, se kapitel 8.4 i afsnittet „Fjern og kontroller sikring F1“
Apparatet kan ikke længere tændes	Sikring F1 defekt	Kontrollér og udskift sikring F1, se kapitel 8.4 i afsnittet „Fjern og kontroller sikring F1“
	Batteriets tilslutningskabel er afbrudt	Tilslut batteritilslutningskablet, se kapitel 6.3 i afsnittet "Tilslutning af batteriets tilslutningskabel"
	Batteriet er dybt afladet	Kontakt service
Børsterne er bøjede	Forkert opbevaring	Ret børstehårene ud, se kapitel 9.3 i afsnittet „Juster børstehårene“

8.2 Fejltabel del 2

Fejl	Årsag	Afhjælpning
Fejeresultat utilstrækkeligt	Fejelæben mangler, er løs eller meget slidt	Udskift fejelæben
	Skivebørsternes kontakttryk er for højt	Juster højdejusteringen, se kapitel 7.2 i afsnittet „Højdejustering af skivebørsterne“
	Betydeligt slid på diskbørsterne	Udskift diskbørsterne
	Affaldsbeholderen er fuld	Tøm beholderen, se kapitel 7.7 i afsnittet „Tømning af beholderen“
	Forkert brug af fejemaskinen baseret på oplysningerne i kapitel 2.2 i afsnittet „Ikke tilsigtet brug“	Brug et egnet rengøringsapparat eller rengøringsmiddel

8.3 Procedure for fejlfinding

⚠ FORSIGTIG

Fare for kvæstelser på grund af utilsigtet start af fejemaskinen!

Efter udbedring af fejl på fejemaskinen er der risiko for, at apparatet starter ved et uheld.

- Før du tilslutter batteriet, skal du sørge for, at tænd/sluk-kontakten på apparatet står i position "0".

1. Sæt tænd/sluk-kontakten på apparatet i position "0".
2. Frakobl det blå batteriforbindelseskabel fra batteriet.
3. Fjern fejlen i henhold til fejltabellen.
4. Tilslut om nødvendigt det blå batteriforbindelseskabel til batteriet igen.
5. Tænd for fejemaskinen ved at trykke på tænd/sluk-kontakten i position "I". Kontrollér, at enheden fungerer som normalt.

8.4 Fjern og kontroller sikring F1

Fejemaskinen er udstyret med en 15 ampere sikring for at beskytte de elektriske komponenter. Gør som følger for at kontrollere og udskifte F1-sikringen:

DA

⚠ FORSIGTIG

Risiko for personskade eller ulykke på grund af forkert sikring!

Hvis der anvendes en forkert sikring, kan de elektriske komponenter blive overbelastet, når apparatet er slukket, under opladning eller under drift af apparatet, hvilket kan medføre røg og brand.

- Udskift kun sikringen med en ny 15 ampere-sikring, der er godkendt af producenten.

⚠ FORSIGTIG

Fare for kvæstelser på grund af utilsigtet start af fejemaskinen!

Når der arbejdes på fejemaskinen, er der risiko for at blive trukket ind ved at tænde apparatet ved et uheld.

- Sørg for, at apparatet ikke tændes ved et uheld, mens sikringen fjernes og kontrolleres! For at gøre dette skal du frakoble det blå batteriforbindelseskabel fra batteriet.

BEMÆRK

Brug af en sikring med en højere eller lavere værdi kan forårsage betydelig skade på enheden.

For at undgå skader må du kun udskifte en sprunget sikring med en 15 ampere-sikring, der er godkendt af producenten. Udskift kun sikringen, hvis årsagen til fejlen er blevet udbedret.

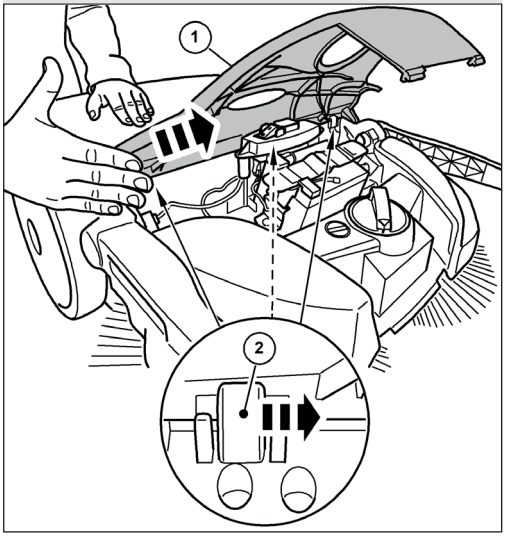

Abb. 19: Afmontering af motorhjelmen

1. Sæt tænd/sluk-kontakten på apparatet i position "0".
2. Flyt skubbehåndtaget til den fremadvendte position, se afsnittet „Tømning af beholderen“ i kapitel 7.7 i denne betjeningsvejledning

3. Frakobl det blå batteritilslutningskabel fra batteriet, se afsnittet "Frakobling af batteritilslutningskablet" i kapitel 10.2 i denne betjeningsvejledning.
4. Løsn forsigtigt dækslet (1) fra hængslerne (2) ved at banke let på kanten af dækslet med håndfladen i pilens retning.

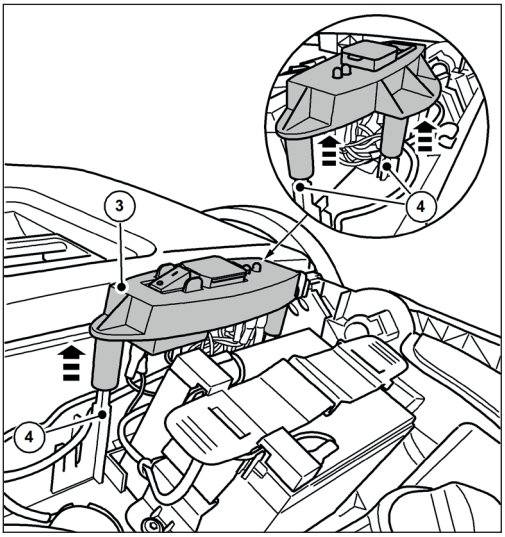

Abb. 20: Fjernelse af kontaktpladen

5. Træk forsigtigt kontaktpladen (3) opad fra styretapperne (4).
6. Læg kontaktpladen (3) med de tilsluttede kabler til side.

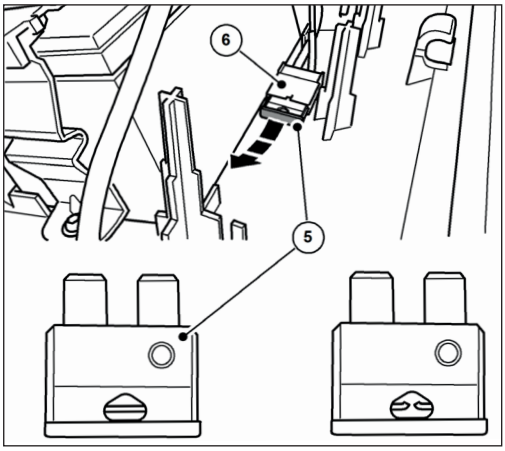

Abb. 21: Sikring F1

7. Træk sikringen F1 (5) ud af sikringsholderen (6).
8. Kontrollér og udskift sikringen, hvis det er nødvendigt.

» Billedet til højre viser en sprunget sikring.
» Brug kun en sikring med præcis 15 ampere.
» Saml den igen i omvendt rækkefølge af afmonteringen.

Vær opmærksom på følgende:

1. Monter dækslet ovenfra, og klik det derefter fast i hængslerne ved at trykke forsigtigt. Sørg for, at dækslet er centreret, ellers kan hængslerne gå i stykker.
2. Sæt det blå batteriforbindelseskabel helt ind i plug-in-fanen på batteriet.
3. Tænd for fejemaskinen ved at trykke tænd/sluk-kontakten til position "I".
4. Kontrollér, at apparatet fungerer som normalt.

BEMÆRK

Hvis sikringen springer igen umiddelbart efter, at fejemaskinen er tændt, skal du kontakte servicecentret. Sikringerne fås som reservedele hos Electrostar GmbH.

9. Vedligeholdelse og rengøring

⚠ ADVARSEL

Risiko for snitsår fra glasskår, metal eller andre skarpkantede materialer!

Ved tømning af beholderen kan man skære sig på glasskår, metal eller andre skarpkantede materialer.

- Brug de foreskrevne personlige værnemidler!

⚠ FORSIGTIG

Sundhedsfare på grund af støv, der opstår under fejning!

Indånding af støv kan være sundhedsskadeligt.

- Brug de foreskrevne personlige værnemidler!

⚠ FORSIGTIG

Fare for kvæstelser, hvis skubbebøjlen vælter!

Hvis skubbebøjlen vælter, kan det medføre mindre skader som f.eks. knuste fingre eller blå mærker på brugeren eller andre personer.

- Når du bærer apparatet, skal du holde det på en sådan måde, at skubbestangen ikke kan vælte.

⚠ FORSIGTIG

Fare fra rengøringsmidler!

Midlerne kan indeholde skadelige komponenter og kan forårsage irritation af luftvejene og huden.

- Overhold producentens sikkerhedsdatablad.
- Undgå spild og tåge.
- Der må ikke spises, drikkes eller ryges under arbejdet.
- Undgå kontakt med hud og øjne.

⚠ FORSIGTIG

Fare for kvæstelser på grund af utilsigtet start af fejemaskinen!

Under vedligeholdelses- og rengøringsarbejde på fejemaskinen er der risiko for at blive trukket ind ved at tænde for apparatet ved et uheld.

- Apparatet skal være slukket og frakoblet strømforsyningen under alt arbejde.
- Udfør ikke arbejde, mens motoren kører.
- Tænd/sluk-kontakten skal stå i position "0".
- Sørg for, at apparatet ikke tændes ved et uheld under vedligeholdelses- og rengøringsarbejde! Afbryd om nødvendigt det blå batteriforbindelseskabel fra batteriet. Se afsnittet "Frakobling af batteriets tilslutningskabel" i kapitel 10.2 i denne betjeningsvejledning.

BEMÆRK

Forkert vedligeholdelse kan føre til skader og forkorte fejemaskinens levetid.

I de følgende afsnit beskrives det vedligeholdelses- og rengøringsarbejde, der er nødvendigt for en optimal og problemfri drift.

I nogle tilfælde er udførelsen af det angivne arbejde tids- og/eller belastningsafhængigt. Hvis der er angivet intervaller både i form af tidsfrister og driftstimer, gælder det tilfælde, der indtræffer først.

Hvis du har spørgsmål om vedligeholdelsesarbejde og intervaller, bedes du kontakte producenten.

9.1 Vedligeholdelsesplan

Vedligeholdel-sesinterval	Vedligeholdelsesarbejde
Før arbejdet påbegyndes	Kontrollér apparatet for funktion og skader. Kontakt servicecentret, hvis det er nødvendigt
	Kontrollér, at skubbehåndtaget sidder godt fast i håndtagsbeslagene
	Kontrollér, at snavsbeholderen sidder tæt og er i god stand
	Kontrollér skivebørsterne og fejevalsen til fint snavs for oprullede tråde og snore. Fjern dem om nødvendigt.
	Kontrollér skivebørsten og fejevalsen for fastklemte dele eller tilsmudsning
	Kontrollér håndtagene for snavs, og rengør dem om nødvendigt.
	Kontrollér højdejusteringen for korrekt højde
	Kontrollér indstillingen af fejetrykket. Juster om nødvendigt fejetrykket til den overflade, der skal fejes
	Kontrollér, at tænd/sluk-kontakten til enhver tid let kan sættes i position "0"
	Tjek tilslutningsstikket til opladeren på fejemaskinen for fremmedlegemer
	Kontrollér, om batteriets opladningsniveau er tilstrækkeligt til det fejearbejde, der skal udføres. Oplad batteriet, hvis det er nødvendigt
Efter endt arbejde	Tøm beholderen til fejemateriale
	Rengør apparatet
	Rengør støvfilteret
	Oplad batteriet
8 Bh	Rengør børstens drev
2 måneder	Oplad batteriet

9.2 Fjern blokering

- Fjern oprullet materiale (f.eks. snore, tråde, langfibrede materialer) fra børster og aksler.
- Fjern fastsiddende materiale (f.eks. sten, grene, blade).

9.3 Juster børstehårene

⚠ ADVARSEL

Brandfare på grund af forkert håndtering af en blæser eller brug af uegnede blæsere!

Der er risiko for brand ved justering af børstehårene, hvis der opstår for høje temperaturer under opvarmningen.

- Brug ikke åben ild eller brændere til at opvarme børsterne!
- Brug ikke en varmluftblæser. Børstehårene kan smelte, hvis luften er for varm.

Bøjede børstehår kan rettes ud ved at opvarme dem med en varmluftblæser (f.eks. en hårtørrer).

- Ret den tændte varmluftsblæser mod de bøjede børstehår.

» Med tilstrækkelig opvarmning vil børsterne rette sig op igen af sig selv.

9.4 Rengør apparatet

- Brug ikke affedtningsmidler.
- Brug ikke skrappe rengøringsmidler.
- Rengør ikke apparatet med en højtryksrenser eller under rindende vand. Apparatet må ikke nedsænkes i vand eller aftørres med vand.
- Beskyt lejepunkterne mod fugt.
- Rengør ikke skivebørsterne og fejevalsen til fint snavs med trykluft.

» Den hårde luftstråle kan beskadige børsterne.

1. Rengør skivebørsterne, fejevalsen til fint snavs og drevene med en våd klud.
2. Rengør alle plastdele med en fugtig klud.

» Hold batteriet rent, da et snavset batteri kan aflades over tid på grund af lækstrømme via polerne.

10. Afmontering/opbevaring/ opbevaring

10.1 Afmonter skubbehåndtaget

⚠ FORSIGTIG

Fare for kvæstelser, hvis skubbebøjlen vælter!

Hvis skubbebøjlen vælter, kan det medføre mindre skader som f.eks. knuste fingre eller blå mærker på brugeren eller andre personer.

- Når du bærer apparatet, skal du holde det på en sådan måde, at skubbestangen ikke kan vælte.

» Skubbehåndtaget kan fjernes fra apparatet for pladsbesparende opbevaring.

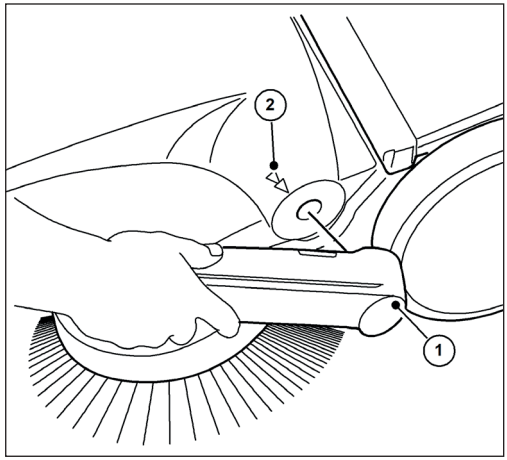

Abb. 22: Fjernelse af skubbehåndtaget

1. Ret de respektive pile (2) på huset ind efter stangen på håndtagets beslag (1).
2. Placer dig mellem skubbehåndtaget foran apparatet.
3. Tag fat i begge håndtagsbeslag (1) med hænderne, og skub dem forsigtigt udad.
4. Træk samtidig håndtagsbeslagene ud af begge holdere på apparatet.

10.2 Frakobl batteriets tilslutningskabel

For at forhindre dyb afladning af batteriet skal det blå batteritilslutningskabel tages ud, hvis batteriet har været opbevaret i mere end ca. 2 måneder uden at blive genopladet.

Om nødvendigt skal batteriet også kobles fra ved fejlfinding og fjernelse af en blokering. Beskyttelse mod utilsigtet start af fejemaskinen.

Ved opbevaringsperioder på ca. 6 måneder eller mere skal batteriet også oplades helt på forhånd for at bevare batteriets ydeevne. Oplysninger om opladning af batteriet findes i kapitel „6.4 Oplad batteriet“ i denne betjeningsvejledning.

» Hold batteriet rent, da et snavset batteri kan aflades over tid på grund af lækstrømme via polerne.

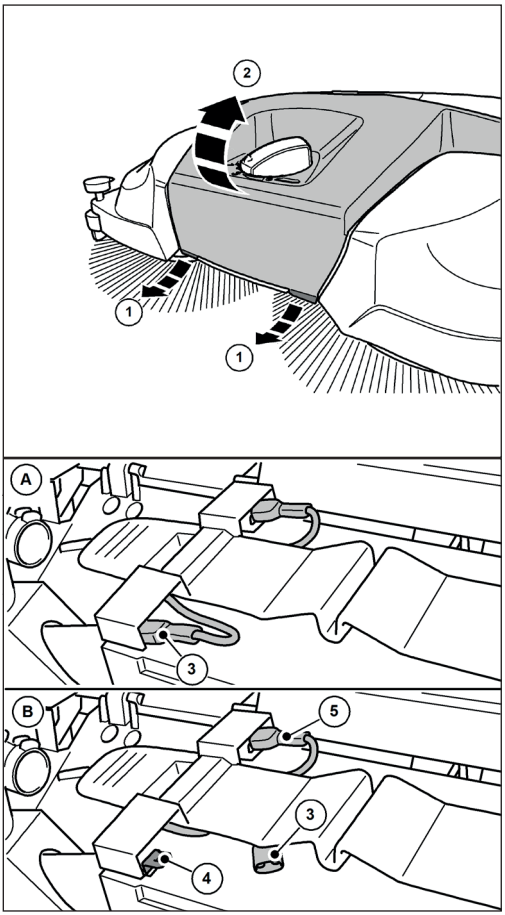

Abb. 24: Frakobl batteriets tilslutningskabel

3. Frakobl det blå batteritilslutningskabel (3) fra batteriets indstiksfane (4).

» Sørg for, at det blå batteritilslutningskabel (3) ikke utilsigtet kan komme i kontakt med indstiksfligen (4) på grund af ydre påvirkninger, som f.eks. bevægelse af apparatet (se fig. 24 Figur B).

» Det røde batteritilslutningskabel (5) forbliver tilsluttet.

4. Luk dækslet (2), og lås det ved hjælp af tapperne (1).

10.3 Opbevaring/lagring

BEMÆRK

Forkert opbevaring, f.eks. opbevaring af apparatet i fugtige omgivelser, kan føre til skader på fejemaskinen.

» Overhold anvisningerne i kapitel "10.2 Frakobling af batteritilslutningskablet" i denne betjeningsvejledning.

• Opbevar kun apparatet, når det er rent og med en tom beholder.

» Oplysninger om tømning af beholderen findes i kapitel „7.7 Tømning af beholderen“ og om rengøring i kapitel „9.4 Rengør apparatet“ i denne betjeningsvejledning.

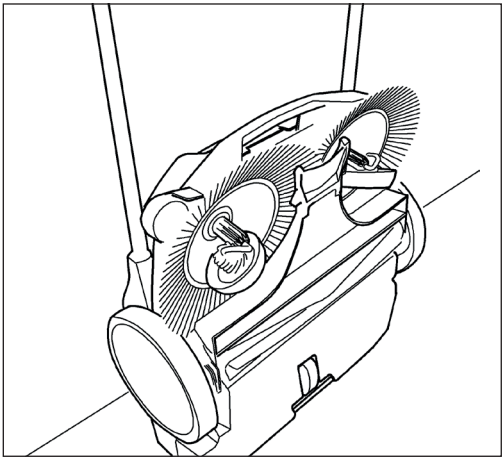

Abb. 25: Opbevaringsposition

• Placer apparatet, så børstehårene ikke er knækkede eller bøjede.

• Fastgør apparatet inklusive skubbehåndtaget, så det ikke kan vælte, glide eller blive beskadiget.

• Opbevar ikke apparatet udendørs eller i fugtige omgivelser.

10.4 Bortskaffelse

⚠ ADVARSEL

Miljøfare på grund af forkert bortskaffelse

Forkert bortskaffelse af fejemaskinen/batteriet kan føre til miljøforurening på grund af de skadelige stoffer, den indeholder.

• Bortskaf fejemaskinen, opladeren og batteriet på en miljøvenlig måde i overensstemmelse med de gældende lokale bestemmelser.

• Bortskaf enheden og batteriet separat.

DA

11. REACH

REACH er den europæiske kemikalieforordning om registrering, vurdering og godkendelse af samt begrænsninger for kemikalier.

Oplysninger om overholdelse af REACH-forordning (EF) nr. 1907/2006 kan findes på **www.starmix.de**

12. EF-overensstemmelseserklæring

Overensstemmelseserklæring i henhold til maskindirektivet 2006/42/EF, bilag II 1A

Fabrikanten:

Electrostar GmbH
Hans-Zinser-Str. 1-3
73061 Ebersbach/Fils
Tyskland

Autoriseret repræsentant for udarbejdelsen af den tekniske dokumentation:

Electrostar GmbH
Hans-Zinser-Str. 1-3
73061 Ebersbach/Fils
Tyskland

Produkt:

Håndholdt, batteridrevet fejemaskine haaga 677 plus

Vi erklærer hermed, at ovennævnte produkt er i overensstemmelse med alle relevante bestemmelser i maskindirektivet 2006/42/EF. Ovennævnte produkt opfylder kravene i følgende relevante direktiver:

- EMC-direktiv 2014/30/EU
- RoHS 2011/65/EU

Følgende harmoniserede standarder er blevet anvendt:

- EN ISO 12100:2010, Maskinsikkerhed - Generelle principper for design, risikovurdering og risikoreduktion
- EN 60335-1:2012, Elektriske apparater til husholdningsbrug o.l. - Sikkerhed - Del 1: Generelle krav
- EN 60335-2-72:2012, Elektriske apparater til husholdningsbrug o.l. - Sikkerhed - Del 2-72: Særlige krav til gulvbehandlingsmaskiner, med eller uden trækkraft, til professionel brug
- EN 55014-1:2021, Elektromagnetisk kompatibilitet - Krav til husholdningsapparater, elektrisk værktøj og lignende elektriske apparater - Del 1: Emission
- EN 55014-2:2021, Elektromagnetisk kompatibilitet - Krav til husholdningsapparater, elektrisk værktøj og lignende apparater - Del 2: Immunitet - Produktfamiliestandard
- EN IEC 61000-3-2:2019
- EN 61000-3-3:2013
- EN 62233:2008-04, Metoder til måling af elektromagnetiske felter fra husholdningsapparater og lignende elektriske apparater med hensyn til personers sikkerhed i elektromagnetiske felter.
- EN IEC 63000:2018-12, Teknisk dokumentation for vurdering af elektrisk og elektronisk udstyr med hensyn til begrænsning af farlige stoffer;

Ebersbach, 16. juli 2025

Carsten Gresser
Leder af Assurancer

DA

Innehållsförteckning

1. Allmän information ... 254
1.1 Adress ... 254
1.2 Konventioner ... 254
1.3 Symboler och märkning ... 254
1.4 Begränsning av ansvar ... 254
1.5 Garanti ... 254
1.6 Upphovsrättsligt skydd ... 255
1.7 Målgrupp ... 255
2. Säkerhet och trygghet ... 255
2.1 Ändamålsenlig användning ... 255
2.2 Felaktig användning ... 255
2.3 Användarens ansvar ... 255
2.4 Allmänna säkerhetsanvisningar ... 256
2.5 Allmänna säkerhetsanvisningar för batteri, laddningsuttag och laddare ... 256
2.6 Varningar för faror på apparaten ... 258
2.7 Personlig skyddsutrustning ... 258
3. Tekniska data ... 259
4. Montering och funktion ... 260
5. Transport/transportering ... 262
5.1 Leverans ... 262
5.2 Leveransens omfattning ... 262
5.3 Hantering av förpackningsmaterial ... 262
5.4 Förvaring av sopmaskinen ... 262
5.5 Bärande av apparaten ... 263
5.6 Transport av apparaten i fordonet ... 263
6. Starta upp ... 264
6.1 Montera tryckstång och handtagsbeslag ... 264
6.2 Montera skjuthandtaget på apparaten ... 264
6.3 Ansluta batteriets anslutningskabel ... 265
6.4 Ladda batteriet ... 266
7. Användning ... 267
7.1 Innan arbetet påbörjas ... 267
7.2 Höjdjustering av tallriksborstarna ... 268
7.3 Ställ in nedhållningsanordningen ... 268
7.4 Batteridrift och LED-display ... 269
7.5 Överbelastningsskydd ... 270
7.6 Manuell drift ... 271
7.7 Tömning av behållaren ... 271
8. Felsökning och felavhjälpning ... 272
8.1 Feltabell del 1 ... 273
8.2 Felsökningstabell del 2 ... 274
8.3 Felsökningsprocedur ... 275
8.4 Ta bort och kontrollera säkring F1 ... 275
9. Underhåll och rengöring ... 277
9.1 Underhållsschema ... 278
9.2 Avlägsna blockering ... 278

9.3 Rikta in borsten 279
9.4 Rengör apparaten 279
10. Avveckling/förvaring/förvaring 279
10.1 Demontera tryckhandtaget 279
10.2 Koppla bort batteriets anslutningskabel 280
10.3 Förvaring/lagring 281
10.4 Bortskaffande 281
11. REACH 282
12. EG Försäkran om överensstämmelse 282

1. Allmän information

Denna bruksanvisning är en del av sopmaskinen haaga 677 plus (tillverkningsår: från 2025) och gäller endast för den angivna apparaten.

Bruksanvisningen innehåller viktig information för en säker och effektiv användning av maskinen.

Förutsättningen för ett säkert arbete med maskinen är att alla angivna säkerhetsanvisningar och instruktioner följs.

Läs bruksanvisningen noggrant innan du använder apparaten.

- Läs säkerhetsanvisningarna!
- Förvara bruksanvisningen på en säker och åtkomlig plats under hela apparatens livslängd.
- Lämna över bruksanvisningen till en eventuell senare ägare eller användare av apparaten.

1.1 Adress

Electrostar GmbH
Hans-Zinser-Str. 1-3
73061 Ebersbach/Fils
Tyskland
Telefon: +49 (0)7163 9988-100
Fax: +49 (0)7163 9988-155
info@starmix.de
www.starmix.de

1.2 Konventioner

För att du ska kunna arbeta optimalt med bruksanvisningen måste följande förklaringar om typografiska konventioner följas.

Uppräkning

- Texter som visas på detta sätt är punktlistor.

Arbetssekvens

1. Steg 1 i arbetsförloppet
2. Steg 2 i arbetsförloppet
3. Steg 3 i arbetssekvensen

Ordningen på arbetsstegen måste följas.

Tips

» Tips och anvisningar (ej maskinskador) visas enligt följande.

1.3 Symboler och märkning

Följ alltid alla varningar och säkerhetsanvisningar! Iaktta alltid försiktighet vid arbetet för att undvika olyckor, personskador och materiella skador!

Säkerhetsanvisningarnas struktur

⚠ SIGNAL ORD

Typ av fara och riskkälla

Möjliga konsekvenser

- Åtgärd för att undvika faran

Farans nivå

Farans nivå	Sannolikhet för inträffande	Konsekvenser av bristande efterlevnad
⚠ **FARA**	Omedelbar	Dödsfall, allvarlig kroppsskada
⚠ VARNING	Möjligt att	Dödsfall, allvarlig kroppsskada
⚠ FÖRSIKTIGHET	Möjligt att	Mindre personskada
OBSERVERA	Möjligt att	Materiella skador

1.4 Begränsning av ansvar

Electrostar GmbH tar inget ansvar för skador och följdskador som orsakas av de punkter som anges nedan:

- Bristande efterlevnad av bruksanvisningen
- Användning av obehöriga reservdelar / felaktiga reservdelar / reservdelar som inte överensstämmer med tillverkarens specifikationer
- Otillåtna ändringar, på- och ombyggnader på apparaten

1.5 Garanti

De föreskrifter som beskrivs i Electrostar GmbH:s allmänna villkor gäller.

1.6 Upphovsrättsligt skydd

Bruksanvisningen är upphovsrättsligt skyddad för Electrostar GmbH.

Bruksanvisningen innehåller instruktioner och ritningar eller ritningsutdrag av teknisk natur som inte får reproduceras, distribueras eller användas utan tillstånd för tävlingsändamål eller meddelas till andra, varken helt eller delvis.

Electrostar GmbH förbehåller sig rätten att erhålla tillstånd att använda kopior eller information från denna bruksanvisning för publikationer eller att vidarebefordra dem till tredje part.

Överträdelser kommer att leda till skadeståndskrav från tillverkaren. Ytterligare anspråk förbehålles.

1.7 Målgrupp

Denna bruksanvisning är avsedd för användaren av denna sopmaskin.

2. Säkerhet och trygghet

Beakta följande anvisningar för att undvika funktionsstörningar, skador och hälsorisker!

2.1 Ändamålsenlig användning

Sopmaskinen haaga 677 plus är uteslutande avsedd för att ta bort vägsmuts som löv, gräs, grus, sand och liknande från plana och hårda ytor.

Maskinen är lämplig för kommersiell användning, t.ex. i hotell, skolor, sjukhus, fabriker och kontor.

2.2 Felaktig användning

All annan användning än den som beskrivs i avsnittet "Avsedd „Ändamålsenlig användning“ betraktas som felaktig användning. Användaren av apparaten är ensam ansvarig för eventuella skador som uppstår.

Sopmaskinen får inte användas för sopning av farliga, brandfarliga eller glödande ämnen (cigaretter och tändstickor), vätskor, explosivt eller farligt damm (Ex), syror eller lösningsmedel.

Sopmaskinen får inte heller användas för att sopa vatten, betong, murbruk, cement eller gipshaltigt damm.

Våta sopmaterial som snö, gödsel, kogödsel och leriga ämnen som avföring får inte heller sopas med sopmaskinen.

Sopmaskinen får inte användas i explosionsfarliga miljöer eller som transportmedel.

VARNING

Använd inte på sluttande ytor!

SV

2.3 Användarens ansvar

Användare är varje fysisk eller juridisk person som använder sopmaskinen eller låter tredje part använda den och som är ansvarig för användarens eller tredje parts säkerhet under användningen.

- Håll uppsikt över barn som vistas i arbetsområdet så att de inte leker med det.
- Denna maskin är inte avsedd att användas av personer (inklusive barn) med nedsatt fysisk, sensorisk eller mental förmåga eller brist på erfarenhet och kunskap.

- Personer med nedsatt reaktionsförmåga, t.ex. på grund av droger, alkohol eller läkemedel, får inte arbeta med apparaten.
- Personer som på grund av sitt hälsotillstånd inte kan anstränga sig får inte arbeta med sopmaskinen.
- Byt ut skyltar på sopmaskinen som har blivit oläsliga.

2.4 Allmänna säkerhetsanvisningar

- Gör förpackningsmaterialet oåtkomligt för barn. Det finns risk för kvävning!
- Bär inte långt löst hår, slipsar, löst sittande kläder eller smycken, inklusive ringar.
- Var uppmärksam på att det finns risk för skador på grund av att klädesplagg och kroppsdelar fastnar och dras in när du hanterar sopmaskinen.

2.5 Allmänna säkerhetsanvisningar för batteri, laddningsuttag och laddare

⚠ FARA

Livsfara på grund av elektrisk stöt!

Om laddaren hanteras felaktigt finns det risk för livsfarlig elektrisk stöt.

- Använd aldrig en defekt eller skadad laddare.
- Öppna eller demontera aldrig laddaren.
- Kontrollera regelbundet om laddningsaggregatets anslutningskabel är skadad. Om anslutningskabeln är skadad ska du omedelbart dra ut nätkontakten.

⚠ FARA

Livsfara på grund av explosion!

Laddaren och sopmaskinen kan ge upphov till gnistor som kan antända damm eller ångor. Gnistor kan t.ex. uppstå när du trycker på av/på-knappen.

- Använd aldrig laddaren och sopmaskinen i en potentiellt explosiv miljö, dvs. i en miljö som innehåller brandfarliga vätskor (ångor), gaser eller damm (EX).

⚠ VARNING

Risk för personskada eller olycka vid hantering av batteriet!

Felaktig hantering av batteriet kan leda till olika farliga situationer. Följande punkter måste följas:

- Skydda batteriet mot direkt solljus, värme, öppen eld och elektriska gnistor.
- Rök inte i omedelbar närhet av batteriet.
- Utsätt aldrig batteriet för mikrovågor eller högt tryck.
- Ladda inte batteriet vid temperaturer under 0°C.
- Kasta det aldrig i en eldsvåda.
- Ladda eller använd aldrig ett defekt, skadat eller deformerat batteri.
- Öppna, skada eller tappa aldrig batteriet.
- Förvara batteriet utom räckhåll för barn.

VARNING

Risk för personskada eller olycka på grund av vätska som läcker ut från batteriet

Läckande batterivätska kan orsaka hudirritation, brännskador och frätskador.

- Vid oavsiktlig kontakt ska du tvätta de berörda delarna av kroppen med rikligt med tvål och vatten.
- Om vätskan kommer i ögonen, gnugga inte ögonen utan spola med rikligt med vatten i minst 15 minuter. Sök ytterligare läkarvård.
- Se till att batteriet hanteras på ett säkert sätt.

VARNING

Risk för personskada eller olycka på grund av kortslutning

En kortslutning som orsakas av vatten/fukt kan leda till elektriska stötar och/eller brand.

- Rengör inte sopmaskinen med högtryckstvätt eller vattenstrålar.
- Undvik att köra genom vattenpölar.

VARNING

Risk för personskada på grund av yttre skador på batteriet

Läckage av farliga ämnen kan orsaka hudirritation och/eller brännskador.

- Använd personlig skyddsutrustning (PPE).

⚠ VARNING

Risk för skador eller olyckor vid hantering av laddaren!

Felaktig hantering av laddaren kan leda till olika farliga situationer. Följande punkter måste följas:

- Anslut endast laddaren till ett korrekt installerat uttag.
- Dra ut nätkontakten ur vägguttaget efter att du har använt laddaren.
- Risk för brand! Använd inte laddaren på lättantändliga ytor (t.ex. papper, textilier) eller i lättantändliga miljöer.
- Om det uppstår rök eller brand i laddaren ska du omedelbart dra ut nätkontakten ur eluttaget.
- Täck inte över laddaren så att den kan svalna obehindrat.
- Lägg och märk anslutningskablar så att de inte kan skadas och så att ingen kan utsättas för fara - undvik snubbelrisk!

OBSERVERA

Felaktig hantering och felaktig användning av batteri, laddare och laddningsuttag kan leda till skador på egendom eller utrustning. Följande punkter måste följas:

- Använd endast batteriet tillsammans med sopmaskinen och tillverkarens laddare.

OBSERVERA

- Endast för laddning av ett geometriskt lämpligt batteri i enlighet med värdena i kapitel „3. Tekniska data“ användning.
- Anslut endast laddaren till den nätspänning och nätfrekvens som anges på märkskylten.
- Dra inte ut nätkontakten ur uttaget genom att dra i anslutningskabeln, utan dra alltid i nätkontakten.
- Låt en behörig elektriker reparera en skadad anslutningskabel
- Använd och förvara laddaren endast i slutna och torra utrymmen. Skydda laddaren mot regn och fukt.
- Förvara laddaren och batteriet endast inom de angivna temperaturområdena och i enlighet med värdena i kapitel „3. Tekniska data“ användning.
- Anslut aldrig laddningsaggregatets kontakter till metallföremål (t.ex. spikar, mynt, smycken) (kortslutning)smycken). Laddaren kan skadas av en kortslutningladdaren kan skadas av en kortslutning.
- Anslut (kortslut) aldrig batteripolerna eller laddningsuttagets kontakter med metallföremål (t.ex. spikar, mynt, smycken). Batteriet eller sopmaskinens elektronik kan skadas av en kortslutning.
- Använd inte transportbehållare av metall för batteriet.
- Skydda batteriet mot regn och fukt.
- För att förhindra djupurladdning av batteriet måste den blå batterikabeln kopplas bort under förvaringsperioder på ca 2 månader eller mer utan att batteriet laddas upp. Information om förvaring, förvaring och bortkoppling av batteriet finns i kapitel „10.3 Förvaring/lagring“ och kapitel "10.2 Koppla bort batteriets anslutningskabel" i denna bruksanvisning.
- Vid förvaring i ca 6 månader eller mer måste batteriet dessutom laddas helt i förväg för att bibehålla batteriets prestanda. Information om hur du laddar batteriet finns i kapitel „6.4 Ladda batteriet“ i denna bruksanvisning.

2.6 Varningar för faror på apparaten

Följande piktogram finns på sopmaskinen eller på typskylten:

FÖRSIKTIGHET

Se till att du följer säkerhetsanvisningarna i bruksanvisningen när du arbetar.

Bruksanvisning

Läs igenom bruksanvisningen noggrant innan du använder maskinen.

Risk för att dras in och klämmas fast

Vid arbete på apparaten under drift, felsökning, underhåll och rengöring finns det risk för att fastna och skadas av roterande delar. Följ de säkerhetsanvisningar som beskrivs i bruksanvisningen.

Laddare och batteri

Använd endast den laddare som medföljer sopmaskinen och som är godkänd av tillverkaren för att ladda batteriet.

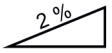

Maximal gradient

Den maximala lutningen för en sopmaskin avser den största lutningsvinkel som enheten säkert kan övervinna för att utföra sin rengöringsfunktion effektivt utan att tippa eller glida.

2.7 Personlig skyddsutrustning

För att minimera hälsoriskerna måste personlig skyddsutrustning användas under arbetet. Använd därför:

- Ta på dig den angivna skyddsutrustningen ordentligt innan du påbörjar arbetet och bär den under arbetet.

Rejäla skor

Använd stadiga skor med halkfria sulor.

Rejäla skyddshandskar

Använd rejäla skyddshandskar.

Dammask

Använd en dammask.

SV

3. Tekniska data

Grundläggande data haaga 677 plus

Tekniska data	677 plus
Sopbredd i millimeter [mm]	770
²Sotningseffekt i kvadratmeter per timme [m /h]	3200
Sopbehållarens kapacitet i liter [l]	40
Vikt i kilogram [kg] tom / max (totalvikt)	21 / 30
Drifttid vid full batterikapacitet* ca min	90
Max. driftstemperatur Max. driftstemperatur	från -10 °C till 40 °C
Laddning	från 0 °C till 25 °C
Förvaring	från -10 °C till 40 °C

Information om buller och vibrationer (uppmätt enligt EN 60335-2-72)	677 plus
Ljudtrycksnivå$_{Lp}$ (EN 60335-2-72)*	68 dB (A)
Ljudeffektnivå$_{Lw}$ (EN 60335-2-72)*	80 dB (A)
Osäkerhet för de specificerade ljudnivåerna (2006/42/EG)	2,5 dB (A)

*Bestämd i driftförhållande med nominell maxhastighet vid en omgivningstemperatur på 20 °C / beroende på golvbeläggning.

Vibrationsinformation (mätt i enlighet med EN 60335-2-72)	677 plus
Handtag vänster, a_h	< 2,5 m/s²
Handtag höger, a_h	
Osäkerhet (K) (direktiv 2006/42/EG)	2,0 m/s²

Bly-syra-batteri	677 plus
Spänning [V]	12
Effekt [Ah]	14
Vikt i kilogram [kg]	4,0

Laddare	677 plus
Ingångsspänning	100-240 VAC/50-60 Hz
Utmatad spänning [V]	12
Spänning vid laddningens slut [V]	14,5
Laddningsström [mA]	3.000
Vikt i gram [g]	300

4. Montering och funktion

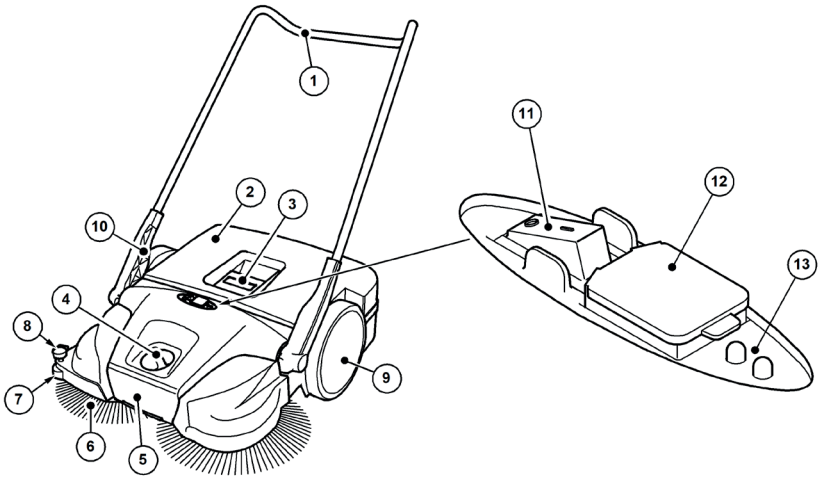

Abb. 1: Översikt över komponenter 1

Artikel nr.	Komponent
1	Skjutstång
2	Behållare för sopor
3	Handtag för behållare
4	Höjdjustering av skivborste
5	Bärhandtag
6	Skivborste
7	Lateral styrrulle
8	Anordning för fasthållning
9	Löpande hjul
10	Fäste för handtag
11	På/av-strömbrytare
12	Uttag för laddning
13	LED-display

Apparaten kopplas till batteridrift genom att trycka på på/av-brytaren (11) och flyttas framåt genom att skjutas över skjuthandtaget (1). De två skivborstarna (6) använder sopläppen (16) för att flytta skräpet mot skräpbehållaren (2).

Sopvalsen för fin smuts (14) transporterar det återstående skräpet till skräpbehållaren (2). Strömförsörjningen sker via ett batteri (22) som är monterat i apparaten och som måste vara tillräckligt laddat för att apparaten ska fungera optimalt.

» Information om laddning av batteriet finns i kapitel „6.4 Ladda batteriet“ i denna bruksanvisning.

Under batteridrift visas sopmaskinens aktuella driftstatus på LED-displayen (13).

» Information om batteridrift och LED-displayen finns i kapitel „7.4 Batteridrift och LED-display“ denna bruksanvisning.

Dessutom kan apparaten användas tillfälligt utan elektrisk drift när batteriets laddningsnivå är låg.

» Information om manuell drift finns i kapitel „7.6 Manuell drift“ drift " i den här bruksanvisningen.

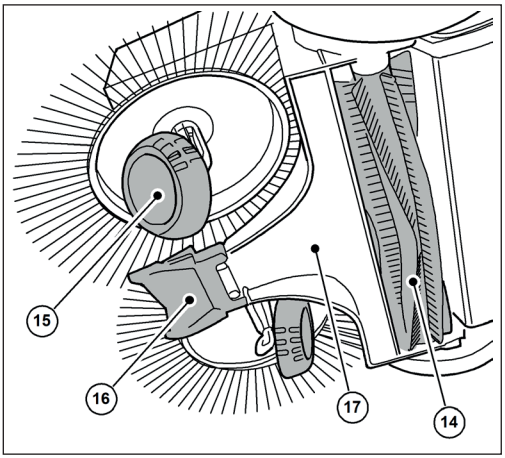

Abb. 2: Komponentöversikt 2

Artikel nr.	Komponent
14	Sopvals för fin smuts
15	Avfasad kant
16	Läpp för sopning
17	Sopande platta

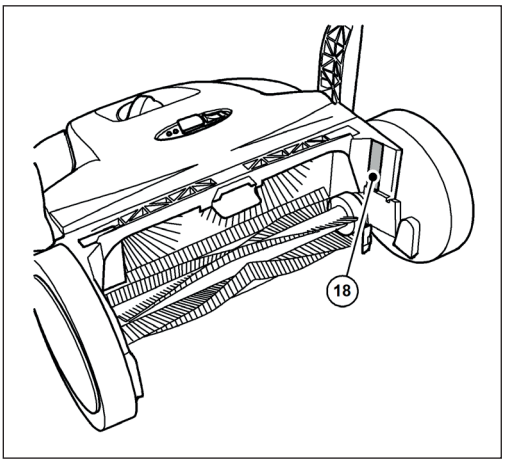

Abb. 3: Komponentöversikt 3

Artikel nr.	Komponent
18	Typskylt

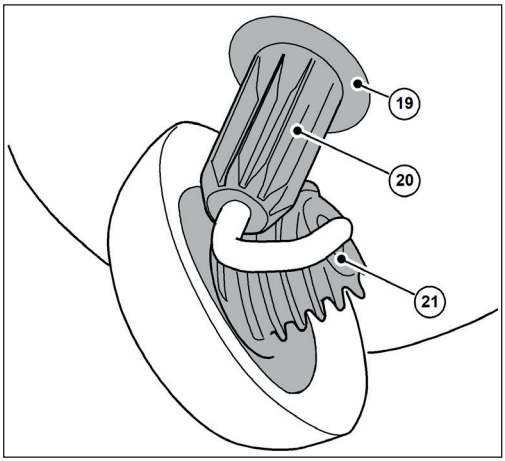

Abb. 4: Komponentöversikt 4

Artikel nr.	Komponent
19	Kopplingshus
20	Tandad hylsa
21	Spiralformad kugghjulskuggning

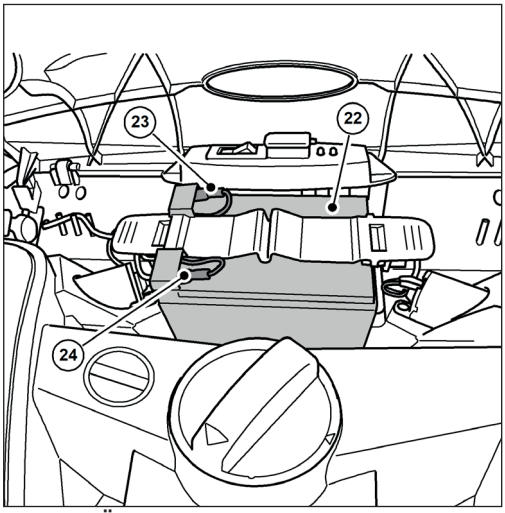

Abb. 5: Översikt över komponenter 5

Artikel nr.	Komponent
22	Batteri
23	Anslutningskabel för batteri (röd +)

SV

Artikel nr.	Komponent
24	Anslutningskabel för batteri (blå -)

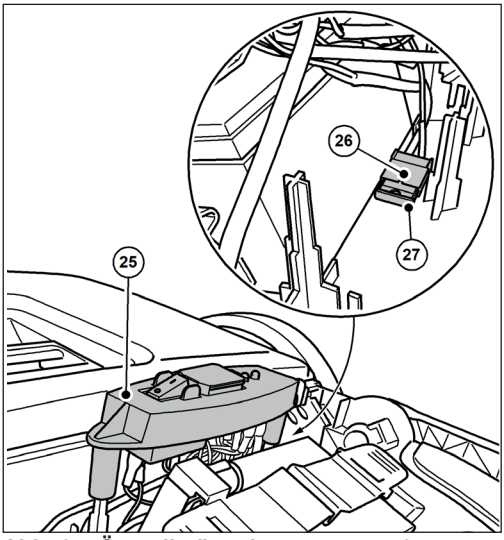

Abb. 6: Översikt över komponenter 6

Artikel nr.	Komponent
25	Brytarplatta
26	Hållare för säkring
27	Säkring F1

» Bilden visar komponenterna med locket öppet eller borttaget.

SV

5. Transport/transportering

5.1 Leverans

OBSERVERA

Be chauffören på paketleverantören att omedelbart efter leveransen bekräfta eventuella synliga skador på ytterförpackningen. Om en transportskada upptäcks först vid uppackningen måste detta skriftligen meddelas paketleverantören inom 24 timmar efter leveransen för att denne ska kunna ställas till svars för skadan.

OBSERVERA

Batteriet är skyddat med ett transportlås. Det finns en pappkartong runt batteriet. Transportskyddet (kartongen) måste tas bort före idrifttagningen.

5.2 Leveransens omfattning

- Apparat med batteri
- Skjutstång
- Två handtagsbeslag
- Laddare med nätkontakt
- Bruksanvisning

5.3 Hantering av förpackningsmaterial

- Förpackningsmaterialet ska alltid kasseras på ett miljövänligt sätt.
- Beakta lokala och regionala föreskrifter.

5.4 Förvaring av sopmaskinen

OBSERVERA

Felaktig förvaring, t.ex. förvaring av apparaten i fuktig miljö, en ansluten batterianslutningskabel eller ett otillräckligt laddat batteri kan leda till skador på sopmaskinen. Information om förvaring och förvaring av apparaten finns i kapitel „10. Avveckling/förvaring/förvaring“.

» För utrymmesbesparande förvaring kan tryckhandtaget tas bort från apparaten. Information om hur du tar bort tryckhandtaget finns i kapitel „10.1 Demontera tryckhandtaget“ i denna bruksanvisning.

5.5 Bärande av apparaten

⚠ FÖRSIKTIGHET

Risk för personskador på grund av att styrstången välter!

Om styrstången välter kan det leda till lindriga skador, t.ex. krossade fingrar eller blåmärken, på användaren eller andra personer.

- När du bär apparaten ska du hålla den så att den inte kan tippa över.

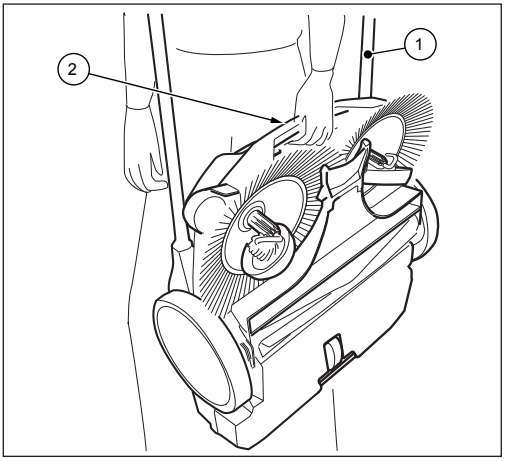

Abb. 7: Bärande av apparaten

1. Sväng tryckhandtaget (1) platt framåt.
2. Håll fast apparaten i bärhandtaget (2).
3. Bär apparaten så att skivborstarna pekar bort från din kropp.

5.6 Transport av apparaten i fordonet

⚠ FÖRSIKTIGHET

Risk för personskador på grund av felaktig transport av sopmaskinen!

En maskin som snurrar, glider eller tippar kan orsaka skador på föraren eller andra personer.

- Säkra apparaten med ett spännband för att förhindra att den glider och kastas omkring.

1. Placera apparaten på en lämplig plats i fordonet.
2. Säkra apparaten med ett surrningsband.

» För utrymmesbesparande transport i fordon kan körhandtaget tas bort från apparaten. Information om hur du tar bort tryckhandtaget finns i kapitel „10.1 Demontera tryckhandtaget“ i denna bruksanvisning.

OBSERVERA

- Felaktig transport kan leda till skador på sopmaskinen.
- För att skydda batterierna får sopmaskinen inte lämnas i ett uppvärmt fordon.
- Se till att apparaten inte slås på av misstag under transporten. Koppla vid behov bort den blå batterianslutningskabeln från batteriet. Information om hur du kopplar bort batteriet finns i kapitel "10.2 Koppla bort batteriets anslutningskabel" i denna bruksanvisning.

SV

6. Starta upp

6.1 Montera tryckstång och handtagsbeslag

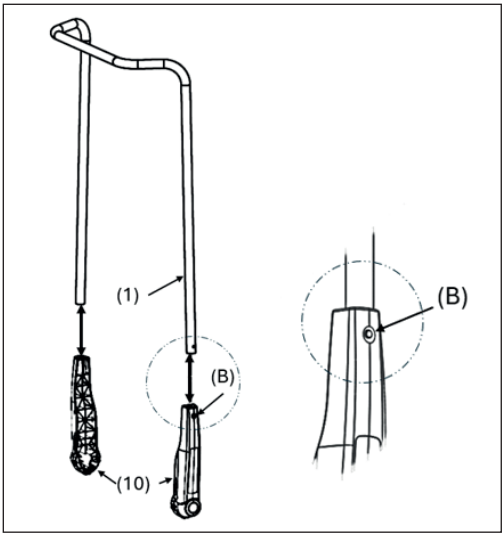

Abb. 8: Montering av handtagsbeslag

Två handtagsbeslag (10) och tryckstången (1) levereras som separata delar.

1. Tryck spärrfjädern (B) på sidan av tryckstången (1) inåt.
2. Skjut på handtagsbeslaget (10) på tryckstången tills det går i ingrepp.

» **Se till att hålet på sidan av handtagsbeslaget är i linje med låsfjädern i tryckstången.**

3. Fortsätt på samma sätt med den andra sidan av tryckstången

6.2 Montera skjuthandtaget på apparaten

⚠ FÖRSIKTIGHET

Risk för personskador på grund av att styrstången välter!

Om styrstången välter kan det leda till lindriga skador, t.ex. krossade fingrar eller blåmärken, på användaren eller andra personer.

- När du bär apparaten ska du hålla den så att den inte kan tippa över.

Bygeln kan justeras till användarens höjd i två steg ((I) och (II)).

» (I): Låg nivå

» (II): Högre nivå (önskad position)

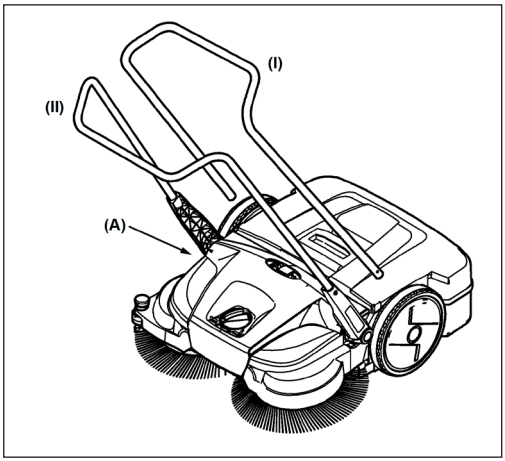

Abb. 9: Montering av körhandtaget

1. Placera dig mellan körhandtaget och framför enheten.
2. Placera ett av de två handtagsbeslagen med spärrhaken på handtagsbeslaget (10) i det spår som finns på ramen (A) så att det kan snäppas fast (fig. 10).

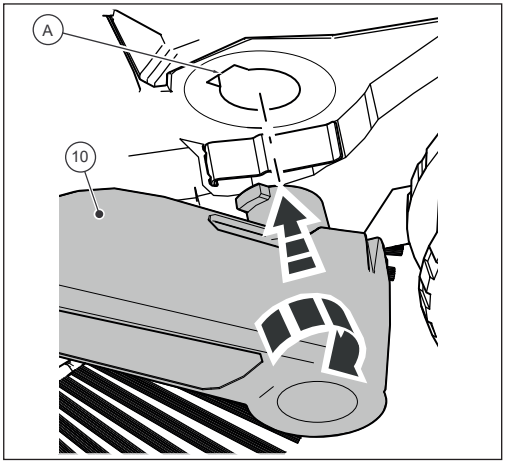

Abb. 10: Montering av handtagsbeslag

3. Placera handtagsbeslaget (10) på den andra sidan i samma läge.
4. Handtagsbeslagen kan nu med ett lätt tryck snäppas in i skårorna på apparaten (A) och tryckstången kan föras till önskat läge för att skjuta på apparaten.

6.3 Ansluta batteriets anslutningskabel

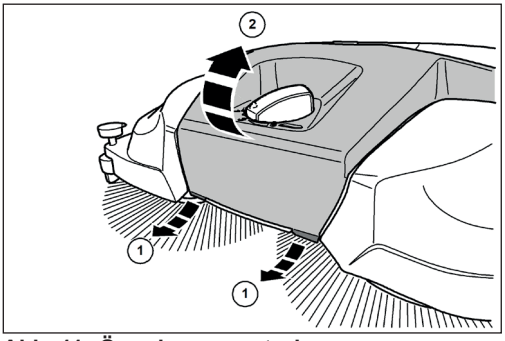

Abb. 11: Öppning av motorhuven

⚠ FÖRSIKTIGHET

Risk för personskador på grund av oavsiktlig start av sopmaskinen!

Vid anslutning av batteriets anslutningskabel finns det risk för att dras in om sopmaskinen slås på av misstag.

- Innan du ansluter batteriet måste du kontrollera att apparatens på/av-strömbrytare är i läge "0".

» För att förhindra att batteriet självurladdas ska den blå batterikabeln kopplas bort från batteriets insticksflik vid leverans och vid förvaring längre än ca 2 månader.

1. Dra flikarna (1) på den främre nederkanten av locket (2) något framåt.
2. Sväng locket (2) uppåt.

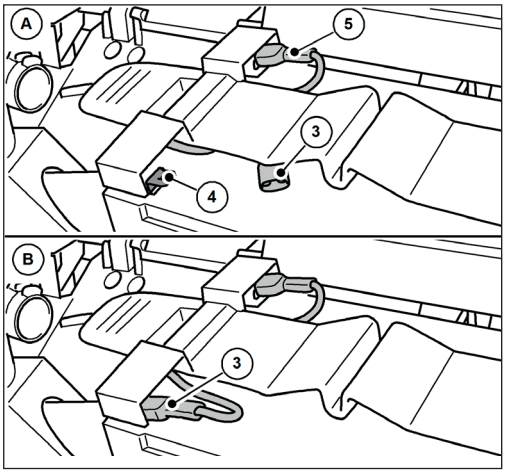

Abb. 12: Ansluta batteriets anslutningskabel

3. Anslut den blå batterikabeln (3) helt och hållet till batteriets anslutningsflik (4).

» (A): Batteriets anslutningskabel är inte ansluten.
» (B): Batteriets anslutningskabel ansluten.
» Den röda batterianslutningskabeln (5) är ansluten vid leverans.

OBSERVERA

Kontrollera också att den röda batterianslutningskabeln (5) är helt och korrekt ansluten. Om batteriets anslutningskabel inte är korrekt ansluten kan det leda till skador på apparaten och till att eventuella garantianspråk upphör att gälla.

4. Stäng locket (2) och lås det med hjälp av flikarna (1).

SV

6.4 Ladda batteriet

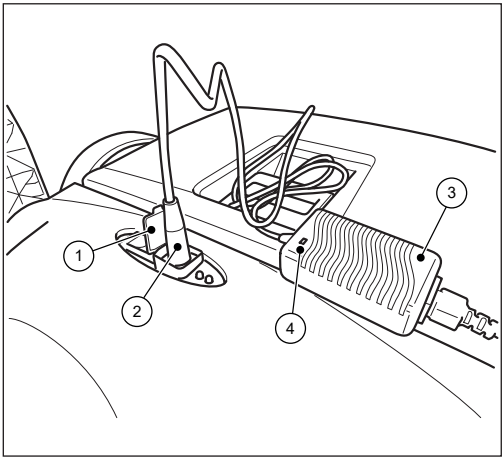

Abb. 13: Ansluta laddaren

» Vi rekommenderar att du laddar batteriet helt innan du använder apparaten för första gången.

» Laddaren (3) har en helelektronisk spännings- och strömbegränsare. Det innebär att ett anslutet batteri alltid hålls på den optimala laddningsnivån. Detta förhindrar att batteriet överladdas.

» För att batteriet ska kunna laddas måste batteriets anslutningskablar vara korrekt anslutna. Information om hur du ansluter batteriet finns i kapitel "6.3 Ansluta batteriets anslutningskabel" i denna bruksanvisning.

OBSERVERA

- Sopmaskinen får inte vara påslagen under laddningsprocessen. Detta kan leda till skador på sopmaskinens elektriska komponenter.
- Kontrollera före laddningen att det inte finns några främmande föremål, t.ex. elektriskt ledande föremål, i laddarens kontakt och i sopmaskinens anslutningsuttag. Skador på apparaten på grund av kortslutning och kabelbrand.

1. Öppna skyddslocket (1) på laddningsuttaget på sopmaskinen.
2. Sätt i kontakten (2) på laddaren (3) i sopmaskinens laddningsuttag.
3. Anslut nätkabeln till laddaren (3) till en 100-240 V-anslutning.

» Under laddningsprocessen lyser LED-lampan (4) på **laddaren** "orange".När batteriet är fulladdat ändras LED-indikatorn (4) på **laddaren** till "grön".

» Laddningstiden beror i huvudsak på det SOC-värde (state of charge) som batteriet har innan laddningen påbörjas. Om batteriet inte laddas under en längre tid sjunker laddningstillståndet, vilket gör att laddningstiden förlängs. En full laddning kan ta upp till ca 7 timmar. Beakta informationen på ytterförpackningen eller på dekalen som fästs på sopmaskinen före leverans.

OBSERVERA

För att uppnå optimal livslängd och minimera åldringsprocessen bör batteriet laddas minst varannan månad under ca 10 timmar. Ett fulladdat batteri minskar risken för djupurladdning och irreparabla skador på battericellerna. Batteriet kan även laddas efter korta drifttider på ca 15 minuter.

SV

7. Användning

FARA

Livsfara på grund av oövervakad användning av sopmaskinen!

Självständig körning (start) på grund av tallriksborstarnas och finsmutsvalsens rotationsrörelse eller på sluttande vägar kan leda till allvarliga eller dödliga personskador på grund av kollisioner i det offentliga rummet (trafikanter).

- Använd inte sopmaskinen utan uppsikt.
- Stäng av sopmaskinen omedelbart efter parkering och förvara den på ett säkert sätt.

VARNING

Risk för skärskador på grund av glassplitter, metall eller andra vassa material!

Vid tömning av behållaren kan du skära dig på glas- och metallskärvor eller andra vassa föremål.

- Använd föreskriven personlig skyddsutrustning!

FÖRSIKTIGHET

Hälsofara på grund av damm som bildas vid sopning!

Inandning av damm kan medföra hälsorisker.

- Använd föreskriven personlig skyddsutrustning!

FÖRSIKTIGHET

Risk för personskador på grund av heta komponenter!

Arbete på sopmaskinens heta motor kan leda till hudskador.

- Använd föreskriven personlig skyddsutrustning!
- Kontrollera att motorn är varm efter att sopmaskinen har stängts av.

7.1 Innan arbetet påbörjas

- Kontrollera enhetens funktion innan arbetet påbörjas.
- Kontrollera att tryckhandtaget sitter ordentligt fast i handtagsbeslagen.
- Kontrollera att sopbehållaren sitter fast ordentligt och är i gott skick.
- Kontrollera tallriksborstarna och sopvalsen för fin smuts med avseende på kvistar, upprullade trådar och sladdar, långfibrigt material etc. Ta bort dessa vid behov. Ta bort dessa om det behövs.
- Kontrollera skivborstarna och valsen för finsmutsupptagning med avseende på fastklämda delar eller smuts.
- Kontrollera om handtagen är smutsiga och rengör dem vid behov.
- Kontrollera att på/av-brytaren alltid lätt kan ställas i läge "0".
- Kontrollera att anslutningsuttaget för laddaren på sopmaskinen inte innehåller främmande föremål.

OBSERVERA

Det får inte finnas några elektriskt ledande föremål på eller i laddningsuttaget. Skador på enheten på grund av kortslutning och kabelbrand. Håll alltid skyddslocket på laddningsuttaget stängt.

SV

7.2 Höjdjustering av tallriksborstarna

Vridhandtaget för justering av tallriksborstarnas höjd är placerat mitt på den främre delen. Tallriksborstarna justeras till den yta som ska sopas med hjälp av höjdjusteringen. Nivåerna är baserade på erfarenhet och bör därför betraktas som referensvärden. Det innebär att stegen kan behöva justeras under sopningen beroende på underlagets beskaffenhet.

- …Nivå 1-2: för alla jämna, hårda ytor (t.ex. asfalt, betong, plattor)
- Nivå 3-4: för fuktiga löv, sand, ojämna ytor (t.ex. betongplattor med frilagd ballast)
- Nivå 5-7: för kraftig nedsmutsning och mer ojämna ytor

OBSERVERA

Tryck inte skivborstarna för hårt mot golvet. Överdrivet kontakttryck leder till ökat slitage och förkortad batteritid. Ett för högt tryck ökar också tryckmotståndet och kan påverka rengöringsresultatet negativt.

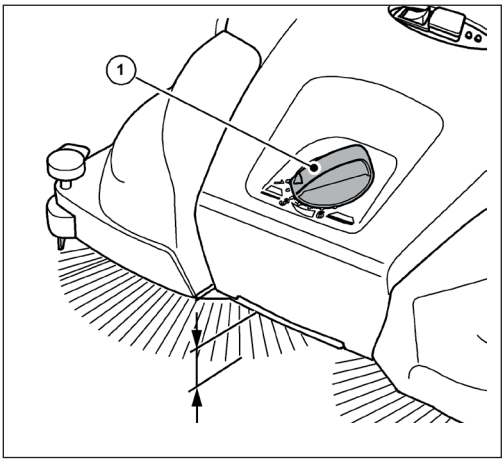

Abb. 14: Höjdjustering av tallriksborsten

- Ställ in önskad nivå:
- Vrid vridhandtaget (1) åt vänster för att sänka nivån.
- Vrid vridhandtaget (1) åt höger för att öka nivån.

» Lyft apparaten en aning i bärhandtaget. På så sätt blir det lättare att justera höjden.

7.3 Ställ in nedhållningsanordningen

Använd hållaren för att justera den högra tallriksborsten till de kantområden som ska sopas, t.ex. på väggar eller trottoarkanter.

OBSERVERA

Om nedhållaren inte är korrekt inställd på låga kanter kan det uppstå för stort slitage. Nedhållaren får inte repa ytan.

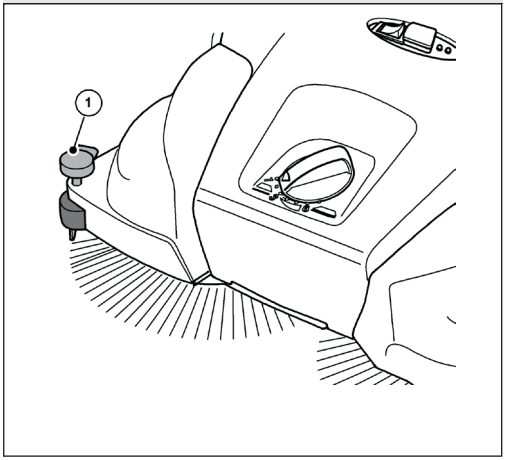

Abb. 15: Justering av nedhållningsanordningen

Sopning av kanter och hörn

- Tryck handtaget (1) på dunhållaren nedåt.

Manövrering på ytor

- Dra handtaget (1) på nedhållaren uppåt.

SV

7.4 Batteridrift och LED-display

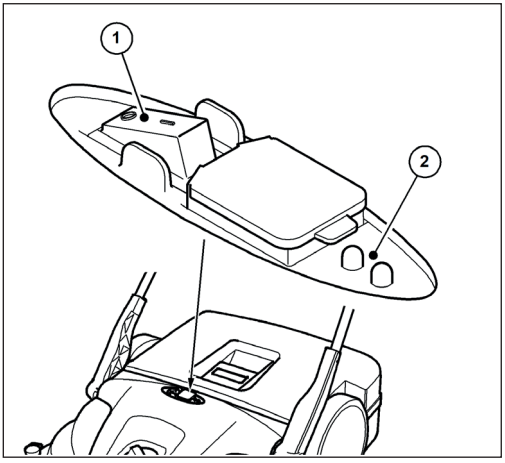

Abb. 16: Manövrering och display

LED-displayen (2) visar sopmaskinens aktuella driftstatus i batteriläge.

- Placera sopmaskinen på den yta som ska sopas.

⚠ FÖRSIKTIGHET

Tryck inte på av/på-knappen med foten.

Om sopmaskinen lutas när tallriksborstarna startas kan det leda till fall- eller snubbelskador.

- Sätt endast på eller stäng av sopmaskinen för hand.

- Slå på sopmaskinen genom att trycka på/av-knappen (1) till läge "I".

Tallriksborstarna och sopvalsen för fin smuts börjar rotera. Om batteriet är tillräckligt laddat lyser den gröna LED-lampan på LED-displayen (2) under batteridrift.

För apparaten över körhandtaget med båda händerna.

- Skjut apparaten framåt med normal gånghastighet.
- Stäng av sopmaskinen genom att trycka på/av-knappen (1) till läge "0".
- Töm behållaren vid behov, se avsnitt "Tömning av „Tömning av behållaren“ i kapitel 7.7 i denna bruksanvisning.

» Töm behållaren med jämna mellanrum för att uppnå ett perfekt sopresultat.

OBSERVERA

- Om skivborstarna roterar långsammare eller om den röda LED-lampan på LED-displayen (2) tänds under drift, är det ett tecken på att batteriets laddningsnivå är låg. Stäng av apparaten och ladda batteriet.
- Om batteriets laddningsnivå är för låg stängs apparaten av med hjälp av den inbyggda elektroniken. Den röda LED-lampan på LED-displayen (2) blinkar. Stäng av apparaten och ladda batteriet. Djup urladdning gör garantin ogiltig!

- Rengör sopmaskinen och dammfiltret efter avslutat arbete, se avsnitt „Rengör apparaten“ i kapitel 9.4 i denna bruksanvisning.
- Ladda vid behov upp batteriet helt, se avsnitt " „Ladda batteriet“ i kapitel 6.4 i denna bruksanvisning.

SV

7.5 Överbelastningsskydd

För att förhindra skador är motorerna utrustade med ett överbelastningsskydd. Om sopmaskinens elektronik stängs av efter en kort stund beror detta på att motorerna är överbelastade. Då måste sopvalsen för finsmuts och tallriksborstarna kontrolleras så att de rör sig fritt och blockeringar som fastklämda stenar, upprullade trådar och liknande måste avlägsnas.

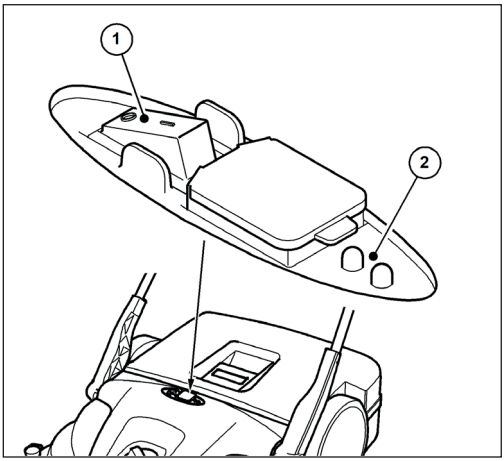

Abb. 17: Manövrering och display

- Efter att överbelastningsskyddet har utlösts ska sopmaskinens elektronik stängas av genom att trycka på/av-brytaren (1) till läge "0".

⚠ FÖRSIKTIGHET

Risk för personskador på grund av oavsiktlig start av sopmaskinen!

Vid arbeten på sopmaskinen finns det risk för att dras in genom att apparaten slås på av misstag.

- Se till att apparaten inte slås på av misstag medan blockeringen löses upp! Koppla vid behov bort den blå batterianslutningskabeln från batteriet. Se avsnitt "Koppla bort batteriets anslutningskabel" i kapitel 10.2 i denna bruksanvisning.

1. Lokalisera och avlägsna blockeringen, se avsnitt "Avlägsna blockeringen „Avlägsna blockering“ i kapitel 9.2 i denna bruksanvisning.
2. Koppla vid behov in den blå batterianslutningskabeln igen. Se avsnitt " Ansluta batter iets anslutningskabel"i kapitel 6.3 i denna bruksanvisning.
3. Slå på sopmaskinen genom att trycka på/av-knappen till läge "I"
4. Kontrollera att enheten fungerar som vanligt.

SV

7.6 Manuell drift

Sopmaskinen kan även användas tillfälligt utan strömförsörjning om batteriets laddningsnivå är låg. Sopmekanismen drivs genom att man skjuter på apparaten.

- För apparaten över körhandtaget med båda händerna.
- Skjut apparaten framåt med normal gånghastighet.
- Töm vid behov skräpbehållaren, se avsnitt „Tömning av behållaren“ i kapitel 7.7 i denna bruksanvisning.
- Ladda upp batteriet helt, se avsnitt " „Ladda batteriet“ i kapitel 6.4 i denna bruksanvisning.

» Använd endast manuell drift tillfälligt. I batteriläget kan du uppnå ett bättre sopresultat tack vare mindre ansträngning.

7.7 Tömning av behållaren

⚠ VARNING

Risk för skärskador på grund av glassplitter, metall eller andra vassa material!

Vid tömning av behållaren kan glas, metall eller andra vassa material orsaka skärskador.

- Använd föreskriven personlig skyddsutrustning!

⚠ FÖRSIKTIGHET

Hälsorisk på grund av uppvirvlat damm!

Tömning av sopbehållaren kan innebära hälsorisker på grund av det damm som sopas upp.

- Använd föreskriven personlig skyddsutrustning!

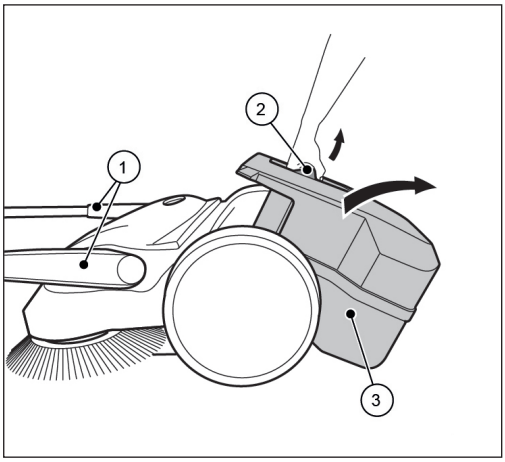

Abb. 18: Tömning av sopbehållaren

- Töm behållaren efter varje användning.
- Töm sopbehållaren med jämna mellanrum för att få ett perfekt sopresultat.

1. För skjuthandtaget (1) till det framåtlutade läget.
2. Dra behållaren (3) uppåt i behållarhandtaget (2).
3. Töm behållaren (3) helt och hållet.

» Se till att även kanterna på höljet är fria från smuts.

4. Sätt in den tomma skräpbehållaren (3) i apparaten.
5. Tryck tillbaka behållarens handtag (2) till utgångsläget.

» Låsmekanismen på skräpbehållaren (3) måste gå i ingrepp hörbart.

6. Återställ tryckhandtaget (1) till driftläge.

SV

8. Felsökning och felavhjälpning

⚠ VARNING

Risk för skärskador på grund av glassplitter, metall eller andra vassa material!

Vid tömning av behållaren kan glas, metall eller andra vassa material orsaka skärskador.

- Använd föreskriven personlig skyddsutrustning!

⚠ FÖRSIKTIGHET

Hälsorisk på grund av damm som uppstår vid sopning!

Inandning av damm kan medföra hälsorisker.

- Använd föreskriven personlig skyddsutrustning!

⚠ FÖRSIKTIGHET

Risk för personskador på grund av att styrstången välter!

Om styrstången välter kan det leda till lindriga skador, t.ex. krossade fingrar eller blåmärken, på användaren eller andra personer.

- När du bär apparaten ska du hålla den så att den inte kan tippa över.

SV

⚠ FÖRSIKTIGHET

Risk för personskador på grund av oavsiktlig start av sopmaskinen!

Vid arbeten på sopmaskinen finns det risk för att dras in genom att apparaten slås på av misstag.

- Se till att apparaten inte slås på av misstag under felsökningen! Koppla vid behov bort den blå batterianslutningskabeln från batteriet. Se avsnitt "Koppla bort batteriets anslutningskabel" i kapitel 10.2 i denna bruksanvisning.

Trots att de föreskrivna underhållsåtgärderna har utförts och apparaten har kontrollerats före användning kan fel uppstå. I följande tabeller, del 1 och del 2, listas möjliga fel med angivande av orsak och åtgärd.

8.1 Feltabell del 1

Fel	Orsak	Åtgärd
Apparaten går trögt eller ojämnt	Apparaten är smutsig	Rengör sopmaskinen, se kapitel 9.4 i avsnittet „Rengör apparaten“
	Kvasten blockerad	Avlägsna blockeringen, se kapitel 9.2 i avsnittet „Avlägsna blockering“
	Borstens drivenheter nedsmutsade	Rengör borstdrivenheterna, se kapitel 9.4 i avsnittet „Rengör apparaten“
	Höjdjusteringen är för lågt inställd	Justera höjdjusteringen, se kapitel 7.2 i avsnittet „Höjdjustering av tallriksborstarna“
	Kontakttrycket på tallriksborstarna är för högt	
	Batteriets laddningsnivå är för låg. LED-indikatorn på sopmaskinen lyser "rött"	Ladda batteriet, se kapitel 6.4 i avsnittet „Ladda batteriet“
	Tallriksborstarna roterar inte	Kontakta serviceverkstad
	Sopvalsen för fin smuts roterar inte	
Apparaten stängs av	Kontakttrycket på tallriksborstarna är för högt	Justera höjdjusteringen, se kapitel 7.2 i avsnittet „Höjdjustering av tallriksborstarna“
	Kvasten blockerad	Rengör sopmaskinen, se kapitel 9.4 i avsnittet „Rengör apparaten“
	Överbelastningsskydd aktivt	Avlägsna blockering, se kapitel 7.5 i avsnittet "Överbelastningsskydd"
	Batteriets laddningsnivå är för låg. LED-displayen på sopmaskinen blinkar "rött". Apparaten har stängts av elektroniskt	Ladda batteriet, se kapitel 6.4 i avsnittet „Ladda batteriet“
	Säkring F1 defekt	Kontrollera och byt säkring F1, se kapitel 8.4 i avsnittet „Ta bort och kontrollera säkring F1“
Apparaten kan inte längre kopplas in	Säkring F1 defekt	Kontrollera och byt säkring F1, se kapitel 8.4 i avsnittet „Ta bort och kontrollera säkring F1“
	Batteriets anslutningskabel är bortkopplad	Anslut batteriets anslutningskabel, se kapitel 6.3 i avsnittet "Ansluta batteriets anslutningskabel"
	Batteriet är djupt urladdat	Kontakta serviceverkstad
Borstarna är böjda	Felaktig förvaring	Rikta in borsten, se kapitel 9.3 i avsnittet „Rikta in borsten“

8.2 Felsökningstabell del 2

Fel	Orsak	Åtgärd
Sopresultatet otillräckligt	Sopläppen saknas, sitter löst eller är kraftigt sliten	Byt ut sopläppen
	Kontakttrycket på tallriksborstarna är för högt	Justera höjdjusteringen, se kapitel 7.2 i avsnittet „Höjdjustering av tallriksborstarna“
	Betydande slitage på tallriksborstarna	Byt ut tallriksborstarna
	Skräpbehållaren är full	Töm behållaren, se kapitel 7.7 i avsnittet „Tömning av behållaren“
	Felaktig användning av sopmaskinen enligt informationen i kapitel 2.2 i avsnittet „Felaktig användning“	Använd en lämplig rengöringsapparat eller ett lämpligt rengöringsmedel

8.3 Felsökningsprocedur

⚠ FÖRSIKTIGHET

Risk för personskador på grund av oavsiktlig start av sopmaskinen!

Efter att felet på sopmaskinen har åtgärdats finns det risk för att apparaten startar av misstag.

- Innan du ansluter batteriet måste du kontrollera att apparatens på/av-strömbrytare är i läge "0".

1. Ställ apparatens på/av-strömbrytare i läge "0".
2. Koppla bort den blå batterianslutningskabeln från batteriet.
3. Eliminera felet enligt feltabellen.
4. Anslut vid behov den blå batterianslutningskabeln till batteriet igen.
5. Slå på sopmaskinen genom att trycka på/av-brytaren i läge "I". Kontrollera att apparaten fungerar som vanligt.

8.4 Ta bort och kontrollera säkring F1

Sopmaskinen är utrustad med en 15 ampere säkring för att skydda de elektriska komponenterna. Gör på följande sätt för att kontrollera och byta F1-säkringen:

⚠ FÖRSIKTIGHET

Risk för personskada eller olycka på grund av felaktig säkring!

Om en felaktig säkring används kan de elektriska komponenterna överbelastas när apparaten är avstängd, under laddningsprocessen eller under drift, vilket kan leda till rökutveckling och brand.

- Byt endast ut säkringen mot en ny 15 ampere-säkring som är godkänd av tillverkaren.

⚠ FÖRSIKTIGHET

Risk för personskador på grund av oavsiktlig start av sopmaskinen!

Vid arbeten på sopmaskinen finns det risk för att dras in genom att apparaten slås på av misstag.

- Se till att apparaten inte slås på av misstag när säkringen tas bort och kontrolleras! Koppla därför bort den blå batterianslutningskabeln från batteriet.

OBSERVERA

Om du använder en säkring med högre eller lägre värde kan det leda till stora skador på apparaten.

För att undvika skador får en utlöst säkring endast ersättas med en 15 ampere-säkring som är godkänd av tillverkaren. Byt endast ut säkringen om orsaken till felet har åtgärdats.

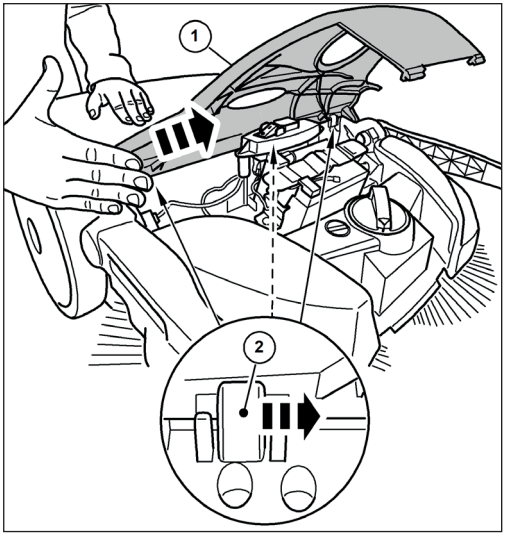

Abb. 19: Avlägsna motorhuven

1. Ställ strömbrytaren på apparaten i läge "0".
2. För körhandtaget till det framåtlutade läget, se avsnitt „Tömning av behållaren“ i kapitel 7.7 i denna bruksanvisning

SV

3. Koppla bort den blå batterianslutningskabeln från batteriet, se avsnitt "Koppla bort batterianslutningskabeln" i kapitel 10.2 i denna bruksanvisning.
4. Haka försiktigt loss kåpan (1) från gångjärnen (2) genom att knacka lätt med handflatan i pilens riktning på kåpans kant.

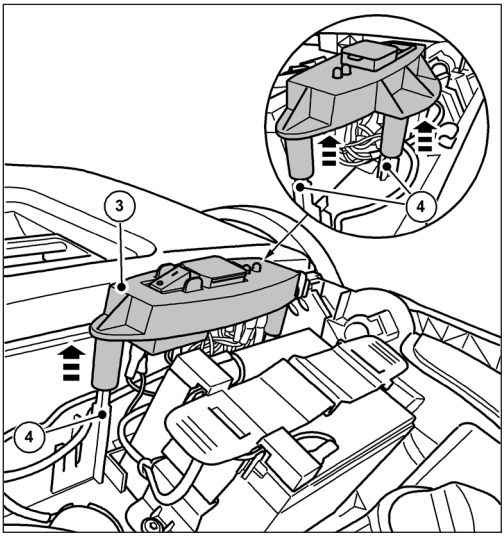

Abb. 20: Avlägsna strömbrytaren

SV

5. Dra försiktigt brytarplattan (3) uppåt från styrstiften (4).
6. Lägg brytarplattan (3) med de anslutna kablarna åt sidan.

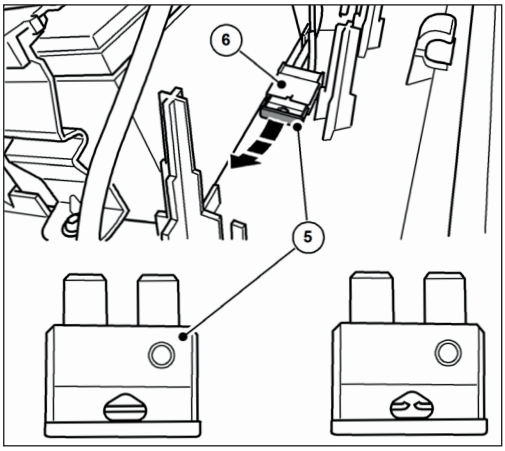

Abb. 21: Säkring F1

7. Dra ut säkringen F1 (5) ur säkringshållaren (6).
8. Kontrollera och byt ut säkringen vid behov.

» Bilden till höger visar en trasig säkring.

» Använd endast en säkring med exakt 15 ampere.

» Återmontera i omvänd ordning från demonteringen.

Observera följande:

1. Montera kåpan uppifrån och snäpp sedan fast den i gångjärnen genom att trycka försiktigt. Se till att kåpan är centrerad, annars kan gångjärnens flikar gå sönder.
2. Anslut den blå batterikabeln helt och hållet till insticksfliken på batteriet.
3. Slå på sopmaskinen genom att trycka på/av-knappen till läge "I".
4. Kontrollera att enheten fungerar som vanligt.

OBSERVERA

Om säkringen går igen omedelbart efter att sopmaskinen har slagits på, kontakta servicecentret. Säkringarna kan köpas som reservdelar från Electrostar GmbH.

9. Underhåll och rengöring

⚠ VARNING

Risk för skärskador på grund av glassplitter, metall eller andra vassa material!

Vid tömning av behållaren kan glas, metall eller andra vassa material orsaka skärskador.

- Använd föreskriven personlig skyddsutrustning!

⚠ FÖRSIKTIGHET

Hälsorisk på grund av damm som uppstår vid sopning!

Inandning av damm kan medföra hälsorisker.

- Använd föreskriven personlig skyddsutrustning!

⚠ FÖRSIKTIGHET

Risk för personskador på grund av att styrstången välter!

Om styrstången välter kan det leda till lindriga skador, t.ex. krossade fingrar eller blåmärken, på användaren eller andra personer.

- När du bär apparaten ska du hålla den så att den inte kan tippa över.

⚠ FÖRSIKTIGHET

Fara på grund av rengöringsmedel!

Medlen kan innehålla skadliga komponenter och kan orsaka irritation i luftvägarna och på huden.

- Beakta tillverkarens säkerhetsdatablad.
- Undvik spill och dimma.
- Ät, drick eller rök inte under arbetet.
- Undvik kontakt med hud och ögon.

⚠ FÖRSIKTIGHET

Risk för personskador på grund av oavsiktlig start av sopmaskinen!

Vid underhålls- och rengöringsarbeten på sopmaskinen finns det risk för att man dras in genom att apparaten slås på av misstag.

- Apparaten måste vara avstängd och frånkopplad från strömförsörjningen under allt arbete.
- Utför inga arbeten när motorn är igång.
- På/av-brytaren måste vara i läge "0".
- Se till att apparaten inte slås på av misstag under underhålls- och rengöringsarbeten! Koppla vid behov bort den blå batterianslutningskabeln från batteriet. Se avsnitt "Koppla bort batteriets anslutningskabel" i kapitel 10.2 i denna bruksanvisning.

OBSERVERA

Felaktigt underhåll kan leda till skador och förkorta sopmaskinens livslängd.

I följande avsnitt beskrivs de underhålls- och rengöringsarbeten som krävs för en optimal och störningsfri drift.

I vissa fall är utförandet av de angivna arbetena tids- och/eller belastningsberoende. Om intervallen anges både i form av tidsfrister och drifttimmar gäller det fall som inträffar först.

Om du har några frågor om underhållsarbete och intervall, kontakta tillverkaren.

SV

9.1 Underhållsschema

Underhålls-intervall	Underhållsarbete
Innan arbetet påbörjas	Kontrollera apparaten med avseende på funktion och skador. Kontakta vid behov servicecenter
	Kontrollera att tryckhandtaget sitter ordentligt fast i handtagsbeslaget
	Kontrollera att skräpbehållaren sitter fast ordentligt och är i gott skick
	Kontrollera skivborstarna och sopvalsen för fin smuts med avseende på upprullade trådar och sladdar. Ta bort dessa vid behov.
	Kontrollera tallriksborsten och sopvalsen för fin smuts med avseende på fastklämda delar eller nedsmutsning
	Kontrollera om handtagen är smutsiga och rengör dem vid behov.
	Kontrollera att höjdjusteringen är korrekt
	Kontrollera inställningen av sopningstrycket. Justera vid behov sopningstrycket efter den yta som ska sopas
	Kontrollera att på/av-brytaren när som helst enkelt kan ställas i läge "0"
	Kontrollera anslutningsuttaget för laddaren på sopmaskinen med avseende på främmande föremål
	Kontrollera om batteriets laddningsnivå är tillräcklig för det sopningsarbete som ska utföras. Ladda batteriet vid behov
Vid arbetets slut	Töm behållaren för soprester
	Rengör apparaten
	Rengör dammfiltret
	Ladda batteriet
8 Bh	Rengör borstens drivenheter
2 månader	Ladda batteriet

9.2 Avlägsna blockering

- Avlägsna upprullat material (t.ex. snören, trådar, långfibriga material) från borst och axlar.
- Ta bort material som fastnat (t.ex. stenar, grenar, löv).

9.3 Rikta in borsten

⚠ VARNING

Brandfara på grund av felaktig hantering av en fläkt eller användning av olämpliga fläktar!

Det finns risk för brand när borsten riktas in om det uppstår för höga temperaturer under uppvärmningen.

- Använd inte öppen låga eller brännare för att värma borsten!
- Använd inte en varmluftsfläkt. Borsten kan smälta om luften är för varm.

Böjda borststrån kan rätas ut genom att värmas med en varmluftsfläkt (t.ex. hårtork).

- Rikta den inkopplade varmluftsfläkten mot de böjda borsten.

» Vid tillräcklig uppvärmning kommer borsten att räta ut sig av sig själv.

9.4 Rengör apparaten

- Använd inga avfettningsmedel.
- Använd inte starka rengöringsmedel.
- Rengör inte apparaten med högtryckstvätt eller under rinnande vatten. Apparaten får inte sänkas ned i vatten eller torkas av med vatten.
- Skydda lagerpunkterna från fukt.
- Rengör inte skivborstarna och sopvalsen för fin smuts med tryckluft.

» Den hårda luftstrålen kan skada borsten.

1. Rengör skivborstarna, finsmutsvalsen och drivenheterna med en våt trasa.
2. Rengör alla plastdelar med en fuktig trasa.

» Håll batteriet rent, eftersom ett smutsigt batteri kan laddas ur med tiden på grund av läckströmmar via polerna.

10. Avveckling/förvaring/förvaring

10.1 Demontera tryckhandtaget

⚠ FÖRSIKTIGHET

Risk för personskador på grund av att styrstången välter!

Om styrstången välter kan det leda till lindriga skador, t.ex. krossade fingrar eller blåmärken, på användaren eller andra personer.

- När du bär apparaten ska du hålla den så att den inte kan tippa över.

» Skjuthandtaget kan tas bort från apparaten för platsbesparande förvaring.

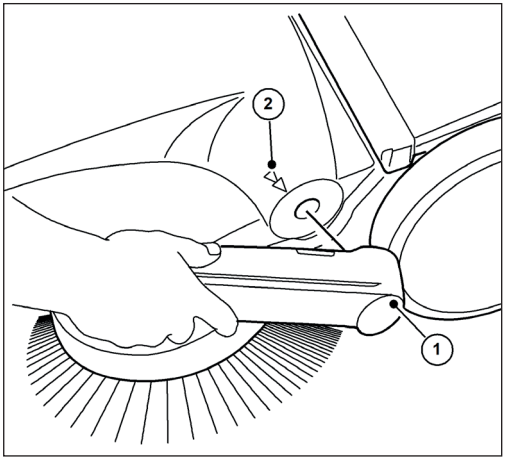

Abb. 22: Avlägsna tryckhandtaget

1. Rikta in respektive pilar (2) på höljet med stången på handtagsbeslagen (1).
2. Placera dig mellan tryckhandtaget och framför apparaten.
3. Ta tag i båda handtagsbeslagen (1) med händerna och tryck dem försiktigt utåt.
4. Dra samtidigt ut handtagsbeslagen ur de båda hållarna på apparaten.

SV

10.2 Koppla bort batteriets anslutningskabel

För att förhindra djupurladdning av batteriet måste den blå batterikabeln kopplas bort om batteriet har förvarats i mer än ca 2 månader utan att ha laddats.

Vid behov ska batteriet även kopplas bort vid felsökning och borttagning av blockeringar. Skydd mot oavsiktlig start av sopmaskinen.

Vid förvaringstider på ca 6 månader eller mer måste batteriet dessutom laddas helt i förväg för att bibehålla batteriets prestanda. Information om laddning av batteriet finns i kapitel „6.4 Ladda batteriet“ i denna bruksanvisning.

» Håll batteriet rent, eftersom ett smutsigt batteri kan laddas ur med tiden på grund av läckströmmar via polerna.

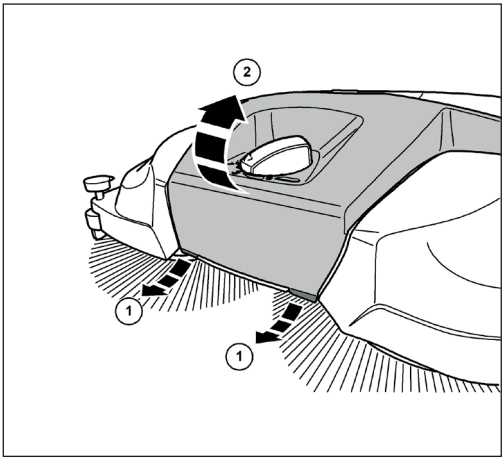

Abb. 23: Öppning av motorhuven

1. Dra flikarna (1) på den främre nederkanten av locket (2) något framåt.
2. Sväng locket (2) uppåt.

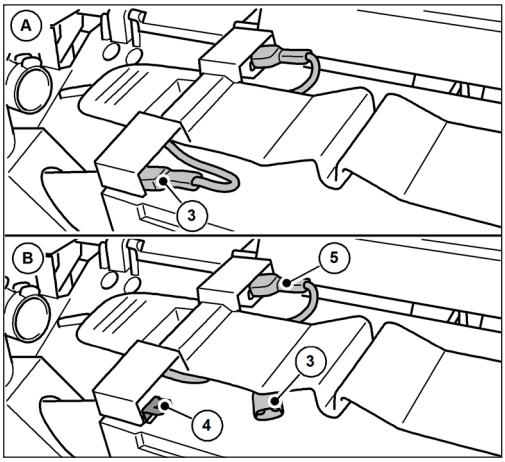

Abb. 24: Koppla bort batteriets anslutningskabel

3. Koppla bort den blå batterianslutningskabeln (3) från batteriets insticksflik (4).

» Se till att den blå batterianslutningskabeln (3) inte oavsiktligt kan komma i kontakt med kontaktfliken (4) på grund av yttre påverkan, t.ex. förflyttning av apparaten (se Fig. 24 Bild B).

» Den röda batterianslutningskabeln (5) förblir ansluten.

4. Stäng locket (2) och lås det med hjälp av flikarna (1).

SV

10.3 Förvaring/lagring

OBSERVERA

Felaktig förvaring, t.ex. förvaring i fuktig miljö, kan leda till att sopmaskinen skadas.

» Beakta anvisningarna i kapitel "10.2 Koppla bort batteriets anslutningskabel" i denna bruksanvisning.

• Förvara apparaten endast när den är ren och med tom behållare.

» Information om tömning av behållaren finns i kapitel „7.7 Tömning av behållaren“ och om rengöring i kapitel „9.4 Rengör apparaten“ i denna bruksanvisning.

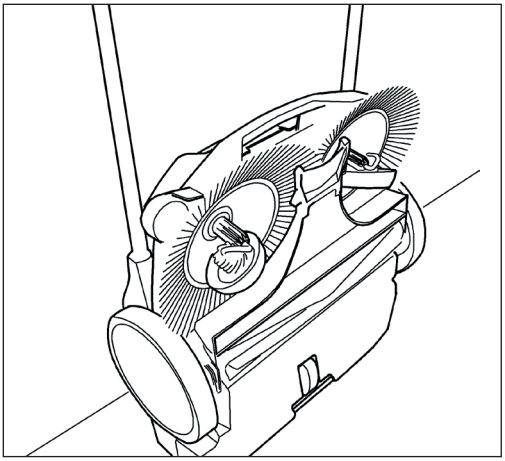

Abb. 25: Förvaringsposition

• Placera apparaten så att borsten inte är knäckta eller böjda.

• Säkra apparaten inklusive handtaget så att den inte kan välta, glida eller skadas.

• Förvara inte apparaten utomhus eller i fuktiga miljöer.

10.4 Bortskaffande

⚠ VARNING

Miljörisk på grund av felaktig avfallshantering

Felaktig avfallshantering av sopmaskinen/batteriet kan leda till miljöförstöring på grund av de skadliga ämnen som den innehåller.

• Kassera sopmaskinen, laddaren och batteriet på ett miljövänligt sätt i enlighet med gällande lokala bestämmelser.

• Kassera enheten och batteriet separat.

SV

11. REACH

REACH är den europeiska kemikalieförordningen för registrering, utvärdering, godkännande och begränsning av kemikalier.

Information om efterlevnad av REACH-förordningen (EG) nr 1907/2006 finns på **www.starmix.de**

12. EG Försäkran om överensstämmelse

Försäkran om överensstämmelse i enlighet med maskindirektivet 2006/42/EG, bilaga II 1A

Tillverkare:

Electrostar GmbH
Hans-Zinser-Str. 1-3
73061 Ebersbach/Fils
Tyskland

Auktoriserad representant för sammanställning av den tekniska dokumentationen:

Electrostar GmbH
Hans-Zinser-Str. 1-3
73061 Ebersbach/Fils
Tyskland

Produkt:

Handhållen, batteridriven sopmaskin haaga 677 plus

SV

Härmed försäkrar vi att ovan nämnda produkt uppfyller alla relevanta bestämmelser i maskindirektivet 2006/42/EG. Ovan nämnda produkt uppfyller kraven i följande relevanta direktiv:

- EMC-direktiv 2014/30/EU
- RoHS 2011/65/EU

Följande harmoniserade standarder har tillämpats:

- EN ISO 12100:2010, Maskinsäkerhet - Allmänna principer för konstruktion, riskbedömning och riskreducering
- EN 60335-1:2012, Elektriska hushållsapparater och liknande bruksföremål - Säkerhet - Del 1: Allmänna fordringar
- EN 60335-2-72:2012, Elektriska hushållsapparater och liknande bruksföremål - Säkerhet - Del 2-72: Särskilda fordringar på golvbehandlingsmaskiner, med eller utan drivning, för yrkesmässigt bruk
- EN 55014-1:2021, Elektromagnetisk kompatibilitet - Krav för hushållsapparater, elverktyg och liknande bruksföremål - Del 1: Emission
- EN 55014-2:2021, Elektromagnetisk kompatibilitet - Krav för hushållsapparater, elverktyg och liknande bruksföremål - Del 2: Immunitet - Produktfamiljestandard
- EN IEC 61000-3-2:2019
- EN 61000-3-3:2013
- EN 62233:2008-04, Metoder för mätning av elektromagnetiska fält hos hushållsapparater och liknande elektriska apparater med avseende på personsäkerhet i elektromagnetiska fält.
- EN IEC 63000:2018-12, Teknisk dokumentation för bedömning av elektrisk och elektronisk utrustning med avseende på begränsning av farliga ämnen;

Ebersbach, den 16 juli 2025

Carsten Gresser
Chef för Assurancer

Innholdsfortegnelse

1. Generell informasjon ... 285
1.1 Adresse ... 285
1.2 Konvensjoner ... 285
1.3 Symboler og merking ... 285
1.4 Begrensning av ansvar ... 285
1.5 Garanti ... 285
1.6 Beskyttelse av opphavsrett ... 286
1.7 Målgruppe ... 286
2. Trygghet og sikkerhet ... 286
2.1 Tiltenkt bruk ... 286
2.2 Feilaktig bruk ... 286
2.3 Brukerens ansvar ... 286
2.4 Generelle sikkerhetsinstruksjoner ... 287
2.5 Generelle sikkerhetsinstruksjoner for batteriet, ladekontakten og laderen ... 287
2.6 Fareadvarsler på enheten ... 289
2.7 Personlig verneutstyr ... 289
3. Tekniske data ... 290
4. Montering og funksjon ... 291
5. Transport/transport ... 293
5.1 Levering ... 293
5.2 Leveringsomfang ... 293
5.3 Håndtering av emballasjematerialer ... 293
5.4 Oppbevaring av feiemaskinen ... 293
5.5 Bæring av apparatet ... 294
5.6 Transport av apparatet i kjøretøyet ... 294
6. Oppstart ... 295
6.1 Montering av skyvestang og håndtaksbeslag ... 295
6.2 Montering av skyvehåndtaket på apparatet ... 295
6.3 Koble til batteriets tilkoblingskabel ... 296
6.4 Lade batteriet ... 297
7. Bruk av apparatet ... 298
7.1 Før du starter arbeidet ... 298
7.2 Høydejustering av skivebørstene ... 299
7.3 Still inn holdeanordningen ... 299
7.4 Batteridrift og LED-display ... 300
7.5 Beskyttelse mot overbelastning ... 301
7.6 Manuell betjening ... 302
7.7 Tømming av beholderen ... 302
8. Feilsøking ... 303
8.1 Feiltabell del 1 ... 304
8.2 Feiltabell del 2 ... 305
8.3 Feilsøkingsprosedyre ... 306
8.4 Fjern og kontroller sikring F1 ... 306
9. Vedlikehold og rengjøring ... 308
9.1 Vedlikeholdsplan ... 309
9.2 Fjern blokkering ... 309

9.3 Juster busten 310
9.4 Rengjør apparatet 310
10. Avvikling/lagring/oppbevaring 310
10.1 Demonter skyvehåndtaket 310
10.2 Koble fra batteriets tilkoblingskabel 311
10.3 Oppbevaring/lagring 312
10.4 Avfallshåndtering 312
11. REACH 313
12. EF-samsvarserklæring 313

1. Generell informasjon

Denne bruksanvisningen er en del av feiemaskinen haaga 677 plus (produksjonsår: fra 2025) og gjelder utelukkende for det angitte apparatet.

Bruksanvisningen gir viktig informasjon for sikker og effektiv bruk av apparatet.

Forutsetningen for å kunne arbeide sikkert med maskinen er at all sikkerhetsinformasjon og alle anvisninger overholdes.

Les bruksanvisningen nøye før du tar apparatet i bruk.

- Les sikkerhetsinstruksjonene!
- Oppbevar bruksanvisningen på et trygt og tilgjengelig sted i hele apparatets levetid.
- Gi bruksanvisningen videre til en eventuell senere eier eller bruker av apparatet.

1.1 Adresse

Electrostar GmbH
Hans-Zinser-Str. 1-3
73061 Ebersbach/Fils
Tyskland
Telefon: +49 (0)7163 9988-100
Fax: +49 (0)7163 9988-155
info@starmix.de
www.starmix.de

1.2 Konvensjoner

For å kunne arbeide optimalt med bruksanvisningen, må følgende forklaringer om typografiske konvensjoner overholdes.

Oppramsing

- Tekster som vises på denne måten, er punktoppstillinger.

Arbeidssekvens

1. Trinn 1 i arbeidssekvensen
2. Trinn 2 i arbeidssekvensen
3. Trinn 3 i arbeidssekvensen

Rekkefølgen på arbeidstrinnene må overholdes.

Tips

» Tips og anvisninger (ikke maskinskader) vises som følger.

1.3 Symboler og merking

Følg alltid alle advarsler og sikkerhetsanvisninger! Vær alltid forsiktig under arbeidet for å unngå ulykker, personskader og materielle skader!

Sikkerhetsinstruksjonenes struktur

⚠ SIGNALORD

Type fare og farekilde

Mulige konsekvenser

- Tiltak for å unngå faren

Farenivå

Farenivå	Sannsynlighet for forekomst	Konsekvenser ved manglende overholdelse
⚠ **FARE**	Umiddelbar	Død, alvorlig personskade
⚠ ADVARSEL	Mulig	Død, alvorlig personskade
⚠ FORSIKTIG	Mulig	Mindre personskade
MERK	Mulig	Materielle skader

1.4 Begrensning av ansvar

Electrostar GmbH påtar seg intet ansvar for skader og følgeskader som skyldes punktene som er oppført nedenfor:

- Manglende overholdelse av bruksanvisningen
- Bruk av uautoriserte reservedeler / feil reservedeler / reservedeler som ikke er i samsvar med produsentens spesifikasjoner
- Uautoriserte endringer, påbygginger og ombygginger på apparatet

1.5 Garanti

Bestemmelsene som er beskrevet i Electrostar GmbHs generelle vilkår og betingelser gjelder.

1.6 Beskyttelse av opphavsrett

Bruksanvisningen er opphavsrettslig beskyttet av Electrostar GmbH.

Bruksanvisningen inneholder instruksjoner og tegninger eller tegningsutdrag av teknisk art som ikke kan reproduseres, distribueres eller brukes uten tillatelse i konkurranseøyemed eller videreformidles til andre, verken helt eller delvis.

Electrostar GmbH forbeholder seg retten til å innhente tillatelse til å bruke kopier eller informasjon fra denne bruksanvisningen til publikasjoner eller til å videreformidle den til tredjeparter.

Overtredelser vil føre til erstatningskrav fra produsenten. Ytterligere krav forbeholdes.

1.7 Målgruppe

Denne bruksanvisningen er beregnet på brukeren av denne feiemaskinen.

2. Trygghet og sikkerhet

Følg disse anvisningene for å unngå funksjonsfeil, skader og helsefarer!

2.1 Tiltenkt bruk

Feiemaskinen haaga 677 plus er utelukkende beregnet på å fjerne smuss som løv, gress, grus, sand og lignende fra flate og harde overflater.

Apparatet er egnet for kommersiell bruk, f.eks. på hoteller, skoler, sykehus, fabrikker og kontorer.

2.2 Feilaktig bruk

All annen bruk enn den som er beskrevet i avsnittet „Tiltenkt bruk“ bruk ", anses som feil bruk. Brukeren av apparatet er alene ansvarlig for eventuelle skader som oppstår.

Feiemaskinen må ikke brukes til feiing av farlige, brennbare eller glødende stoffer (sigaretter og fyrstikker), væsker, eksplosivt eller farlig støv (Ex), syrer eller løsemidler.

Feiemaskinen må heller ikke brukes til å feie vann, betong, mørtel, sement eller støv som inneholder gips.

Feiemaskinen må heller ikke brukes til å feie vått feiemateriale som snø, gjødsel, kumøkk og gjørmete stoffer som avføring.

Feiemaskinen må ikke brukes i eksplosjonsfarlige omgivelser eller som transportmiddel.

ADVARSEL

Ikke bruk på skrånende underlag!

2.3 Brukerens ansvar

En bruker er enhver fysisk eller juridisk person som bruker feiemaskinen eller lar tredjeparter bruke den, og som er ansvarlig for brukerens eller tredjeparters sikkerhet under bruk.

- Hold oppsyn med barn som oppholder seg i arbeidsområdet for å sikre at de ikke leker med maskinen.
- Denne maskinen er ikke beregnet for bruk av personer (inkludert barn) med reduserte fysiske, sensoriske eller mentale evner eller manglende erfaring og kunnskap.

- Personer med nedsatt reaksjonsevne, f.eks. på grunn av rusmidler, alkohol eller medikamenter, må ikke arbeide med apparatet.
- Personer som på grunn av sin helsetilstand ikke er i stand til å anstrenge seg, må ikke arbeide med feiemaskinen.
- Skift ut skilt på feiemaskinen som er blitt uleselige.

2.4 Generelle sikkerhetsinstruksjoner

- Gjør emballasjen utilgjengelig for barn. Det er fare for kvelning!
- Ikke bruk langt løst hår, slips, løse klær eller smykker, inkludert ringer.
- Ved håndtering av feiemaskinen må du være oppmerksom på at det er fare for skader på grunn av at klesplagg og kroppsdeler kan sette seg fast og bli trukket inn.

2.5 Generelle sikkerhetsinstruksjoner for batteriet, ladekontakten og laderen

⚠ FARE

Livsfare på grunn av elektrisk støt!

Hvis laderen håndteres feil, er det fare for livsfarlig elektrisk støt.

- Bruk aldri en defekt eller skadet lader.
- Laderen må aldri åpnes eller demonteres.
- Kontroller regelmessig om laderens tilkoblingskabel er skadet. Hvis tilkoblingskabelen er skadet, må du straks trekke ut støpselet.

⚠ FARE

Livsfare på grunn av eksplosjon!

Laderen og feiemaskinen kan generere gnister som kan antenne støv eller damp. Gnister kan for eksempel oppstå når du trykker på av/på-bryteren.

- Bruk aldri laderen og feiemaskinen i eksplosjonsfarlige omgivelser, dvs. i omgivelser som inneholder brannfarlige væsker (damp), gasser eller støv (EX).

⚠ ADVARSEL

Fare for personskade eller ulykke ved håndtering av batteriet!

Feil håndtering av batteriet kan føre til ulike farlige situasjoner. Følgende punkter må overholdes:

- Beskytt batteriet mot direkte sollys, varme, åpen ild og elektriske gnister.
- Ikke røyk i umiddelbar nærhet av batteriet.
- Utsett aldri batteriet for mikrobølger eller høyt trykk.
- Ikke lad batteriet ved temperaturer under 0 °C.
- Kast det aldri inn i ild.
- Aldri lad eller bruk et defekt, skadet eller deformert batteri.
- Batteriet må aldri åpnes, skades eller falle ned.
- Oppbevar batteriet utilgjengelig for barn.

ADVARSEL

Fare for personskade eller ulykke på grunn av væskelekkasje fra batteriet

Batterivæske som lekker ut, kan forårsake hudirritasjon, brannskader og kjemiske forbrenninger.

- Ved utilsiktet kontakt må du vaske de berørte områdene av kroppen med rikelig med såpe og vann.
- Hvis væsken kommer i øynene, må du ikke gni øynene, men skylle dem med rikelig med vann i minst 15 minutter. Oppsøk legehjelp.
- Sørg for sikker håndtering av batteriet.

ADVARSEL

Fare for personskade eller ulykke på grunn av kortslutning

En kortslutning forårsaket av vann/fukt kan føre til elektrisk støt og/eller brann.

- Ikke rengjør feiemaskinen med høytrykksspyler eller vannstråler.
- Unngå å kjøre gjennom sølepytter.

ADVARSEL

Fare for personskade på grunn av ytre skader på batteriet

Lekkasje av farlige stoffer kan forårsake hudirritasjon og/eller forbrenning.

- Bruk personlig verneutstyr (PPE).

⚠ ADVARSEL

Fare for skade eller ulykke ved håndtering av laderen!

Feil håndtering av laderen kan føre til ulike farlige situasjoner. Følgende punkter må overholdes:

- Laderen må kun kobles til en riktig installert stikkontakt.
- Trekk støpselet ut av stikkontakten etter bruk av laderen.
- Brannfare! Ikke bruk laderen på lettantennelige underlag (f.eks. papir, tekstiler) eller i lettantennelige omgivelser.
- Hvis det oppstår røyk eller brann i laderen, må du straks trekke ut støpselet.
- Ikke dekk til laderen slik at den kan kjøle seg ned uhindret.
- Legg og merk tilkoblingskabler på en slik måte at de ikke kan bli skadet og at ingen kan komme i fare - unngå snublefare!

MERK

Feil håndtering og feil bruk av batteriet, laderen og ladekontakten kan føre til skader på eiendom eller utstyr. Følgende punkter må overholdes:

- Bruk batteriet kun sammen med feiemaskinen og produsentens lader.

MERK

- Kun for lading av et geometrisk egnet batteri i henhold til verdiene i kapittel „3. Tekniske data“ bruk.
- Laderen må kun kobles til den nettspenningen og nettfrekvensen som er angitt på typeskiltet.
- Ikke trekk nettstøpselet ut av stikkontakten ved å trekke i tilkoblingskabelen; trekk alltid i nettstøpselet.
- Få en skadet tilkoblingsledning reparert av en kvalifisert elektriker
- Bruk og oppbevar laderen kun i lukkede og tørre rom. Beskytt laderen mot regn og fuktighet.
- Oppbevar laderen og batteriet kun i de angitte temperaturområdene i henhold til verdiene i kapittel „3. Tekniske data“ bruk.
- Koble aldri laderens kontakter til metallgjenstander (f.eks. spiker, mynter, smykker) (kortslutning)smykker). Laderen kan bli skadet av en kortslutningladeren kan bli skadet av en kortslutning.
- Koble aldri til (kortslutte) batteripolene eller kontaktene på ladekontakten med metallgjenstander (f.eks. spiker, mynter, smykker). Batteriet eller feiemaskinens elektronikk kan bli skadet av en kortslutning.
- Ikke bruk transportbeholdere av metall til batteriet.
- Beskytt batteriet mot regn og fuktighet.
- For å unngå dyputlading av batteriet må den blå batteritilkoblingskabelen kobles fra i lagringsperioder på ca. 2 måneder eller mer uten at batteriet lades opp. For informasjon om lagring og oppbevaring samt frakobling av batteriet, se kapittel „10.3 Oppbevaring/ lagring“ og kapittel "10.2 Frakobling av batteriets tilkoblingskabel" i denne bruksanvisningen.
- Ved lagringsperioder på ca. 6 måneder eller mer må batteriet i tillegg lades helt opp på forhånd for å opprettholde batteriets ytelse. Informasjon om lading av batteriet finner du i kapittel „6.4 Lade batteriet“ i denne bruksanvisningen.

2.6 Fareadvarsler på enheten

Følgende piktogrammer er festet på feiemaskinen eller på typeskiltet:

FORSIKTIG

Når du arbeider, må du følge sikkerhetsanvisningene som er beskrevet i bruksanvisningen.

Bruksanvisning

Les bruksanvisningen nøye før du tar apparatet i bruk.

Fare for å bli trukket inn og klemt fast

Ved arbeid på apparatet under drift, feilsøking, vedlikehold og rengjøring er det fare for å bli trukket inn og skadet av roterende deler. Følg sikkerhetsanvisningene som er beskrevet i bruksanvisningen.

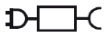

Lader og batteri

Bruk kun laderen som følger med feiemaskinen, og som er godkjent av produsenten, til å lade batteriet.

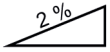

Maksimal gradient

En feiemaskins maksimale helling refererer til den største hellingsvinkelen som feiemaskinen trygt kan overvinne for å utføre rengjøringsfunksjonen effektivt uten å tippe eller skli.

2.7 Personlig verneutstyr

Personlig verneutstyr må brukes under arbeidet for å minimere helserisiko. Derfor må du:

- Ta på deg det foreskrevne verneutstyret før arbeidet påbegynnes, og bruk det under arbeidet.

Robust fottøy

Bruk solide sko med sklisikre såler.

Robuste vernehansker

Bruk solide vernehansker.

Støvmaske

Bruk støvmaske.

NO

3. Tekniske data

Grunnleggende data haaga 677 plus

Tekniske data	677 plus
Feiebredde i millimeter [mm]	770
²Feieytelse i kvadratmeter per time [m /t]	3200
Feiebeholderens kapasitet i liter [l]	40
Vekt i kilogram [kg] tom / maks (totalvekt)	21 / 30
Driftstid med full batteristrøm* ca. min	90
Maks. Maks. driftstemperatur	fra -10 °C til 40 °C
Lading	fra 0 °C til 25 °C
Lagring	fra -10 °C til 40 °C

Støy- og vibrasjonsinformasjon (målt i henhold til EN 60335-2-72)	677 plus
Lydtrykknivå$_{Lp}$ (EN 60335-2-72)*	68 dB (A)
Lydeffektnivå$_{Lw}$ (EN 60335-2-72)*	80 dB (A)
Usikkerhet for de spesifiserte lydnivåene (2006/42/EF)	2,5 dB (A)

*Bestemt i driftstilstand med nominell maksimal hastighet ved en omgivelsestemperatur på 20 °C / avhengig av gulvbelegget.

Vibrasjonsinformasjon (målt i henhold til EN 60335-2-72)	677 plus
Håndtak til venstre, a_h	< 2,5 m/s²
Håndtak høyre, a_h	
Usikkerhet (K) (direktiv 2006/42/EF)	2,0 m/s²

NO

Blysyrebatteri	677 plus
Spenning [V]	12
Effekt [Ah]	14
Vekt i kilogram [kg]	4,0

Lader	677 plus
Inngangsspenning	100-240 VAC/50-60 Hz
Utgangsspenning [V]	12
Sluttspenning for lading [V]	14,5
Ladestrøm [mA]	3.000
Vekt i gram [g]	300

4. Montering og funksjon

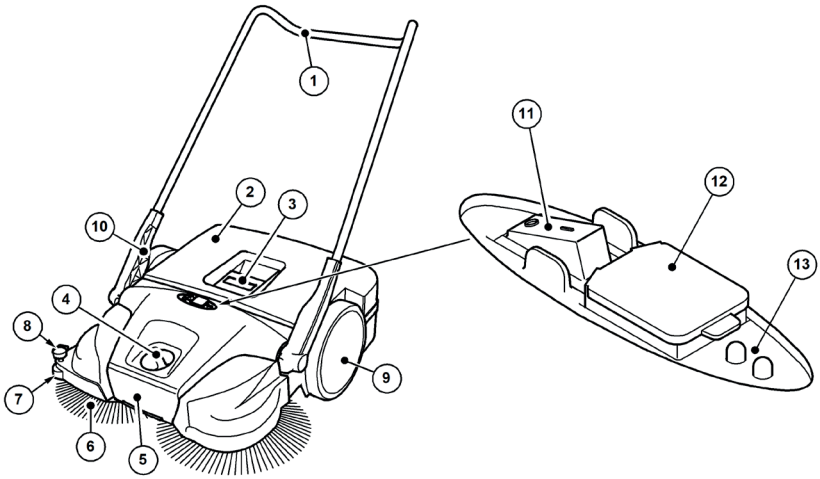

Abb. 1: Oversikt over komponenter 1

Artikkelnr.	Komponent
1	Skyvehåndtak
2	Beholder for feiemateriale
3	Håndtak for beholder
4	Høydejustering av skivebørste
5	Bærehåndtak
6	Skivebørste
7	Sideveis styrerulle
8	Hold-ned-enhet
9	Løpehjul
10	Feste for håndtak
11	Av/på-bryter
12	Ladekontakt
13	LED-display

Apparatet kobles til batteridrift ved å trykke på av/på-bryteren (11) og flyttes fremover ved å skyve det over skyvehåndtaket (1). De to skivebørstene (6) bruker feieleppen (16) til å transportere smusset mot smussbeholderen (2).

Feievalsen (14) for finsmuss transporterer det gjenværende avfallet ned i beholderen (2). Strømforsyningen kommer fra et batteri (22) som er installert i apparatet, og som må være tilstrekkelig oppladet for at apparatet skal fungere optimalt.

» Informasjon om lading av batteriet finner du i kapittel „6.4 Lade batteriet“ i denne bruksanvisningen.

Under batteridrift vises feiemaskinens aktuelle driftsstatus på LED-displayet (13).

» Informasjon om batteridrift og LED-displayet finner du i kapittel „7.4 Batteridrift og LED-display“ denne bruksanvisningen.

I tillegg kan apparatet også brukes midlertidig uten elektrisk drift når batterinivået er lavt.

» Informasjon om manuell betjening finner du i kapittel „7.6 Manuell betjening“ i denne bruksanvisningen.

NO

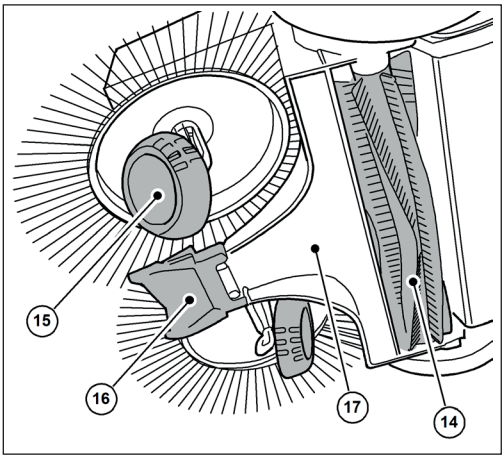

Abb. 2: Oversikt over komponenter 2

Artikkelnr.	Komponent
14	Feievalse for fint smuss
15	Avfaset kant
16	Feieleppe
17	Feieplate

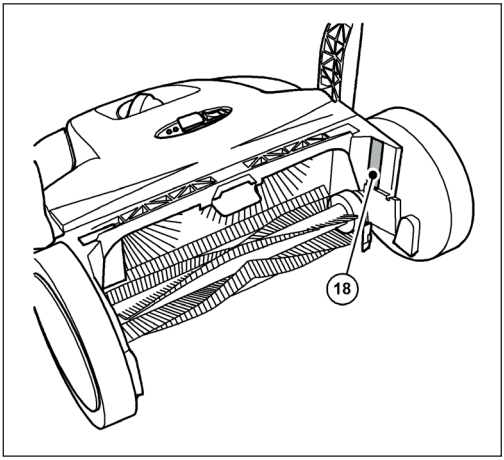

Abb. 3: Oversikt over komponenter 3

Artikkelnr.	Komponent
18	Typeplate

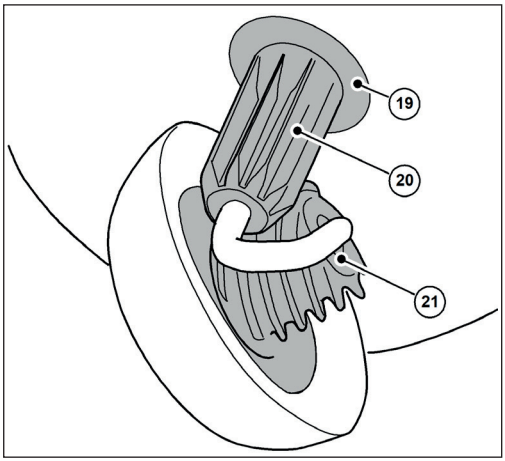

Abb. 4: Oversikt over komponenter 4

Artikkelnr.	Komponent
19	Koblingshus
20	Tannhylse
21	Spiralformet giring

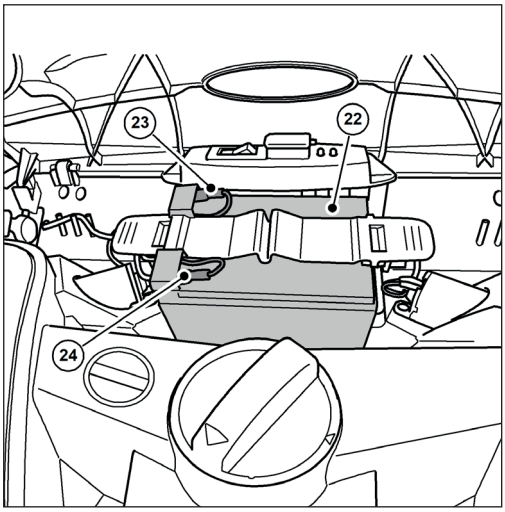

Abb. 5: Oversikt over komponenter 5

Artikkelnr.	Komponent
22	Batteri
23	Batteritilkoblingskabel (rød +)
24	Batteriets tilkoblingskabel (blå -)

NO

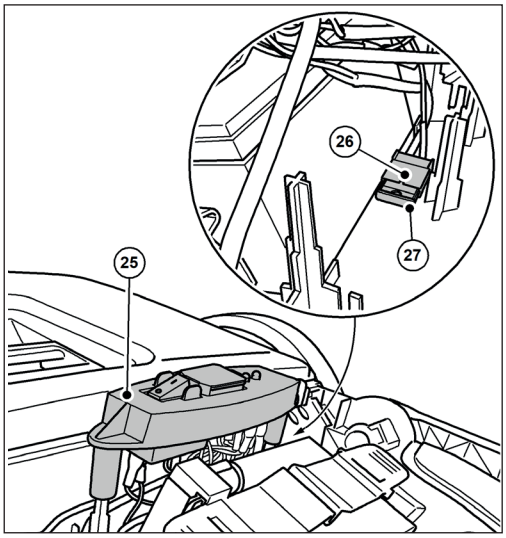

Abb. 6: Oversikt over komponenter 6

Artikkelnr.	Komponent
25	Bryterplate
26	Sikringsholder
27	Sikring F1

» Bildet viser komponentene med dekselet åpent eller fjernet.

5. Transport/transport

5.1 Levering

MERK

Få sjåføren til pakkeselskapet til å bekrefte eventuelle synlige skader på ytteremballasjen umiddelbart ved levering. Hvis transportskader først oppdages under utpakking, må dette meldes skriftlig til pakkeselskapet innen 24 timer etter levering for at de skal kunne holdes ansvarlig for skaden.

MERK

Batteriet er beskyttet med en transportlås. Det er en pappeske rundt batteriet. Transportbeskyttelsen (pappesken) må fjernes før idriftsettelse.

5.2 Leveringsomfang

- Apparat med batteri
- Skyvehåndtak
- To håndtaksbeslag
- Lader med nettstøpsel
- Bruksanvisning

5.3 Håndtering av emballasjematerialer

- Kast alltid emballasjen på en miljøvennlig måte.
- Overhold de lokale, regionale lovbestemmelsene.

5.4 Oppbevaring av feiemaskinen

MERK

Feilaktig oppbevaring, f.eks. oppbevaring i fuktige omgivelser, en tilkoblet batterikabel eller et utilstrekkelig ladet batteri kan føre til skader på feiemaskinen. Informasjon om oppbevaring og lagring av enheten finner du i kapittel „10. Avvikling/lagring/oppbevaring“.

» Skyvehåndtaket kan fjernes fra apparatet for plassbesparende oppbevaring. Informasjon om hvordan du tar av skyvehåndtaket, finner du i kapittel „10.1 Demonter skyvehåndtaket“ i denne bruksanvisningen.

5.5 Bæring av apparatet

FORSIKTIG

Fare for personskader på grunn av at skyvebøylen velter!

Hvis skyvebøylen velter, kan det føre til mindre skader som knuste fingre eller blåmerker på brukeren eller andre personer.

- Når du bærer apparatet, må du holde det på en slik måte at skyvebøylen ikke kan velte.

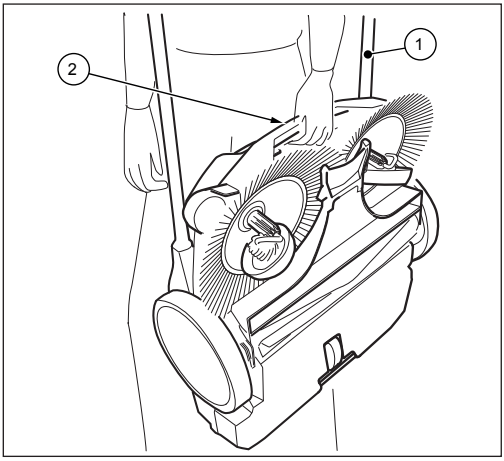

Abb. 7: Bæring av apparatet

1. Sving skyvehåndtaket (1) flatt forover.
2. Hold apparatet i bærehåndtaket (2).
3. Bær apparatet slik at skivebørstene peker bort fra kroppen din.

5.6 Transport av apparatet i kjøretøyet

FORSIKTIG

Fare for personskader på grunn av feilaktig transport av feiemaskinen!

Et apparat som snurrer, sklir eller velter kan føre til skader på føreren eller andre personer.

- Sikre apparatet med en surrestropp for å unngå at det sklir og kastes rundt.

1. Plasser apparatet i en egnet posisjon i kjøretøyet.
2. Sikre apparatet med en surringsstropp.

» For plassbesparende transport i kjøretøy kan skyvehåndtaket fjernes fra apparatet. Informasjon om hvordan du tar av skyvehåndtaket, finner du i kapittel „10.1 Demonter skyvehåndtaket“ i denne bruksanvisningen.

MERK

- Feilaktig transport kan føre til skader på feiemaskinen.
- For å beskytte batteriene må feiemaskinen ikke etterlates i et oppvarmet kjøretøy.
- Sørg for at apparatet ikke slås på ved et uhell under transport. Koble om nødvendig den blå batterikoblingskabelen fra batteriet. Du finner informasjon om frakobling av batteriet i kapittel "10.2 Frakobling av batteriets tilkoblingskabel" i denne bruksanvisningen.

6. Oppstart

6.1 Montering av skyvestang og håndtaksbeslag

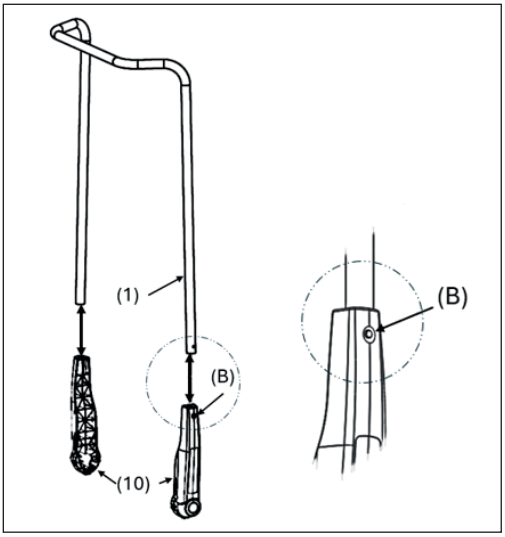

Abb. 8: Montering av håndtaksbeslagene

To håndtaksbeslag (10) og skyvestangen (1) leveres som enkeltdeler.

1. Trykk låsefjæren (B) på siden av skyvestangen (1) innover.
2. Skyv håndtaksbeslaget (10) på skyvestangen til det går i inngrep.

» **Pass på at hullet på siden av håndtaksbeslaget er på linje med låsefjæren i skyvestangen.**

3. Fortsett på samme måte med den andre siden av skyvestangen

6.2 Montering av skyvehåndtaket på apparatet

⚠ FORSIKTIG

Fare for personskader på grunn av at skyvebøylen velter!

Hvis skyvebøylen velter, kan det føre til mindre skader som knuste fingre eller blåmerker på brukeren eller andre personer.

- Når du bærer apparatet, må du holde det på en slik måte at skyvebøylen ikke kan velte.

Skyvebøylen kan justeres til brukerens høyde i to trinn ((I) og (II)).

» (I): Lavt nivå

» (II): Høyere nivå (foretrukket posisjon)

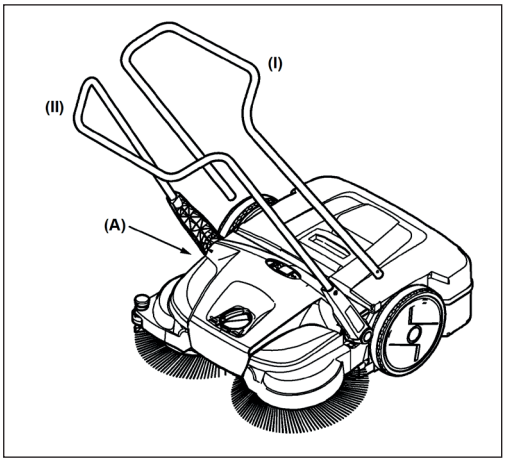

Abb. 9: Montering av skyvebøylen

1. Plasser deg mellom skyvebøylen foran enheten.
2. Plasser ett av de to håndtaksbeslagene med låsetappen på håndtaksbeslaget (10) i sporet på rammen (A) slik at det kan klikke på plass (fig. 10).

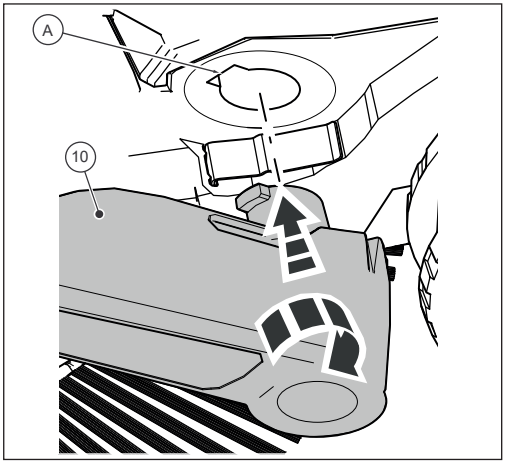

Abb. 10: Montering av håndtaksbeslagene

NO

3. Plasser håndtaksbeslaget (10) på den andre siden i samme posisjon.
4. Nå kan håndtaksbeslaget klikkes inn i sporene i apparatet (A) med et lett trykk, og skyvestangen kan flyttes til ønsket posisjon for å skyve apparatet.

6.3 Koble til batteriets tilkoblingskabel

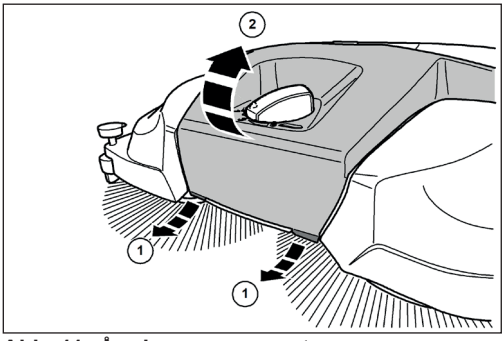

Abb. 11: Åpning av panseret

⚠ FORSIKTIG

Fare for personskader på grunn av utilsiktet oppstart av feiemaskinen!

Ved tilkobling av batteriets tilkoblingskabel er det fare for å bli trukket inn hvis feiemaskinen slås på ved et uhell.

- Før du kobler til batteriet, må du kontrollere at av/på-bryteren på feiemaskinen står i "0"-stilling.

NO

» For å unngå selvutlading av batteriet skal den blå batterikoblingskabelen kobles fra batteriets pluggflik ved levering og ved lagring i mer enn ca. 2 måneder.

1. Trekk tappene (1) på den fremre, nedre kanten av dekselet (2) litt forover.
2. Sving dekselet (2) oppover.

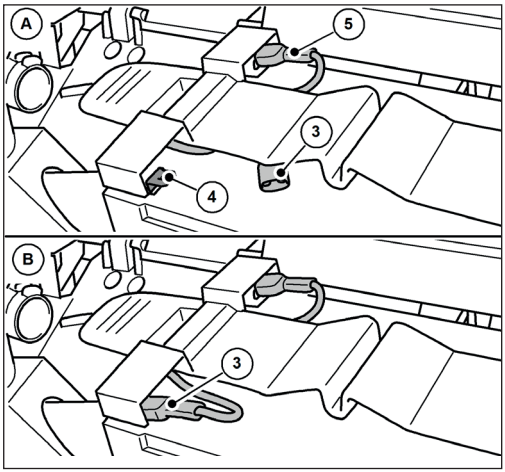

Abb. 12: Koble til batteriets tilkoblingskabel

3. Plugg den blå batterikoblingskabelen (3) helt inn i batteriets pluggflik (4).

» (A): Batteritilkoblingskabelen er ikke tilkoblet.

» (B): Batteriets tilkoblingskabel er tilkoblet.

» Den røde batteritilkoblingskabelen (5) er tilkoblet ved levering.

MERK

Sørg også for at den røde batterikoblingskabelen (5) er helt og riktig tilkoblet. Hvis batterikoblingskabelen ikke er riktig tilkoblet, kan det føre til skader på apparatet og gjøre eventuelle garantikrav ugyldige.

4. Lukk dekselet (2), og lås det ved hjelp av tappene (1).

6.4 Lade batteriet

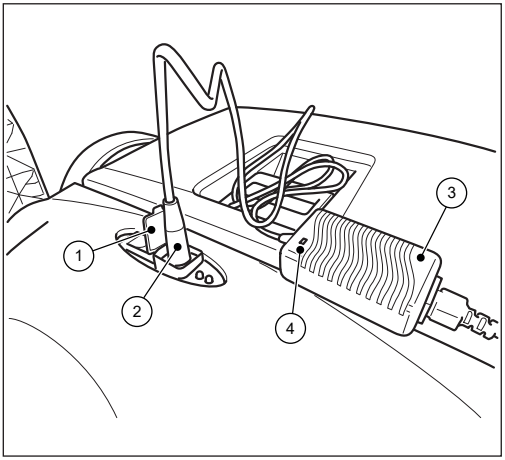

Abb. 13: Koble til laderen

» Det anbefales å lade batteriet helt opp før apparatet tas i bruk for første gang.

» Laderen (3) har en helelektronisk spennings- og strømbegrenser. Dette betyr at et tilkoblet batteri alltid holdes på det optimale ladenivået. Dette forhindrer at batteriet blir overladet.

» For å lade batteriet må batteriets tilkoblingskabler være riktig tilkoblet. Informasjon om tilkobling av batteriet finner du i kapittel "6.3 Koble til batteriets tilkoblingskabel" i denne bruksanvisningen.

MERK

- Feiemaskinen må ikke være slått på under ladeprosessen. Dette kan føre til skader på feiemaskinens elektriske komponenter.
- Før lading må støpselet til ladeapparatet og tilkoblingskontakten på feiemaskinen kontrolleres for fremmedlegemer, f.eks. elektrisk ledende gjenstander. Skader på apparatet på grunn av kortslutning og kabelbrann.

1. Åpne beskyttelseshetten (1) på ladekontakten på feiemaskinen.
2. Sett støpselet (2) til laderen (3) inn i ladekontakten på feiemaskinen.
3. Koble nettkabelen til laderen (3) til et 100-240 V strømuttak.

» Under ladeprosessen lyser LED-indikatoren (4) på **laderen** "oransje".Når batteriet er fulladet, skifter LED-indikatoren (4) på **laderen** til "grønn".

» Ladetiden avhenger i hovedsak av SOC-verdien (ladetilstanden) som batteriet har før ladeprosessen begynner. Hvis batteriet ikke lades over en lengre periode, synker ladetilstanden, noe som øker ladetiden. En full opplading kan ta opptil ca. 7 timer. Se informasjonen på ytteremballasjen eller på klistremerket som er festet på feiemaskinen før levering.

MERK

For å oppnå optimal levetid og minimere aldringsprosessen bør batteriet lades minst annenhver måned i ca. 10 timer. Et fulladet batteri reduserer risikoen for dyputlading og uopprettelige skader på battericellene. Batteriet kan også lades opp etter korte brukstider på ca. 15 minutter.

7. Bruk av apparatet

FARE

Livsfare ved bruk av feiemaskinen uten tilsyn!

Selvstendig kjøring (startkjøring) på grunn av rotasjonsbevegelsen til skivebørstene og finfeievalsen eller på skrånende veier kan føre til alvorlige eller dødelige personskader på grunn av kollisjoner i det offentlige rom (trafikanter).

- Ikke bruk feiemaskinen uten tilsyn.
- Slå av feiemaskinen umiddelbart etter at du har parkert den, og oppbevar den på en sikker måte.

ADVARSEL

Fare for kuttskader på grunn av knust glass, metall eller andre skarpe kanter!

Ved tømming av beholderen kan det oppstå kuttskader på grunn av glasskår, metall eller andre skarpkantede materialer.

- Bruk foreskrevet personlig verneutstyr!

FORSIKTIG

Helsefare på grunn av støv som oppstår under feiing!

Innånding av støv kan utgjøre en helsefare.

- Bruk foreskrevet personlig verneutstyr!

FORSIKTIG

Fare for personskader på grunn av varme komponenter!

Arbeid på feiemaskinens varme motor kan føre til hudskader.

- Bruk foreskrevet personlig verneutstyr!
- Kontroller at motoren er varm etter at du har slått av feiemaskinen.

7.1 Før du starter arbeidet

- Kontroller at feiemaskinen fungerer som den skal før arbeidet påbegynnes.
- Kontroller at skyvehåndtaket sitter godt fast i håndtaksbeslagene.
- Kontroller at beholderen sitter godt fast og er i god stand.
- Kontroller skivebørstene og feievalsen for fint smuss for kvister, kveilede tråder og snorer, langfibret materiale etc. Fjern disse om nødvendig. Fjern disse om nødvendig.
- Kontroller skivebørstene og feievalsen for finsmuss for fastkjørte deler eller smuss.
- Kontroller håndtakene for smuss, og rengjør dem om nødvendig.
- Kontroller om av/på-bryteren enkelt kan settes i "0"-stilling når som helst.
- Kontroller at det ikke er fremmedlegemer i kontakten til laderen på feiemaskinen.

MERK

Det må ikke befinne seg elektrisk ledende gjenstander på eller i ladekontakten. Skader på enheten på grunn av kortslutning og kabelbrann. Hold alltid beskyttelseshetten på ladekontakten lukket.

7.2 Høydejustering av skivebørstene

Dreiehåndtaket for justering av høyden på skivebørstene er plassert i midten av frontseksjonen. Skivebørstene justeres til overflaten som skal feies ved hjelp av høydejusteringen. Nivåene er basert på erfaring og bør derfor betraktes som referanseverdier. Det kan derfor være nødvendig å justere trinnene under feiing avhengig av underlaget.

- …Nivå 1-2: for alle jevne, harde overflater (f.eks. asfalt, betong, plater)
- Nivå 3-4: for fuktig løv, sand, ujevne overflater (f.eks. betonghheller)
- Nivå 5-7: for kraftig tilsmussing og mer ujevne overflater

MERK

Ikke trykk skivebørstene for hardt mot gulvet. For stort kontakttrykk fører til økt slitasje og redusert batterilevetid. For høyt kontakttrykk øker også skyvemotstanden og kan ha en negativ innvirkning på rengjøringsresultatet.

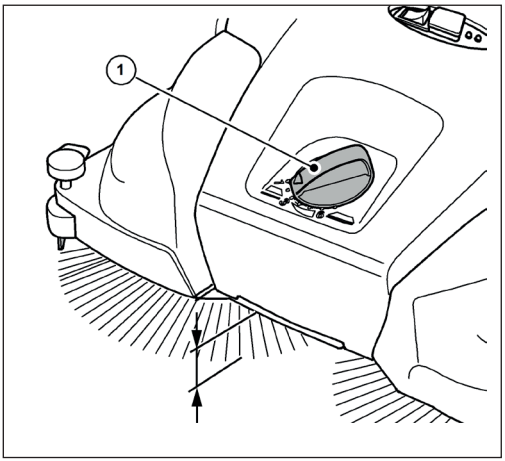

Abb. 14: Høydejustering av skivebørsten

- Still inn ønsket nivå:
- Vri dreiehåndtaket (1) til venstre for å redusere nivået.
- Vri dreiehåndtaket (1) mot høyre for å øke nivået.

» Løft apparatet litt i bærehåndtaket. Dette gjør det lettere å justere høyden.

7.3 Still inn holdeanordningen

Bruk holdeanordningen til å justere den høyre skivebørsten til kantområdene som skal feies, f.eks. på vegger eller fortauskanter.

MERK

Det kan oppstå for stor slitasje hvis nedholderen ikke er riktig justert på lave kanter. Nedholderen må ikke skrape opp overflaten.

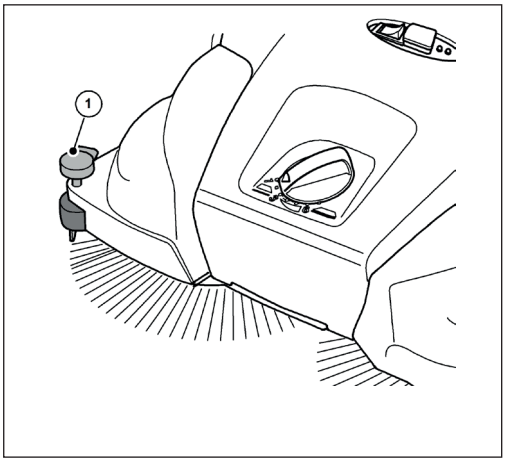

Abb. 15: Justering av hold-ned-enheten

Feiing av kanter og hjørner

- Trykk håndtaket (1) på dunholderen nedover.

Bruk på overflater

- Trekk håndtaket (1) på dunholderen oppover.

NO

7.4 Batteridrift og LED-display

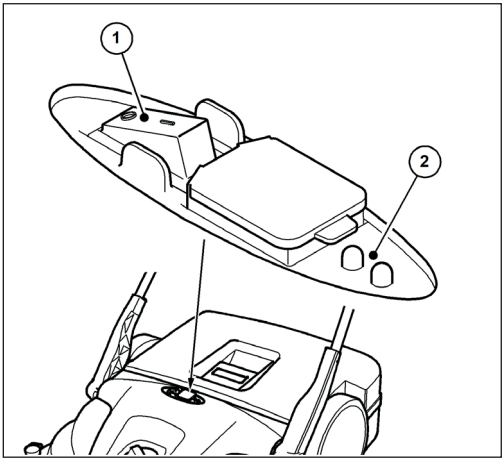

Abb. 16: Betjening og display

LED-displayet (2) viser aktuell driftsstatus for feiemaskinen i batteridrift.

- Plasser feiemaskinen på overflaten som skal feies.

⚠ FORSIKTIG

Ikke trykk på av/på-bryteren med foten.

Hvis feiemaskinen vippes når skivebørstene startes, kan det føre til skader som følge av fall eller snubling.

- Slå feiemaskinen på eller av kun for hånd.

NO

- Slå feiemaskinen på ved å trykke på/av-bryteren (1) til posisjon "I".

Skivebørstene og feievalsen for fint smuss begynner å rotere. Hvis batteriet er tilstrekkelig oppladet, lyser den grønne LED-lampen på LED-displayet (2) under batteridrift.

Før apparatet over skyvehåndtaket med begge hender.

- Skyv apparatet fremover i normal ganghastighet.
- Slå av feiemaskinen ved å trykke på/av-bryteren (1) til "0"-posisjon.
- Tøm beholderen om nødvendig, se avsnittet „Tømming av beholderen“ " i kapittel 7.7 i denne bruksanvisningen.

» For å oppnå perfekte feieresultater må beholderen tømmes med jevne mellomrom.

MERK

- Hvis skivebørstene roterer saktere eller den røde LED-lampen på LED-displayet (2) lyser under drift, er det et tegn på at batterinivået er lavt. Slå av apparatet og lad batteriet.
- Hvis batterinivået er for lavt, slås apparatet av via den innebygde elektronikken. Den røde LED-lampen på LED-displayet (2) blinker. Slå av apparatet og lad batteriet. Ved dyp utladning bortfaller garantien!

- Rengjør feiemaskinen og støvfilteret etter endt arbeid, se avsnittet „Rengjør apparatet“ i kapittel 9.4 i denne bruksanvisningen.
- „Lade batteriet“ batteriet helt opp ved behov, se avsnittet 6.4 i kapittel 6.4 i denne bruksanvisningen.

7.5 Beskyttelse mot overbelastning

For å unngå skader er motorene utstyrt med overbelastningsvern. Hvis feiemaskinens elektronikk slår seg av etter kort tid, skyldes dette at motorene er overbelastet. Feievalsen og skivebørstene må da kontrolleres for fri bevegelse, og blokkeringer som fastkjørte steiner, oppviklede tråder og lignende må fjernes.

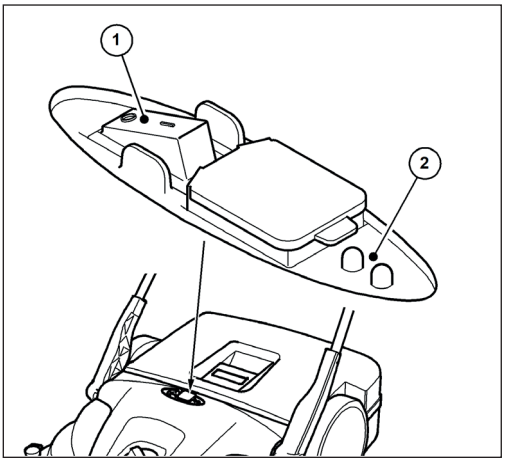

Abb. 17: Betjening og display

- Etter at overbelastningsbeskyttelsen er utløst, må feiemaskinens elektronikk slås av ved å trykke på/av-bryteren (1) til posisjon "0".

⚠ FORSIKTIG

Fare for personskader på grunn av utilsiktet oppstart av feiemaskinen!

Ved arbeid på feiemaskinen er det fare for å bli trukket inn ved å slå på apparatet ved et uhell.

- Sørg for at apparatet ikke slås på ved et uhell mens blokkeringen fjernes! Koble om nødvendig den blå batterikoblingskabelen fra batteriet. Se avsnittet "Frakobling av batteriets tilkoblingskabel" i kapittel 10.2 i denne bruksanvisningen.

1. Lokaliser og fjern blokkeringen, se avsnittet "Fjerne blokkeringen „Fjern blokkering“ i kapittel 9.2 i denne bruksanvisningen.
2. Koble om nødvendig til den blå batterikoblingskabelen igjen. Se avsnittet " Koble til batter itilkoblingskabelen "i kapittel 6.3 i denne bruksanvisningen.
3. Slå på feiemaskinen ved å trykke på/av-bryteren til posisjon "I"
4. Kontroller at apparatet fungerer som vanlig.

7.6 Manuell betjening

Feiemaskinen kan også brukes midlertidig uten elektrisk støtte hvis batterinivået er lavt. Feiemekanismen drives ved å skyve på apparatet.

- Før apparatet over skyvehåndtaket med begge hender.
- Skyv apparatet fremover i normal ganghastighet.
- Tøm søppelbeholderen om nødvendig, se avsnittet „Tømming av beholderen“ i kapittel 7.7 i denne bruksanvisningen.
- „Lade batteriet“ batteriet helt opp, se avsnittet 6.4i kapittel 6.4 i denne bruksanvisningen.

» Bruk manuell betjening kun midlertidig. I batteridrift kan du oppnå et bedre feieresultat på grunn av mindre anstrengelser.

7.7 Tømming av beholderen

⚠ ADVARSEL

Fare for kuttskader på grunn av knust glass, metall eller andre skarpe kanter!

Ved tømming av beholderen kan det oppstå kuttskader på grunn av knust glass, metall eller andre skarpkantede materialer.

- Bruk foreskrevet personlig verneutstyr!

⚠ FORSIKTIG

Helsefare på grunn av støv som feies opp!

Tømming av feiebeholderen kan utgjøre en helsefare på grunn av støvet som feies opp.

- Bruk foreskrevet personlig verneutstyr!

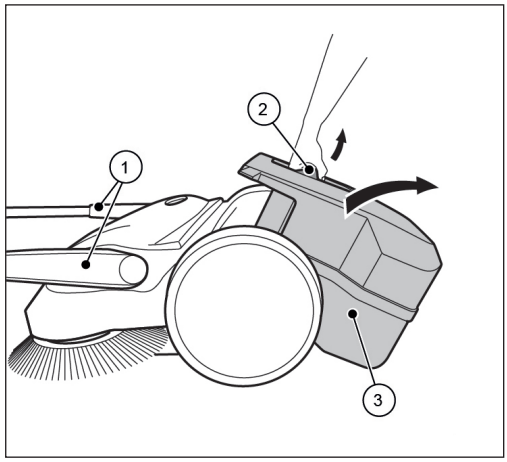

Abb. 18: Tømming av beholderen

- Tøm beholderen etter hver bruk.
- Tøm beholderen med jevne mellomrom for å oppnå perfekte feieresultater.

1. Flytt skyvehåndtaket (1) til vippeposisjon forover.
2. Trekk beholderen (3) oppover i beholderhåndtaket (2).
3. Tøm beholderen (3) helt.

» Sørg for at kantene på huset også er fri for smuss.

4. Sett den tomme avfallsbeholderen (3) inn i apparatet.
5. Trykk beholderhåndtaket (2) tilbake i utgangsposisjonen.

» Låsemekanismen til søppelbeholderen (3) må gå i inngrep hørbart.

6. Sett skyvehåndtaket (1) tilbake i driftsposisjon.

NO

8. Feilsøking

⚠ ADVARSEL

Fare for kuttskader på grunn av knust glass, metall eller andre skarpe kanter!

Ved tømming av beholderen kan det oppstå kuttskader på grunn av knust glass, metall eller andre skarpkantede materialer.

- Bruk foreskrevet personlig verneutstyr!

⚠ FORSIKTIG

Helsefare på grunn av støv som oppstår under feiing!

Innånding av støv kan utgjøre en helsefare.

- Bruk foreskrevet personlig verneutstyr!

⚠ FORSIKTIG

Fare for personskader på grunn av at skyvebøylen velter!

Hvis skyvebøylen velter, kan det føre til mindre skader som knuste fingre eller blåmerker på brukeren eller andre personer.

- Når du bærer apparatet, må du holde det på en slik måte at skyvebøylen ikke kan velte.

⚠ FORSIKTIG

Fare for personskader på grunn av utilsiktet oppstart av feiemaskinen!

Ved arbeid på feiemaskinen er det fare for å bli trukket inn ved å slå på apparatet ved et uhell.

- Sørg for at apparatet ikke slås på ved et uhell under feilsøking! Koble om nødvendig den blå batteritilkoblingskabelen fra batteriet. Se avsnittet "Frakobling av batteriets tilkoblingskabel" i kapittel 10.2 i denne bruksanvisningen.

Til tross for at det foreskrevne vedlikeholdet er utført og apparatet er kontrollert før bruk, kan det oppstå feil. Mulige feil er listet opp i de følgende tabellene, del 1 og del 2, med angivelse av årsak og utbedring.

8.1 Feiltabell del 1

Feil	Årsak	Løsning
Apparatet går tregt eller ujevnt	Apparatet er skittent	Rengjør feiemaskinen, se kapittel 9.4 i avsnittet „Rengjør apparatet“
	Feiekosten er blokkert	Fjern blokkeringen, se kapittel 9.2 i avsnittet „Fjern blokkering“
	Børstemotorene er tilsmusset	Rengjør børstedriftene, se kapittel 9.4 i avsnittet „Rengjør apparatet“
	Høydejusteringen er for lavt innstilt	Juster høydejusteringen, se kapittel 7.2 i avsnittet „Høydejustering av skivebørstene“
	Kontakttrykket på skivebørstene er for høyt	
	Batteriets ladenivå er for lavt. LED-indikatoren på feiemaskinen lyser "rødt"	Lad opp batteriet, se kapittel 6.4 i avsnittet „Lade batteriet“
	Skivebørstene snurrer ikke	Kontakt serviceverkstedet
	Feievalsen for fint smuss roterer ikke	
Apparatet slår seg av	Kontakttrykket på skivebørstene er for høyt	Juster høydejusteringen, se kapittel 7.2 i avsnittet „Høydejustering av skivebørstene“
	Feiekosten er blokkert	Rengjør feiemaskinen, se kapittel 9.4 i avsnittet „Rengjør apparatet“
	Overbelastningsbeskyttelse aktiv	Fjern blokkering, se kapittel 7.5 i avsnittet "Beskyttelse mot overbelastning"
	Batteriets ladenivå er for lavt. LED-displayet på feiemaskinen blinker "rødt". Enheten er slått av av elektronikken	Lad batteriet, se kapittel 6.4 i avsnittet „Lade batteriet“
	Sikring F1 defekt	Kontroller og skift ut sikring F1, se kapittel 8.4 i avsnittet „Fjern og kontroller sikring F1“
Apparatet kan ikke lenger slås på	Sikring F1 defekt	Kontroller og skift ut sikring F1, se kapittel 8.4 i avsnittet „Fjern og kontroller sikring F1“
	Batteriets tilkoblingskabel er frakoblet	Koble til batteritilkoblingskabelen, se kapittel 6.3 i avsnittet "Koble til batteriets tilkoblingskabel"
	Batteriet er dypt utladet	Kontakt serviceverkstedet
Børstene er bøyde	Feil oppbevaring	Rett opp busten, se kapittel 9.3 i avsnittet „Juster busten“

8.2 Feiltabell del 2

Feil	Årsak	Løsning
Feieresultat utilstrekkelig	Feieleppe mangler, er løs eller sterkt slitt	Skift ut feieleppen
	Kontakttrykket på skivebørstene er for høyt	Juster høydejusteringen, se kapittel 7.2 i avsnittet „Høydejustering av skivebørstene“
	Betydelig slitasje på skivebørstene	Skift ut skivebørstene
	Avfallsbeholderen er full	Tøm beholderen, se kapittel 7.7 i avsnittet „Tømming av beholderen“
	Feil bruk av feiemaskinen basert på informasjonen i kapittel 2.2 i avsnittet „Feilaktig bruk“	Bruk et egnet rengjøringsapparat eller rengjøringsmiddel

8.3 Feilsøkingsprosedyre

⚠ FORSIKTIG

Fare for personskader på grunn av utilsiktet oppstart av feiemaskinen!

Etter utbedring av feil på feiemaskinen er det fare for at apparatet starter ved et uhell.

- Før du kobler til batteriet, må du kontrollere at av/på-bryteren på feiemaskinen står i "0"-stilling.

1. Sett av/på-bryteren på apparatet i posisjon "0".
2. Koble den blå batterikoblingskabelen fra batteriet.
3. Utbedre feilen i henhold til feiltabellen.
4. Koble om nødvendig den blå batterikoblingskabelen til batteriet igjen.
5. Slå på feiemaskinen ved å trykke på/av-bryteren i posisjon "I". Kontroller at apparatet fungerer som vanlig.

8.4 Fjern og kontroller sikring F1

Feiemaskinen er utstyrt med en 15 ampere sikring for å beskytte de elektriske komponentene. Gjør som følger for å kontrollere og skifte ut F1-sikringen:

⚠ FORSIKTIG

Fare for personskade eller ulykke på grunn av feil sikring!

Hvis det brukes feil sikringsverdi, kan de elektriske komponentene overbelastes når apparatet slås av, under ladeprosessen eller under drift av apparatet, noe som kan føre til røykutvikling og brann.

- Bytt kun ut sikringen med en ny 15 ampere-sikring som er godkjent av produsenten.

⚠ FORSIKTIG

Fare for personskader på grunn av utilsiktet oppstart av feiemaskinen!

Ved arbeid på feiemaskinen er det fare for å bli trukket inn ved å slå på apparatet ved et uhell.

- Sørg for at apparatet ikke slås på ved et uhell mens sikringen fjernes og kontrolleres! Dette gjøres ved å koble den blå batterikoblingskabelen fra batteriet.

MERK

Bruk av en sikring med høyere eller lavere verdi kan forårsake betydelig skade på apparatet.

For å unngå skader må en sikring som har gått, bare skiftes ut med en 15 ampere-sikring som er godkjent av produsenten. Skift bare ut sikringen hvis årsaken til feilen er utbedret.

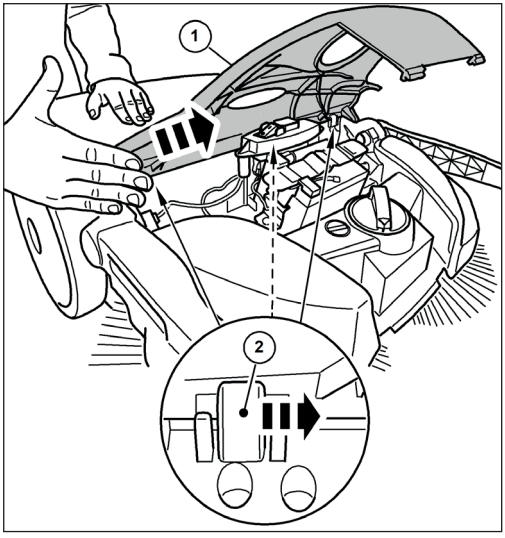

Abb. 19: Ta av panseret

1. Sett av/på-bryteren på apparatet i "0"-stilling.
2. Flytt skyvehåndtaket til vippeposisjon forover, se avsnittet „Tømming av beholderen“ i kapittel 7.7 i denne bruksanvisningen

3. Koble den blå batterikoblingskabelen fra batteriet, se avsnittet " Koble fra batterikoblingskabelen" i kapittel 10.2 i denne bruksanvisningen.
4. Løsne dekselet (1) forsiktig fra hengslene (2) ved å banke lett på kanten av dekselet med håndflaten i pilens retning.

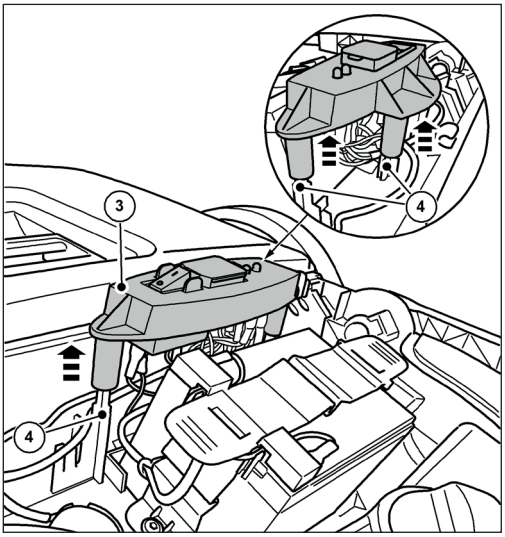

Abb. 20: Fjerne bryterplaten

5. Trekk bryterplaten (3) forsiktig oppover fra styrestiftene (4).
6. Legg bryterplaten (3) med de tilkoblede kablene til side.

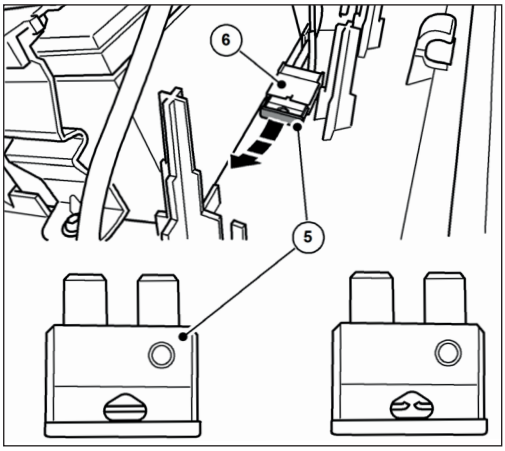

Abb. 21: Sikring F1

7. Trekk sikringen F1 (5) ut av sikringsholderen (6).
8. Kontroller og bytt sikringen om nødvendig.

» Bildet til høyre viser en sikring som har gått.
» Bruk bare en sikring med nøyaktig 15 ampere.
» Sett sammen igjen i motsatt rekkefølge av demonteringen.

Vær oppmerksom på følgende:

1. Sett på dekselet ovenfra, og klikk det deretter inn i hengslene ved å trykke forsiktig. Sørg for at dekselet er sentrert, ellers kan hengslene knekke.
2. Koble den blå batterikoblingskabelen helt til plug-in-fliken på batteriet.
3. Slå på feiemaskinen ved å trykke av/på-bryteren til posisjon "I".
4. Kontroller at apparatet fungerer som vanlig.

NO

MERK

Hvis sikringen går igjen umiddelbart etter at feiemaskinen er slått på, må du kontakte servicesenteret. Sikringene er tilgjengelige som reservedeler fra Electrostar GmbH.

9. Vedlikehold og rengjøring

⚠ ADVARSEL

Fare for kuttskader på grunn av knust glass, metall eller andre skarpe kanter!

Ved tømming av beholderen kan det oppstå kuttskader på grunn av knust glass, metall eller andre skarpkantede materialer.

- Bruk foreskrevet personlig verneutstyr!

⚠ FORSIKTIG

Helsefare på grunn av støv som oppstår under feiing!

Innånding av støv kan utgjøre en helsefare.

- Bruk foreskrevet personlig verneutstyr!

⚠ FORSIKTIG

Fare for personskader på grunn av at skyvebøylen velter!

Hvis skyvebøylen velter, kan det føre til mindre skader som knuste fingre eller blåmerker på brukeren eller andre personer.

- Når du bærer apparatet, må du holde det på en slik måte at skyvebøylen ikke kan velte.

⚠ FORSIKTIG

Fare fra rengjøringsmidler!

Midlene kan inneholde skadelige komponenter og kan forårsake irritasjon i luftveiene og på huden.

- Følg produsentens sikkerhetsdatablad.
- Unngå søl og tåke.
- Ikke spis, drikk eller røyk under arbeidet.
- Unngå kontakt med hud og øyne.

⚠ FORSIKTIG

Fare for personskader på grunn av utilsiktet oppstart av feiemaskinen!

Ved vedlikeholds- og rengjøringsarbeid på feiemaskinen er det fare for å bli trukket inn ved å slå på apparatet ved et uhell.

- Apparatet må være slått av og koblet fra strømforsyningen under alt arbeid.
- Ikke utfør arbeid mens motoren er i gang.
- Av/på-bryteren må stå i "0"-stilling.
- Sørg for at apparatet ikke slås på ved et uhell under vedlikeholds- og rengjøringsarbeid! Koble om nødvendig den blå batteritilkoblingskabelen fra batteriet. Se avsnittet "Frakobling av batteriets tilkoblingskabel" i kapittel 10.2 i denne bruksanvisningen.

MERK

Feilaktig vedlikehold kan føre til skader og forkorte feiemaskinens levetid.

I de følgende avsnittene beskrives vedlikeholds- og rengjøringsarbeid som er nødvendig for optimal og problemfri drift.

I noen tilfeller er utførelsen av det angitte arbeidet tids- og/eller belastningsavhengig. Der det er angitt intervaller både i form av tidsfrister og driftstimer, gjelder det tilfellet som inntreffer først.

Hvis du har spørsmål om vedlikeholdsarbeid og intervaller, kan du kontakte produsenten.

9.1 Vedlikeholdsplan

Vedlikeholds-intervall	Vedlikeholdsarbeid
Før du starter arbeidet	Kontroller apparatet for funksjonalitet og skader. Kontakt servicesenteret om nødvendig
	Kontroller at skyvehåndtaket sitter godt fast i håndtaksbeslagene
	Kontroller at smussbeholderen sitter tett og er i god stand
	Kontroller at skivebørstene og feievalsen for fint smuss ikke er opprullet og at det ikke finnes snorer. Fjern disse om nødvendig.
	Kontroller skivebørsten og feievalsen for fastklemte deler eller tilsmussing
	Kontroller håndtakene for smuss, og rengjør dem om nødvendig.
	Kontroller at høydejusteringen er riktig
	Kontroller innstillingen av feietrykket. Juster om nødvendig feietrykket til overflaten som skal feies
	Kontroller at av/på-bryteren enkelt kan flyttes til "0"-posisjon når som helst
	Kontroller at det ikke er fremmedlegemer i ladekontakten på feiemaskinen
	Kontroller om batteriets ladenivå er tilstrekkelig for feiearbeidet som skal utføres. Lad batteriet om nødvendig
Ved arbeidets slutt	Tøm beholderen for feiemateriale
	Rengjør apparatet
	Rengjør støvfilteret
	Lade batteriet
8 Bh	Rengjør børstenes drivverk
2 måneder	Lade batteriet

9.2 Fjern blokkering

- Fjern oppviklet materiale (f.eks. snorer, tråder, langfibret materiale) fra børster og aksler.
- Fjern materiale som har satt seg fast (f.eks. steiner, grener, løv).

9.3 Juster busten

⚠ ADVARSEL

Brannfare på grunn av feil håndtering av blåseren eller bruk av uegnede blåser!

Det er fare for brann ved justering av busten hvis det oppstår for høye temperaturer under oppvarmingen.

- Ikke bruk åpen ild eller brennere til å varme opp busten!
- Ikke bruk en varmluftsblåser. Busten kan smelte hvis luften er for varm.

Bøyde bust kan rettes ut ved å varme dem opp med en varmluftsvifte (f.eks. en hårføner).

- Rett den påslåtte varmluftsviften mot den bøyde busten.

» Ved tilstrekkelig oppvarming vil busten rette seg opp igjen av seg selv.

9.4 Rengjør apparatet

- Ikke bruk avfettingsmidler.
- Ikke bruk sterke rengjøringsmidler.
- Ikke rengjør apparatet med høytrykksspyler eller under rennende vann. Apparatet må ikke senkes ned i vann eller tørkes av med vann.
- Beskytt lagerpunktene mot fuktighet.
- Ikke rengjør skivebørstene og feierullen for fint smuss med trykkluft.

» Den harde luftstrålen kan skade busten.

1. Rengjør skivebørstene, finsmussvalsen og drivenhetene med en våt klut.
2. Rengjør alle plastdeler med en fuktig klut.

» Hold batteriet rent, da et skittent batteri kan lade seg ut over tid på grunn av lekkasjestrøm via polene.

10. Avvikling/lagring/oppbevaring

10.1 Demonter skyvehåndtaket

⚠ FORSIKTIG

Fare for personskader på grunn av at skyvebøylen velter!

Hvis skyvebøylen velter, kan det føre til mindre skader som knuste fingre eller blåmerker på brukeren eller andre personer.

- Når du bærer apparatet, må du holde det på en slik måte at skyvebøylen ikke kan velte.

» Skyvehåndtaket kan fjernes fra apparatet for plassbesparende oppbevaring.

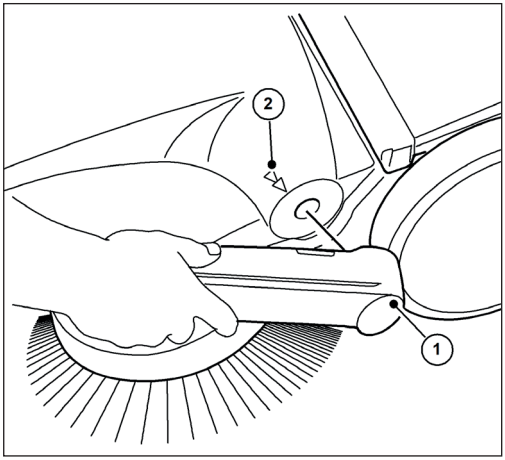

Abb. 22: Fjerne skyvehåndtaket

1. Rett inn de respektive pilene (2) på huset med stangen på håndtaksbeslagene (1).
2. Plasser deg mellom skyvehåndtaket foran apparatet.
3. Ta tak i begge håndtaksbeslagene (1) med hendene og skyv dem forsiktig utover.
4. Trekk samtidig håndtaksbeslagene ut av begge holderne på apparatet.

NO

10.2 Koble fra batteriets tilkoblingskabel

For å unngå dyputlading av batteriet må den blå batterikoblingskabelen kobles fra hvis batteriet har vært lagret i mer enn ca. 2 måneder uten å bli ladet opp.

Om nødvendig skal batteriet også kobles fra ved feilsøking og fjerning av en blokkering. Beskyttelse mot utilsiktet start av feiemaskinen.

Ved lagringsperioder på ca. 6 måneder eller mer må batteriet også lades helt opp på forhånd for å opprettholde batteriets ytelse. Informasjon om lading av batteriet finner du i kapittel „6.4 Lade batteriet“ i denne bruksanvisningen.

» Hold batteriet rent, da et skittent batteri kan lade seg ut over tid på grunn av lekkasjestrøm via polene.

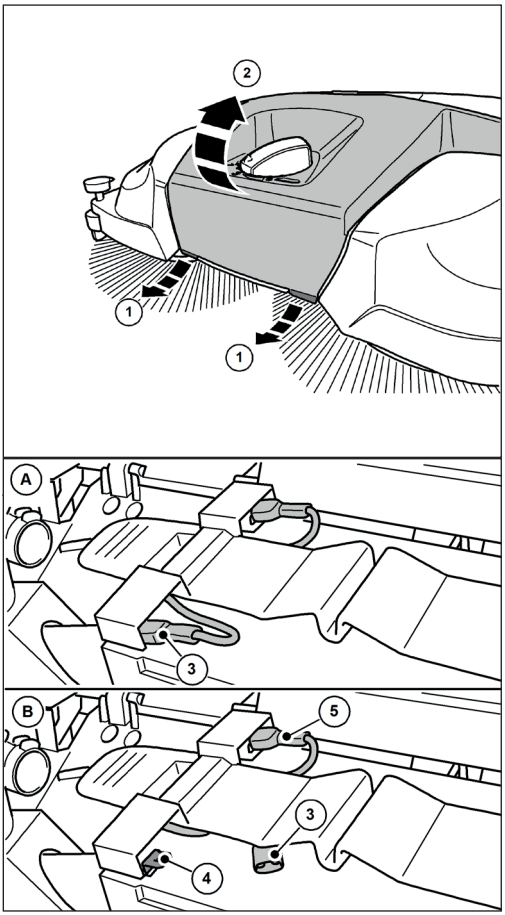

Abb. 24: Koble fra batteriets tilkoblingskabel

3. Koble den blå batteritilkoblingskabelen (3) fra batteriets pluggflik (4).

» Pass på at den blå batteritilkoblingskabelen (3) ikke utilsiktet kan komme i kontakt med pluggfliken (4) på grunn av ytre påvirkninger, f.eks. ved at apparatet beveger seg (se fig. 24 Figur B).

» Den røde batteritilkoblingskabelen (5) forblir tilkoblet.

4. Lukk dekselet (2), og lås det ved hjelp av tappene (1).

NO

10.3 Oppbevaring/lagring

MERK

Feilaktig oppbevaring, f.eks. oppbevaring av apparatet i fuktige omgivelser, kan føre til skader på feiemaskinen.

» Følg anvisningene i kapittel "10.2 Frakobling av batteriets tilkoblingskabel" i denne bruksanvisningen.

• Oppbevar apparatet kun når det er rent og med tom beholder.

» Du finner informasjon om tømming av beholderen i kapittel „7.7 Tømming av beholderen“ og om rengjøring i kapittel „9.4 Rengjør apparatet“ i denne bruksanvisningen.

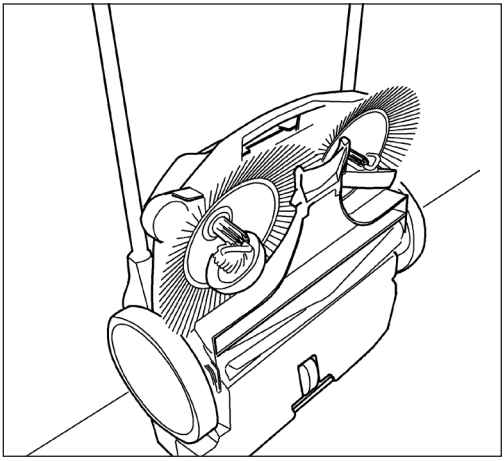

Abb. 25: Oppbevaringsposisjon

• Plasser apparatet slik at busten ikke er bøyd eller knekt.

• Sikre apparatet, inkludert skyvehåndtaket, mot å velte, skli og bli skadet.

• Ikke oppbevar apparatet utendørs eller i fuktige omgivelser.

10.4 Avfallshåndtering

⚠ ADVARSEL

Miljøfare på grunn av feil avhending

Feil avhending av feiemaskinen/batteriet kan føre til miljøforurensning på grunn av de skadelige stoffene den inneholder.

• Kasser feiemaskinen, laderen og batteriet på en miljøvennlig måte i samsvar med gjeldende lokale forskrifter.

• Kasser enheten og batteriet hver for seg.

11. REACH

REACH er den europeiske kjemikalieforordningen for registrering, vurdering, godkjenning og begrensning av kjemikalier.

Informasjon om overholdelse av REACH-forordning (EF) nr. 1907/2006 finner du på **www.starmix.de**

12. EF-samsvarserklæring

Samsvarserklæring i henhold til maskindirektivet 2006/42/EF, vedlegg II 1A

Produsenten:

Electrostar GmbH
Hans-Zinser-Str. 1-3
73061 Ebersbach/Fils
Tyskland

Autorisert representant for utarbeidelse av den tekniske dokumentasjonen:

Electrostar GmbH
Hans-Zinser-Str. 1-3
73061 Ebersbach/Fils
Tyskland

Produkt:

Håndholdt, batteridrevet feiemaskin haaga 677 plus

Vi erklærer herved at ovennevnte produkt er i samsvar med alle relevante bestemmelser i maskindirektivet 2006/42/EF. Ovennevnte produkt oppfyller kravene i følgende relevante direktiver:

- EMC-direktiv 2014/30/EU
- RoHS 2011/65/EU

Følgende harmoniserte standarder er anvendt:

- EN ISO 12100:2010, Maskinsikkerhet - Generelle prinsipper for konstruksjon, risikovurdering og risikoreduksjon
- EN 60335-1:2012, Elektriske apparater for husholdningsbruk og lignende - Sikkerhet - Del 1: Generelle krav
- EN 60335-2-72:2012, Elektriske apparater for husholdningsbruk og lignende - Sikkerhet - Del 2-72: Spesielle krav til gulvbehandlingsmaskiner, med eller uten trekkraft, for profesjonell bruk
- EN 55014-1:2021, Elektromagnetisk kompatibilitet - Krav til husholdningsapparater, elektrisk verktøy og lignende elektriske apparater - Del 1: Emisjon
- EN 55014-2:2021, Elektromagnetisk kompatibilitet - Krav til husholdningsapparater, elektrisk verktøy og lignende apparater - Del 2: Immunitet - Produktfamiliestandard
- EN IEC 61000-3-2:2019
- EN 61000-3-3:2013
- EN 62233:2008-04, Metoder for måling av elektromagnetiske felt fra husholdningsapparater og lignende elektriske apparater med hensyn til personsikkerhet i elektromagnetiske felt.
- EN IEC 63000:2018-12, Teknisk dokumentasjon for vurdering av elektrisk og elektronisk utstyr med hensyn til begrensning av farlige stoffer;

Ebersbach, 16. juli 2025

Carsten Gresser
Leder for Assurancer

NO

Sisällysluettelo

1. Yleisiä tietoja ... 316
1.1 Osoite ... 316
1.2 Yleissopimukset ... 316
1.3 Symbolit ja merkinnät ... 316
1.4 Vastuun rajoittaminen ... 316
1.5 Takuu ... 316
1.6 Tekijänoikeussuoja ... 317
1.7 Kohderyhmä ... 317
2. Turvallisuus ja suojaus ... 317
2.1 Käyttötarkoitus ... 317
2.2 Väärinkäyttö ... 317
2.3 Käyttäjän vastuu ... 317
2.4 Yleiset turvallisuusohjeet ... 318
2.5 Akkua, latauspistoketta ja laturia koskevat yleiset turvallisuusohjeet ... 318
2.6 Laitteessa olevat varoitukset ... 320
2.7 Henkilökohtaiset suojavarusteet ... 320
3. Tekniset tiedot ... 321
4. Kokoaminen ja toiminta ... 322
5. Kuljetus/kuljetus ... 324
5.1 Toimitus ... 324
5.2 Toimituksen laajuus ... 324
5.3 Pakkausmateriaalien käsittely ... 324
5.4 Lakaisukoneen varastointi ... 324
5.5 Laitteen kuljettaminen ... 325
5.6 Laitteen kuljettaminen ajoneuvossa ... 325
6. Käyttöönotto ... 326
6.1 Työntöaisan ja kahvan kiinnitys ... 326
6.2 Työntökahvan asentaminen laitteeseen ... 326
6.3 Akun liitäntäkaapelin kytkeminen ... 327
6.4 Lataa akku ... 328
7. Käyttö ... 329
7.1 Ennen työn aloittamista ... 329
7.2 Levyharjojen korkeuden säätö ... 330
7.3 Aseta pidike ... 330
7.4 Akun toiminta ja LED-näyttö ... 331
7.5 Ylikuormitussuojaus ... 332
7.6 Käsikäyttö ... 333
7.7 Säiliön tyhjentäminen ... 333
8. Vianmääritys ... 334
8.1 Vikataulukko osa 1 ... 335
8.2 Vikataulukko osa 2 ... 336
8.3 Vianetsintämenettely ... 337
8.4 Irrota ja tarkista sulake F1 ... 337
9. Huolto ja puhdistus ... 339
9.1 Huoltoaikataulu ... 340
9.2 Poista tukos ... 340

9.3 Kohdista harjakset 341
9.4 Puhdista laite 341
10. Käytöstä poistaminen/varastointi/varastointi 341
10.1 Pura työntökahva 341
10.2 Irrota akun liitäntäkaapeli 342
10.3 Varastointi/varastointi 343
10.4 Hävittäminen 343
11. REACH 344
12. EY-vaatimustenmukaisuusvakuutus 344

1. Yleisiä tietoja

Nämä käyttöohjeet ovat osa haaga 677 plus -lakaisukonetta (valmistusvuosi: vuodesta 2025 alkaen) ja koskevat yksinomaan kyseistä laitetta.

Käyttöohjeessa annetaan tärkeitä tietoja laitteen turvallista ja tehokasta käyttöä varten.

Turvallisen työskentelyn edellytyksenä on, että kaikkia annettuja turvallisuustietoja ja -ohjeita noudatetaan.

Lue käyttöohjeet huolellisesti ennen laitteen käyttöä.

- Lue turvallisuusohjeet!
- Säilytä käyttöohjeet turvallisessa ja helposti saatavilla olevassa paikassa laitteen koko käyttöiän ajan.
- Anna käyttöohjeet eteenpäin laitteen seuraavalle omistajalle tai käyttäjälle.

1.1 Osoite

Electrostar GmbH
Hans-Zinser-Str. 1-3
73061 Ebersbach/Fils
Saksa
Puhelin: +49 (0)7163 9988-100
Faksi: +49 (0)7163 9988-155
info@starmix.de
www.starmix.de

1.2 Yleissopimukset

Jotta käyttöohjeiden kanssa voi työskennellä optimaalisesti, on noudatettava seuraavia selityksiä typografisista käytännöistä.

Numerointi

- Tällä tavalla esitetyt tekstit ovat luettelomerkkejä.

Työjärjestys

1. Työjärjestyksen vaihe 1
2. Työjärjestyksen vaihe 2
3. Työskentelyjakson vaihe 3

Työvaiheiden järjestystä on noudatettava.

Vihje

» Vinkit ja ohjeet (ei konevaurioita) on esitetty seuraavasti.

1.3 Symbolit ja merkinnät

Noudata aina kaikkia varoituksia ja turvallisuusohjeita! Toimi aina varovaisesti työskennellessäsi onnettomuuksien, henkilövahinkojen ja omaisuusvahinkojen välttämiseksi!

Turvallisuusohjeiden rakenne

⚠ MERKINTÄSANA

Vaaran tyyppi ja lähde

Mahdolliset seuraukset

- Toimenpide vaaran välttämiseksi

Vaarataso

Vaarataso	Vaaran todennäköisyys	Noudattamatta jättämisen seuraukset
⚠ **VAARA**	Välitön	Kuolema, vakava ruumiinvamma
⚠ VAROITUS	Mahdollinen	Kuolema, vakava ruumiinvamma
⚠ VAROITUS	Mahdollinen	Lievä ruumiinvamma
HUOMAUTUS	Mahdollinen	Aineelliset vahingot

1.4 Vastuun rajoittaminen

Electrostar GmbH ei ota minkäänlaista vastuuta jäljempänä lueteltujen kohtien aiheuttamista vahingoista ja välillisistä vahingoista:

- Käyttöohjeiden noudattamatta jättäminen
- Hyväksymättömien varaosien / väärien varaosien / valmistajan määritysten vastaisten varaosien käyttö
- Laitteeseen luvattomasti tehdyt muutokset, kiinnitykset ja muutostyöt

1.5 Takuu

Sovelletaan Electrostar GmbH:n yleisissä käyttöehdoissa kuvattuja määräyksiä.

1.6 Tekijänoikeussuoja

Käyttöohjeet on suojattu tekijänoikeudella Electrostar GmbH:lle.

Käyttöohjeet sisältävät teknisiä ohjeita ja piirustuksia tai piirustusotteita, joita ei saa kopioida, levittää tai käyttää ilman lupaa kilpailutarkoituksiin tai välittää muille kokonaan tai osittain.

Electrostar GmbH pidättää itsellään oikeuden hankkia luvan käyttää kopioita tai tietoja näistä käyttöohjeista julkaisuja varten tai luovuttaa niitä kolmansille osapuolille.

Rikkomukset johtavat valmistajan vahingonkorvausvaatimuksiin. Muut korvausvaatimukset pidätetään.

1.7 Kohderyhmä

Tämä käyttöohje on tarkoitettu tämän lakaisukoneen käyttäjälle.

2. Turvallisuus ja suojaus

Noudata seuraavia ohjeita toimintahäiriöiden, vahinkojen ja terveysvaarojen välttämiseksi!

2.1 Käyttötarkoitus

Haaga 677 plus -lakaisukone on tarkoitettu yksinomaan tien lian, kuten lehtien, ruohon, hiekan, hiekan ja vastaavien roskien poistamiseen tasaisilta ja kovilta pinnoilta.

Laite soveltuu kaupalliseen käyttöön esim. hotelleissa, kouluissa, sairaaloissa, tehtaissa ja toimistoissa.

2.2 Väärinkäyttö

Kaikki muu kuin kohdassa „Käyttötarkoitus“ " kuvattu käyttö katsotaan sopimattomaksi käytöksi. Laitteen käyttäjä on yksin vastuussa mahdollisista tästä aiheutuvista vahingoista.

Lakaisukonetta ei saa käyttää vaarallisten, syttyvien tai hehkuvien aineiden (savukkeet ja tulitikut), nesteiden, räjähtävien tai vaarallisten pölyjen (Ex), happojen tai liuottimien lakaisemiseen.

Lakaisukoneella ei myöskään saa lakata vettä, betonia, laastia, sementtiä tai kipsiä sisältävää pölyä.

Lakaisukoneella ei myöskään saa lakata märkää lakaisumateriaalia, kuten lunta, lantaa, lehmänlantaa ja mutaisia aineita, kuten ulosteita.

Lakaisukonetta ei saa käyttää räjähdysvaarallisissa tiloissa eikä kuljetusvälineenä.

VAROITUS

Älä käytä kaltevilla pinnoilla!

2.3 Käyttäjän vastuu

Käyttäjällä tarkoitetaan luonnollista henkilöä tai oikeushenkilöä, joka käyttää lakaisukonetta tai sallii sen käytön kolmansille osapuolille ja on vastuussa käyttäjän tai kolmansien osapuolten turvallisuudesta käytön aikana.

- Valvo työskentelyalueella olevia lapsia, jotta he eivät leiki sillä.
- Tätä laitetta ei ole tarkoitettu sellaisten henkilöiden (mukaan lukien lapset) käyttöön, joilla on heikentyneet fyysiset, sensoriset tai henkiset kyvyt tai joilla ei ole kokemusta tai tietoa.

FI

- Henkilöt, joiden reaktiokyky on heikentynyt esim. huumeiden, alkoholin tai lääkityksen vuoksi, eivät saa työskennellä laitteen kanssa.
- Henkilöt, jotka eivät terveydentilansa vuoksi kykene ponnistelemaan, eivät saa työskennellä lakaisulaitteen kanssa.
- Vaihda lakaisukoneen merkit, jotka ovat muuttuneet lukukelvottomiksi.

2.4 Yleiset turvallisuusohjeet

- Tee pakkausmateriaali lasten ulottumattomiin. On olemassa tukehtumisvaara!
- Älä käytä pitkiä irrallisia hiuksia, solmioita, löysiä vaatteita tai koruja, mukaan lukien sormuksia.
- Kun käsittelet lakaisukonetta, ota huomioon, että on olemassa loukkaantumisvaara, jos vaatekappaleita tai ruumiinosia jää kiinni ja vedetään sisään.

2.5 Akkua, latauspistoketta ja laturia koskevat yleiset turvallisuusohjeet

⚠ VAARA

Hengenvaara sähköiskun vuoksi!

Jos laturia käsitellään väärin, on olemassa hengenvaarallisen sähköiskun vaara.

- Älä koskaan käytä viallista tai vaurioitunutta laturia.
- Älä koskaan avaa tai pura laturia.
- Tarkista laturin liitäntäkaapeli säännöllisesti vaurioiden varalta. Jos liitäntäkaapeli on vaurioitunut, irrota verkkopistoke välittömästi.

⚠ VAARA

Hengenvaara räjähdyksen vuoksi!

Laturi ja lakaisulaite voivat synnyttää kipinöitä, jotka voivat sytyttää pölyä tai höyryjä. Kipinöitä voi syntyä esimerkiksi, kun on/off-kytkintä painetaan.

- Älä koskaan käytä laturia ja lakaisulaitetta räjähdysvaarallisessa ympäristössä, ts. ympäristössä, jossa on syttyviä nesteitä (höyryjä), kaasuja tai pölyä (EX).

⚠ VAROITUS

Loukkaantumis- tai tapaturmavaara akkua käsiteltäessä!

Akun virheellinen käsittely voi johtaa erilaisiin vaaratilanteisiin. Seuraavia seikkoja on noudatettava:

- Suojaa akku suoralta auringonvalolta, kuumuudelta, avotulelta ja sähkökipinöiltä.
- Älä tupakoi akun välittömässä läheisyydessä.
- Älä koskaan altista akkua mikroaalloille tai korkealle paineelle.
- Älä lataa akkua alle 0 °C:n lämpötilassa.
- Älä koskaan heitä sitä tuleen.
- Älä koskaan lataa tai käytä viallista, vaurioitunutta tai epämuodostunutta akkua.
- Älä koskaan avaa, vahingoita tai pudota akkua.
- Pidä akku poissa lasten ulottuvilta.

VAROITUS

Akusta vuotavan nesteen aiheuttama loukkaantumis- tai onnettomuusvaara

Akkunesteen vuotaminen voi aiheuttaa ihoärsytystä, palovammoja ja kemiallisia palovammoja.

- Jos kosketat akkua vahingossa, pese vahingoittuneet ruumiinosat runsaalla vedellä ja saippualla.
- Jos nestettä pääsee silmiin, älä hankaa ja huuhtele silmiä runsaalla vedellä vähintään 15 minuutin ajan. Hakeudu lisälääkärin hoitoon.
- Varmista akun turvallinen käsittely.

VAROITUS

Oikosulun aiheuttama loukkaantumis- tai onnettomuusvaara

Veden/kosteuden aiheuttama oikosulku voi aiheuttaa sähköiskun ja/tai tulipalon.

- Älä puhdista lakaisukonetta korkeapainepesurilla tai vesisuihkuilla.
- Vältä ajamista lätäköiden läpi.

VAROITUS

Akun ulkoisen vaurioitumisen aiheuttama loukkaantumisvaara

Vaarallisten aineiden vuotaminen voi aiheuttaa ihoärsytystä ja/tai palovammoja.

- Käytä henkilökohtaisia suojavarusteita (PPE).

⚠ VAROITUS

Loukkaantumis- tai onnettomuusvaara laturia käsiteltäessä!

Laturin virheellinen käsittely voi johtaa erilaisiin vaaratilanteisiin. Seuraavia seikkoja on noudatettava:

- Kytke laturi vain oikein asennettuun pistorasiaan.
- Irrota verkkopistoke pistorasiasta laturin käytön jälkeen.
- Palovaara! Älä käytä laturia helposti syttyvällä pinnalla (esim. paperi, tekstiilit) tai helposti syttyvässä ympäristössä.
- Jos laturiin kehittyy savua tai tulipaloa, vedä verkkopistoke välittömästi irti.
- Älä peitä laturia, jotta se voi jäähtyä esteettä.
- Aseta ja merkitse liitäntäkaapelit siten, etteivät ne voi vahingoittua ja ettei kukaan voi joutua vaaraan - vältä kompastumisvaaraa!

HUOMAUTUS

Akun, laturin ja latauspistokkeen väärä käsittely ja epäasianmukainen käyttö voi aiheuttaa omaisuus- tai laitevaurioita. Seuraavia seikkoja on noudatettava:

- Käytä akkua vain lakaisukoneen ja valmistajan laturin kanssa.

HUOMAUTUS

- Vain geometrisesti sopivan akun lataamiseen luvun arvojen mukaisesti „3. Tekniset tiedot“ käyttöä.
- Kytke laturi vain tyyppikilvessä ilmoitettuun verkkojännitteeseen ja verkkotaajuuteen.
- Älä vedä verkkopistoketta pistorasiasta vetämällä liitäntäkaapelista; vedä aina verkkopistokkeesta.
- Korjauta vaurioitunut liitäntäkaapeli pätevällä sähköasentajalla
- Käytä ja säilytä laturia vain suljetuissa ja kuivissa tiloissa. Suojaa laturi sateelta ja kosteudelta.
- Säilytä laturia ja akkua vain määritellyillä lämpötila-alueilla luvussa esitettyjen arvojen mukaisesti „3. Tekniset tiedot“ käyttöä.
- Älä koskaan kytke laturin koskettimia metalliesineisiin (esim. nauloihin, kolikoihin, koruihin) (oikosulku)korut). Laturi voi vaurioitua oikosulun seurauksenas voi vaurioitua oikosulusta.
- Älä koskaan yhdistä (oikosulku) akun napoja tai latauspistokkeen koskettimia metalliesineisiin (esim. nauloihin, kolikoihin, koruihin). Oikosulku voi vahingoittaa akkua tai lakaisulaitteen elektroniikkaa.
- Älä käytä akulle metallisia kuljetussäiliöitä.
- Suojaa akku sateelta ja kosteudelta.
- Akun syväpurkautumisen estämiseksi sininen akkuliitäntäkaapeli on irrotettava n. 2 kuukauden tai sitä pidempien varastointiaikojen ajaksi ilman akun lataamista. Akun varastointia ja säilytystä sekä akun irrottamista koskevia tietoja on tämän käyttöohjeen luvussa „10.3 Varastointi/varastointi“ ja luvussa "10.2 Akun liitäntäkaapelin irrottaminen" .
- Noin 6 kuukautta tai pidempiä varastointiaikoja varten akku on myös ladattava täyteen etukäteen, jotta akun suorituskyky säilyy. Tietoja akun lataamisesta on tämän käyttöohjeen luvussa „6.4 Lataa akku“ ".

2.6 Laitteessa olevat varoitukset

Seuraavat piktogrammit on kiinnitetty lakaisukoneeseen tai tyyppikilpeen:

VAROITUS

Varmista työskennellessäsi, että noudatat käyttöohjeessa kuvattuja turvallisuusohjeita.

Käyttöohjeet

Lue käyttöohjeet huolellisesti ennen laitteen käyttöä.

Vetäytymis- ja kiinnijäämis-vaara

Kun työskentelet laitteen parissa käytön, vianetsinnän, huollon ja puhdistuksen aikana, on olemassa kiinnijäämisen ja loukkaantumisen vaara pyörivistä osista. Noudata käyttöohjeissa kuvattuja turvallisuusohjeita.

Laturi ja akku

Käytä akun lataamiseen vain lakaisulaitteen mukana toimitettua ja valmistajan hyväksymää laturia.

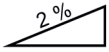

Suurin kaltevuus

Lakaisukoneen enimmäiskaltevuudella tarkoitetaan suurinta kaltevuuskulmaa, jonka laite voi turvallisesti ylittää, jotta se voi suorittaa puhdistustehtävänsä tehokkaasti kaatumatta tai liukumatta.

2.7 Henkilökohtaiset suojavarusteet

Työn aikana on käytettävä henkilökohtaisia suojavarusteita terveysvaarojen minimoimiseksi. Siksi:

- Ennen työn aloittamista pue määrätyt suojavarusteet asianmukaisesti päälle ja käytä niitä työn aikana.

Tukevat jalkineet

Käytä tukevia kenkiä, joissa on liukumattomat pohjat.

Tukevat suojakäsineet

Käytä tukevia suojakäsineitä.

Pölymaski

Käytä pölynaamaria.

3. Tekniset tiedot

Perustiedot haaga 677 plus

Tekniset tiedot	677 plus
Lakaisuleveys millimetreinä [mm]	770
²Nuohousteho neliömetreinä tunnissa [m /h]	3200
Nuohousainesäiliön tilavuus litroina [l]	40
Paino kilogrammoina [kg] tyhjä / max. (GVW)	21 / 30
Toiminta-aika täydellä akkuvirralla* noin min	90
Max. Max. käyttölämpötila	-10 °C - 40 °C
Lataus	0 °C - 25 °C
Varastointi	-10 °C - 40 °C

Tiedot melusta ja tärinästä (mitattu EN 60335-2-72:n mukaisesti)	677 plus
Äänenpainetaso$_{Lp}$ (EN 60335-2-72)*	68 dB (A)
Äänitehotaso$_{Lw}$ (EN 60335-2-72)*	80 dB (A)
Määritettyjen äänitasojen epävarmuus (2006/42/EY)	2,5 dB (A)

*Määritetty käyttöolosuhteissa nimellisellä enimmäisnopeudella ympäristön lämpötilassa 20 °C / lattiapäällysteestä riippuen.

Tärinää koskevat tiedot (mitattu standardin EN 60335-2-72 mukaisesti)	677 plus
Kahva vasemmalla, a_h	< 2,5 m/s²
Kahva oikealla, a_h	
Epävarmuus (K) (direktiivi 2006/42/EY)	2,0 m/s²

Lyijyakku	677 plus
Jännite [V]	12
Teho [Ah]	14
Paino kilogrammoina [kg]	4,0

Laturi	677 plus
Tulojännite	100-240 VAC/50-60 Hz
Lähtöjännite [V]	12
Latauksen loppujännite [V]	14,5
Latausvirta [mA]	3.000
Paino grammoina [g]	300

FI

4. Kokoaminen ja toiminta

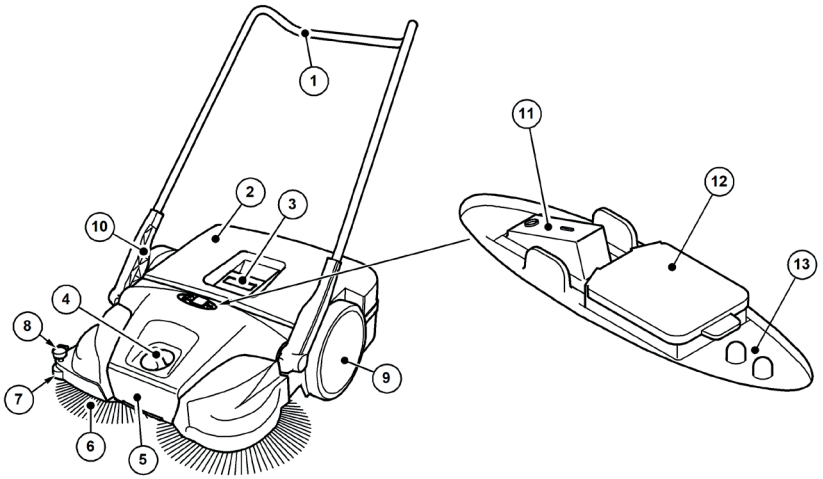

Abb. 1: Komponenttien yleiskuvaus 1

Tuotenumero.	Komponentti
1	Työntöaisa
2	Lakaisuainesäiliö
3	Säiliön kahva
4	Levyharjan korkeuden säätö
5	Kantokahva
6	Levyharja
7	Sivuttainen ohjausrulla
8	Alaslaskulaite
9	Juoksupyörä
10	Kahvan kiinnitys
11	Päälle/pois-kytkin
12	Latauspistoke
13	LED-näyttö

Laite kytketään akkukäyttöön painamalla päälle/pois-kytkintä (11) ja siirretään eteenpäin työntämällä sitä työntökahvan (1) yli. Kaksi kiekkoharjaa (6) siirtää roskat pyyhkäisyhuulten (16) avulla kohti roskasäiliötä (2).

Hienojakoisen lian lakaisurulla (14) kuljettaa jäljelle jääneet roskat roskasäiliöön (2). Virranlähteenä toimii laitteeseen asennettu akku (22), joka on ladattava riittävästi, jotta laite toimisi optimaalisesti.

» Tietoja akun lataamisesta on tämän käyttöohjeen luvussa „6.4 Lataa akku“ ".

Akkukäytön aikana lakaisulaitteen senhetkinen käyttötila näkyy LED-näytössä (13).

» Akkukäyttöä ja LED-näyttöä koskevia tietoja on tämän käyttöohjeen luvussa „7.4 Akun toiminta ja LED-näyttö“ ".

Lisäksi laitetta voidaan käyttää tilapäisesti myös ilman sähkökäyttöä, kun akun varaustaso on alhainen.

» Käsikäyttöä koskevat tiedot löytyvät tämän käyttöohjeen luvusta „7.6 Käsikäyttö“ .

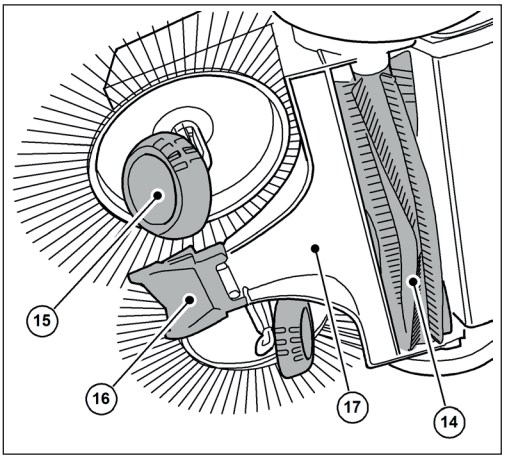

Abb. 2: Komponenttien yleiskatsaus 2

Tuotenumero.	Komponentti
14	Hienon lian pyyhintärulla
15	Viistetty reuna
16	Lakaisuhuuli
17	Nuohouslevy

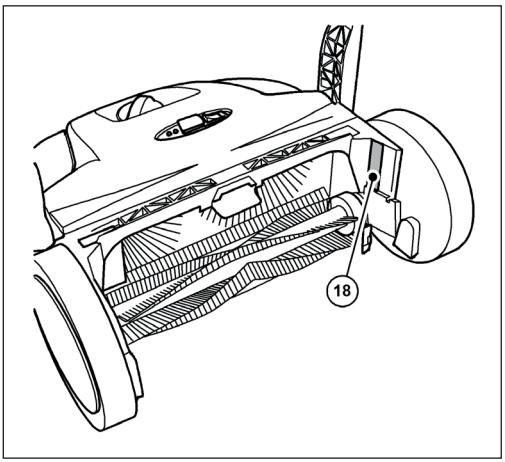

Abb. 3: Komponentin yleiskuvaus 3

Tuotenumero.	Komponentti
18	Tyyppikilpi

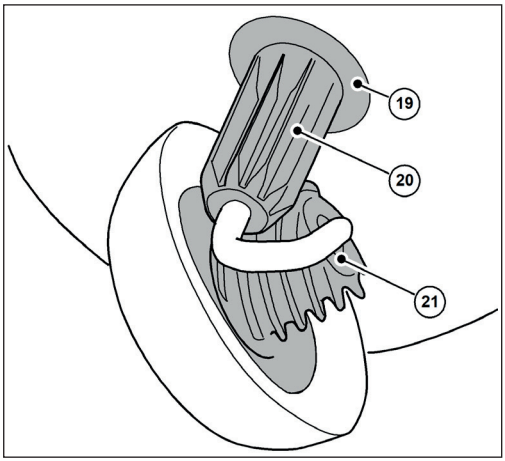

Abb. 4: Komponentin yleiskatsaus 4

Tuotenumero.	Komponentti
19	Kytkinkotelo
20	Hammasholkki
21	Kierteinen hammaspyörä

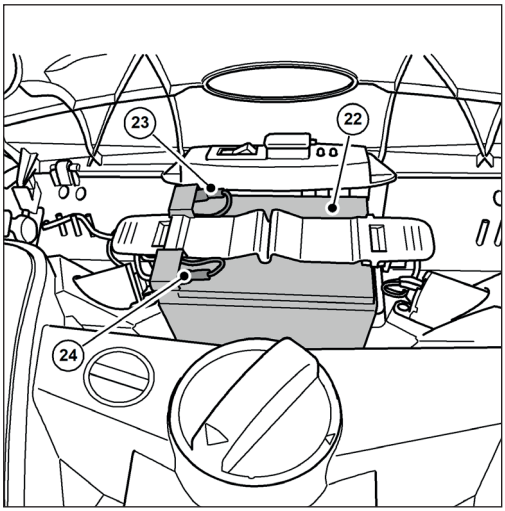

Abb. 5: Komponentin yleiskuvaus 5

Tuotenumero.	Komponentti
22	Akku
23	Akun liitäntäkaapeli (punainen +)
24	Akun liitäntäkaapeli (sininen -)

FI

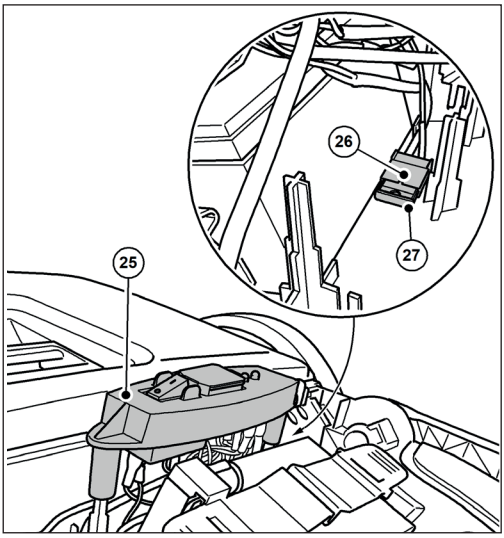

Abb. 6: Komponenttien yleiskuvaus 6

Tuotenumero.	Komponentti
25	Kytkinlevy
26	Sulakkeen pidike
27	Sulake F1

» Kuvassa näkyvät komponentit, kun kansi on avattu tai poistettu.

5. Kuljetus/kuljetus

5.1 Toimitus

HUOMAUTUS

Pyydä pakettipalvelun kuljettajaa vahvistamaan ulkopakkauksen mahdolliset näkyvät vauriot heti toimituksen jälkeen. Jos kuljetusvaurio havaitaan vasta pakkausta purettaessa, siitä on ilmoitettava kirjallisesti pakettipalvelulle 24 tunnin kuluessa toimituksesta, jotta pakettipalvelu voidaan saattaa vastuuseen vahingosta.

HUOMAUTUS

Akku on suojattu kuljetuslukolla. Akun ympärillä on pahvilaatikko. Kuljetussuoja (pahvilaatikko) on poistettava ennen käyttöönottoa.

5.2 Toimituksen laajuus

- Laite, jossa on akku
- Työntöaisa
- Kaksi kahvaa
- Laturi verkkopistokkeella
- Käyttöohjeet

5.3 Pakkausmateriaalien käsittely

- Hävitä pakkausmateriaali aina ympäristöystävällisesti.
- Noudata paikallisia, alueellisesti sovellettavia säädöksiä.

5.4 Lakaisukoneen varastointi

HUOMAUTUS

Vääränlainen varastointi, esim. laitteen säilyttäminen kosteassa ympäristössä, liitetty akkuliitäntäkaapeli tai riittämättömästi ladattu akku voi vahingoittaa lakaisulaitetta. Laitteen varastointia ja säilytystä koskevia tietoja on luvussa „10. Käytöstä poistaminen/varastointi/varastointi“.

» Työntökahva voidaan irrottaa laitteesta tilaa säästävää säilytystä varten. Työntökahvan irrottamista koskevat tiedot löytyvät tämän käyttöohjeen luvusta „10.1 Pura työntökahva“ .

FI

5.5 Laitteen kuljettaminen

⚠ VAROITUS

Työntökahvan kaatumisesta aiheutuva loukkaantumisvaara!

Jos työntötanko kaatuu, se voi aiheuttaa käyttäjälle tai muille henkilöille lieviä vammoja, kuten sormien murskautumista tai mustelmia.

- Kun kannat laitetta, pidä siitä kiinni siten, että työntötanko ei voi kaatua.

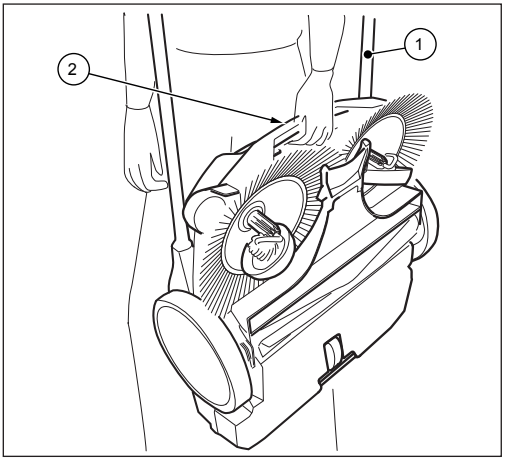

Abb. 7: Laitteen kuljettaminen

1. Käännä työntökahvaa (1) litteästi eteenpäin.
2. Tartu laitteeseen kantokahvasta (2).
3. Kanna laitetta siten, että kiekkoharjat osoittavat poispäin vartalostasi.

5.6 Laitteen kuljettaminen ajoneuvossa

⚠ VAROITUS

Loukkaantumisvaara lakaisukoneen vääränlaisen kuljetuksen vuoksi!

Pyörivä, liukuva tai kaatuva laite voi aiheuttaa vammoja kuljettajalle tai muille henkilöille.

- Kiinnitä laite kiinnityshihnalla, jotta se ei pääse liukumaan ja heittelehtimään.

1. Aseta laite sopivaan asentoon ajoneuvossa.
2. Kiinnitä laite kiinnityshihnalla.

» Tilaa säästävää kuljetusta varten ajoneuvoissa työntökahva voidaan irrottaa laitteesta. Työntökahvan irrottamista koskevat tiedot löytyvät tämän käyttöohjeen luvusta „10.1 Pura työntökahva“ .

HUOMAUTUS

- Epäasianmukainen kuljetus voi johtaa lakaisulaitteen vaurioitumiseen.
- Älä jätä lakaisukonetta lämmitettyyn ajoneuvoon akkujen suojaamiseksi.
- Varmista, että laite ei ole vahingossa kytketty päälle kuljetuksen aikana. Irrota tarvittaessa sininen akun liitäntäkaapeli akusta. Tietoja akun irrottamisesta on tämän käyttöohjeen luvussa "10.2 Akun liitäntäkaapelin irrottaminen" .

6. Käyttöönotto

6.1 Työntöaisan ja kahvan kiinnitys

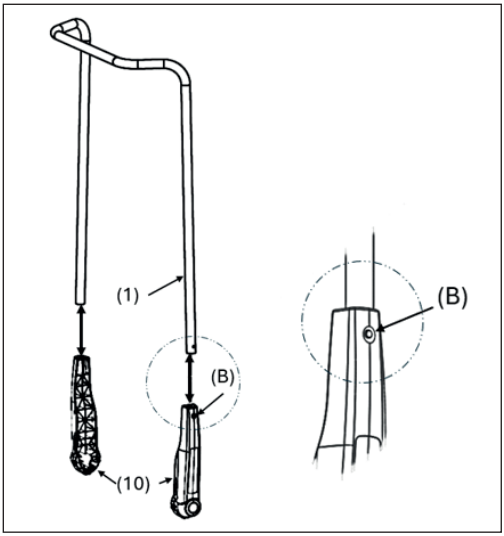

Abb. 8: Kahvan varusteiden asentaminen

Toimituksessa toimitetaan kaksi kahvan kiinnikettä (10) ja työntötanko (1) yksittäisinä osina.

1. Paina työntötangon (1) sivulla olevaa lukitusjousta (B) sisäänpäin.
2. Työnnä kahvan liitososa (10) työntötankoon, kunnes se lukittuu.

» **Varmista, että kahvan sovitteen sivulla oleva reikä on linjassa työntötangossa olevan lukitusjousen kanssa.**

3. Toimi samalla tavalla työntötangon toisen puolen kanssa

FI

6.2 Työntökahvan asentaminen laitteeseen

⚠ VAROITUS

Työntökahvan kaatumisesta aiheutuva loukkaantumisvaara!

Jos työntötanko kaatuu, se voi aiheuttaa käyttäjälle tai muille henkilöille lieviä vammoja, kuten sormien murskautumista tai mustelmia.

- Kun kannat laitetta, pidä siitä kiinni siten, että työntötanko ei voi kaatua.

Työntötanko voidaan säätää käyttäjän korkeuden mukaan kahdessa vaiheessa ((I) ja (II)).

» (I): Matala taso

» (II): Korkeampi taso (haluttu asento)

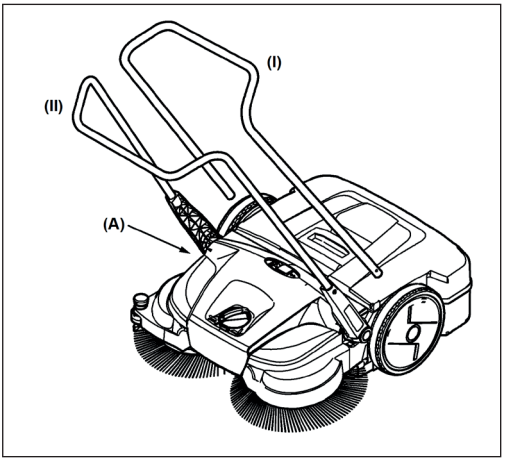

Abb. 9: Työntöaisan kiinnittäminen

1. Asetu työntötangon väliin laitteen eteen.
2. Aseta toinen kahdesta kahvan kiinnikkeestä kahvan kiinnikkeessä (10) olevalla lukitusnokalla kehyksessä (A) olevaan uraan niin, että se napsahtaa paikalleen (Kuva. 10).

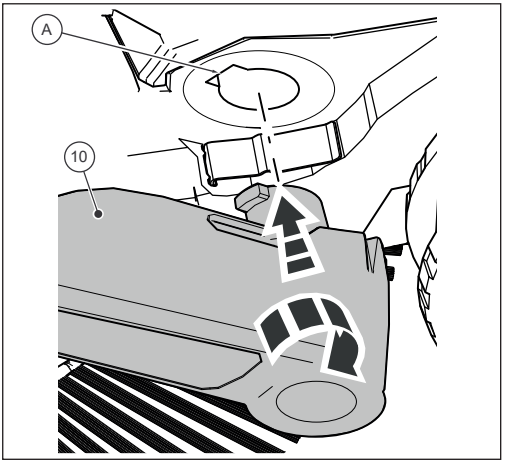

Abb. 10: Kahvan varusteiden asentaminen

3. Aseta kahvan sovite (10) toisella puolella samaan asentoon.
4. Kahvan liitososat voidaan nyt napsahtaa laitteen (A) uriin pienellä painalluksella ja työntökahva voidaan siirtää haluttuun asentoon laitteen työntämistä varten.

6.3 Akun liitäntäkaapelin kytkeminen

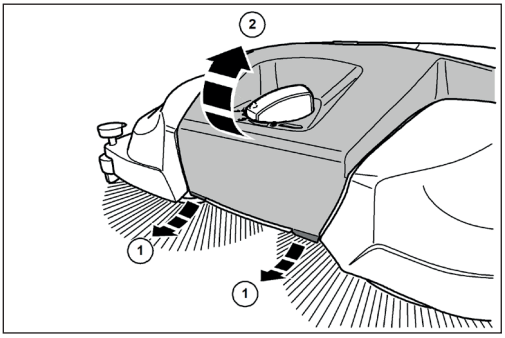

Abb. 11: Konepellin avaaminen

⚠ VAROITUS

Loukkaantumisvaara lakaisukoneen tahattoman käynnistyksen vuoksi!

Akun liitäntäkaapelia kytkettäessä on vaarana, että se vedetään sisään, jos lakaisukone kytketään vahingossa päälle.

- Varmista ennen akun liittämistä, että laitteen on/off-kytkin on asennossa "0".

» Akun itsepurkautumisen estämiseksi sininen akkuliitäntäkaapeli irrotetaan akun pistokkeesta toimituksen yhteydessä ja n. 2 kuukautta pidempien varastointiaikojen aikana.

1. Vedä kannen (2) etuosan alareunassa olevia kielekkeitä (1) hieman eteenpäin.
2. Käännä kansi (2) ylöspäin.

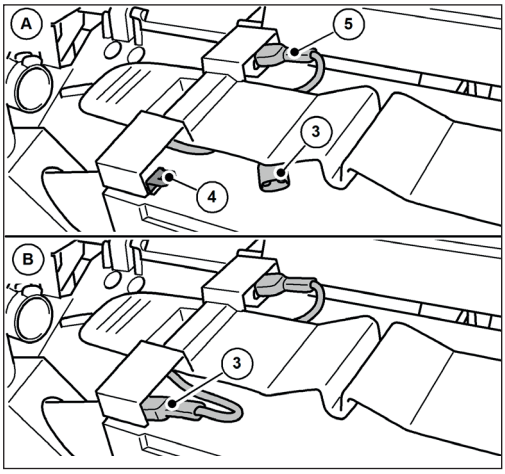

Abb. 12: Akun liitäntäkaapelin kytkeminen

3. Kytke sininen akun liitäntäkaapeli (3) kokonaan akun pistokkeeseen (4).

» (A): Akun liitäntäkaapelia ei ole kytketty.

» (B): Akun liitäntäkaapeli kytketty.

» Punainen akun liitäntäkaapeli (5) on kytketty toimitettaessa.

HUOMAUTUS

Varmista myös, että punainen akun liitäntäkaapeli (5) on kytketty kokonaan ja oikein. Jos akun liitäntäkaapelia ei ole kytketty oikein, se voi vahingoittaa laitetta ja mitätöidä mahdolliset takuuvaatimukset.

4. Sulje kansi (2) ja lukitse se kielekkeillä (1).

FI

6.4 Lataa akku

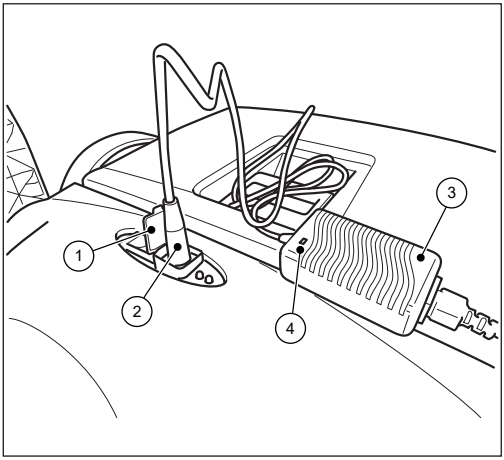

Abb. 13: Laturin liittäminen

» On suositeltavaa ladata akku täyteen ennen laitteen ensimmäistä käyttökertaa.

» Laturissa (3) on täysin elektroninen jännitteen- ja virranrajoitin. Tämä tarkoittaa, että kytketty akku pysyy aina optimaalisella varaustasolla. Näin estetään akun ylilatautuminen.

» Akun lataaminen edellyttää, että akun liitäntäkaapelit on kytketty oikein.
Akun kytkemistä koskevia tietoja on tämän käyttöohjeen luvussa "6.3 Akun liitäntäkaapelin kytkeminen" .

HUOMAUTUS

- Lakaisukone ei saa olla päällä latauksen aikana. Tämä voi vahingoittaa lakaisukoneen sähkökomponentteja.
- Tarkista ennen latausta laturin pistoke ja lakaisukoneen liitäntäpistoke vieraiden esineiden, esim. sähköä johtavien esineiden varalta. Laitevaurio oikosulun ja kaapelipalon vuoksi.

1. Avaa lakaisukoneen latauspistorasian suojakorkki (1).
2. Työnnä laturin (3) pistoke (2) lakaisulaitteen latauspistorasiaan.
3. Kytke laturin (3) verkkokaapeli 100-240 V:n verkkoliitäntään.

» Latauksen aikana **laturin** LED-merkkivalo (4) palaa "oranssina".Kun akku on ladattu täyteen, **laturin** LED-merkkivalo (4) muuttuu "vihreäksi".

» Latausaika riippuu olennaisesti akun SOC-arvosta (varaustila), joka akulla on ennen latausprosessin alkamista. Jos akkua ei ladata pidempään, varaustila laskee, mikä pidentää latausaikaa. Täysi lataus voi kestää jopa noin 7 tuntia. Tutustu ulkopakkauksessa tai lakaisukoneeseen kiinnitetyssä tarrassa oleviin tietoihin ennen toimitusta.

HUOMAUTUS

Optimaalisen käyttöiän saavuttamiseksi ja vanhenemisprosessin minimoimiseksi lataa akkua vähintään 2 kuukauden välein noin 10 tunnin ajan. Täyteen ladattu akku vähentää syväpurkauksen ja akkukennojen korjaamattoman vaurioitumisen riskiä. Akku voidaan ladata myös lyhyiden, n. 15 minuutin käyttöaikojen jälkeen.

7. Käyttö

⚠ VAARA

Hengenvaara lakaisulaitteen valvomattoman käytön vuoksi!

Kiekkoharjojen ja hienojakoisen lian lakaisutelan pyörimisliikkeestä johtuva itsenäinen (käynnistyvä) ajo tai kaltevilla teillä ajaminen voi johtaa törmäyksistä johtuviin vakaviin tai kuolemaan johtaviin loukkaantumisiin yleisillä alueilla (tienkäyttäjät).

- Älä käytä lakaisukonetta ilman valvontaa.
- Sammuta lakaisukone välittömästi pysäköinnin jälkeen ja säilytä se turvallisesti.

⚠ VAROITUS

Lasinsirujen, metallin tai muiden teräväreunaisten materiaalien aiheuttama viiltovaara!

Säiliötä tyhjennettäessä lasinsirut, metallin sirpaleet tai muut teräväreunaiset materiaalit voivat aiheuttaa viiltohaavoja.

- Käytä määrättyjä henkilökohtaisia suojavarusteita!

⚠ VAROITUS

Lakaistessa syntyvän pölyn aiheuttama terveysvaara!

Pölyn hengittäminen voi vaarantaa terveyden.

- Käytä määrättyjä henkilökohtaisia suojavarusteita!

⚠ VAROITUS

Kuumien osien aiheuttama loukkaantumisvaara!

Työskentely lakaisukoneen kuuman moottorin parissa voi aiheuttaa ihovammoja.

- Käytä määrättyjä henkilökohtaisia suojavarusteita!
- Varmista, että moottori on kuuma lakaisukoneen sammuttamisen jälkeen.

7.1 Ennen työn aloittamista

- Tarkista laitteen toimivuus ennen työn aloittamista.
- Tarkista, että työntökahva on tukevasti kiinni kahvan kiinnikkeissä.
- Tarkista, että säiliö on tukevasti paikallaan ja hyvässä kunnossa.
- Tarkasta levyharjat ja hienon lian lakaisurulla oksien, kierteisten lankojen ja narujen, pitkäkuituisten materiaalien jne. varalta. Poista ne tarvittaessa. Poista nämä tarvittaessa.
- Tarkasta levyharjat ja hienojakoisen lian lakaisurulla juuttuneiden osien tai lian varalta.
- Tarkista kahvat lian varalta ja puhdista ne tarvittaessa.
- Tarkista, että on/off-kytkin voidaan milloin tahansa helposti kytkeä asentoon "0".
- Tarkasta laturin liitäntäpistoke lakaisukoneessa vieraiden esineiden varalta.

HUOMAUTUS

Latauspistorasiassa tai sen sisällä ei saa olla sähköä johtavia esineitä. Laitevaurio oikosulun ja kaapelipalon vuoksi. Pidä latauspistorasian suojakorkki aina suljettuna.

FI

7.2 Levyharjojen korkeuden säätö

Kiekkoharjojen korkeuden säätöön tarkoitettu kiertokahva sijaitsee etuosan keskellä. Levyharjat säädetään korkeussäädön avulla lakattavan pinnan mukaan. Tasot perustuvat kokemukseen, ja niitä on siksi pidettävä viitearvoina. Tämän vuoksi portaita voidaan joutua säätämään lakaisun aikana pinnasta riippuen.

- Taso 1-2: kaikille tasaisille, koville pinnoille (esim. asfaltti, betoni, laatat)
- Taso 3-4: kosteille lehdille, hiekalle, epätasaisille pinnoille (esim. betonilaatat, joissa on paljasta kiviainesta)
- Taso 5-7: voimakkaalle likaantumiselle ja epätasaisemmille pinnoille

HUOMAUTUS

Älä paina kiekkoharjoja liian tiukasti lattiaan. Liiallinen kosketuspaine lisää kulumista ja lyhentää akun käyttöikää. Liiallinen kosketuspaine lisää myös työntövastusta ja voi vaikuttaa haitallisesti puhdistustulokseen.

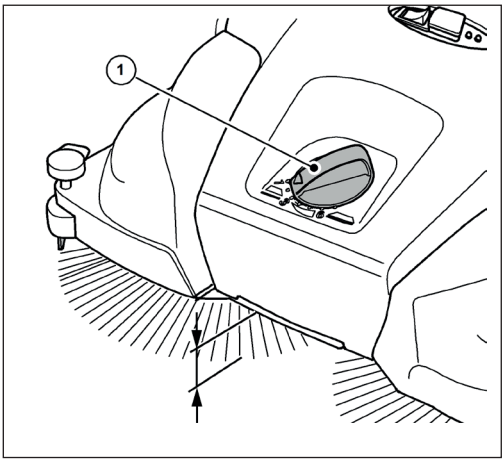

Abb. 14: Levyharjan korkeuden säätö

- Aseta haluttu taso:
- Käännä kiertokahvaa (1) vasemmalle tason pienentämiseksi.
- Tee tämä kääntämällä kiertokahvaa (1) oikealle tason nostamiseksi.

» Nosta laitetta hieman kantokahvasta. Tämä helpottaa korkeuden säätämistä.

7.3 Aseta pidike

Säädä oikeanpuoleinen kiekkoharja pidikkeellä lakaistaville reuna-alueille, esim. seinille tai reunakiville.

HUOMAUTUS

Liiallista kulumista voi tapahtua, jos pidinlaitetta ei ole säädetty oikein matalilla reunoilla. Alaspidin ei saa naarmuttaa pintaa.

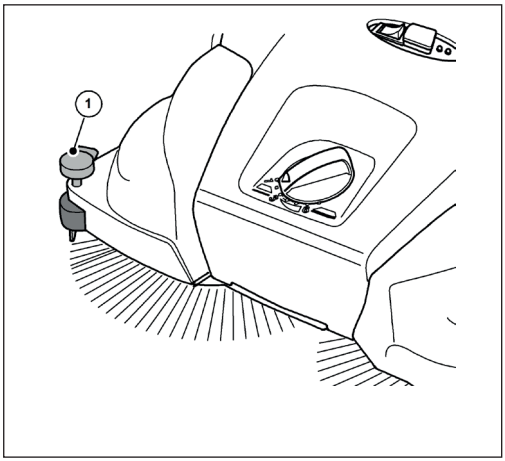

Abb. 15: Alaslaskulaitteen säätö

Reunojen ja kulmien lakaisu

- Paina alaslaskupidikkeen kahvaa (1) alaspäin.

Käyttö pinnoilla

- Vedä alaslaskupidikkeen kahvaa (1) ylöspäin.

FI

7.4 Akun toiminta ja LED-näyttö

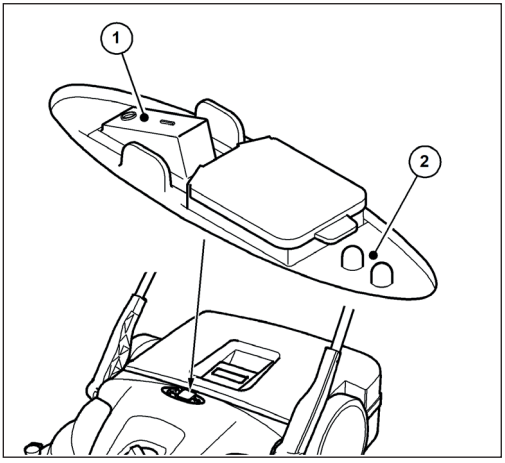

Abb. 16: Käyttö ja näyttö

LED-näyttö (2) ilmaisee lakaisulaitteen senhetkisen toimintatilan akkutilassa.

- Aseta lakaisukone lakattavalle pinnalle.

⚠ VAROITUS

Älä paina on/off-kytkintä jalalla.

Lakaisukoneen kallistaminen kiekkoharjoja käynnistettäessä voi aiheuttaa kaatumisesta tai kompastumisesta johtuvia vammoja.

- Kytke lakaisukone päälle tai pois päältä vain käsin.

- Kytke lakaisukone päälle painamalla on/off-kytkin (1) asentoon "I".

Levyharjat ja hienon lian lakaisurulla alkavat pyöriä. Jos akku on riittävästi ladattu, LED-näytön (2) vihreä LED-valo palaa akkukäytön aikana.

Ohjaa laitetta työntökahvan yli molemmin käsin.

- Työnnä laitetta eteenpäin normaalilla kävelynopeudella.
- Kytke lakaisukone pois päältä painamalla on/off-kytkin (1) asentoon "0".
- Tyhjennä säiliö tarvittaessa, katso tämän käyttöohjeen luvun „Säiliön tyhjentäminen“ kohta 7.7 ".

» Täydellisen lakaisutuloksen saavuttamiseksi tyhjennä säiliö säännöllisin väliajoin.

HUOMAUTUS

- Jos kiekkoharjat pyörivät hitaammin tai LED-näytön (2) punainen LED-valo syttyy käytön aikana, tämä osoittaa, että akun varaustaso on alhainen. Sammuta laite ja lataa akku.
- Jos akun varaustaso on liian alhainen, sisäänrakennettu elektroniikka kytkee laitteen pois päältä. LED-näytön (2) punainen LED vilkkuu. Sammuta laite ja lataa akku. Syväpurkaus mitätöi takuun!

- Puhdista lakaisulaite ja pölysuodatin työn päätyttyä, katso tämän käyttöohjeen luvun „Puhdista laite“ kohta 9.4.
- Lataa akku tarvittaessa täyteen, katso tämän käyttöohjeen luvun „Lataa akku“ kohta 6.4".

7.5 Ylikuormitussuojaus

Vahinkojen välttämiseksi moottorit on varustettu ylikuormitussuojalla. Jos lakaisukoneen elektroniikka kytkeytyy pois päältä lyhyen ajan kuluttua, tämä johtuu moottoreiden liiallisesta kuormituksesta. Tällöin on tarkistettava, että hienon lian lakaisurulla ja kiekkoharjat liikkuvat vapaasti, ja tukokset, kuten juuttuneet kivet, kierteet ja vastaavat, on poistettava.

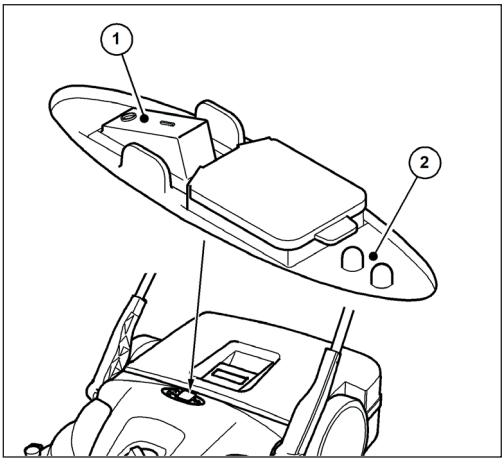

Abb. 17: Käyttö ja näyttö

- Kun ylikuormitussuoja on lauennut, kytke lakaisukoneen elektroniikka pois päältä painamalla on/off-kytkin (1) asentoon "0".

⚠ VAROITUS

Loukkaantumisvaara lakaisukoneen tahattoman käynnistyksen vuoksi!

Lakaisukonetta käsiteltäessä on olemassa vaara, että laite vedetään sisään kytkemällä se vahingossa päälle.

- Varmista, ettei laitetta kytketä vahingossa päälle, kun tukosta vapautetaan! Irrota tarvittaessa sininen akun liitäntäkaapeli akusta. Katso tämän käyttöohjeen luvun 10.2 kohta "Akun liitäntäkaapelin irrottaminen" .

1. Paikanna ja poista tukos, katso tämän käyttöohjeen luvun „Poista tukos“ kohta 9.2".
2. Kytke tarvittaessa sininen akun liitäntäkaapeli uudelleen. Katso kohta "Akun liitäntäkaapelin kytkeminen" tämän käyttöohjeen luvussa 6.3.
3. Kytke lakaisukone päälle painamalla on/off-kytkin asentoon "I"
4. Tarkista, että laite toimii normaalisti.

FI

7.6 Käsikäyttö

Lakaisukonetta voidaan käyttää tilapäisesti myös ilman sähköistä tukea, jos akun varaustaso on alhainen. Lakaisumekanismia käytetään työntämällä laitetta.

- Ohjaa laitetta työntökahvan yli molemmin käsin.
- Työnnä laitetta eteenpäin normaalilla kävelynopeudella.
- Tyhjennä roskasäiliö tarvittaessa, katso tämän käyttöohjeen luvun „Säiliön tyhjentäminen“ kohta 7.7 ".
- Lataa akku täyteen, katso tämän käyttöohjeen luvun „Lataa akku“ kohta 6.4".

» Käytä käsikäyttöä vain tilapäisesti. Akkutilassa voidaan saavuttaa parempi lakaisutulos pienemmän ponnistuksen ansiosta.

7.7 Säiliön tyhjentäminen

⚠ VAROITUS

Lasinsirujen, metallin tai muiden teräväreunaisten materiaalien aiheuttama viiltovaara!

Kun tyhjennät säiliötä, lasinsirut, metalli tai muut teräväreunaiset materiaalit voivat aiheuttaa viiltohaavoja.

- Käytä määrättyjä henkilökohtaisia suojavarusteita!

⚠ VAROITUS

Terveysvaara lakaisemasta pölystä johtuen!

Lakaisusäiliön tyhjentäminen voi vaarantaa terveytesi lakaiseman pölyn vuoksi.

- Käytä määrättyjä henkilökohtaisia suojavarusteita!

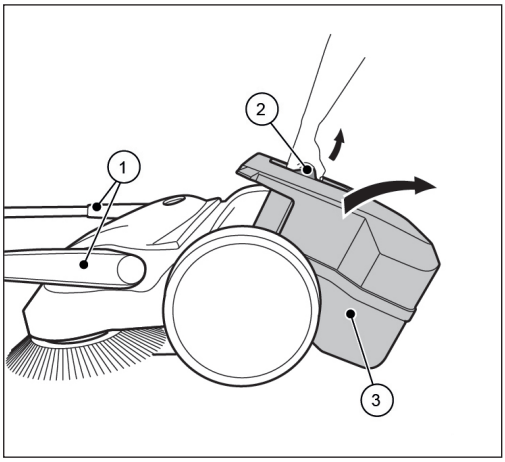

Abb. 18: Likasäiliön tyhjentäminen

- Tyhjennä säiliö jokaisen käytön jälkeen.
- Tyhjennä säiliö säännöllisin väliajoin täydellisen lakaisutuloksen saavuttamiseksi.

1. Siirrä työntökahva (1) eteenpäin kallistettuun asentoon.
2. Vedä säiliötä (3) ylöspäin säiliön kahvasta (2).
3. Tyhjennä säiliö (3) kokonaan.

» Varmista, että myös kotelon reunat ovat vapaat liasta.

4. Aseta tyhjä roskasäiliö (3) laitteeseen.
5. Paina säiliön kahva (2) takaisin alkuasentoon.

» Roskasäiliön (3) lukitusmekanismin on kytkeydyttävä kuuluvasti.

6. Palauta työntökahva (1) takaisin käyttöasentoon.

FI

8. Vianmääritys

⚠ VAROITUS

Lasinsirujen, metallin tai muiden teräväreunaisten materiaalien aiheuttama viiltovaara!

Kun tyhjennät säiliötä, lasinsirut, metalli tai muut teräväreunaiset materiaalit voivat aiheuttaa viiltohaavoja.

- Käytä määrättyjä henkilökohtaisia suojavarusteita!

⚠ VAROITUS

Lakaistessa syntyvän pölyn aiheuttama terveysvaara!

Pölyn hengittäminen voi vaarantaa terveyden.

- Käytä määrättyjä henkilökohtaisia suojavarusteita!

⚠ VAROITUS

Työntökahvan kaatumisesta aiheutuva loukkaantumisvaara!

Jos työntötanko kaatuu, se voi aiheuttaa käyttäjälle tai muille henkilöille lieviä vammoja, kuten sormien murskautumista tai mustelmia.

- Kun kannat laitetta, pidä siitä kiinni siten, että työntötanko ei voi kaatua.

⚠ VAROITUS

Loukkaantumisvaara lakaisukoneen tahattoman käynnistyksen vuoksi!

Lakaisukonetta käsiteltäessä on olemassa vaara, että laite vedetään sisään kytkemällä se vahingossa päälle.

- Varmista, ettei laitetta kytketä vahingossa päälle vianetsinnän aikana! Irrota tarvittaessa sininen akun liitäntäkaapeli akusta. Katso tämän käyttöohjeen luvun 10.2 kohta "Akun liitäntäkaapelin irrottaminen" .

Huolimatta määrättyjen huoltotöiden noudattamisesta ja laitteen tarkastamisesta ennen käyttöä voi esiintyä vikoja. Mahdolliset viat on lueteltu seuraavissa taulukoissa, osa 1 ja osa 2, ja niissä on ilmoitettu syy ja korjaustoimenpiteet.

8.1 Vikataulukko osa 1

Toimintahäiriö	Syy	Korjaus
Laite käy hitaasti tai epätasaisesti	Laite on likainen	Puhdista lakaisulaite, katso luku 9.4 kohdassa „Puhdista laite“
	Luuta tukossa	Poista tukos, katso luku 9.2 kohdassa „Poista tukos“
	Harjan asemat likaantuneet	Puhdista harjan asemat, katso luku 9.4 kohdassa „Puhdista laite“
	Korkeuden säätö on asetettu liian alas	Säädä korkeussäätö, katso luku 7.2 kohdassa „Levyharjojen korkeuden säätö“
	Levyharjojen kosketuspaine liian korkea	
	Akun varaustaso liian alhainen. Lakaisulaitteen LED-merkkivalo palaa "punaisena"	Lataa akku, katso luku 6.4 kohdassa „Lataa akku“
	Levyharjat eivät pyöri	Ota yhteys huoltoon
	Hienojakoisen lian lakaisurulla ei pyöri	
Laite kytkeytyy pois päältä	Levyharjojen kosketuspaine liian korkea	Säädä korkeussäätö, katso luku 7.2 kohdassa „Levyharjojen korkeuden säätö“
	Luuta tukossa	Puhdista lakaisulaite, katso luku 9.4 kohdassa „Puhdista laite“
	Ylikuormitussuoja aktiivinen	Poista tukos, katso luku 7.5 kohdassa "Ylikuormitussuojaus"
	Akun varaustaso liian alhainen. Lakaisulaitteen LED-näyttö vilkkuu "punaisena". Elektroniikka kytkee laitteen pois päältä	Lataa akku, katso luku 6.4 kohdassa „Lataa akku“
	Sulake F1 viallinen	Tarkista ja vaihda sulake F1, katso luku 8.4 kohdassa „Irrota ja tarkista sulake F1“
Laitetta ei voi enää kytkeä päälle	Sulake F1 viallinen	Tarkista ja vaihda sulake F1, katso luku 8.4 kohdassa „Irrota ja tarkista sulake F1“
	Akun liitäntäkaapeli irrotettu	Kytke akun liitäntäkaapeli, katso luku 6.3 kohdassa "Akun liitäntäkaapelin kytkeminen"
	Akku tyhjentynyt pahasti	Ota yhteys huoltoon
Harjakset ovat taipuneet	Virheellinen varastointi	Kohdista harjakset, katso luku 9.3 kohdassa „Kohdista harjakset“

8.2 Vikataulukko osa 2

Toimintahäiriö	Syy	Korjaus
Lakaisutulos riittämätön	Lakaisuhuuli puuttuu, on löysällä tai on voimakkaasti kulunut	Vaihda pyyhkäisyhuuli
	Levyharjojen kosketuspaine liian korkea	Säädä korkeussäätö, katso luku 7.2 kohdassa „Levyharjojen korkeuden säätö“
	Levyharjojen merkittävä kuluminen	
		Vaihda levyharjat
	Roskasäiliö on täynnä	Tyhjennä säiliö, katso luku 7.7 kohdassa „Säiliön tyhjentäminen“
	Lakaisukoneen virheellinen käyttö luvussa esitettyjen tietojen perusteella 2.2 kohdassa „Väärinkäyttö“	Käytä sopivaa puhdistuslaitetta tai puhdistusainetta

8.3 Vianetsintämenettely

⚠ VAROITUS

Loukkaantumisvaara lakaisukoneen tahattoman käynnistyksen vuoksi!

Lakaisukoneen vikojen korjaamisen jälkeen on olemassa vaara, että laite käynnistyy vahingossa.

- Varmista ennen akun liittämistä, että laitteen on/off-kytkin on asennossa "0".

1. Aseta laitteen on/off-kytkin asentoon "0".
2. Irrota sininen akun liitäntäkaapeli akusta.
3. Korjaa vika vikataulukon mukaisesti.
4. Kytke tarvittaessa sininen akun liitäntäkaapeli uudelleen akkuun.
5. Kytke lakaisulaite päälle painamalla on/off-kytkin asentoon "I". Tarkista, että laite toimii normaalisti.

8.4 Irrota ja tarkista sulake F1

Lakaisukone on varustettu 15 ampeerin sulakkeella sähkökomponenttien suojaamiseksi. Toimi seuraavasti F1-sulakkeen tarkistamiseksi ja vaihtamiseksi:

⚠ VAROITUS

Loukkaantumis- tai tapaturmavaara väärän sulakkeen nimellisarvon vuoksi!

Jos käytetään väärää sulakkeen nimellisarvoa, sähkökomponentit voivat ylikuormittua, kun laite kytketään pois päältä, latauksen aikana tai laitteen käytön aikana, mikä voi aiheuttaa savua ja tulipaloa.

- Vaihda sulake vain uuteen valmistajan hyväksymään 15 ampeerin sulakkeeseen.

⚠ VAROITUS

Loukkaantumisvaara lakaisukoneen tahattoman käynnistyksen vuoksi!

Lakaisukonetta käsiteltäessä on olemassa vaara, että laite vedetään sisään kytkemällä se vahingossa päälle.

- Varmista, ettei laitetta kytketä vahingossa päälle sulakkeen irrottamisen ja tarkistamisen aikana! Irrota tätä varten sininen akun liitäntäkaapeli akusta.

HUOMAUTUS

Suuremmalla tai pienemmällä arvolla varustetun sulakkeen käyttäminen voi aiheuttaa huomattavia vahinkoja laitteelle.

Vahinkojen välttämiseksi vaihda palanut sulake vain valmistajan hyväksymään 15 ampeerin sulakkeeseen. Vaihda sulake vain, jos vian syy on korjattu.

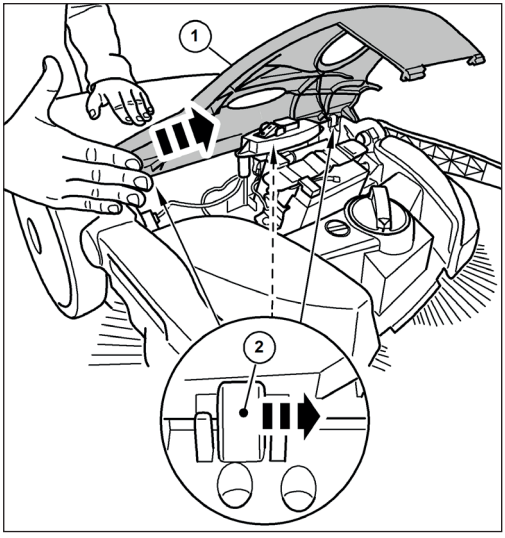

Abb. 19: Konepellin irrottaminen

1. Aseta laitteen on/off-kytkin asentoon "0".
2. Siirrä työntökahva eteenpäin kallistettuun asentoon, katso tämän käyttöohjeen luvun „Säiliön tyhjentäminen“ kohta 7.7 "

FI

3. Irrota sininen akun liitäntäkaapeli akusta, katso tämän käyttöohjeen luku 10.2 kohta "Akun liitäntäkaapelin irrottaminen ".
4. Irrota kansi (1) varovasti saranoista (2) napauttamalla kevyesti kämmenellä kannen reunaa nuolen suuntaan.

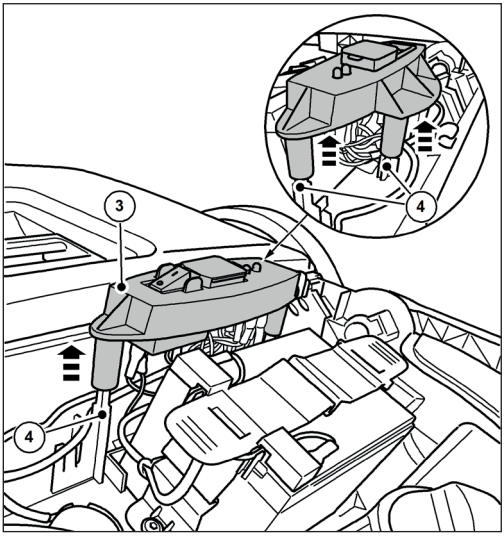

Abb. 20: Kytkinlevyn irrottaminen

5. Vedä kytkinlevyä (3) varovasti ylöspäin pois ohjaustapeista (4).
6. Aseta kytkinlevy (3) liitettyine kaapeleineen sivuun.

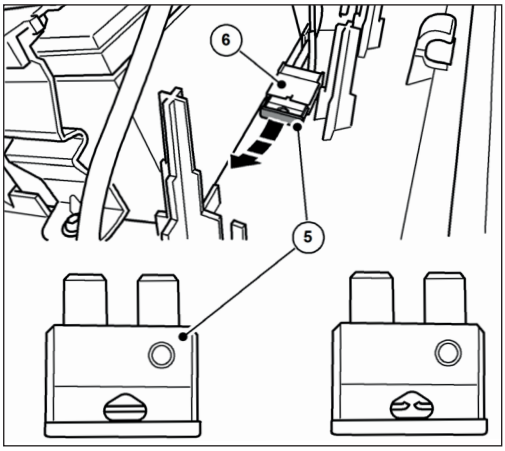

Abb. 21: Sulake F1

7. Vedä sulake F1 (5) ulos sulakkeen pidikkeestä (6).
8. Tarkista ja vaihda sulake tarvittaessa.

» Oikeanpuoleisessa kuvassa näkyy palanut sulake.

» Käytä vain tasan 15 ampeerin sulaketta.

» Kokoa uudelleen päinvastaisessa järjestyksessä kuin irrotus.

Huomioi seuraavat seikat:

1. Asenna kansi ylhäältäpäin ja napsauta se sitten saranoihin painamalla varovasti. Varmista, että kansi on keskitetty, sillä muuten saranoiden korvakkeet voivat rikkoutua.
2. Kytke sininen akun liitäntäkaapeli kokonaan akun pistokkeeseen.
3. Kytke lakaisukone päälle painamalla on/off-kytkin asentoon "I".
4. Tarkista, että laite toimii normaalisti.

HUOMAUTUS

Jos sulake räjähtää uudelleen heti lakaisukoneen kytkemisen jälkeen, ota yhteys huoltokeskukseen. Sulakkeita on saatavana varaosina Electrostar GmbH:lta.

9. Huolto ja puhdistus

⚠ VAROITUS

Lasinsirujen, metallin tai muiden teräväreunaisten materiaalien aiheuttama viiltovaara!

Kun tyhjennät säiliötä, lasinsirut, metalli tai muut teräväreunaiset materiaalit voivat aiheuttaa viiltohaavoja.

- Käytä määrättyjä henkilökohtaisia suojavarusteita!

⚠ VAROITUS

Lakaistessa syntyvän pölyn aiheuttama terveysvaara!

Pölyn hengittäminen voi vaarantaa terveyden.

- Käytä määrättyjä henkilökohtaisia suojavarusteita!

⚠ VAROITUS

Työntökahvan kaatumisesta aiheutuva loukkaantumisvaara!

Jos työntötanko kaatuu, se voi aiheuttaa käyttäjälle tai muille henkilöille lieviä vammoja, kuten sormien murskautumista tai mustelmia.

- Kun kannat laitetta, pidä siitä kiinni siten, että työntötanko ei voi kaatua.

⚠ VAROITUS

Puhdistusaineiden aiheuttama vaara!

Aineet saattavat sisältää haitallisia komponentteja ja voivat aiheuttaa ärsytystä hengitysteissä ja iholla.

- Noudata valmistajan käyttöturvallisuustiedotetta.
- Vältä läikkymistä ja sumuttamista.
- Älä syö, juo tai tupakoi työskentelyn aikana.
- Vältä kosketusta ihon ja silmien kanssa.

⚠ VAROITUS

Loukkaantumisvaara lakaisukoneen tahattoman käynnistyksen vuoksi!

Lakaisukoneen huolto- ja puhdistustöiden aikana on olemassa vaara, että laite vedetään sisään kytkemällä se vahingossa päälle.

- Laite on kytkettävä pois päältä ja irrotettava virtalähteestä kaikkien töiden ajaksi.
- Älä tee mitään töitä moottorin ollessa käynnissä.
- On/off-kytkimen on oltava asennossa "0".
- Varmista, ettei laitetta kytketä vahingossa päälle huolto- ja puhdistustöiden aikana! Irrota tarvittaessa sininen akun liitäntäkaapeli akusta. Katso tämän käyttöohjeen luvun 10.2 kohta "Akun liitäntäkaapelin irrottaminen" .

HUOMAUTUS

Epäasianmukainen huolto voi aiheuttaa vaurioita ja lyhentää lakaisukoneen käyttöikää.

Seuraavissa kappaleissa kuvataan huolto- ja puhdistustyöt, jotka ovat tarpeen optimaalisen ja häiriöttömän toiminnan varmistamiseksi.

Joissakin tapauksissa määriteltyjen töiden suorittaminen riippuu ajasta ja/tai kuormituksesta. Jos aikavälit on määritelty sekä määräaikojen että käyttötuntien osalta, sovelletaan ensin ilmenevää tapausta.

Jos sinulla on kysyttävää huoltotöistä ja -väleistä, ota yhteyttä valmistajaan.

9.1 Huoltoaikataulu

Huoltoväli	Huoltotyö
Ennen töiden aloittamista	Tarkasta laitteen toimivuus ja vauriot. Ota tarvittaessa yhteyttä huoltokeskukseen
	Tarkista, että työntökahva on tukevasti kiinni kahvan kiinnikkeissä
	Tarkista, että säiliö on tukevasti paikallaan ja hyvässä kunnossa
	Tarkista, että kiekkoharjat ja hienojakoisen lian lakaisurulla eivät ole kelautuneet kierteiden ja narujen varassa. Poista nämä tarvittaessa.
	Tarkista, että kiekkoharja ja hieno lian lakaisurulla eivät ole juuttuneet tai likaantuneet
	Tarkista kahvat lian varalta ja puhdista ne tarvittaessa.
	Tarkista, että korkeussäätö on oikealla korkeudella
	Tarkista lakaisupaineen asetus. Säädä lakaisupaine tarvittaessa lakattavan pinnan mukaan
	Tarkista, että on/off-kytkin on helppo siirtää 0-asentoon milloin tahansa
	Tarkista, ettei laturin liitäntäpistokkeessa ole vieraita esineitä
	Tarkista, että akun varaustaso on riittävä suoritettavaan lakaisutyöhön. Lataa akku tarvittaessa
Työn päätyttyä	Tyhjennä lakaisuainesäiliö
	Puhdista laite
	Puhdista pölysuodatin
	Lataa akku
8 Bh	Puhdista harjan käyttölaitteet
2 kuukautta	Lataa akku

9.2 Poista tukos

- Poista käärityt materiaali (esim. narut, langat, pitkäkuituiset materiaalit) harjaksista ja akseleista.
- Poista juuttunut materiaali (esim. kivet, oksat, lehdet).

9.3 Kohdista harjakset

⚠ VAROITUS

Tulipalovaara puhaltimen vääränlaisen käsittelyn tai sopimattomien puhaltimien käytön vuoksi!

Harjaksia kohdistettaessa on olemassa tulipalon vaara, jos lämmityksen aikana syntyy liian korkeita lämpötiloja.

- Älä käytä avotulta tai polttimia harjaksia lämmittämiseen!
- Älä käytä kuumailmapuhallinta. Harjakset voivat sulaa, jos ilma on liian kuumaa.

Taipuneet harjakset voidaan suoristaa kuumentamalla niitä kuumailmapuhaltimella (esim. hiustenkuivaajalla).

- Kohdista päälle kytketty kuumailmapuhallin taivutettuihin harjaksiin.

» Riittävän kuumennuksen jälkeen harjakset suoristuvat itsestään.

9.4 Puhdista laite

- Älä käytä mitään rasvanpoistoaineita.
- Älä käytä voimakkaita puhdistusaineita.
- Älä puhdista laitetta korkeapainepesurilla tai juoksevan veden alla. Laitetta ei saa upottaa veteen eikä pyyhkiä vedellä.
- Suojaa laakeripisteet kosteudelta.
- Älä puhdista levyharjoja ja hienojakoisen lian pyyhintärullaa paineilmalla.

» Kova ilmasuihku voi vahingoittaa harjaksia.

1. Puhdista levyharjat, hienon lian lakaisurulla ja asemat märällä liinalla.
2. Puhdista kaikki muoviosat kostealla liinalla.

» Pidä akku puhtaana, sillä likainen akku voi ajan mittaan purkautua napojen kautta kulkevien vuotovirtojen vuoksi.

10. Käytöstä poistaminen/varastointi/varastointi

10.1 Pura työntökahva

⚠ VAROITUS

Työntökahvan kaatumisesta aiheutuva loukkaantumisvaara!

Jos työntötanko kaatuu, se voi aiheuttaa käyttäjälle tai muille henkilöille lieviä vammoja, kuten sormien murskautumista tai mustelmia.

- Kun kannat laitetta, pidä siitä kiinni siten, että työntötanko ei voi kaatua.

» Työntökahva voidaan irrottaa laitteesta tilaa säästävää säilytystä varten.

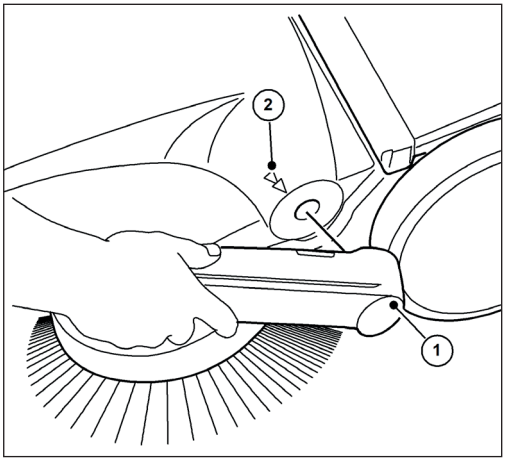

Abb. 22: Työntökahvan irrottaminen

1. Kohdista kotelossa olevat vastaavat nuolet (2) työntökahvan varusteiden tankoon (1).
2. Asetu työntökahvan väliin laitteen eteen.
3. Tartu käsilläsi molempiin kahvan liitososiin (1) ja työnnä niitä varovasti ulospäin.
4. Vedä samalla kahvan varusteet ulos molemmista laitteessa olevista pidikkeistä.

FI

10.2 Irrota akun liitäntäkaapeli

Akun syväpurkautumisen estämiseksi sininen akun liitäntäkaapeli on irrotettava, jos akkua on säilytetty yli n. 2 kuukautta ilman latausta.

Tarvittaessa akku on irrotettava myös vianetsinnän ja tukoksen poistamisen yhteydessä. Suojaus lakaisukoneen tahatonta käynnistymistä vastaan.

Noin 6 kuukauden tai sitä pidempiä varastointiaikoja varten akku on myös ladattava täyteen etukäteen, jotta akun suorituskyky säilyy. Tietoja akun lataamisesta on tämän käyttöohjeen luvussa „6.4 Lataa akku“ ".

» Pidä akku puhtaana, sillä likainen akku voi ajan mittaan purkautua napojen kautta kulkevien vuotovirtojen vuoksi.

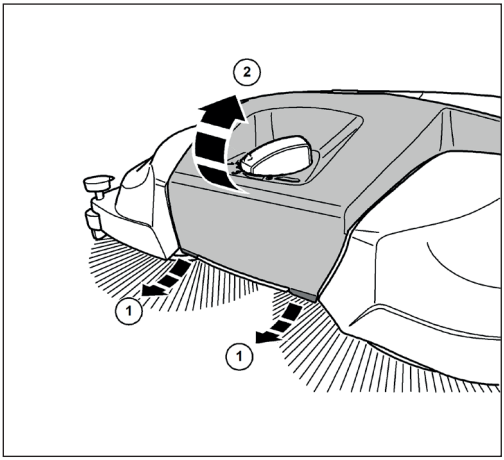

Abb. 23: Konepellin avaaminen

1. Vedä kannen (2) etuosan alareunassa olevia kielekkeitä (1) hieman eteenpäin.
2. Käännä kansi (2) ylöspäin.

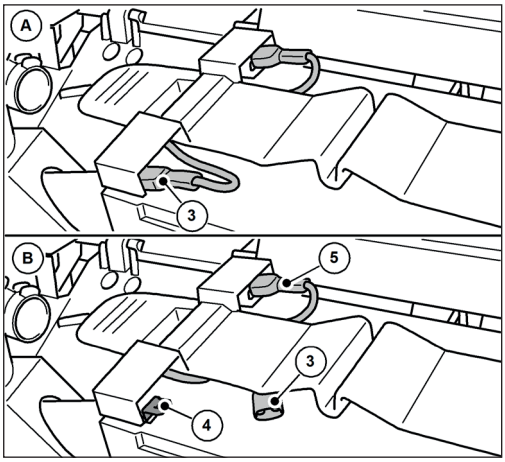

Abb. 24: Irrota akun liitäntäkaapeli

3. Irrota sininen akun liitäntäkaapeli (3) akun pistokkeesta (4).
» Varmista, ettei sininen akun liitäntäkaapeli (3) pääse tahattomasti kosketuksiin pistokkeen kielekkeen (4) kanssa ulkoisten vaikutusten, kuten laitteen liikuttelun, vuoksi (ks. kuva. 24 Kuva B).
» Punainen akun liitäntäkaapeli (5) pysyy kytkettynä.
4. Sulje kansi (2) ja lukitse se kielekkeillä (1).

10.3 Varastointi/varastointi

HUOMAUTUS

Virheellinen varastointi, esim. laitteen säilyttäminen kosteassa ympäristössä, voi johtaa lakaisulaitteen vaurioitumiseen.

» Noudata tämän käyttöohjeen luvun "10.2 Akun liitäntäkaapelin irrottaminen" tietoja.

• Säilytä laitetta vain puhtaana ja tyhjässä säiliössä.

» Tietoja säiliön tyhjentämisestä on tämän käyttöohjeen luvussa „7.7 Säiliön tyhjentäminen“ " ja puhdistamisesta luvussa „9.4 Puhdista laite“ .

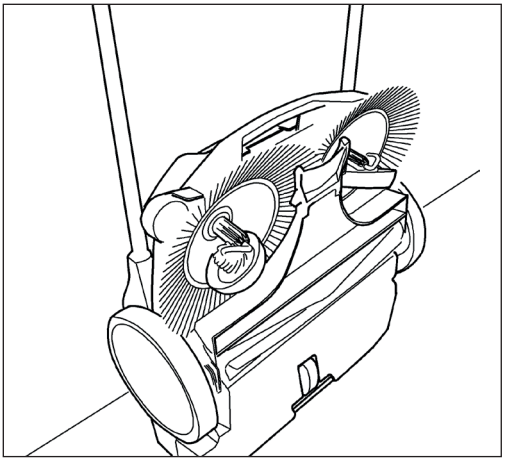

Abb. 25: Varastointiasento

• Aseta laite siten, että harjakset eivät ole mutkalla tai taipuneet.

• Kiinnitä laite työntökahva mukaan lukien kaatumisen, liukumisen ja vahingoittumisen varalta.

• Älä säilytä laitetta ulkona tai kosteassa ympäristössä.

10.4 Hävittäminen

⚠ VAROITUS

Vääränlaisesta hävittämisestä aiheutuva ympäristövaara

Lakaisulaitteen/akun virheellinen hävittäminen voi aiheuttaa ympäristön pilaantumista sen sisältämien haitallisten aineiden vuoksi.

• Hävitä lakaisukone, laturi ja akku ympäristöystävällisellä tavalla voimassa olevien paikallisten määräysten mukaisesti.

• Hävitä laite ja akku erikseen.

FI

11. REACH

REACH on kemikaalien rekisteröintiä, arviointia, lupamenettelyjä ja rajoituksia koskeva eurooppalainen kemikaaliasetus.

Tietoa REACH-asetuksen (EY) N:o 1907/2006 noudattamisesta löytyy osoitteesta **www.starmix.de**

12. EY-vaatimustenmukaisuusvakuutus

Konedirektiivin 2006/42/EY liitteen II 1A mukainen vaatimustenmukaisuusvakuutus

Valmistaja:

Electrostar GmbH
Hans-Zinser-Str. 1-3
73061 Ebersbach/Fils
Saksa

Valtuutettu edustaja teknisten asiakirjojen laatimista varten:

Electrostar GmbH
Hans-Zinser-Str. 1-3
73061 Ebersbach/Fils
Saksa

Tuote:

Kädessäpidettävä, akkukäyttöinen lakaisukone haaga 677 plus

Vakuutamme täten, että edellä mainittu tuote on kaikkien konedirektiivin 2006/42/EY asiaa koskevien säännösten mukainen. Edellä mainittu tuote täyttää seuraavien asiaankuuluvien direktiivien vaatimukset.

- EMC-direktiivi 2014/30/EU
- RoHS 2011/65/EU

FI

Seuraavia yhdenmukaistettuja standardeja on sovellettu:

- EN ISO 12100:2010, Koneturvallisuus - Yleiset periaatteet suunnittelua, riskinarviointia ja riskien vähentämistä varten
- EN 60335-1:2012, Kotitalouksien ja vastaavien sähkölaitteet - Turvallisuus - Osa 1: Yleiset vaatimukset
- EN 60335-2-72:2012, Kotitalouksiin ja vastaaviin käyttöihin tarkoitetut sähkölaitteet - Turvallisuus - Osa 2-72: Erityisvaatimukset ammattikäyttöön tarkoitetuille lattianhoitokoneille, joissa on tai ei ole ajovoimansiirto
- EN 55014-1:2021, Sähkömagneettinen yhteensopivuus - Vaatimukset kotitalouslaitteille, sähkötyökaluille ja vastaaville sähkölaitteille - Osa 1: Päästöt
- EN 55014-2:2021, Sähkömagneettinen yhteensopivuus - Kotitalouskoneiden, sähkötyökalujen ja vastaavien laitteiden vaatimukset - Osa 2: Häiriönsieto - Tuoteperhestandardi
- EN IEC 61000-3-2:2019
- EN 61000-3-3:2013
- EN 62233:2008-04, Kotitalouslaitteiden ja vastaavien sähkölaitteiden sähkömagneettisten kenttien mittausmenetelmät sähkömagneettisissa kentissä olevien henkilöiden turvallisuuteen liittyen.
- EN IEC 63000:2018-12, Tekninen dokumentaatio sähkö- ja elektroniikkalaitteiden arvioimiseksi vaarallisten aineiden rajoittamisen kannalta;

Ebersbach, 16. Heinäkuu 2025

Carsten Gresser
Turvallisuuspäällikkö

İçindekiler tablosu

1. Genel bilgi ... 347
1.1 Adres ... 347
1.2 Konvansiyonlar ... 347
1.3 Semboller ve etiketleme ... 347
1.4 Sorumluluğun sınırlandırılması ... 347
1.5 Garanti ve teminat ... 347
1.6 Telif hakkı koruması ... 348
1.7 Hedef grup ... 348
2. Emniyet ve güvenlik ... 348
2.1 Kullanım amacı ... 348
2.2 Amaç dışı kullanım ... 348
2.3 Kullanıcının Sorumluluğu ... 348
2.4 Genel güvenlik talimatları ... 349
2.5 Akü, şarj soketi ve şarj cihazı için genel güvenlik talimatları ... 349
2.6 Cihaz üzerindeki tehlike uyarıları ... 351
2.7 Kişisel koruyucu ekipman ... 351
3. Teknik veriler ... 352
4. Montaj ve işlev ... 353
5. Taşımacılık/ulaştırma ... 355
5.1 Teslimat ... 355
5.2 Teslimat kapsamı ... 355
5.3 Ambalaj malzemelerinin taşınması ... 355
5.4 Süpürgenin saklanması ... 355
5.5 Cihazın taşınması ... 356
5.6 Cihazın araç içinde taşınması ... 356
6. Devreye alma ... 357
6.1 İtme kolunun ve kol bağlantı parçalarının takılması ... 357
6.2 İtme kolunun cihaza takılması ... 357
6.3 Akü bağlantı kablosunu bağlayın ... 358
6.4 Aküyü şarj edin ... 359
7. Operasyon ... 360
7.1 Çalışmaya başlamadan önce ... 360
7.2 Disk fırçalarının yükseklik ayarı ... 361
7.3 Tutma cihazını ayarlayın ... 361
7.4 Pille çalışma ve LED ekran ... 362
7.5 Aşırı yük koruması ... 363
7.6 Manuel çalıştırma ... 364
7.7 Haznenin boşaltılması ... 364
8. Sorun Giderme ... 365
8.1 Arıza tablosu bölüm 1 ... 366
8.2 Arıza tablosu bölüm 2 ... 367
8.3 Sorun Giderme Prosedürü ... 368
8.4 F1 sigortasını sökün ve kontrol edin ... 368
9. Bakım ve temizlik ... 370
9.1 Bakım programı ... 371
9.2 Tıkanıklığı giderin ... 371

9.3 Kılları hizalayın 372
9.4 Cihazı temizleyin 372
10. Hizmetten çıkarma/depolama/depolama 372
10.1 İtme kolunu sökün 372
10.2 Akü bağlantı kablosunu ayırın 373
10.3 Depolama/depolama 374
10.4 Bertaraf 374
11. REACH 375
12. AT Uygunluk Beyanı 375

TR

1. Genel bilgi

Bu kullanım kılavuzu haaga 677 plus süpürgenin (üretim yılı: 2025'ten itibaren) bir parçasıdır ve sadece bu cihaz için geçerlidir.

Kullanım kılavuzu, cihazın güvenli ve verimli kullanımı için önemli bilgiler sağlar.

Cihaz ile güvenli bir şekilde çalışmanın ön koşulu, belirtilen tüm güvenlik bilgilerine ve talimatlarına uyulmasıdır.

Cihazı kullanmadan önce kullanım kılavuzunu dikkatlice okuyun.

- Güvenlik talimatlarını okuyun!
- Kullanım kılavuzunu cihazın kullanım ömrü boyunca güvenli ve erişilebilir bir yerde saklayın.
- Kullanım talimatlarını cihazın sonraki sahiplerine veya kullanıcılarına iletin.

1.1 Adres

Electrostar GmbH
Hans-Zinser-Str. 1-3
73061 Ebersbach/Fils
Almanya
Telefon: +49 (0)7163 9988-100
Faks: +49 (0)7163 9988-155
info@starmix.de
www.starmix.de

1.2 Konvansiyonlar

Kullanım kılavuzuyla en iyi şekilde çalışabilmek için, tipografik kurallarla ilgili aşağıdaki açıklamalara uyulmalıdır.

Numaralandırma

- Bu şekilde görüntülenen metinler madde işaretleridir.

Çalışma sırası

1. Çalışma sırasının 1. adımı
2. Çalışma sırasının 2. adımı
3. Çalışma sırasının 3. adımı

Adımların sırası takip edilmelidir.

İpucu

» İpuçları ve talimatlar (makine hasarı değil) aşağıda gösterilmiştir.

1.3 Semboller ve etiketleme

Her zaman tüm uyarılara ve güvenlik talimatlarına uyun! Kazaları, kişisel yaralanmaları ve maddi hasarları önlemek için çalışırken her zaman dikkatli olun!

Güvenlik talimatlarının yapısı

⚠ SİNYAL KELİMESİ

Tehlikenin türü ve kaynağı

Olası sonuçlar

- Tehlikeden kaçınmak için önlem

Tehlike seviyesi

Tehlike seviyesi	Gerçekleşme olasılığı	Uyumsuzluğun sonuçları
⚠ **TEHLİKE**	Hemen	Ölüm, ciddi yaralanma
⚠ UYARI	Mümkün	Ölüm, ciddi yaralanma
⚠ DİKKAT	Mümkün	Hafif bedensel yaralanma
NOT	Mümkün	Maddi hasar

1.4 Sorumluluğun sınırlandırılması

Electrostar GmbH, aşağıda listelenen hususlardan kaynaklanan hasar ve dolaylı hasarlar için hiçbir sorumluluk kabul etmez:

- Kullanım talimatlarına uyulmaması
- Yetkisiz yedek parçaların / yanlış yedek parçaların / üretici spesifikasyonlarına uymayan yedek parçaların kullanılması
- Cihaz üzerinde izinsiz değişiklikler, eklentiler ve dönüştürmeler

1.5 Garanti ve teminat

Electrostar GmbH'nin Genel Hüküm ve Koşullarında açıklanan düzenlemeler geçerlidir.

1.6 Telif hakkı koruması

Kullanım talimatları Electrostar GmbH için telif hakkı ile korunmaktadır.

Kullanım talimatları, teknik nitelikte talimatlar ve çizimler veya çizim özetleri içerir ve bunlar tamamen veya kısmen çoğaltılamaz, dağıtılamaz veya rekabet amacıyla izinsiz olarak kullanılamaz veya başkalarına iletilemez.

Electrostar GmbH, yayınlar için bu kullanım talimatlarından kopyalar veya bilgiler kullanmak veya bunları üçüncü taraflara iletmek için izin alma hakkını saklı tutar.

İhlaller, üretici tarafından tazminat talebinde bulunulmasına neden olacaktır. Diğer hak talepleri saklıdır.

1.7 Hedef grup

Bu kullanım kılavuzu, bu süpürgenin kullanıcısı için hazırlanmıştır.

2. Emniyet ve güvenlik

Arızaları, hasarları ve sağlık tehlikelerini önlemek için aşağıdaki talimatlara uyun!

2.1 Kullanım amacı

Haaga 677 plus süpürge sadece düz ve sert yüzeylerdeki yaprak, çimen, kum, kum ve benzeri yol kirlerini temizlemek için tasarlanmıştır.

Cihaz, örneğin otellerde, okullarda, hastanelerde, fabrikalarda ve ofislerde ticari kullanım için uygundur.

2.2 Amaç dışı kullanım

„Kullanım amacı“ bölümünde açıklananlar dışındaki her türlü kullanım uygunsuz kullanım olarak kabul edilir. Ortaya çıkan hasarlardan yalnızca cihazın kullanıcısı sorumludur.

Süpürge, tehlikeli, yanıcı veya parlayıcı maddeler (sigara ve kibrit), sıvılar, patlayıcı veya tehlikeli tozlar (Ex), asitler veya solventleri süpürmek için kullanılmamalıdır.

Süpürge ayrıca su, beton, harç, çimento veya alçı içeren tozları süpürmek için kullanılmamalıdır.

Kar, gübre, tezek gibi ıslak süpürme malzemeleri ve dışkı gibi çamurlu maddeler de süpürge ile süpürülmemelidir.

Süpürme makinesi patlama tehlikesi olan ortamlarda veya taşıma aracı olarak kullanılmamalıdır.

UYARI

Eğimli yüzeylerde kullanmayın!

2.3 Kullanıcının Sorumluluğu

Kullanıcı, süpürgeyi kullanan veya üçüncü şahısların kullanmasına izin veren ve kullanım sırasında kullanıcının veya üçüncü şahısların güvenliğinden sorumlu olan herhangi bir gerçek veya tüzel kişidir.

- Çalışma alanında bulunan çocukların cihazla oynamadıklarından emin olmak için onları denetleyin.
- Bu makine, fiziksel, duyusal veya zihinsel yetenekleri azalmış veya deneyim ve bilgi eksikliği olan kişiler (çocuklar dahil) tarafından kullanılmak üzere tasarlanmamıştır.

- Tepki verme yeteneği, örneğin uyuşturucu, alkol veya ilaç nedeniyle bozulmuş kişiler cihazla çalışmamalıdır.
- Sağlık durumları nedeniyle kendilerini zorlayamayan kişiler süpürge ile çalışmamalıdır.
- Süpürge üzerindeki okunaksız hale gelen işaretleri değiştirin.

2.4 Genel güvenlik talimatları

- Ambalaj malzemelerini çocuklar için erişilmez hale getirin. Boğulma tehlikesi vardır!
- Uzun, gevşek saçlar, kravatlar, bol giysiler veya yüzük dahil takılar takmayın.
- Süpürgeyi kullanırken, giysilerin ve vücut parçalarının sıkışması ve içeri çekilmesi nedeniyle yaralanma riski olduğunu unutmayın.

2.5 Akü, şarj soketi ve şarj cihazı için genel güvenlik talimatları

⚠ TEHLİKE

Elektrik çarpması nedeniyle hayati tehlike!

Şarj cihazı yanlış kullanılırsa, ölümcül elektrik çarpması riski vardır.

- Asla arızalı veya hasarlı bir şarj cihazı kullanmayın.
- Şarj cihazını asla açmayın veya sökmeyin.
- Şarj cihazının bağlantı kablosunda hasar olup olmadığını düzenli olarak kontrol edin. Bağlantı kablosu hasarlıysa, elektrik fişini derhal çekin.

⚠ TEHLİKE

Patlama nedeniyle hayati tehlike!

Şarj cihazı ve süpürge, toz veya buharları tutuşturabilecek kıvılcımlar üretebilir. Örneğin, açma/kapama düğmesine basıldığında kıvılcımlar oluşabilir.

- Şarj cihazını ve süpürgeyi patlama olasılığı olan bir ortamda, yani yanıcı sıvılar (buharlar), gazlar veya toz (EX) içeren bir ortamda asla çalıştırmayın.

⚠ UYARI

Aküyü kullanırken yaralanma veya kaza riski!

Akünün yanlış kullanımı çeşitli tehlikeli durumlara yol açabilir. Aşağıdaki noktalara dikkat edilmelidir:

- Aküyü doğrudan güneş ışığından, ısıdan, çıplak alevden ve elektrik kıvılcımlarından koruyun.
- Akünün yakın çevresinde sigara içmeyin.
- Aküyü asla mikrodalgaya veya yüksek basınca maruz bırakmayın.
- Aküyü 0°C'nin altındaki sıcaklıklarda şarj etmeyin.
- Asla ateşe atmayın.
- Arızalı, hasarlı veya deforme olmuş bir pili asla şarj etmeyin veya kullanmayın.
- Pili asla açmayın, hasar vermeyin veya düşürmeyin.
- Aküyü çocukların erişemeyeceği bir yerde saklayın.

UYARI

Aküden sızan sıvı nedeniyle yaralanma veya kaza riski

Sızan akü sıvısı cilt tahrişine, yanıklara ve kimyasal yanıklara neden olabilir.

- Kazara temas halinde, vücudun etkilenen kısımlarını bol sabun ve suyla yıkayın.
- Sıvı göze kaçarsa, ovuşturmayın ve gözleri en az 15 dakika boyunca bol suyla yıkayın. Ek tıbbi yardım isteyin.
- Akünün güvenli bir şekilde kullanıldığından emin olun.

UYARI

Kısa devre nedeniyle yaralanma veya kaza riski

Su/nemden kaynaklanan bir kısa devre elektrik çarpmasına ve/veya yangına yol açabilir.

- Süpürgeyi yüksek basınçlı bir temizleyici veya su jetleri ile temizlemeyin.
- Su birikintilerinden geçmekten kaçının.

UYARI

Akünün harici hasar görmesi nedeniyle yaralanma riski

Tehlikeli maddelerin sızması cilt tahrişine ve/veya yanıklara neden olabilir.

- Kişisel koruyucu ekipman (KKE) kullanın.

⚠ UYARI

Şarj cihazını kullanırken yaralanma veya kaza riski!

Şarj cihazının yanlış kullanımı çeşitli tehlikeli durumlara yol açabilir. Aşağıdaki noktalara dikkat edilmelidir:

- Şarj cihazını sadece doğru takılmış bir prize bağlayın.
- Şarj cihazını kullandıktan sonra elektrik fişini prizden çekin.
- Yangın tehlikesi! Yüksek derecede yanıcı bir yüzeyde (örn. kağıt, tekstil) veya yüksek derecede yanıcı bir ortamda çalıştırmayın.
- Şarj cihazında duman veya ateş oluşursa, elektrik fişini hemen çekin.
- Engellenmeden soğuyabilmesi için şarj cihazının üzerini örtmeyin.
- Bağlantı kablolarını hasar görmeyecekleri ve kimsenin tehlikeye girmeyeceği şekilde yerleştirin ve etiketleyin - takılıp düşme riskinden kaçının!

TR

NOT

Akünün, şarj cihazının ve şarj soketinin yanlış kullanımı ve hatalı kullanımı maddi hasara veya ekipmana neden olabilir. Aşağıdaki noktalara dikkat edilmelidir:

- Aküyü sadece süpürge ve üreticinin şarj cihazı ile kullanın.

NOT

- Sadece geometrik olarak uygun bir aküyü bölümdeki değerlere uygun olarak şarj etmek için „3. Teknik veriler“ kullanın.
- Şarj cihazını sadece tip etiketinde belirtilen şebeke voltajına ve şebeke frekansına bağlayın.
- Bağlantı kablosunu çekerek elektrik fişini prizden çıkarmayın; her zaman elektrik fişini çekin.
- Hasarlı bir bağlantı kablosunun kalifiye bir elektrikçi tarafından onarılmasını sağlayın
- Şarj cihazını sadece kapalı ve kuru odalarda kullanın ve saklayın. Şarj cihazını yağmur ve nemden koruyun.
- Şarj cihazını ve aküyü sadece belirtilen sıcaklık aralıklarında, bölüm 2'deki değerlere uygun olarak saklayın „3. Teknik veriler“ kullanın.
- Şarj cihazının kontaklarını asla metal nesnelere (örn. çivi, bozuk para, mücevher) bağlamayın (kısa devre yaptırmayın). Akü veya süpürgenin elektronik aksamı kısa devre nedeniyle hasar görebilir.
- Akü terminallerini veya şarj soketinin kontaklarını asla metal nesnelerle (örn. çivi, bozuk para, mücevher) bağlamayın (kısa devre yaptırmayın). Akü veya süpürgenin elektronik aksamı kısa devre nedeniyle hasar görebilir.
- Akü için metal taşıma kapları kullanmayın.
- Aküyü yağmur ve nemden koruyun.
- Akünün derin deşarjını önlemek için mavi akü bağlantı kablosu, aküyü şarj etmeden yaklaşık 2 ay veya daha uzun depolama süreleri boyunca çıkarılmalıdır. Akünün depolanması, saklanması ve bağlantısının kesilmesi ile ilgili bilgiler için lütfen bu kullanım kılavuzundaki „10.3 Depolama/depolama“ ve "10.2 Akü bağlantı kablos unun bağlantısının kesilmesi " bölümlerine bakın.
- Yaklaşık 6 ay veya daha uzun süreli depolamalarda, akü performansını korumak için akü önceden tam olarak şarj edilmelidir. Akünün şarj edilmesine ilişkin bilgileri bu kullanım kılavuzunun „6.4 Aküyü şarj edin“ bölümünde bulabilirsiniz.

2.6 Cihaz üzerindeki tehlike uyarıları

Süpürgeye veya tip plakasına aşağıdaki piktogramlar eklenmiştir:

DİKKAT

Çalışırken, kullanım kılavuzunda açıklanan güvenlik talimatlarına uyduğunuzdan emin olun.

Kullanım kılavuzu

Cihazı kullanmadan önce kullanım talimatlarını dikkatlice okuyun.

İçeri çekilme ve sıkışma tehlikesi

Çalıştırma, arıza giderme, bakım ve temizlik sırasında cihaz üzerinde çalışırken, dönen parçalar nedeniyle sıkışma ve yaralanma riski vardır. Kullanım kılavuzunda açıklanan güvenlik talimatlarına uyun.

Şarj cihazı ve akü

Aküyü şarj etmek için yalnızca süpürgeyle birlikte verilen ve üretici tarafından onaylanan şarj cihazını kullanın.

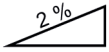

Maksimum gradyan

Bir süpürgenin maksimum eğimi, cihazın temizlik işlevini devrilme veya kayma olmadan etkili bir şekilde yerine getirebilmesi için güvenli bir şekilde üstesinden gelebileceği maksimum eğim açısını ifade eder.

2.7 Kişisel koruyucu ekipman

Sağlık tehlikelerini en aza indirmek için çalışırken kişisel koruyucu ekipman kullanılmalıdır. Bu nedenle:

- Herhangi bir işe başlamadan önce, belirtilen koruyucu ekipmanı uygun şekilde giyin ve çalışma sırasında takın.

Sağlam ayakkabılar

Kaymaz tabanlı sağlam ayakkabılar giyin.

Sağlam koruyucu eldivenler

Sağlam koruyucu eldivenler giyin.

Toz maskesi

Toz maskesi takın.

3. Teknik veriler

Temel veriler haaga 677 plus

Teknik veriler	677 artı
Milimetre cinsinden süpürme genişliği [mm]	770
²Saatte metrekare cinsinden süpürme performansı [m /h]	3200
Litre cinsinden süpürme kabı kapasitesi [l]	40
Kilogram cinsinden ağırlık [kg] boş / maks. (GVW)	21 / 30
Tam akü gücünde çalışma süresi* yakl. dak	90
Maks. Maks. çalışma sıcaklığı	-10 °C'den 40 °C'ye kadar
Şarj etme	0 °C'den 25 °C'ye kadar
Depolama	-10 °C'den 40 °C'ye kadar

Gürültü ve titreşim bilgileri (EN 60335-2-72'ye göre ölçülmüştür)	677 artı
Ses basınç seviyesi$_{Lp}$ (EN 60335-2-72)*	68 dB (A)
Ses gücü seviyesi$_{Lw}$ (EN 60335-2-72)*	80 dB (A)
Belirtilen ses seviyeleri için belirsizlik (2006/42/EC)	2,5 dB (A)

*Zemin kaplamasına bağlı olarak 20 °C ortam sıcaklığında nominal maksimum hız çalışma koşulunda belirlenmiştir.

Titreşim bilgileri (EN 60335-2-72 uyarınca ölçülmüştür)	677 artı
Sol kol, bir$_h$	< 2,5 m/s²
Sağdan tut, bir$_h$	
Belirsizlik (K) (2006/42/EC sayılı Direktif)	2.0 m/s²

Kurşun-asit akü	677 artı
Gerilim [V]	12
Güç [Ah]	14
Kilogram cinsinden ağırlık [kg]	4,0

Şarj cihazı	677 artı
Giriş gerilimi	100-240 VAC/50-60 Hz
Çıkış gerilimi [V]	12
Şarj sonu gerilimi [V]	14,5
Şarj akımı [mA]	3.000
Gram cinsinden ağırlık [g]	300

4. Montaj ve işlev

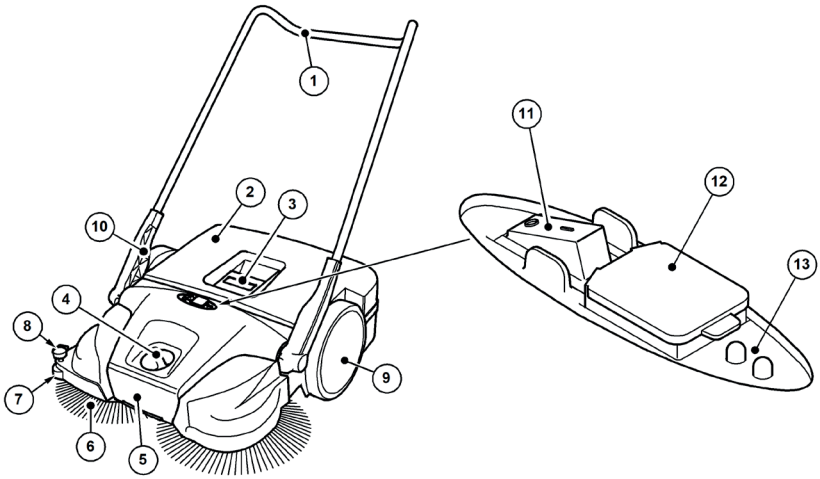

Abb. 1: Bileşene genel bakış 1

Ürün no.	Bileşen
1	İtme çubuğu
2	Süpürme kabı
3	Konteyner tutacağı
4	Disk fırça yükseklik ayarı
5	Taşıma kolu
6	Disk fırçası
7	Yanal kılavuz makara
8	Tutma cihazı
9	Çalışan tekerlek
10	Kulp bağlantısı
11	Açma/kapama düğmesi
12	Şarj soketi
13	LED ekran

Cihaz, açma/kapama düğmesine (11) basılarak akülü çalışmaya geçirilir ve itme kolu (1) üzerinden itilerek ileri doğru hareket ettirilir. İki disk fırça (6), çöpleri çöp haznesine (2) doğru hareket ettirmek için süpürme dudağını (16) kullanır.

İnce kir süpürme silindiri (14) kalan çöpü çöp haznesine (2) taşır. Güç, cihaza takılı olan ve cihazın optimum çalışması için yeterince şarj edilmiş olması gereken bir akü (22) tarafından sağlanır.

» Akünün şarj edilmesine ilişkin bilgileri bu kullanım kılavuzunun „6.4 Aküyü şarj edin“ bölümünde bulabilirsiniz.

Akü ile çalışma sırasında süpürgenin güncel çalışma durumu LED ekranda (13) gösterilir.

» Akü işletimi ve LED gösterge ile ilgili bilgileri bu kullanım kılavuzunun „7.4 Pille çalışma ve LED ekran“ işletimi ve LED gösterge" bölümünde bulabilirsiniz.

Ayrıca cihaz, akü şarj seviyesi düşük olduğunda geçici olarak elektrikle çalıştırılmadan da kullanılabilir.

» Manuel çalıştırma ile ilgili bilgileri bu kullanım kılavuzunun „7.6 Manuel çalıştırma“ bölümünde bulabilirsiniz.

TR

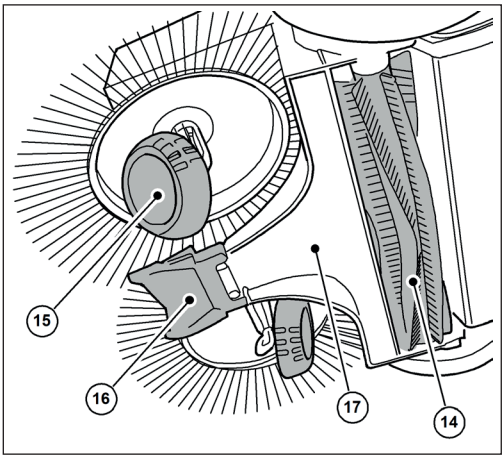

Abb. 2: Bileşene genel bakış 2

Ürün no.	Bileşen
14	İnce kir süpürme silindiri
15	Eğimli kenar
16	Süpüren dudak
17	Süpürme plakası

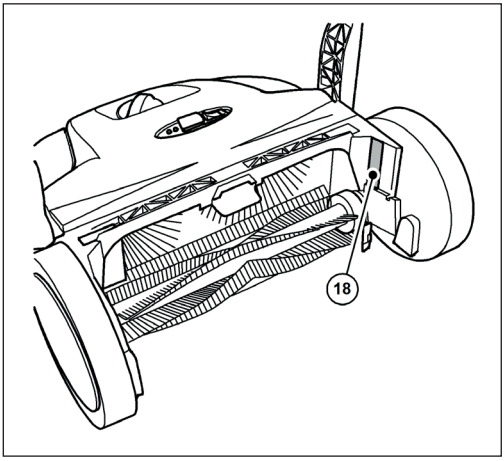

Abb. 3: Bileşene genel bakış 3

Ürün no.	Bileşen
18	Tip plakası

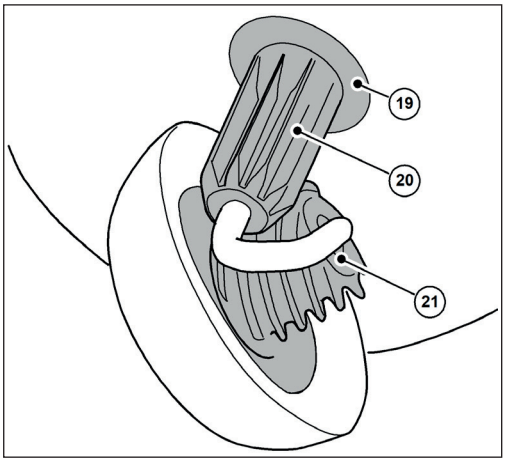

Abb. 4: Bileşenlere genel bakış 4

Ürün no.	Bileşen
19	Kaplin muhafazası
20	Diş kılıfı
21	Helisel dişli

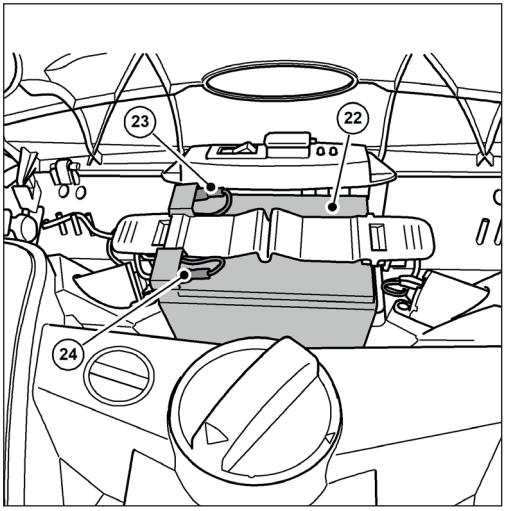

Abb. 5: Bileşenlere genel bakış 5

Ürün no.	Bileşen
22	Akü
23	Akü bağlantı kablosu (kırmızı +)
24	Akü bağlantı kablosu (mavi -)

TR

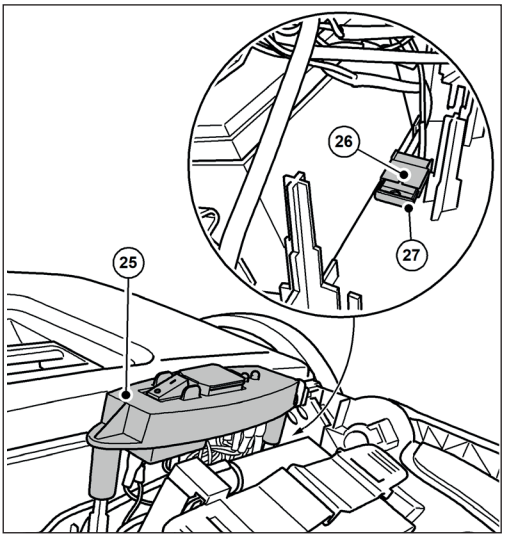

Abb. 6: Bileşenlere genel bakış 6

Ürün no.	Bileşen
25	Anahtar plakası
26	Sigorta tutucusu
27	Sigorta F1

» Resim, bileşenleri kapak açık veya çıkarılmış halde göstermektedir.

5. Taşımacılık/ulaştırma

5.1 Teslimat

NOT

Dış ambalajda gözle görülür bir hasar varsa, lütfen teslimattan hemen sonra paket servisinin sürücüsüne teyit ettirin. Nakliye hasarı sadece ambalajın açılması sırasında fark edilirse, hasardan sorumlu tutulabilmeleri için teslimattan sonraki 24 saat içinde kargo servisine yazılı olarak bildirilmelidir.

NOT

Akü bir taşıma kilidi ile korunmaktadır. Akünün etrafında bir karton kutu bulunmaktadır. Devreye almadan önce nakliye koruması (karton kutu) çıkarılmalıdır.

5.2 Teslimat kapsamı

- Akülü cihaz
- İtme çubuğu
- İki kulplu bağlantı parçaları
- Şebeke fişli şarj cihazı
- Kullanım kılavuzu

5.3 Ambalaj malzemelerinin taşınması

- Ambalaj malzemesini her zaman çevre dostu bir şekilde imha edin.
- Yerel, bölgesel olarak geçerli yasal düzenlemelere uyun.

5.4 Süpürgenin saklanması

NOT

Yanlış depolama, örneğin cihazın nemli bir ortamda saklanması, bağlı bir akü bağlantı kablosu veya yeterince şarj edilmemiş bir akü süpürgenin hasar görmesine neden olabilir. Cihazın depolanması ve saklanması ile ilgili bilgileri aşağıdaki bölümde bulabilirsiniz „10. Hizmetten çıkarma/depolama/depolama“.

» Yer tasarrufu sağlamak için itme kolu cihazdan çıkarılabilir. İtme kolunun çıkarılmasıyla ilgili bilgileri bu kullanım kılavuzunun „10.1 İtme kolunu sökün“ bölümünde bulabilirsiniz.

5.5 Cihazın taşınması

⚠ DİKKAT

İtme çubuğunun devrilmesi nedeniyle yaralanma tehlikesi!

İtme çubuğu devrilirse, kullanıcıda veya diğer kişilerde parmak ezilmesi veya zedelenme gibi hafif yaralanmalara neden olabilir.

- Cihazı taşırken, itme çubuğu devrilmeyecek şekilde tutun.

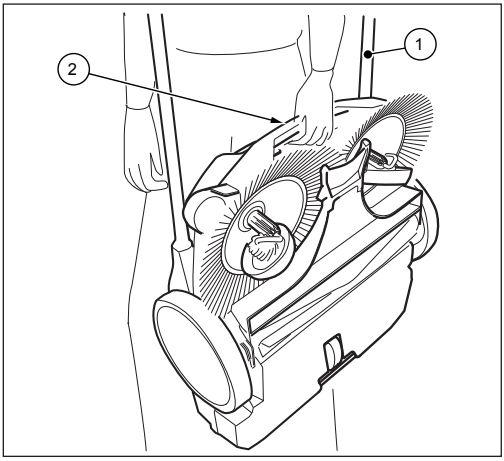

Abb. 7: Cihazın taşınması

1. İtme kolunu (1) düz bir şekilde öne doğru döndürün.
2. Cihazı taşıma kolundan (2) tutun.
3. Cihazı, disk fırçaları vücudunuzdan uzağa bakacak şekilde taşıyın.

5.6 Cihazın araç içinde taşınması

⚠ DİKKAT

Süpürgenin yanlış taşınması nedeniyle yaralanma tehlikesi!

Dönen, kayan veya devrilen bir cihaz sürücünün veya diğer kişilerin yaralanmasına neden olabilir.

- Kaymasını ve etrafa savrulmasını önlemek için cihazı bir bağlama kayışı ile sabitleyiniz.

1. Cihazı araç içinde uygun bir konuma yerleştirin.
2. Cihazı bir bağlama kayışı ile sabitleyin.

» Araçlarda yer tasarrufu sağlayan taşıma için itme kolu cihazdan çıkarılabilir. İtme kolunun çıkarılmasıyla ilgili bilgileri bu kullanım kılavuzunun „10.1 İtme kolunu sökün“ bölümünde bulabilirsiniz.

NOT

- Yanlış taşıma, süpürgenin hasar görmesine neden olabilir.
- Aküleri korumak için süpürgeyi ısıtılmış bir araçta bırakmayın.
- Taşıma sırasında cihazın yanlışlıkla açılmadığından emin olun. Gerekirse mavi akü bağlantı kablosunu aküden ayırın. Akü bağlantısının kesilmesi ile ilgili bilgileri bu kullanım kılavuzunun "10.2 Akü bağlantı kablosunun sökülmesi" bölümünde bulabilirsiniz.

6. Devreye alma

6.1 İtme kolunun ve kol bağlantı parçalarının takılması

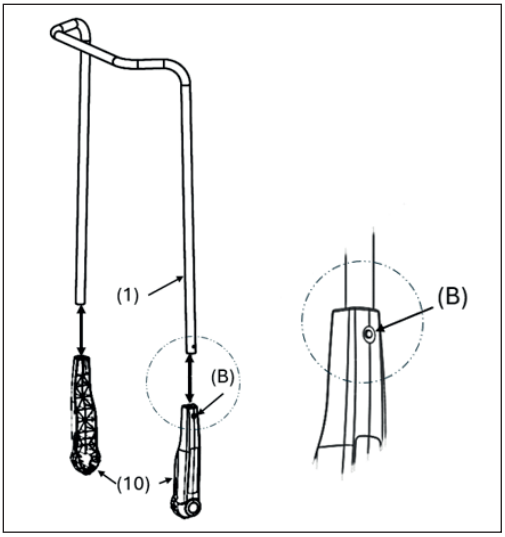

Abb. 8: Tutamak bağlantılarının takılması

Teslimatta, iki tutamak bağlantısı (10) ve itme çubuğu (1) ayrı parçalar olarak teslim edilir.

1. İtme çubuğunun (1) yan tarafındaki kilitleme yayını (B) içeri doğru bastırın.
2. Tutamak bağlantısını (10) yerine oturana kadar itme çubuğuna itin.

» **Tutamak bağlantısının yan tarafındaki deliğin itme çubuğundaki kilitleme yayı ile aynı hizada olduğundan emin olun.**

3. İtme çubuğunun ikinci tarafı ile aynı şekilde devam edin

6.2 İtme kolunun cihaza takılması

⚠ DİKKAT

İtme çubuğunun devrilmesi nedeniyle yaralanma tehlikesi!

İtme çubuğu devrilirse, kullanıcıda veya diğer kişilerde parmak ezilmesi veya zedelenme gibi hafif yaralanmalara neden olabilir.

- Cihazı taşırken, itme çubuğu devrilmeyecek şekilde tutun.

İtme çubuğu iki aşamada ((I) ve (II)) kullanıcının boyuna göre ayarlanabilir.

» (I): Düşük seviye

» (II): Üst düzey (tercih edilen pozisyon)

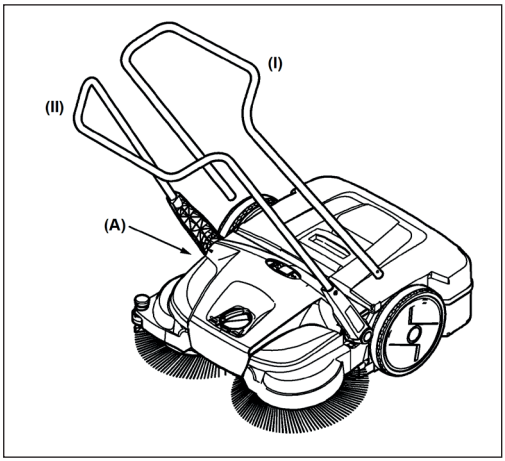

Abb. 9: İtme çubuğunun montajı

1. Kendinizi cihazın önündeki itme çubuğunun arasına yerleştirin.
2. İki tutamak bağlantı parçasından birini, tutamak bağlantı parçasındaki (10) kilitleme kulağıyla birlikte çerçevede (A) sağlanan oluğa yerleştirin, böylece yerine oturabilir (Şek. 10).

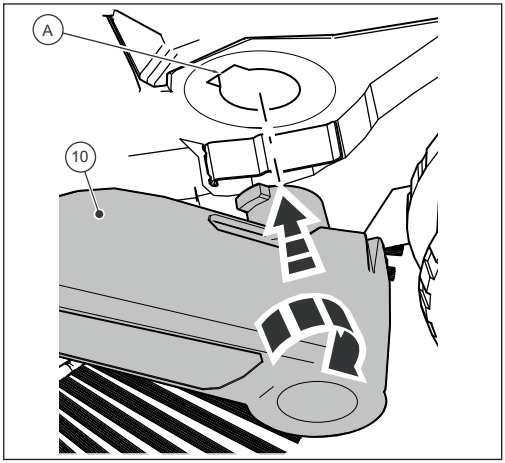

Abb. 10: Tutamak bağlantılarının takılması

TR

3. Diğer taraftaki tutamak bağlantı parçasını (10) aynı konuma yerleştirin.
4. Tutamak bağlantı parçaları şimdi biraz basınçla cihazdaki (A) yuvalara oturtulabilir ve itme çubuğu cihazı itmek için gerekli konuma getirilebilir.

6.3 Akü bağlantı kablosunu bağlayın

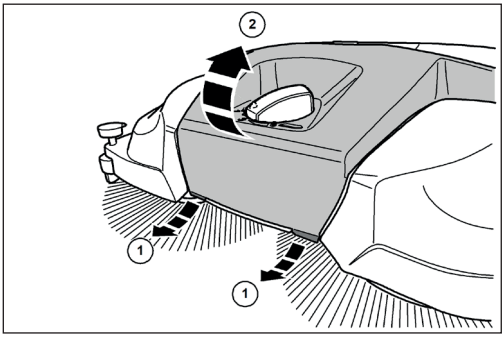

Abb. 11: Kapağın açılması

⚠ DİKKAT

Süpürgenin yanlışlıkla çalıştırılması nedeniyle yaralanma tehlikesi!

Akü bağlantı kablosunu bağlarken, süpürge yanlışlıkla çalıştırılırsa içeri çekilme riski vardır.

- Aküyü bağlamadan önce, cihazdaki açma/kapama düğmesinin "0" konumunda olduğundan emin olun.

» Akünün kendi kendine deşarj olmasını önlemek için, mavi akü bağlantı kablosu teslimat sırasında ve yaklaşık 2 aydan uzun depolama sürelerinde akünün fişli tırnağından çıkarılır.

1. Kapağın (2) ön alt kenarındaki tırnakları (1) hafifçe öne doğru çekin.
2. Kapağı (2) yukarı doğru döndürün.

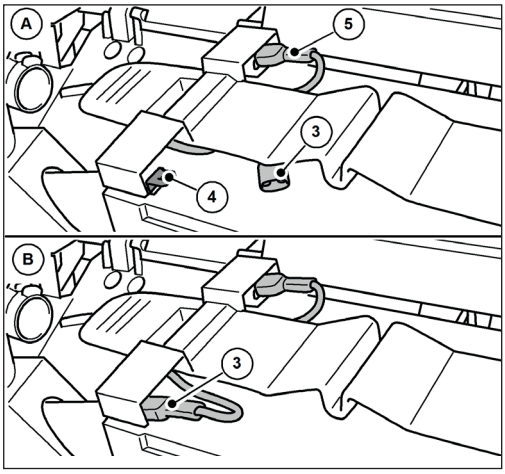

Abb. 12: Akü bağlantı kablosunu bağlayın

3. Mavi akü bağlantı kablosunu (3) akünün soket tırnağına (4) tamamen takın.
» (A): Akü bağlantı kablosu bağlı değil.
» (B): Akü bağlantı kablosu bağlı.
» Kırmızı akü bağlantı kablosu (5) teslimat sırasında bağlanmıştır.

NOT

Ayrıca kırmızı akü bağlantı kablosunun (5) tam ve doğru şekilde bağlandığından emin olun. Akü bağlantı kablosu doğru şekilde bağlanmazsa, bu durum cihaza zarar verebilir ve garanti taleplerini geçersiz kılabilir.

4. Kapağı (2) kapatın ve tırnakları (1) kullanarak kilitleyin.

6.4 Aküyü şarj edin

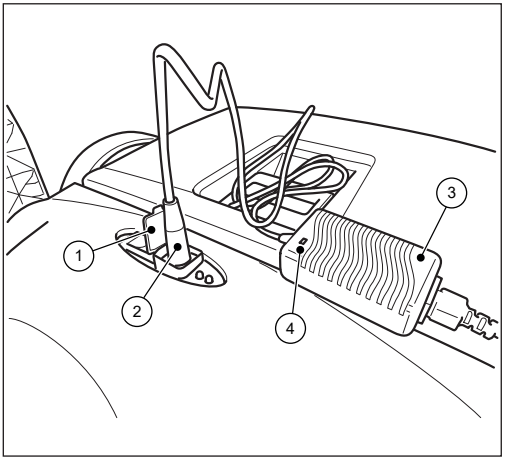

Abb. 13: Şarj cihazının bağlanması

» Cihazı ilk kez kullanmadan önce akünün tamamen şarj edilmesi önerilir.

» Şarj cihazı (3) tamamen elektronik bir voltaj ve akım sınırlayıcısına sahiptir. Bu, bağlı bir akünün her zaman optimum şarj seviyesinde tutulduğu anlamına gelir. Bu, akünün aşırı şarj edilmesini önler.

» Aküyü şarj etmek için akü bağlantı kabloları doğru şekilde bağlanmalıdır. Akünün bağlanmasıyla ilgili bilgileri bu kullanım kılavuzunun "6.3 Akü bağlantı kablosunun bağlanması" bölümünde bulabilirsiniz.

NOT

- Şarj işlemi sırasında süpürge açılmamalıdır. Bu, süpürgenin elektrikli bileşenlerinin hasar görmesine neden olabilir.
- Şarj etmeden önce şarj cihazının fişini ve süpürge üzerindeki bağlantı soketini yabancı cisimlere, örneğin elektrik ileten cisimlere karşı kontrol edin. Kısa devre ve kablo yangını nedeniyle cihaz hasarı.

1. Süpürge üzerindeki şarj soketinin koruyucu kapağını (1) açın.
2. Şarj cihazının (3) fişini (2) süpürgenin şarj soketine takın.
3. Şarj cihazının (3) şebeke kablosunu 100-240 V besleme bağlantısına bağlayın.

» Şarj işlemi sırasında, şarj **cihazındaki** LED göstergesi (4) "turuncu" renkte yanar.Akü tamamen şarj olduğunda, **şarj** cihazındaki LED göstergesi (4) "yeşil" olur.

» Şarj süresi esas olarak şarj işlemi başlamadan önce akünün sahip olduğu SOC değerine (şarj durumu) bağlıdır. Akü uzun süre şarj edilmezse, şarj durumu düşer ve bu da şarj süresini uzatır. Tam şarj yaklaşık 7 saate kadar sürebilir. Lütfen teslimattan önce dış ambalajdaki veya süpürgeye yapıştırılmış etiketteki bilgilere bakın.

NOT

Optimum kullanım ömrü elde etmek ve eskime sürecini en aza indirmek için aküyü en az 2 ayda bir yaklaşık 10 saat şarj edin. Tam şarjlı bir akü, derin deşarj ve akü hücrelerinde onarılamaz hasar riskini azaltır. Akü, yakl. 15 dakikalık kısa çalışma sürelerinden sonra da şarj edilebilir.

7. Operasyon

⚠ TEHLİKE

Süpürme makinesinin denetimsiz kullanımı nedeniyle hayati tehlike!

Disk fırçalarının ve ince kir süpürme silindirinin dönme hareketi nedeniyle veya eğimli yollarda bağımsız (başlangıç) sürüş, kamusal alanlarda (yol kullanıcıları) çarpışmalar nedeniyle ağır veya ölümcül yaralanmalara neden olabilir.

- Süpürgeyi gözetimsiz çalıştırmayın.
- Süpürgeyi park ettikten hemen sonra kapatın ve güvenli bir şekilde saklayın.

⚠ UYARI

Kırık cam, metal veya diğer keskin kenarlı malzemeler nedeniyle kesik tehlikesi!

Hazneyi boşaltırken cam kırıkları, metal veya diğer keskin kenarlı malzemeler kesiklere neden olabilir.

- Öngörülen kişisel koruyucu ekipmanı kullanın!

⚠ DİKKAT

Süpürme sırasında oluşan toz nedeniyle sağlık tehlikesi!

Tozun solunması sağlığınızı tehlikeye atabilir.

- Öngörülen kişisel koruyucu ekipmanı kullanın!

⚠ DİKKAT

Sıcak parçalar nedeniyle yaralanma riski!

Süpürgenin sıcak motoru üzerinde çalışmak cilt yaralanmalarına neden olabilir.

- Öngörülen kişisel koruyucu ekipmanı kullanın!
- Süpürgeyi kapattıktan sonra motorun sıcak olduğundan emin olun.

7.1 Çalışmaya başlamadan önce

- Çalışmaya başlamadan önce cihazın işlevselliğini kontrol edin.
- İtme kolunun kol bağlantılarına sıkıca oturup oturmadığını kontrol edin.
- Haznenin sıkıca oturduğunu ve iyi durumda olduğunu kontrol edin.
- Disk fırçalarını ve ince kir süpürme silindirini dallar, sarılmış iplikler ve kordonlar, uzun lifli malzemeler vb. açısından kontrol edin. Gerekirse bunları çıkarın.
- Disk fırçalarını ve ince kir süpürme silindirini sıkışmış parçalar veya kir açısından kontrol edin.
- Kollarda kir olup olmadığını kontrol edin ve gerekirse temizleyin.
- Açma/kapama düğmesinin istenildiği zaman kolayca "0" konumuna getirilip getirilemeyeceğini kontrol edin.
- Süpürge üzerindeki şarj cihazının bağlantı soketinde yabancı cisim olup olmadığını kontrol edin.

NOT

Şarj soketinin üzerinde veya içinde elektrik ileten hiçbir nesne olmamalıdır. Kısa devre ve kablo yangını nedeniyle cihaz hasarı. Şarj soketinin koruyucu kapağını daima kapalı tutun.

7.2 Disk fırçalarının yükseklik ayarı

Disk fırçalarının yüksekliğini ayarlamak için döner kol, ön bölümün ortasında bulunur. Disk fırçalar, yükseklik ayarı kullanılarak süpürülecek yüzeye göre ayarlanır. Seviyeler deneyime dayanmaktadır ve bu nedenle referans değerler olarak kabul edilmelidir. Sonuç olarak, yüzeye bağlı olarak süpürme sırasında adımların ayarlanması gerekebilir.

- Seviye 1-2: tüm düz, sert yüzeyler için (örn. asfalt, beton, plakalar)
- Seviye 3-4: nemli yapraklar, kum, düz olmayan yüzeyler için (örn. brüt agregalı beton plakalar)
- Seviye 5-7: ağır kirlenme ve daha pürüzlü yüzeyler için

NOT

Disk fırçalarını zemine çok sıkı bastırmayın. Aşırı temas basıncı aşınmanın artmasına ve akü ömrünün kısalmasına neden olur. Aşırı temas basıncı da itme direncini artırır ve temizleme sonucu üzerinde zararlı bir etkiye sahip olabilir.

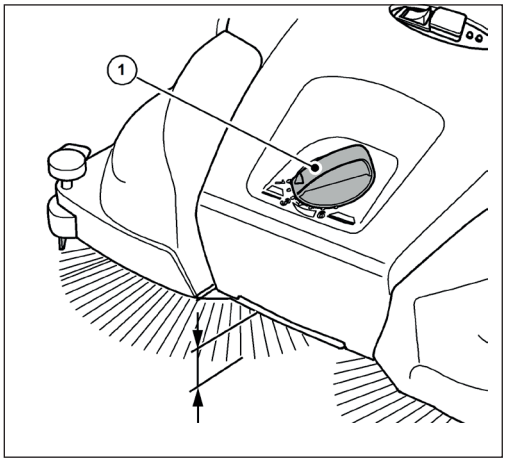

Abb. 14: Disk fırçanın yükseklik ayarı

- Gerekli seviyeyi ayarlayın:
- Bunu yapmak için, seviyeyi azaltmak amacıyla döner kolu (1) sola çevirin.
- Seviyeyi yükseltmek için döner kolu (1) sağa doğru çevirin.

» Cihazı taşıma kolundan hafifçe kaldırın. Bu, yüksekliği ayarlamayı kolaylaştırır.

7.3 Tutma cihazını ayarlayın

Sağ taraftaki disk fırçayı, örneğin duvarlar veya kaldırımlar gibi süpürülmesi gereken kenar alanlara ayarlamak için tutma tertibatını kullanın.

NOT

Alçak kenarlarda tutma tertibatı doğru ayarlanmazsa aşırı aşınma meydana gelebilir. Aşağı tutucu yüzeyi çizmemelidir.

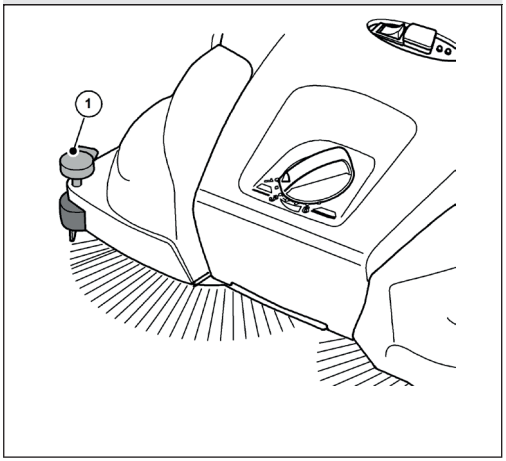

Abb. 15: Tutma cihazı ayarı

Kenarları ve köşeleri süpürme

- Aşağı tutucunun kolunu (1) aşağı doğru bastırın.

Yüzeyler üzerinde çalışma

- Aşağı tutucunun kolunu (1) yukarı doğru çekin.

TR

7.4 Pille çalışma ve LED ekran

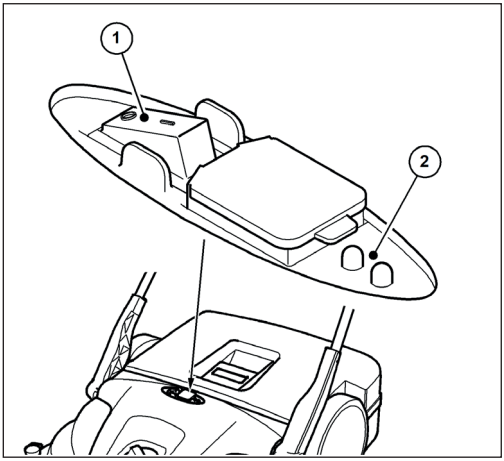

Abb. 16: Çalıştırma ve gösterge

LED ekran (2) süpürgenin akü modundaki mevcut çalışma durumunu gösterir.

- Süpürgeyi süpürülecek yüzeyin üzerine yerleştirin.

⚠ DİKKAT

Açma/kapama düğmesine ayağınızla basmayın.

Disk fırçaları çalıştırırken süpürgeyi eğmek, düşme veya takılma nedeniyle yaralanmalara neden olabilir.

- Süpürgeyi sadece elle açın veya kapatın.

- Açma/kapama düğmesini (1) "I" konumuna getirerek süpürgeyi açın.

Disk fırçalar ve ince kir süpürme silindiri dönmeye başlar. Akü yeterince şarj edilmişse, akü çalışması sırasında LED ekranın (2) yeşil LED'i yanar.

Cihazı iki elinizle itme kolunun üzerinden geçiriniz.

- Cihazı normal yürüme hızında ileri doğru itiniz.
- Açma/kapama düğmesini (1) "0" konumuna getirerek süpürgeyi kapatın.
- Gerekirse hazneyi boşaltın, bu kullanım kılavuzunun „Haznenin boşaltılması“ bölümündeki 7.7 kısmına bakın.

» Mükemmel süpürme sonuçları elde etmek için hazneyi düzenli aralıklarla boşaltın.

NOT

- Çalışma sırasında disk fırçalar daha yavaş dönüyorsa veya LED ekranın (2) kırmızı LED'i yanıyorsa, bu akü şarj seviyesinin düşük olduğunu gösterir. Cihazı kapatın ve aküyü şarj edin.
- Akü şarj seviyesi çok düşükse, cihaz dahili elektronik tarafından kapatılır. LED ekranın (2) kırmızı LED'i yanıp söner. Cihazı kapatın ve aküyü şarj edin. Derin deşarj garantiyi geçersiz kılar!

- İşiniz bittikten sonra süpürgeyi ve toz filtresini temizleyin, bu kullanım kılavuzunun „Cihazı temizleyin“ bölümündeki 9.4 temizlenmesi" kısmına bakın.
- Gerekirse aküyü tamamen şarj edin, bu kullanım kılavuzunun „Aküyü şarj edin“ 4 bölümündeki 6.4 ünün şarj edilmesi" kısmına bakın.

7.5 Aşırı yük koruması

Hasarları önlemek için motorlar aşırı yük koruması ile donatılmıştır. Süpürgenin elektronik aksamı kısa bir süre sonra kapanırsa, bunun nedeni motorlara aşırı yük binmesidir. Bu durumda ince kir süpürme silindiri ve disk fırçalarının serbest hareket edip etmediği kontrol edilmeli ve sıkışmış taşlar, sarılmış dişler ve benzerleri gibi tıkanıklıklar giderilmelidir.

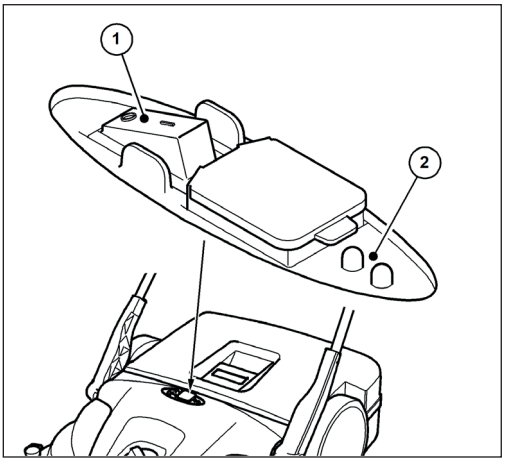

Abb. 17: Çalıştırma ve gösterge

- Aşırı yük koruması tetiklendikten sonra, açma/kapama düğmesini (1) "0" konumuna getirerek süpürgenin elektronik aksamını kapatın.

⚠ DİKKAT

Süpürgenin yanlışlıkla çalıştırılması nedeniyle yaralanma tehlikesi!

Süpürge üzerinde çalışırken, cihazın yanlışlıkla açılması nedeniyle içeri çekilme riski vardır.

- Tıkanıklık açılırken cihazın yanlışlıkla açılmadığından emin olun! Gerekirse mavi akü bağlantı kablosunu aküden ayırın. Bu kullanım kılavuzunun 10.2 bölümündeki "Akü bağlantı kablosunun sökülmesi" kısmına bakın.

1. Tıkanıklığın yerini belirleyin ve giderin, bu kullanım kılavuzunun „Tıkanıklığı giderin“ 2 bölümündeki 9.2kısmına bakın.
2. Gerekirse mavi akü bağlantı kablosunu yeniden bağlayın. Bu kullanım kılavuzunun 6. 3 bölümündeki "Akü bağlantı kablosunun bağlanması"kısmına bakın.
3. Açma/kapama düğmesini "I" konumuna getirerek süpürgeyi çalıştırın
4. Cihazın her zamanki gibi çalışıp çalışmadığını kontrol edin.

7.6 Manuel çalıştırma

Akü şarj seviyesi düşükse süpürge geçici olarak elektrik desteği olmadan da çalıştırılabilir. Süpürme mekanizması, cihaz itilerek çalıştırılır.

- Cihazı iki elinizle itme kolunun üzerinden geçiriniz.
- Cihazı normal yürüme hızında ileri doğru itiniz.
- Gerekirse çöp haznesini boşaltın, bu kullanım kılavuzunun „Haznenin boşaltılması“ bölümündeki 7.7 kısmına bakın.
- Aküyü tamamen şarj edin, bu kullanım kılavuzunun „Aküyü şarj edin“ 4 bölümündeki 6.4 edilmesi " kısmına bakın.

» Sadece geçici olarak manuel çalıştırmayı kullanın. Akü modunda daha az eforla daha iyi bir süpürme sonucu elde edilebilir.

7.7 Haznenin boşaltılması

⚠ UYARI

Kırık cam, metal veya diğer keskin kenarlı malzemeler nedeniyle kesik tehlikesi!

Hazneyi boşaltırken kırık cam, metal veya diğer keskin kenarlı malzemeler kesiklere neden olabilir.

- Öngörülen kişisel koruyucu ekipmanı kullanın!

⚠ DİKKAT

Süpürülen toz nedeniyle sağlık tehlikesi!

Süpürme haznesinin boşaltılması, süpürülen toz nedeniyle sağlığınızı tehlikeye atabilir.

- Öngörülen kişisel koruyucu ekipmanı kullanın!

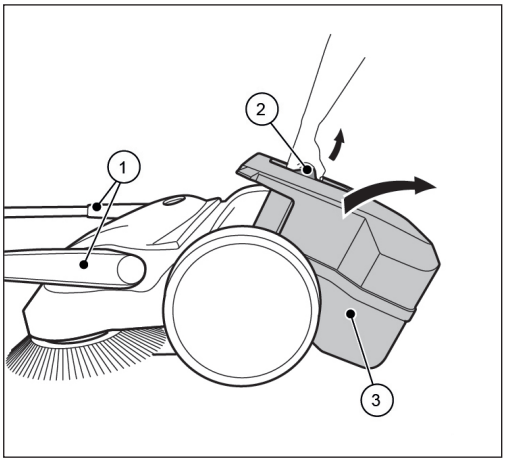

Abb. 18: Haznenin boşaltılması

- Her kullanımdan sonra hazneyi boşaltınız.
- Mükemmel süpürme sonuçları elde etmek için hazneyi düzenli aralıklarla boşaltın.

1. İtme kolunu (1) öne eğik konuma getirin.
2. Hazneyi (3) hazne tutamağından (2) yukarı doğru çekin.
3. Hazneyi (3) tamamen boşaltın.

» Gövde kenarlarının da kirden arınmış olduğundan emin olun.

4. Boş çöp haznesini (3) cihazın içine yerleştirin.
5. Hazne tutamağını (2) tekrar başlangıç konumuna bastırın.

» Çöp haznesinin (3) kilitleme mekanizması duyulabilir şekilde devreye girmelidir.

6. İtme kolunu (1) çalışma konumuna geri getirin.

8. Sorun Giderme

⚠ UYARI

Kırık cam, metal veya diğer keskin kenarlı malzemeler nedeniyle kesik tehlikesi!

Hazneyi boşaltırken kırık cam, metal veya diğer keskin kenarlı malzemeler kesiklere neden olabilir.

- Öngörülen kişisel koruyucu ekipmanı kullanın!

⚠ DİKKAT

Süpürme sırasında oluşan toz nedeniyle sağlık tehlikesi!

Tozun solunması sağlığınızı tehlikeye atabilir.

- Öngörülen kişisel koruyucu ekipmanı kullanın!

⚠ DİKKAT

İtme çubuğunun devrilmesi nedeniyle yaralanma tehlikesi!

İtme çubuğu devrilirse, kullanıcıda veya diğer kişilerde parmak ezilmesi veya zedelenme gibi hafif yaralanmalara neden olabilir.

- Cihazı taşırken, itme çubuğu devrilmeyecek şekilde tutun.

⚠ DİKKAT

Süpürgenin yanlışlıkla çalıştırılması nedeniyle yaralanma tehlikesi!

Süpürge üzerinde çalışırken, cihazın yanlışlıkla açılması nedeniyle içeri çekilme riski vardır.

- Arıza giderme sırasında cihazın yanlışlıkla açılmadığından emin olun! Gerekirse mavi akü bağlantı kablosunu aküden ayırın. Bu kullanım kılavuzunun 10.2 bölümündeki "Akü bağlantı kablosunun sökülmesi" kısmına bakın.

Öngörülen bakım çalışmalarına uyulmasına ve kullanımdan önce cihazın kontrol edilmesine rağmen arızalar meydana gelebilir. Olası arızalar, nedeni ve çözümüne ilişkin ayrıntılarla birlikte aşağıdaki tablolarda, Bölüm 1 ve Bölüm 2'de listelenmiştir.

8.1 Arıza tablosu bölüm 1

Arıza	Neden	Çare
Cihaz yavaş veya düzensiz çalışıyor	Cihaz kirli	Temiz süpürge, bkz. bölüm 9.4. bölümde „Cihazı temizleyin“
	Süpürge tıkalı	Tıkanıklığı giderin, bkz. bölüm 9.2. bölümde „Tıkanıklığı giderin“
	Fırça tahrikleri kirlenmiş	Fırça sürücülerini temizleyin, bkz 9.4 bölümünde „Cihazı temizleyin“
	Yükseklik ayarı çok düşük ayarlanmış	Yükseklik ayarını yapın, bkz. bölüm 7.2 bölümünde „Disk fırçalarının yükseklik ayarı“
	Disk fırçaların temas basıncı çok yüksek	
	Akü şarj seviyesi çok düşük. Süpürge üzerindeki LED göstergesi "kırmızı" yanar	Pili şarj edin, bkz. bölüm 6.4. bölümde „Aküyü şarj edin“
	Disk fırçalar dönmüyor	İletişim servisi
	İnce kir süpürme silindiri dönmüyor	
Cihaz kapanır	Disk fırçaların temas basıncı çok yüksek	Yükseklik ayarını yapın, bkz. bölüm 7.2 bölümünde „Disk fırçalarının yükseklik ayarı“
	Süpürge tıkalı	Temiz süpürge, bkz. bölüm 9.4. bölümde „Cihazı temizleyin“
	Aşırı yük koruması aktif	Tıkanıklığı giderin, bkz. bölüm 7.5 bölümünde "Aşırı yük koruması"
	Akü şarj seviyesi çok düşük. Süpürge üzerindeki LED gösterge "kırmızı" yanıp sönüyor. Cihaz elektronik aksam tarafından kapatıldı	Aküyü şarj edin, bkz. bölüm 6.4. bölümde „Aküyü şarj edin“
	F1 sigortası arızalı	F1 sigortasını kontrol edin ve değiştirin, bkz 8.4 bölümünde „F1 sigortasını sökün ve kontrol edin“
Cihaz artık açılamıyor	F1 sigortası arızalı	F1 sigortasını kontrol edin ve değiştirin, bkz 8.4 bölümünde „F1 sigortasını sökün ve kontrol edin“
	Akü bağlantı kablosunun bağlantısı kesilmiş	Akü bağlantı kablosunu bağlayın, bkz 6.3. bölümde "Akü bağlantı kablosunun bağlanması"
	Akü derin deşarj olmuş	İletişim servisi
Kıllar bükülmüş	Yanlış depolama	Kılları hizalayın, bkz. bölüm 9.3. bölümde „Kılları hizalayın“

TR

8.2 Arıza tablosu bölüm 2

Arıza	Neden	Çare
Süpürme sonucu yetersiz	Süpürme dudağı eksik, gevşek veya çok aşınmış	Süpürme dudağını değiştirin
	Disk fırçaların temas basıncı çok yüksek	Yükseklik ayarını yapın, bkz. bölüm 7.2 bölümünde „Disk fırçalarının yükseklik ayarı“
	Disk fırçalarında belirgin aşınma	Yükseklik ayarını yapın, bkz. bölüm 7.2 bölümünde „Disk fırçalarının yükseklik ayarı“
		Disk fırçalarını değiştirin
	Çöp konteyneri dolu	Hazneyi boşaltın, bkz. bölüm 7.7 bölümünde „Haznenin boşaltılması“
	Bölümdeki bilgilere dayanarak süpürgenin yanlış kullanımı 2.2 bölümünde „Amaç dışı kullanım“	Uygun bir temizleme cihazı veya temizleme maddesi kullanın

8.3 Sorun Giderme Prosedürü

⚠ DİKKAT

Süpürgenin yanlışlıkla çalıştırılması nedeniyle yaralanma tehlikesi!

Süpürgedeki arızaları giderdikten sonra, cihazın yanlışlıkla çalışmaya başlama riski vardır.

- Aküyü bağlamadan önce, cihazdaki açma/kapama düğmesinin "0" konumunda olduğundan emin olun.

1. Cihaz üzerindeki açma/kapama düğmesini "0" konumuna getiriniz.
2. Mavi akü bağlantı kablosunu aküden ayırın.
3. Arıza tablosuna göre arızayı gideriniz.
4. Gerekirse mavi akü bağlantı kablosunu aküye tekrar bağlayınız.
5. Açma/kapama düğmesini "I" konumuna getirerek süpürgeyi çalıştırın. Cihazın her zamanki gibi çalışıp çalışmadığını kontrol edin.

8.4 F1 sigortasını sökün ve kontrol edin

Süpürge, elektrikli bileşenleri korumak için 15 amperlik bir sigorta ile donatılmıştır. F1 sigortasını kontrol etmek ve değiştirmek için aşağıdaki adımları izleyin:

⚠ DİKKAT

Yanlış sigorta değeri nedeniyle yaralanma veya kaza riski!

Yanlış bir sigorta değeri kullanılırsa, cihaz kapatıldığında, şarj işlemi sırasında veya cihazın çalışması sırasında elektrikli bileşenler aşırı yüklenebilir, bu da duman ve yangına neden olabilir.

- Sigortayı sadece üretici tarafından onaylanmış yeni bir 15 amperlik sigorta ile değiştirin.

⚠ DİKKAT

Süpürgenin yanlışlıkla çalıştırılması nedeniyle yaralanma tehlikesi!

Süpürge üzerinde çalışırken, cihazın yanlışlıkla açılması nedeniyle içeri çekilme riski vardır.

- Sigorta çıkarılırken ve kontrol edilirken cihazın yanlışlıkla açılmadığından emin olun! Bunu yapmak için mavi akü bağlantı kablosunu aküden ayırın.

NOT

Daha yüksek veya daha düşük değerli bir sigortanın kullanılması cihazda önemli hasara neden olabilir.

Hasarı önlemek için, yanmış bir sigortayı sadece üretici tarafından onaylanmış 15 amperlik bir sigorta ile değiştirin. Sigortayı sadece arızanın nedeni giderilmişse değiştirin.

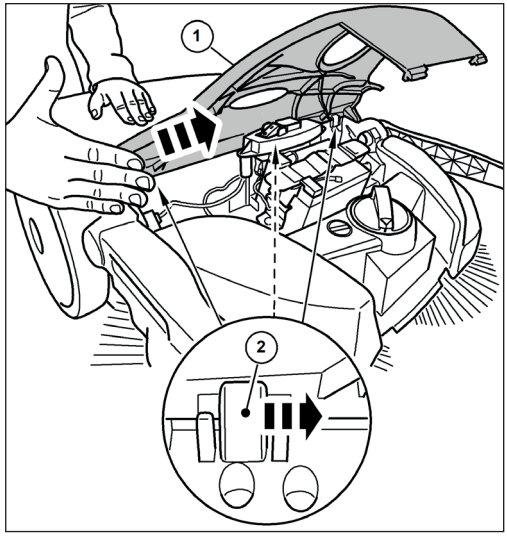

Abb. 19: Kaputun çıkarılması

1. Cihaz üzerindeki açma/kapama düğmesini "0" konumuna getirin.
2. İtme kolunu öne eğik konuma getirin, bu kullanım kılavuzunun „Haznenin boşaltılması“ bölümündeki 7.7 kısmına bakın

TR

3. Mavi akü bağlantı kablosunu aküden ayırın, bu kullanım kılavuzunun 10.2 bölümündeki "Akü bağlantı kablosunun ayrılması" kısmına bakın.
4. Kapağın kenarına avuç içinizle ok yönünde hafifçe vurarak kapağı (1) menteşelerden (2) dikkatlice çıkarın.

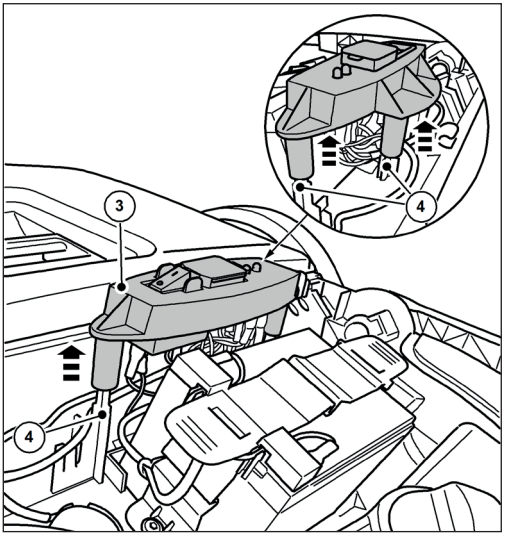

Abb. 20: Anahtar plakasının çıkarılması

5. Anahtar plakasını (3) kılavuz pimlerden (4) dikkatlice yukarı doğru çekin.
6. Anahtar plakasını (3) bağlı kablolarla birlikte bir tarafa koyun.

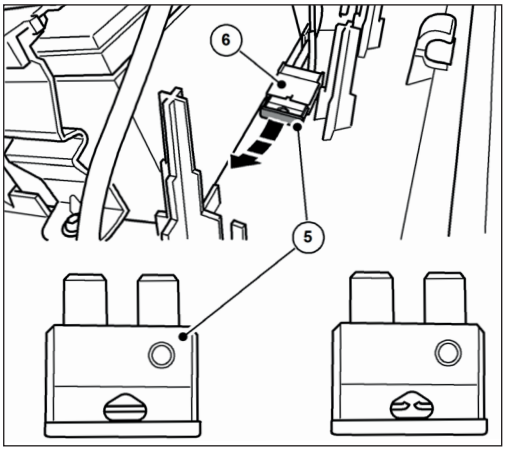

Abb. 21: Sigorta F1

7. F1 sigortasını (5) sigorta tutucusundan (6) dışarı çekin.
8. Sigortayı kontrol edin ve gerekirse değiştirin.

» Sağdaki resim yanmış bir sigortayı göstermektedir.

» Sadece tam olarak 15 amperlik bir sigorta kullanın.

» Sökme işleminin tersi sırayla yeniden monte edin.

Lütfen aşağıdakilere dikkat edin:

1. Kapağı yukarıdan takın ve sonra dikkatlice bastırarak menteşelere oturtun. Kapağın ortalandığından emin olun, aksi takdirde menteşelerin kulakları kırılabilir.
2. Mavi akü bağlantı kablosunu akü üzerindeki takma tırnağına tamamen bağlayın.
3. Açma/kapama düğmesini "I" konumuna getirerek süpürgeyi çalıştırın.
4. Cihazın her zamanki gibi çalışıp çalışmadığını kontrol edin.

TR

NOT

Süpürgeyi açtıktan hemen sonra sigorta tekrar atarsa, servis merkeziyle iletişime geçin. Sigortalar Electrostar GmbH'den yedek parça olarak temin edilebilir.

9. Bakım ve temizlik

⚠ UYARI

Kırık cam, metal veya diğer keskin kenarlı malzemeler nedeniyle kesik tehlikesi!

Hazneyi boşaltırken kırık cam, metal veya diğer keskin kenarlı malzemeler kesiklere neden olabilir.

- Öngörülen kişisel koruyucu ekipmanı kullanın!

⚠ DİKKAT

Süpürme sırasında oluşan toz nedeniyle sağlık tehlikesi!

Tozun solunması sağlığınızı tehlikeye atabilir.

- Öngörülen kişisel koruyucu ekipmanı kullanın!

⚠ DİKKAT

İtme çubuğunun devrilmesi nedeniyle yaralanma tehlikesi!

İtme çubuğu devrilirse, kullanıcıda veya diğer kişilerde parmak ezilmesi veya zedelenme gibi hafif yaralanmalara neden olabilir.

- Cihazı taşırken, itme çubuğu devrilmeyecek şekilde tutun.

⚠ DİKKAT

Temizlik maddeleri nedeniyle tehlike!

Maddeler zararlı bileşenler içerebilir ve solunum yollarında ve ciltte tahrişe neden olabilir.

- Üreticinin güvenlik veri sayfasını dikkate alın.
- Dökülmesinden ve buğulanmasından kaçının.
- Çalışırken bir şey yemeyin, içmeyin veya sigara içmeyin.
- Cilt ve göz ile temasından kaçının.

⚠ DİKKAT

Süpürgenin yanlışlıkla çalıştırılması nedeniyle yaralanma tehlikesi!

Süpürge üzerindeki bakım ve temizlik çalışmaları sırasında, cihazın yanlışlıkla açılması nedeniyle içeri çekilme riski vardır.

- Tüm çalışmalar sırasında cihaz kapatılmalı ve güç kaynağından ayrılmalıdır.
- Motor çalışırken herhangi bir çalışma yapmayın.
- Açma/kapama düğmesi "0" konumunda olmalıdır.
- Bakım ve temizlik çalışmaları sırasında cihazın yanlışlıkla açılmadığından emin olun! Gerekirse mavi akü bağlantı kablosunu aküden ayırın. Bu kullanım kılavuzunun 10.2 bölümündeki "Akü bağlantı kablosunun sökülmesi" kısmına bakın.

NOT

Yanlış bakım hasara yol açabilir ve süpürgenin kullanım ömrünü kısaltabilir.

Aşağıdaki bölümlerde optimum ve sorunsuz çalışma için gerekli bakım ve temizlik çalışmaları açıklanmaktadır.

Bazı durumlarda, belirtilen işlerin yapılması zamana ve/veya yüke bağlıdır. Aralıkların hem son tarihler hem de çalışma saatleri açısından belirtildiği durumlarda, önce gerçekleşen durum geçerlidir.

Bakım çalışmaları ve aralıkları hakkında herhangi bir sorunuz varsa, lütfen üreticiyle iletişime geçin.

9.1 Bakım programı

Bakım aralığı	Bakım çalışmaları
Çalışmaya başlamadan önce	Cihazda işlevsellik ve hasar olup olmadığını kontrol edin. Gerekirse servis merkezine başvurun
	İtme kolunun kol bağlantı parçalarına sıkıca oturup oturmadığını kontrol edin
	Çöp konteynerinin sıkı oturup oturmadığını ve durumunu kontrol edin
	Disk fırçalarını ve ince kir süpürme silindirini sarılmış iplikler ve kordonlar açısından kontrol edin. Gerekirse bunları çıkarın.
	Disk fırçasını ve ince kir süpürme silindirini sıkışan parçalar veya kirlenme açısından kontrol edin
	Kollarda kir olup olmadığını kontrol edin ve gerekirse temizleyin.
	Doğru yükseklik için yükseklik ayarını kontrol edin
	Süpürme basıncı ayarını kontrol edin. Gerekirse, süpürme basıncını süpürülecek yüzeye göre ayarlayın
	Açma/kapama düğmesinin istenildiği zaman kolayca "0" konumuna getirilebildiğini kontrol edin
	Süpürge üzerindeki şarj cihazının bağlantı soketinde yabancı cisim olup olmadığını kontrol edin
	Akü şarj seviyesinin yapılacak süpürme işi için yeterli olup olmadığını kontrol edin. Gerekirse aküyü şarj edin
İş bitiminde	Süpürme kabını boşaltın
	Cihazı temizleyin
	Toz filtresini temizleyin
	Aküyü şarj edin
8 Bh	Fırça tahriklerini temizleyin
2 ay	Aküyü şarj edin

9.2 Tıkanıklığı giderin

- Sarılmış malzemeleri (örneğin ipler, iplikler, uzun lifli malzemeler) kıllardan ve akslardan çıkarın.
- Sıkışan malzemeleri (örn. taşlar, dallar, yapraklar) çıkarın.

9.3 Kılları hizalayın

⚠ UYARI

Üfleyicinin yanlış kullanılması veya uygun olmayan üfleyicilerin kullanılması nedeniyle yangın tehlikesi!

Isıtma sırasında aşırı sıcaklıklar oluşursa, kılları hizalarken yangın riski vardır.

- Kılları ısıtmak için çıplak alev veya brülör kullanmayın!
- Sıcak hava üfleyici kullanmayın. Hava çok sıcak olursa kıllar eriyebilir.

Bükülmüş kıllar sıcak hava üfleyici (örn. saç kurutma makinesi) ile ısıtılarak düzeltilebilir.

- Açık durumdaki sıcak hava üfleyiciyi bükülmüş kıllara doğrultun.

» Yeterli ısıtma ile kıllar kendiliğinden tekrar düzelecektir.

9.4 Cihazı temizleyin

- Herhangi bir yağ giderici madde kullanmayın.
- Sert temizlik maddeleri kullanmayın.
- Cihazı yüksek basınçlı bir temizleyici ile veya akan su altında temizlemeyin. Cihaz suya daldırılmamalı veya suyla silinmemelidir.
- Yatak noktalarını nemden koruyun.
- Disk fırçalarını ve ince kir süpürme silindirini basınçlı hava ile temizlemeyin.

» Sert hava jeti kıllara zarar verebilir.

1. Disk fırçalarını, ince kir süpürme silindirini ve tahrikleri ıslak bir bezle temizleyin.
2. Tüm plastik parçaları nemli bir bezle temizleyin.

» Aküyü temiz tutun, çünkü kirli bir akü, terminaller üzerinden kaçak akımlar nedeniyle zamanla boşalabilir.

10. Hizmetten çıkarma/depolama/ depolama

10.1 İtme kolunu sökün

⚠ DİKKAT

İtme çubuğunun devrilmesi nedeniyle yaralanma tehlikesi!

İtme çubuğu devrilirse, kullanıcıda veya diğer kişilerde parmak ezilmesi veya zedelenme gibi hafif yaralanmalara neden olabilir.

- Cihazı taşırken, itme çubuğu devrilmeyecek şekilde tutun.

» İtme kolu, yerden tasarruf etmek için cihazdan çıkarılabilir.

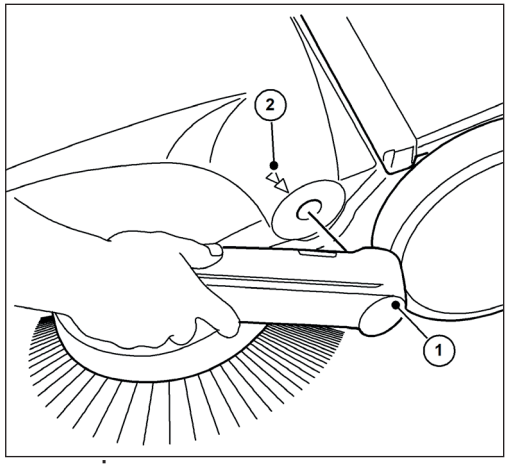

Abb. 22: İtme çubuğunun çıkarılması

1. Gövde üzerindeki ilgili okları (2) tutamak bağlantılarının çubuğu (1) ile hizalayın.
2. Kendinizi cihazın önündeki itme kolunun arasına yerleştirin.
3. Her iki tutamak bağlantı parçasını (1) ellerinizle kavrayın ve dikkatlice dışarı doğru itin.
4. Aynı zamanda, tutamak bağlantılarını cihaz üzerindeki her iki tutucudan dışarı çekin.

10.2 Akü bağlantı kablosunu ayırın

Akünün derin deşarj olmasını önlemek için, akü şarj edilmeden yaklaşık 2 aydan uzun süre depolanmışsa mavi akü bağlantı kablosu çıkarılmalıdır.

Gerekirse, sorun giderme ve tıkanıklığı giderme sırasında da akünün bağlantısı kesilmelidir. Süpürgenin yanlışlıkla çalıştırılmasına karşı koruma.

Yaklaşık 6 ay veya daha uzun depolama sürelerinde, akü performansını korumak için akü önceden tam olarak şarj edilmelidir. Akünün şarj edilmesine ilişkin bilgileri bu kullanım kılavuzunun „6.4 Aküyü şarj edin“ bölümünde bulabilirsiniz.

» Aküyü temiz tutun, çünkü kirli bir akü, terminaller üzerinden kaçak akımlar nedeniyle zamanla boşalabilir.

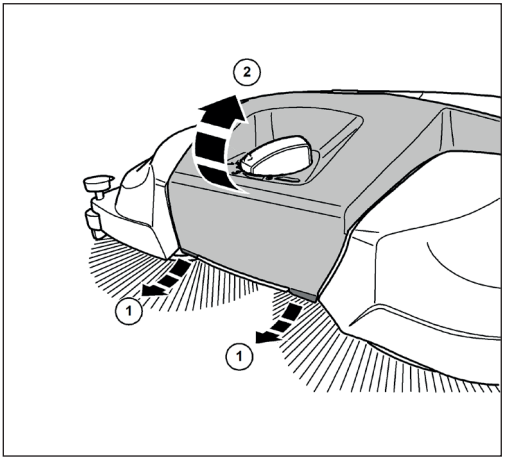

Abb. 23: Kapağın açılması

1. Kapağın (2) ön alt kenarındaki tırnakları (1) hafifçe öne doğru çekin.
2. Kapağı (2) yukarı doğru döndürün.

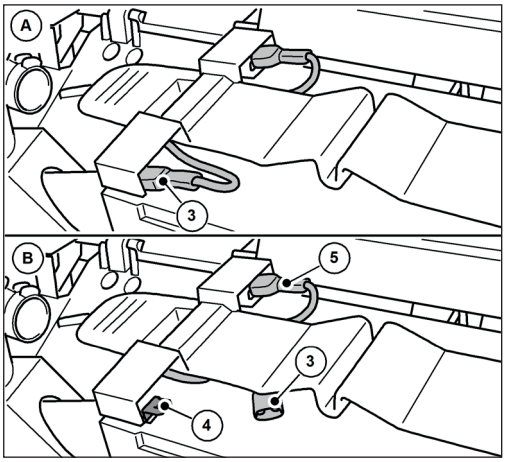

Abb. 24: Akü bağlantı kablosunu ayırın

3. Mavi akü bağlantı kablosunu (3) akünün takma tırnağından (4) ayırın.
» Mavi akü bağlantı kablosunun (3), cihazın hareket etmesi gibi dış etkenler nedeniyle soket tırnağına (4) istem dışı temas etmediğinden emin olun (bkz. 24 Şekil B).
» Kırmızı akü bağlantı kablosu (5) bağlı kalır.
4. Kapağı (2) kapatın ve tırnakları (1) kullanarak kilitleyin.

10.3 Depolama/depolama

NOT

Yanlış depolama, örneğin cihazın nemli bir ortamda saklanması, süpürgenin hasar görmesine neden olabilir.

» Bu kullanım kılavuzunun "10.2 Akü bağlantı kablosunun çıkarılması" bölümündeki bilgileri dikkate alın.

• Cihazı sadece temiz ve boş bir hazne ile depolayınız.

» Haznenin boşaltılmasıyla ilgili bilgileri bu kullanım kılavuzunun „7.7 Haznenin boşaltılması“ bölümünde ve temizlikle ilgili bilgileri „9.4 Cihazı temizleyin“ temizlenmesi" bölümünde bulabilirsiniz.

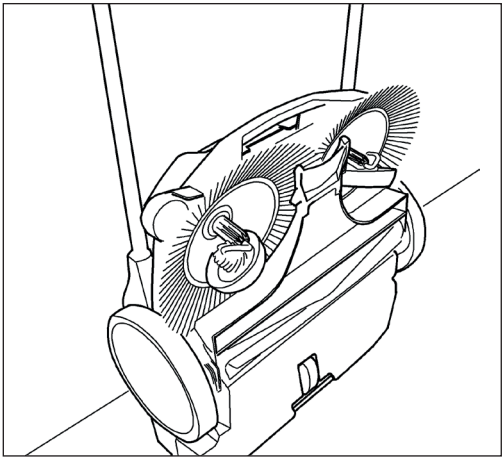

Abb. 25: Depolama konumu

• Cihazı, kıllar bükülmeyecek veya kıvrılmayacak şekilde konumlandırın.

• İtme kolu da dahil olmak üzere cihazı devrilmeye, kaymaya ve hasara karşı emniyete alın.

• Cihazı açık havada veya nemli bir ortamda saklamayın.

10.4 Bertaraf

⚠ UYARI

Yanlış bertaraf nedeniyle çevresel tehlike

Süpürgenin/bataryanın yanlış şekilde atılması, içerdiği zararlı maddeler nedeniyle çevre kirliliğine yol açabilir.

• Süpürgeyi, şarj cihazını ve aküyü geçerli yerel yönetmeliklere uygun olarak çevre dostu bir şekilde imha edin.

• Cihazı ve pili ayrı olarak atın.

TR

11. REACH

REACH, Kimyasalların Kaydı, Değerlendirilmesi, İzni ve Kısıtlanması için Avrupa Kimyasallar Yönetmeliğidir.

REACH Yönetmeliği (EC) No. 1907/2006 ile uyumluluğa ilişkin bilgiler şu adreste bulunabilir **www.starmix.de**

12. AT Uygunluk Beyanı

2006/42/EC sayılı Makine Direktifi, Ek II 1A anlamında uygunluk beyanı

Üretici firma:

Electrostar GmbH
Hans-Zinser-Str. 1-3
73061 Ebersbach/Fils
Almanya

Teknik dokümantasyonun derlenmesi için yetkili temsilci:

Electrostar GmbH
Hans-Zinser-Str. 1-3
73061 Ebersbach/Fils
Almanya

Ürün:

El tipi, akülü süpürge haaga 677 plus

Yukarıda belirtilen ürünün 2006/42/EC sayılı Makine Direktifinin ilgili tüm hükümlerine uygun olduğunu beyan ederiz. Yukarıda belirtilen ürün aşağıdaki ilgili direktiflerin gerekliliklerini yerine getirmektedir:

- EMC Direktifi 2014/30/EU
- RoHS 2011/65/EU

Aşağıdaki uyumlaştırılmış standartlar uygulanmıştır:

- EN ISO 12100:2010, Makine emniyeti - Tasarım, risk değerlendirmesi ve risk azaltma için genel ilkeler
- EN 60335-1:2012, Ev ve benzeri yerlerde kullanılan elektrikli cihazlar - Güvenlik - Bölüm 1: Genel gereklilikler
- EN 60335-2-72:2012, Ev ve benzeri yerlerde kullanılan elektrikli cihazlar - Güvenlik - Bölüm 2-72: Profesyonel kullanım için çekiş tahrikli veya çekiş tahriksiz zemin işleme makineleri için özel gereklilikler
- EN 55014-1:2021, Elektromanyetik uyumluluk - Ev aletleri, elektrikli aletler ve benzeri elektrikli cihazlar için gereklilikler - Bölüm 1: Emisyon
- EN 55014-2:2021, Elektromanyetik uyumluluk - Ev aletleri, elektrikli aletler ve benzeri cihazlar için gereklilikler - Bölüm 2: Bağışıklık - Ürün ailesi standardı
- EN IEC 61000-3-2:2019
- EN 61000-3-3:2013
- EN 62233:2008-04, Elektromanyetik alanlarda kişilerin güvenliği ile ilgili olarak ev aletleri ve benzeri elektrikli cihazların elektromanyetik alanlarının ölçülmesi için yöntemler.
- EN IEC 63000:2018-12, Tehlikeli maddelerin kısıtlanması açısından elektrikli ve elektronik ekipmanların değerlendirilmesi için teknik dokümantasyon;

Ebersbach, 16 Temmuz 2025

Carsten Gresser
Assurancer Başkanı

TR

Spis treści

1. Ogólne ... 378
1.1 Adres ... 378
1.2 Konwencje ... 378
1.3 Symbole i oznakowanie ... 378
1.4 Ograniczenie odpowiedzialności ... 378
1.5 Gwarancja na ... 378
1.6 Ochrona praw autorskich ... 379
1.7 Grupa docelowa ... 379
2. Bezpieczeństwo ... 379
2.1 Przeznaczenie ... 379
2.2 Użytkowanie niezgodne z przeznaczeniem ... 379
2.3 Odpowiedzialność użytkownika ... 379
2.4 Ogólne instrukcje bezpieczeństwa ... 380
2.5 Ogólne instrukcje bezpieczeństwa dotyczące akumulatora, gniazda ładowania i ładowarki ... 380
2.6 Ostrzeżenia o zagrożeniach na urządzeniu ... 382
2.7 Środki ochrony indywidualnej ... 382
3. Dane techniczne ... 383
4. Budowa i działanie ... 384
5. Transport ... 386
5.1 Dostawa ... 386
5.2 Zakres dostawy ... 386
5.3 Postępowanie z materiałami opakowaniowymi ... 386
5.4 Przechowywanie zamiatarki ... 386
5.5 Przenoszenie urządzenia ... 387
5.6 Transport urządzenia w pojeździe ... 387
6. Uruchomienie ... 388
6.1 Montaż uchwytu do pchania i osprzętu uchwytu ... 388
6.2 Mocowanie uchwytu do pchania do urządzenia ... 388
6.3 Podłączanie kabla połączeniowego akumulatora ... 389
6.4 Ładowanie akumulatora ... 390
7. Działanie ... 391
7.1 Przed rozpoczęciem pracy ... 391
7.2 Regulacja wysokości szczotek tarczowych ... 392
7.3 Ustawianie urządzenia przytrzymującego ... 392
7.4 Działanie akumulatora i wyświetlacz LED ... 393
7.5 Zabezpieczenie przed przeciążeniem ... 394
7.6 Obsługa ręczna ... 395
7.7 Opróżnianie zbiornika ... 395
8. Rozwiązywanie problemów ... 396
8.1 Tabela błędów część 1 ... 397
8.2 Tabela błędów część 2 ... 398
8.3 Procedura rozwiązywania problemów ... 399
8.4 Wyjmij i sprawdź bezpiecznik F1 ... 399
9. Konserwacja i czyszczenie ... 401
9.1 Plan konserwacji ... 402
9.2 Usuwanie zatorów ... 402

PL

9.3 Wyrównać włosie 403
9.4 Wyczyść urządzenie 403
10. Wyłączenie z eksploatacji/składowanie/przechowywanie 403
10.1 Zdemontować uchwyt do pchania 403
10.2 Odłącz kabel połączeniowy akumulatora 404
10.3 Przechowywanie 405
10.4 Utylizacja 405
11. REACH 406
12. Deklaracja zgodności WE 406

1. Ogólne

Niniejsza instrukcja obsługi jest częścią zamiatarki haaga 677 plus (rok produkcji: od 2025) i dotyczy wyłącznie tego urządzenia.

Instrukcja obsługi zawiera ważne informacje dotyczące bezpiecznego i wydajnego użytkowania urządzenia.

Warunkiem bezpiecznej pracy z urządzeniem jest przestrzeganie wszystkich podanych wskazówek bezpieczeństwa i instrukcji.

Przed rozpoczęciem użytkowania urządzenia należy uważnie przeczytać instrukcję obsługi.

- Przeczytaj instrukcję bezpieczeństwa!
- Instrukcję obsługi należy przechowywać w bezpiecznym i łatwo dostępnym miejscu przez cały okres eksploatacji urządzenia.
- Instrukcję obsługi należy przekazać każdemu kolejnemu właścicielowi lub użytkownikowi urządzenia.

1.1 Adres

Electrostar GmbH
Hans-Zinser-Str. 1-3
73061 Ebersbach/Fils
Niemcy
Telefon: +49 (0)7163 9988-100
Faks: +49 (0)7163 9988-155
info@starmix.de
www.starmix.de

1.2 Konwencje

Aby móc optymalnie korzystać z instrukcji obsługi, należy przestrzegać poniższych objaśnień dotyczących konwencji typograficznych.

Wyliczenie

- Teksty wyświetlane w ten sposób są wypunktowane.

Sekwencja pracy

1. Krok 1 sekwencji pracy
2. Krok 2 sekwencji pracy
3. Krok 3 sekwencji pracy

Należy przestrzegać kolejności etapów pracy.

Wskazówka

» Wskazówki i instrukcje (nie uszkodzenia maszyny) przedstawiono poniżej.

1.3 Symbole i oznakowanie

Należy zawsze przestrzegać wszystkich ostrzeżeń i instrukcji bezpieczeństwa! Podczas pracy należy zawsze postępować ostrożnie, aby uniknąć wypadków, obrażeń ciała i szkód materialnych!

Struktura instrukcji bezpieczeństwa

⚠ SŁOWO OSTRZEGAWCZE

Rodzaj i źródło zagrożenia

Możliwe konsekwencje

- Sposób uniknięcia zagrożenia

Poziom zagrożenia

Poziom zagrożenia	Prawdopodobieństwo wystąpienia	Konsekwencje nieprzestrzegania
⚠ **NIEBEZPIECZEŃSTWO**	Natychmiastowe	Śmierć, poważne obrażenia ciała
⚠ OSTRZEŻENIE	Możliwe	Śmierć, poważne obrażenia ciała
⚠ UWAGA	Możliwe	Niewielkie obrażenia ciała
UWAGA	Możliwe	Szkody materialne

1.4 Ograniczenie odpowiedzialności

Electrostar GmbH nie ponosi żadnej odpowiedzialności za szkody i szkody następcze spowodowane przez punkty wymienione poniżej:

- Nieprzestrzeganie instrukcji obsługi
- Stosowanie niedozwolonych części zamiennych / nieprawidłowych części zamiennych / części zamiennych niezgodnych ze specyfikacją producenta
- Nieautoryzowane modyfikacje, dodatki i przebudowy urządzenia

1.5 Gwarancja na

Obowiązują przepisy opisane w Ogólnych Warunkach Handlowych Electrostar GmbH.

1.6 Ochrona praw autorskich

Instrukcja obsługi jest chroniona prawami autorskimi firmy Electrostar GmbH.

Instrukcja obsługi zawiera instrukcje i rysunki lub fragmenty rysunków o charakterze technicznym, które nie mogą być powielane, rozpowszechniane lub wykorzystywane bez zezwolenia do celów konkurencji lub przekazywane innym osobom, zarówno w całości, jak i w części.

Electrostar GmbH zastrzega sobie prawo do uzyskania zgody na wykorzystanie kopii lub informacji z niniejszej instrukcji obsługi do publikacji lub przekazania ich osobom trzecim.

Naruszenia będą skutkować roszczeniami odszkodowawczymi ze strony producenta. Dalsze roszczenia pozostają zastrzeżone.

1.7 Grupa docelowa

Niniejsza instrukcja obsługi jest przeznaczona dla użytkownika zamiatarki.

OSTRZEŻENIE

Nie używać na pochyłych powierzchniach!

2. Bezpieczeństwo

Należy przestrzegać poniższych instrukcji, aby uniknąć usterek, uszkodzeń i zagrożeń dla zdrowia!

2.1 Przeznaczenie

Zamiatarka haaga 677 plus jest przeznaczona wyłącznie do usuwania zanieczyszczeń drogowych, takich jak liście, trawa, żwir, piasek i podobne zanieczyszczenia z płaskich i twardych powierzchni.

Urządzenie nadaje się do użytku komercyjnego, np. w hotelach, szkołach, szpitalach, fabrykach i biurach.

2.2 Użytkowanie niezgodne z przeznaczeniem

Każde użycie inne niż opisane w sekcji „Przeznaczenie“ " jest uważane za użycie niezgodne z przeznaczeniem. Użytkownik urządzenia ponosi wyłączną odpowiedzialność za wszelkie wynikające z tego szkody.

Zamiatarka nie może być używana do zamiatania niebezpiecznych, łatwopalnych lub żarzących się substancji (papierosy i zapałki), cieczy, wybuchowych lub niebezpiecznych pyłów (Ex), kwasów lub rozpuszczalników.

Zamiatarki nie wolno również używać do zamiatania wody, betonu, zaprawy, cementu lub pyłu zawierającego gips.

Zamiatarka nie może również zamiatać mokrych materiałów, takich jak śnieg, obornik, krowie łajno i substancje błotniste, takie jak odchody.

Zamiatarki nie wolno używać w strefach zagrożonych wybuchem ani jako środka transportu.

2.3 Odpowiedzialność użytkownika

Użytkownikiem jest każda osoba fizyczna lub prawna, która korzysta z zamiatarki lub zezwala osobom trzecim na korzystanie z niej i jest odpowiedzialna za bezpieczeństwo użytkownika lub osób trzecich podczas użytkowania.

- Należy nadzorować dzieci przebywające w obszarze roboczym, aby nie bawiły się urządzeniem.
- To urządzenie nie jest przeznaczone do użytku przez osoby (w tym dzieci) o ograniczonych zdolnościach fizycznych, sensorycznych lub umysłowych lub nieposiadające doświadczenia i wiedzy.
- Osoby, które ze względu na stan zdrowia nie są w stanie samodzielnie wykonywać pracy, nie mogą obsługiwać zamiatarki.
- Należy wymienić wszelkie oznaczenia na zamiatarce, które stały się nieczytelne.

2.4 Ogólne instrukcje bezpieczeństwa

- Zabezpieczyć opakowanie przed dostępem dzieci. Istnieje ryzyko uduszenia!
- Nie nosić długich rozpuszczonych włosów, krawatów, luźnej odzieży ani biżuterii, w tym pierścionków.
- Podczas obsługi zamiatarki należy pamiętać, że istnieje ryzyko odniesienia obrażeń w wyniku pochwycenia i wciągnięcia elementów odzieży i części ciała.

2.5 Ogólne instrukcje bezpieczeństwa dotyczące akumulatora, gniazda ładowania i ładowarki

⚠ NIEBEZPIECZEŃSTWO

Niebezpieczeństwo porażenia prądem elektrycznym!

Nieprawidłowa obsługa ładowarki grozi śmiertelnym porażeniem prądem elektrycznym.

- Nigdy nie używaj wadliwej lub uszkodzonej ładowarki.
- Nigdy nie otwieraj ani nie demontuj ładowarki.
- Należy regularnie sprawdzać, czy kabel połączeniowy ładowarki nie jest uszkodzony. Jeśli kabel jest uszkodzony, należy natychmiast odłączyć wtyczkę zasilania.

⚠ NIEBEZPIECZEŃSTWO

Zagrożenie życia z powodu wybuchu!

Ładowarka i zamiatarka mogą generować iskry, które mogą spowodować zapłon pyłu lub oparów. Iskry mogą powstawać na przykład po naciśnięciu włącznika/wyłącznika.

- Nigdy nie używaj ładowarki i zamiatarki w środowisku zagrożonym wybuchem, tj. w środowisku zawierającym łatwopalne ciecze (opary), gazy lub pyły (EX).

⚠ OSTRZEŻENIE

Ryzyko obrażeń lub wypadku podczas obsługi akumulatora!

Nieprawidłowa obsługa akumulatora może prowadzić do różnych niebezpiecznych sytuacji. Należy przestrzegać następujących punktów:

- Chronić akumulator przed bezpośrednim działaniem promieni słonecznych, ciepła, otwartego ognia i iskier elektrycznych.
- Nie wolno palić w bezpośrednim sąsiedztwie akumulatora.
- Nigdy nie wystawiać akumulatora na działanie mikrofal lub wysokiego ciśnienia.
- Nie ładować akumulatora w temperaturze poniżej 0°C.
- Nigdy nie wrzucać akumulatora do ognia.
- Nigdy nie ładuj ani nie używaj wadliwej, uszkodzonej lub zdeformowanej baterii.
- Nigdy nie otwieraj, nie uszkadzaj ani nie upuszczaj akumulatora.
- Akumulator należy przechowywać w miejscu niedostępnym dla dzieci.

OSTRZEŻENIE

Ryzyko obrażeń lub wypadku z powodu wycieku płynu z akumulatora

Wyciekający płyn z akumulatora może powodować podrażnienia skóry, oparzenia i oparzenia chemiczne.

- W razie przypadkowego kontaktu należy umyć dotknięte obszary ciała dużą ilością wody z mydłem.
- Jeśli płyn dostanie się do oczu, nie pocierać ich i przemywać dużą ilością wody przez co najmniej 15 minut. Zasięgnąć dodatkowej pomocy medycznej.
- Zapewnić bezpieczną obsługę akumulatora.

OSTRZEŻENIE

Ryzyko obrażeń lub wypadku z powodu zwarcia

Zwarcie spowodowane przez wodę/wilgoć może doprowadzić do porażenia prądem i/lub pożaru.

- Nie czyść zamiatarki myjką wysokociśnieniową ani strumieniem wody.
- Unikaj przejeżdżania przez kałuże.

OSTRZEŻENIE

Ryzyko obrażeń spowodowanych zewnętrznym uszkodzeniem akumulatora

Wyciek niebezpiecznych substancji może spowodować podrażnienie skóry i/lub oparzenia.

- Należy nosić środki ochrony indywidualnej (ŚOI).

⚠ OSTRZEŻENIE

Ryzyko obrażeń lub wypadku podczas obsługi ładowarki!

Nieprawidłowa obsługa ładowarki może prowadzić do różnych niebezpiecznych sytuacji. Należy przestrzegać następujących punktów:

- Ładowarkę należy podłączać wyłącznie do prawidłowo zainstalowanego gniazdka.
- Po użyciu ładowarki należy odłączyć wtyczkę sieciową od gniazda.
- Niebezpieczeństwo pożaru! Nie używać ładowarki na łatwopalnych powierzchniach (np. papier, tekstylia) lub w łatwopalnym otoczeniu.
- Jeśli w ładowarce pojawi się dym lub ogień, należy natychmiast wyjąć wtyczkę z gniazdka.
- Nie przykrywać ładowarki, aby mogła ona bez przeszkód ostygnąć.
- Kable połączeniowe należy układać i oznaczać w taki sposób, aby nie mogły zostać uszkodzone i aby nikt nie był narażony na niebezpieczeństwo - należy unikać ryzyka potknięcia się!

UWAGA

Nieprawidłowa obsługa i niewłaściwe użytkowanie akumulatora, ładowarki i gniazda ładowania może spowodować uszkodzenie mienia lub sprzętu. Należy przestrzegać następujących punktów:

- Akumulatora należy używać wyłącznie z zamiatarką i ładowarką producenta.

UWAGA

- Tylko do ładowania akumulatora o odpowiedniej geometrii zgodnie z wartościami podanymi w rozdziale „3. Dane techniczne“ używać.
- Ładowarkę należy podłączać wyłącznie do sieci o napięciu i częstotliwości podanych na tabliczce znamionowej.
- Nie wolno wyciągać wtyczki sieciowej z gniazdka ciągnąc za kabel połączeniowy; należy zawsze ciągnąć za wtyczkę sieciową.
- Naprawę uszkodzonego przewodu zasilającego należy zlecić wykwalifikowanemu elektrykowi
- Ładowarki należy używać i przechowywać wyłącznie w zamkniętych i suchych pomieszczeniach. Chronić ładowarkę przed deszczem i wilgocią.
- Ładowarkę i akumulator należy przechowywać wyłącznie w określonych zakresach temperatur, zgodnie z wartościami podanymi w rozdziale „3. Dane techniczne“ używać.
- Nigdy nie podłączać styków ładowarki do metalowych przedmiotów (np. gwoździ, monet, biżuterii) (zwarcie)biżuteria). Ładowarka może zostać uszkodzona przez zwarcieładowarka może zostać uszkodzona przez zwarcie.
- Nigdy nie należy łączyć (zwierać) biegunów akumulatora lub styków gniazda ładowania metalowymi przedmiotami (np. gwoździami, monetami, biżuterią). Zwarcie może spowodować uszkodzenie akumulatora lub elektroniki zamiatarki.
- Nie używaj metalowych pojemników transportowych do akumulatora.
- Chronić akumulator przed deszczem i wilgocią.
- Aby zapobiec głębokiemu rozładowaniu akumulatora, niebieski kabel połączeniowy akumulatora musi być odłączony na okres przechowywania wynoszący ok. 2 miesiące lub dłużej bez doładowywania akumulatora. Informacje na temat przechowywania i odłączania akumulatora znajdują się w rozdziale „10.3 Przechowywanie“ i rozdziale "10.2 Odłączanie kabla przyłączeniowego akumulatora" w niniejszej instrukcji obsługi.
- W przypadku okresów przechowywania wynoszących ok. 6 miesięcy lub więcej, akumulator musi być wcześniej w pełni naładowany, aby utrzymać jego wydajność.

PL

Informacje na temat ładowania akumulatora można znaleźć w rozdziale „6.4 Ładowanie akumulatora“ niniejszej instrukcji obsługi.

2.6 Ostrzeżenia o zagrożeniach na urządzeniu

Na zamiatarce lub tabliczce znamionowej znajdują się następujące piktogramy:

UWAGA

Podczas pracy należy przestrzegać zasad bezpieczeństwa opisanych w instrukcji obsługi.

Instrukcja obsługi

Przed użyciem urządzenia należy uważnie przeczytać instrukcję obsługi.

Niebezpieczeństwo wciągnięcia i uwięzienia

Podczas prac przy urządzeniu związanych z jego obsługą, usuwaniem usterek, konserwacją i czyszczeniem istnieje ryzyko uwięzienia i obrażeń spowodowanych przez obracające się części. Należy przestrzegać zasad bezpieczeństwa opisanych w instrukcji obsługi.

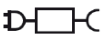

Ładowarka i akumulator

Do ładowania akumulatora należy używać wyłącznie ładowarki dostarczonej wraz z zamiatarką i zatwierdzonej przez producenta.

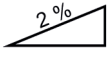

Maksymalny gradient

Maksymalne nachylenie zamiatarki odnosi się do maksymalnego kąta nachylenia, jaki urządzenie może bezpiecznie pokonać, aby skutecznie wykonywać swoją funkcję czyszczenia bez przewracania się lub przesuwania.

2.7 Środki ochrony indywidualnej

Podczas pracy należy nosić środki ochrony osobistej, aby zminimalizować zagrożenia dla zdrowia. Dlatego:

- Przed rozpoczęciem jakiejkolwiek pracy należy prawidłowo założyć określony sprzęt ochronny i nosić go podczas pracy.

Solidne obuwie

Należy nosić solidne obuwie z antypoślizgowymi podeszwami.

Solidne rękawice ochronne

Nosić solidne rękawice ochronne.

Maska przeciwpyłowa

Nosić maskę przeciwpyłową.

PL

3. Dane techniczne

Podstawowe dane haaga 677 plus

Dane techniczne	677 plus
Szerokość zamiatania w milimetrach [mm]	770
²Wydajność zamiatania w metrach kwadratowych na godzinę [m /h]	3200
Pojemność zbiornika na zmiotki w litrach [l]	40
Waga w kilogramach [kg] pusta / maks. (DMC)	21 / 30
Czas pracy przy pełnym naładowaniu akumulatora* ok. min	90
Maks. Maks. temperatura pracy	od -10 °C do 40 °C
Wczytaj	od 0 °C do 25 °C
Przechowywanie	od -10 °C do 40 °C

Informacje o hałasie i wibracjach (zmierzone zgodnie z normą EN 60335-2-72)	677 plus
Poziom ciśnienia akustycznego$_{Lp}$ (EN 60335-2-72)*	68 dB (A)
Poziom mocy akustycznej$_{Lw}$ (EN 60335-2-72)*	80 dB (A)
Niepewność dla określonych poziomów dźwięku (2006/42/WE)	2,5 dB (A)

*Określone w warunkach pracy przy nominalnej prędkości maksymalnej w temperaturze otoczenia 20 °C / w zależności od wykładziny podłogowej.

Informacje o wibracjach (zmierzone zgodnie z normą EN 60335-2-72)	677 plus
Uchwyt w lewo, a_h	< 2,5 m/s²
Uchwyt prawy, a_h	
Niepewność (K) (dyrektywa 2006/42/WE)	2,0 m/s²

Akumulator kwasowo-ołowiowy	677 plus
Napięcie [V]	12
Moc [Ah]	14
Waga w kilogramach [kg]	4,0

Ładowarka	677 plus
Napięcie wejściowe	100-240 VAC/50-60 Hz
Napięcie wyjściowe [V]	12
Napięcie końca ładowania [V]	14,5
Prąd ładowania [mA]	3.000
Waga w gramach [g]	300

PL

4. Budowa i działanie

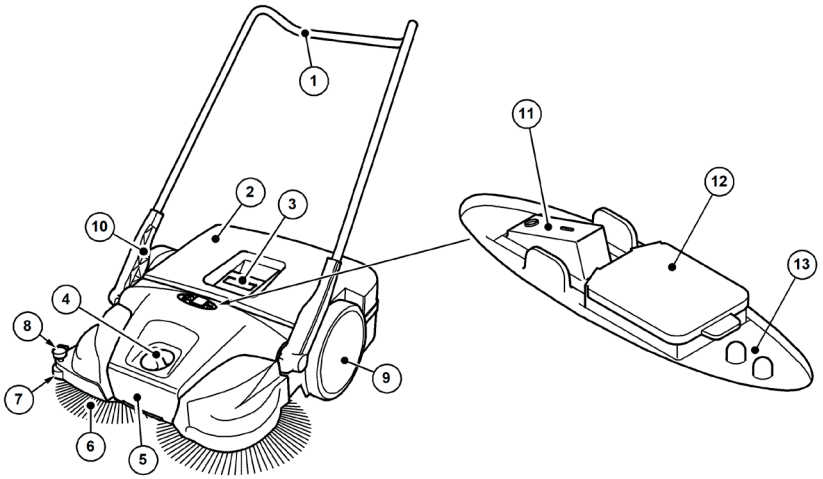

Abb. 1: Przegląd komponentów 1

Nr artykułu.	Komponent
1	Uchwyt do pchania
2	Pojemnik na zmiotki
3	Uchwyt pojemnika
4	Regulacja wysokości szczotki tarczowej
5	Uchwyt do przenoszenia
6	Szczotka tarczowa
7	Boczna rolka prowadząca
8	Urządzenie przytrzymujące
9	Kółko jezdne
10	Mocowanie uchwytu
11	Włącznik/wyłącznik
12	Gniazdo ładowania
13	Wyświetlacz LED

Urządzenie przełącza się na zasilanie akumulatorowe, naciskając włącznik/wyłącznik (11) i przesuwa do przodu, przesuwając je nad uchwytem do pchania (1). Dwie szczotki tarczowe (6) wykorzystują krawędź zamiatającą (16) do przesuwania zanieczyszczeń w kierunku pojemnika na odpady (2).

Walec zamiatający drobne zanieczyszczenia (14) transportuje pozostałe zanieczyszczenia do pojemnika na odpady (2). Urządzenie jest zasilane z akumulatora (22) zainstalowanego w urządzeniu, który musi być wystarczająco naładowany, aby zapewnić optymalne działanie urządzenia.

» Informacje na temat ładowania akumulatora można znaleźć w rozdziale „6.4 Ładowanie akumulatora“ niniejszej instrukcji obsługi.

Podczas pracy na akumulatorze aktualny stan pracy zamiatarki jest wyświetlany na wyświetlaczu LED (13).

» Informacje na temat pracy na akumulatorze i wyświetlacza LED można znaleźć w rozdziale „7.4 Działanie akumulatora i wyświetlacz LED“ niniejszej instrukcji obsługi.

Ponadto, gdy poziom naładowania akumulatora jest niski, urządzenie może być tymczasowo używane bez zasilania elektrycznego.

» Informacje na temat obsługi ręcznej można znaleźć w rozdziale „7.6 Obsługa ręczna“ niniejszej instrukcji obsługi.

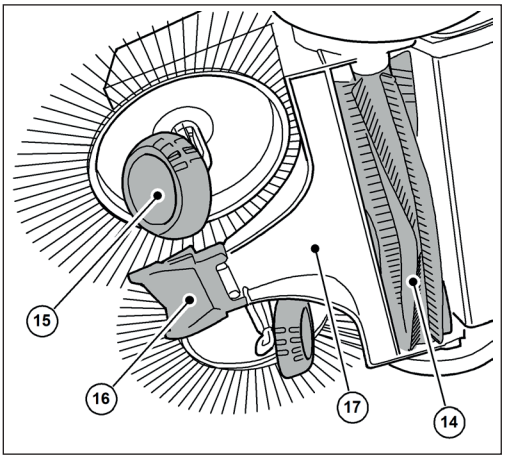

Abb. 2: Przegląd podzespołów 2

Nr artykułu.	Komponent
14	Walec zamiatający drobne zanieczyszczenia
15	Fazowana krawędź
16	Krawędź zamiatająca
17	Płyta zamiatająca

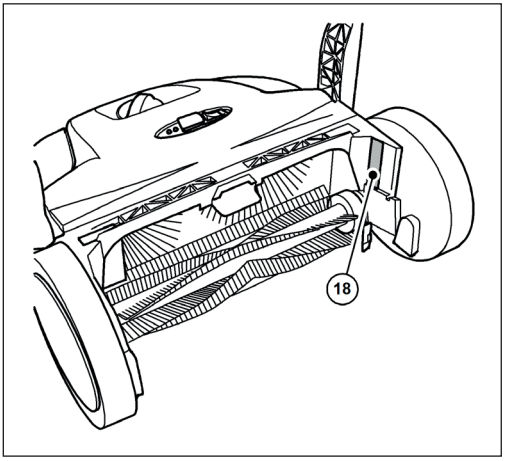

Abb. 3: Przegląd podzespołów 3

Nr artykułu.	Komponent
18	Tabliczka znamionowa

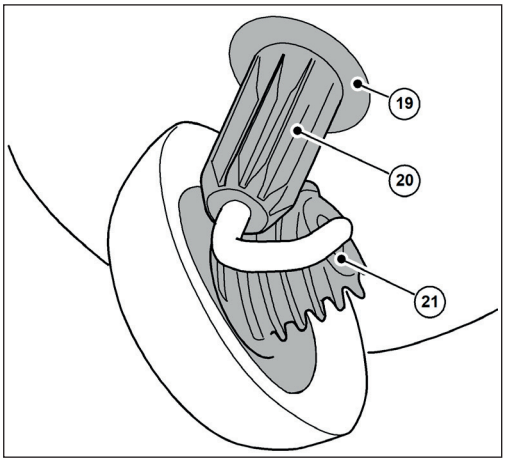

Abb. 4: Przegląd podzespołów 4

Nr artykułu.	Komponent
19	Obudowa sprzęgła
20	Tuleja zębata
21	Przekładnia walcowa

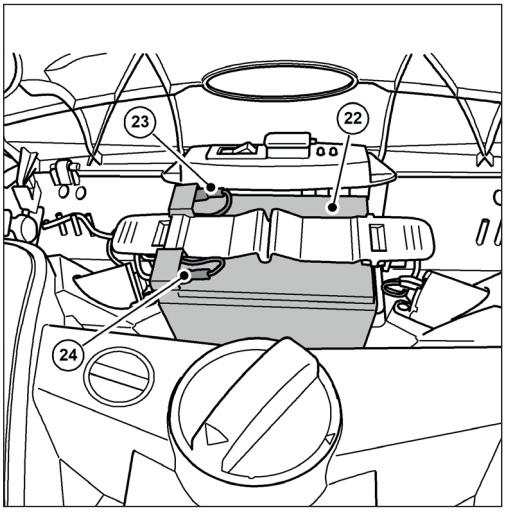

Abb. 5: Przegląd podzespołów 5

Nr artykułu.	Komponent
22	Akumulator
23	Kabel połączeniowy akumulatora (czerwony +)

PL

Nr artykułu.	Komponent
24	Kabel połączeniowy akumulatora (niebieski -)

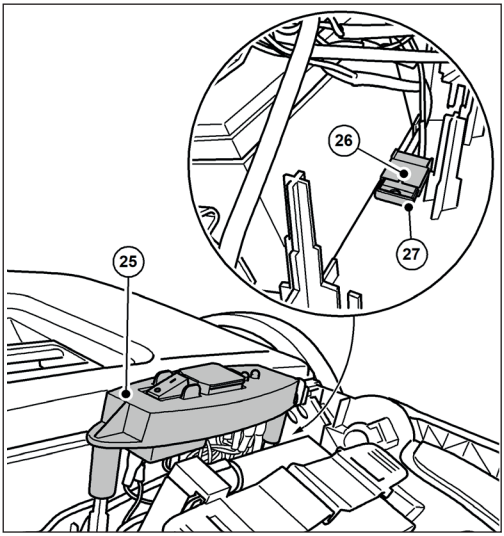

Abb. 6: Przegląd podzespołów 6

Nr artykułu.	Komponent
25	Płytka przełącznika
26	Uchwyt bezpiecznika
27	Bezpiecznik F1

» Zdjęcie przedstawia komponenty z otwartą lub zdjętą pokrywą.

5. Transport

5.1 Dostawa

UWAGA

Należy poprosić kierowcę firmy kurierskiej o potwierdzenie wszelkich widocznych uszkodzeń opakowania zewnętrznego natychmiast po dostawie. Jeśli uszkodzenia transportowe zostaną zauważone dopiero podczas rozpakowywania, należy powiadomić firmę kurierską na piśmie w ciągu 24 godzin od dostawy, aby pociągnąć ją do odpowiedzialności za uszkodzenia.

UWAGA

Akumulator jest zabezpieczony blokadą transportową. Wokół akumulatora znajduje się kartonowe pudełko. Zabezpieczenie transportowe (kartonowe pudełko) musi zostać usunięte przed uruchomieniem.

5.2 Zakres dostawy

- Urządzenie z akumulatorem
- Uchwyt do pchania
- Dwa uchwyty
- Ładowarka z wtyczką sieciową
- Instrukcja obsługi

5.3 Postępowanie z materiałami opakowaniowymi

- Materiał opakowaniowy należy zawsze utylizować w sposób przyjazny dla środowiska.
- Należy przestrzegać lokalnych, regionalnych przepisów prawnych.

5.4 Przechowywanie zamiatarki

UWAGA

Niewłaściwe przechowywanie, np. przechowywanie urządzenia w wilgotnym otoczeniu, podłączony kabel połączeniowy akumulatora lub niedostatecznie naładowany akumulator mogą doprowadzić do uszkodzenia zamiatarki. Informacje na temat przechowywania i składowania urządzenia można znaleźć w rozdziale „10. Wyłączenie z eksploatacji/składowanie/przechowywanie“.

» Uchwyt do pchania można zdemontować z urządzenia w celu zaoszczędzenia miejsca podczas przechowywania. Informacje na temat demontażu uchwytu do pchania znajdują się w rozdziale „10.1 Zdemontować

uchwyt do pchania“ niniejszej instrukcji obsługi.

5.5 Przenoszenie urządzenia

⚠ UWAGA

Ryzyko odniesienia obrażeń w wyniku przewrócenia się popychacza!

Przewrócenie się uchwytu do pchania może spowodować niewielkie obrażenia, takie jak zmiażdżenie palców lub stłuczenie użytkownika lub innych osób.

- Podczas przenoszenia urządzenia należy trzymać je w taki sposób, aby pchacz nie mógł się przewrócić.

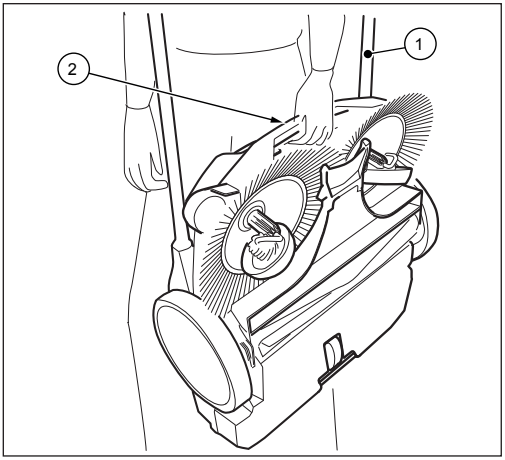

Abb. 7: Przenoszenie urządzenia

1. Obróć uchwyt do pchania (1) płasko do przodu.
2. Chwyć urządzenie za uchwyt do przenoszenia (2).
3. Urządzenie należy przenosić w taki sposób, aby szczotki tarczowe były skierowane z dala od ciała.

5.6 Transport urządzenia w pojeździe

⚠ UWAGA

Ryzyko obrażeń w wyniku nieprawidłowego transportu zamiatarki!

Wirujące, ślizgające się lub przewracające się urządzenie może spowodować obrażenia ciała kierowcy lub innych osób.

- Zabezpiecz urządzenie paskiem mocującym, aby zapobiec jego ześlizgnięciu się i rzuceniu.

1. Umieść urządzenie w odpowiedniej pozycji w pojeździe.
2. Zabezpiecz urządzenie za pomocą pasa mocującego.

» W celu zaoszczędzenia miejsca podczas transportu w pojeździe można zdemontować uchwyt do pchania. Informacje na temat demontażu uchwytu do pchania znajdują się w rozdziale „10.1 Zdemontować uchwyt do pchania“ niniejszej instrukcji obsługi.

UWAGA

- Nieprawidłowy transport może doprowadzić do uszkodzenia zamiatarki.
- Aby chronić akumulatory, nie należy pozostawiać zamiatarki w nagrzanym pojeździe.
- Należy upewnić się, że urządzenie nie zostanie przypadkowo włączone podczas transportu. W razie potrzeby odłącz niebieski kabel połączeniowy akumulatora od akumulatora. Informacje na temat odłączania akumulatora można znaleźć w rozdziale "10.2 Odłączanie kabla połączeniowego akumulatora" niniejszej instrukcji obsługi.

PL

6. Uruchomienie

6.1 Montaż uchwytu do pchania i osprzętu uchwytu

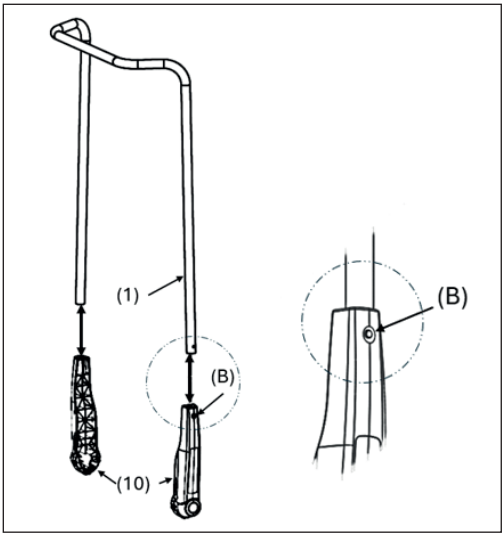

Abb. 8: Montaż okuć uchwytu

W zestawie znajdują się dwa okucia uchwytu (10) i popychacz (1).

1. Wciśnij do wewnątrz sprężynę zatrzaskową (B) z boku popychacza (1).
2. Wciśnij okucie uchwytu (10) na popychacz aż do zatrzaśnięcia.

» **Upewnij się, że otwór z boku uchwytu jest wyrównany ze sprężyną blokującą w popychaczu.**

3. Postępuj w ten sam sposób z drugą stroną popychacza

6.2 Mocowanie uchwytu do pchania do urządzenia

⚠ UWAGA

Ryzyko odniesienia obrażeń w wyniku przewrócenia się popychacza!

Przewrócenie się uchwytu do pchania może spowodować niewielkie obrażenia, takie jak zmiażdżenie palców lub stłuczenie użytkownika lub innych osób.

- Podczas przenoszenia urządzenia należy trzymać je w taki sposób, aby pchacz nie mógł się przewrócić.

Drążek do pchania można dostosować do wzrostu użytkownika w dwóch etapach ((I) i (II)).

» (I): Niski poziom

» (II): Wyższy poziom (pozycja preferowana)

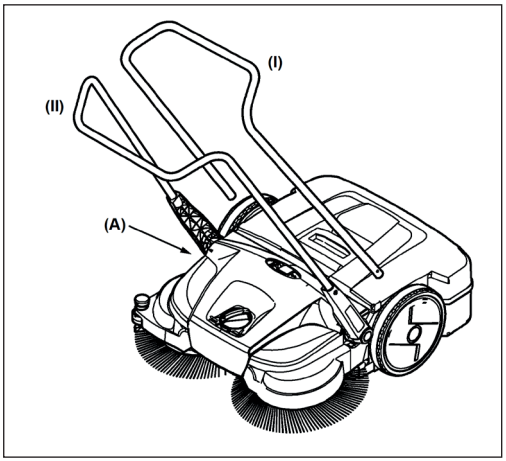

Abb. 9: Montaż drążka do pchania

1. Ustaw się pomiędzy drążkiem do pchania przed urządzeniem.
2. Umieść jeden z dwóch uchwytów z zaczepem zatrzaskowym na uchwycie (10) w rowku na ramie (A), tak aby zatrzasnął się na swoim miejscu (rys.). 10).

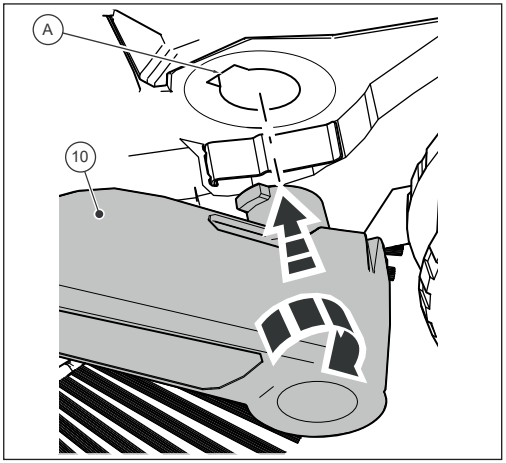

Abb. 10: Montaż okuć uchwytu

PL

3. Umieść okucie uchwytu (10) po drugiej stronie w tej samej pozycji.
4. Okucia uchwytu można teraz zatrzasnąć w szczelinach urządzenia (A), lekko naciskając, a popychacz można przesunąć do pozycji wymaganej do popchnięcia urządzenia.

6.3 Podłączanie kabla połączeniowego akumulatora

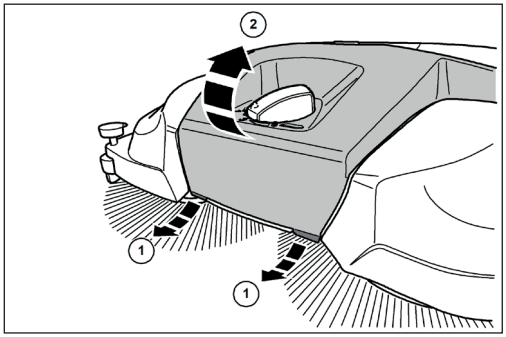

Abb. 11: Otwieranie pokrywy

⚠ UWAGA

Ryzyko obrażeń w wyniku przypadkowego uruchomienia zamiatarki!

Podczas podłączania kabla przyłączeniowego akumulatora istnieje ryzyko wciągnięcia, jeśli zamiatarka zostanie przypadkowo włączona.

- Przed podłączeniem akumulatora należy upewnić się, że włącznik/wyłącznik urządzenia znajduje się w pozycji "0".

» Aby zapobiec samorozładowaniu akumulatora, niebieski przewód połączeniowy akumulatora należy odłączyć od wtyczki akumulatora przy dostawie i podczas przechowywania dłuższego niż ok. 2 miesiące.

1. Pociągnąć zaczepy (1) na przedniej dolnej krawędzi pokrywy (2) lekko do przodu.
2. Odchylić pokrywę (2) do góry.

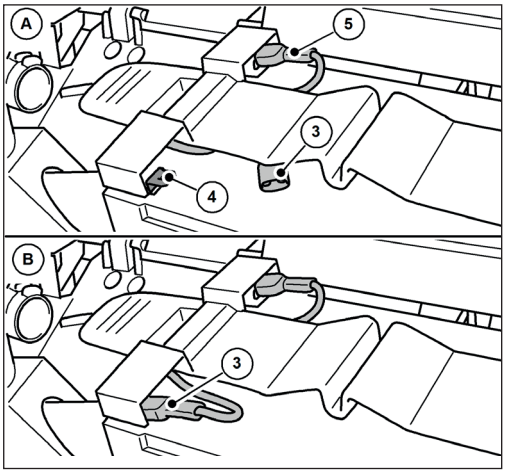

Abb. 12: Podłączanie kabla połączeniowego akumulatora

3. Całkowicie podłączyć niebieski przewód połączeniowy akumulatora (3) do wtyczki (4) akumulatora.

» (A): Kabel połączeniowy akumulatora nie jest podłączony.

» (B): Przewód połączeniowy akumulatora podłączony.

» Czerwony przewód połączeniowy akumulatora (5) jest podłączony w momencie dostawy.

UWAGA

Należy również upewnić się, że czerwony przewód połączeniowy akumulatora (5) jest całkowicie i prawidłowo podłączony. Nieprawidłowe podłączenie przewodu akumulatora może spowodować uszkodzenie urządzenia i unieważnienie wszelkich roszczeń gwarancyjnych.

4. Zamknij pokrywę (2) i zablokuj ją za pomocą zatrzasków (1).

PL

6.4 Ładowanie akumulatora

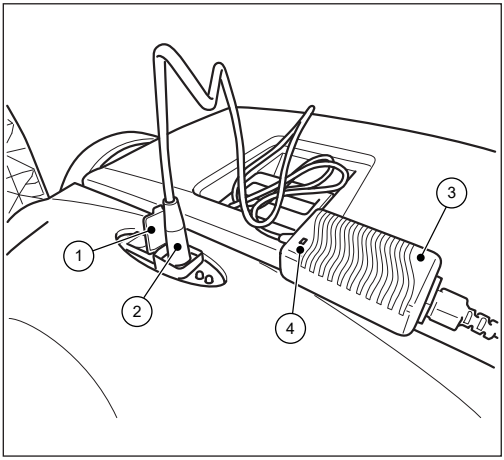

Abb. 13: Podłączanie ładowarki

» Przed pierwszym użyciem urządzenia zaleca się pełne naładowanie akumulatora.

» Ładowarka (3) posiada w pełni elektroniczny ogranicznik napięcia i prądu. Oznacza to, że podłączony akumulator jest zawsze utrzymywany na optymalnym poziomie naładowania. Zapobiega to przeładowaniu akumulatora.

» Aby naładować akumulator, należy prawidłowo podłączyć kable połączeniowe akumulatora. Informacje na temat podłączania akumulatora można znaleźć w rozdziale "6.3 Podłączanie kabla połączeniowego akumulatora" w niniejszej instrukcji obsługi.

UWAGA

- Podczas procesu ładowania zamiatarka nie może być włączona. Może to spowodować uszkodzenie podzespołów elektrycznych zamiatarki.
- Przed ładowaniem należy sprawdzić, czy we wtyczce ładowarki i gnieździe przyłączeniowym zamiatarki nie znajdują się ciała obce, np. przedmioty przewodzące prąd elektryczny. Uszkodzenie urządzenia w wyniku zwarcia i pożaru kabla.

1. Otworzyć zaślepkę ochronną (1) gniazda ładowania na zamiatarce.
2. Włożyć wtyczkę (2) ładowarki (3) do gniazda ładowania zamiatarki.
3. Podłącz kabel sieciowy ładowarki (3) do gniazda zasilania 100-240 V.

» Podczas procesu ładowania wskaźnik LED (4) na **ładowarce** świeci się na pomarańczowo. Po całkowitym naładowaniu akumulatora wskaźnik LED (4) na **ładowarce** zmieni kolor na "zielony".

» Czas ładowania zasadniczo zależy od wartości SOC (stanu naładowania) akumulatora przed rozpoczęciem procesu ładowania. Jeśli akumulator nie jest ładowany przez dłuższy czas, jego stan naładowania spada, co wydłuża czas ładowania. Pełne naładowanie może potrwać do około 7 godzin. Przed dostawą należy zapoznać się z informacjami znajdującymi się na opakowaniu zewnętrznym lub na naklejce umieszczonej na zamiatarce.

UWAGA

Aby uzyskać optymalną żywotność i zminimalizować proces starzenia, akumulator należy ładować co najmniej co 2 miesiące przez około 10 godzin. W pełni naładowany akumulator zmniejsza ryzyko głębokiego rozładowania i nieodwracalnego uszkodzenia ogniw akumulatora. Akumulator można również naładować po krótkim czasie pracy wynoszącym ok. 15 minut.

7. Działanie

⚠ NIEBEZPIECZEŃSTWO

Niebezpieczeństwo dla życia wynikające z obsługi zamiatarki bez nadzoru!

Samodzielna jazda (ruszanie) z powodu ruchu obrotowego szczotek tarczowych i walca do zamiatania drobnych zanieczyszczeń lub na pochyłych drogach może prowadzić do poważnych lub śmiertelnych obrażeń w wyniku kolizji w miejscach publicznych (użytkownicy dróg).

- Nie uruchamiać zamiatarki bez nadzoru.
- Po zaparkowaniu zamiatarkę należy natychmiast wyłączyć i przechowywać w bezpiecznym miejscu.

⚠ OSTRZEŻENIE

Niebezpieczeństwo skaleczenia potłuczonym szkłem, metalem lub innymi materiałami o ostrych krawędziach!

Podczas opróżniania pojemnika odpadów odłamki szkła, metalu lub innych materiałów o ostrych krawędziach mogą spowodować skaleczenia.

- Należy nosić zalecane środki ochrony osobistej!

⚠ UWAGA

Zagrożenie dla zdrowia spowodowane pyłem powstającym podczas zamiatania!

Wdychanie pyłu może stanowić zagrożenie dla zdrowia.

- Należy nosić zalecane środki ochrony osobistej!

⚠ UWAGA

Ryzyko obrażeń spowodowanych gorącymi elementami!

Praca przy gorącym silniku zamiatarki może spowodować obrażenia skóry.

- Należy nosić zalecane środki ochrony osobistej!
- Upewnij się, że silnik jest gorący po wyłączeniu zamiatarki.

7.1 Przed rozpoczęciem pracy

- Przed rozpoczęciem pracy należy sprawdzić działanie urządzenia.
- Sprawdź, czy uchwyt do pchania jest dobrze osadzony w złączach uchwytu.
- Sprawdź, czy zbiornik jest dobrze osadzony i w dobrym stanie.
- Sprawdzić szczotki tarczowe i walec do zamiatania drobnych zanieczyszczeń pod kątem obecności gałązek, zwiniętych nici i sznurków, materiałów długowłóknistych itp. Usuń je, jeśli to konieczne.
- Sprawdzić szczotki tarczowe i walec zamiatający drobne zanieczyszczenia pod kątem zakleszczenia lub zabrudzenia.
- Sprawdź, czy uchwyty nie są zabrudzone i w razie potrzeby wyczyść je.
- Sprawdź, czy włącznik/wyłącznik można w każdej chwili łatwo ustawić w pozycji "0".
- Sprawdź, czy w gnieździe przyłączeniowym ładowarki zamiatarki nie znajdują się ciała obce.

UWAGA

W gnieździe ładowania ani na nim nie mogą znajdować się żadne przedmioty przewodzące prąd elektryczny. Uszkodzenie urządzenia w wyniku zwarcia i pożaru kabla. Należy zawsze zamykać zaślepkę ochronną gniazda ładowania.

PL

7.2 Regulacja wysokości szczotek tarczowych

Obrotowy uchwyt do regulacji wysokości szczotek tarczowych znajduje się pośrodku przedniej części urządzenia. Regulacja wysokości umożliwia dostosowanie szczotek tarczowych do zamiatanej powierzchni. Poziomy są oparte na doświadczeniu i dlatego powinny być traktowane jako wartości referencyjne. W związku z tym podczas zamiatania konieczne może być dostosowanie stopni w zależności od powierzchni.

- Poziom 1-2: do wszystkich równych, twardych powierzchni (np. asfalt, beton, płyty)
- Poziom 3-4: wilgotne liście, piasek, nierówne powierzchnie (np. płyty betonowe z odsłoniętym kruszywem)
- Poziom 5-7: do silnych zabrudzeń i bardziej nierównych powierzchni

UWAGA

Nie należy zbyt mocno dociskać szczotek tarczowych do podłogi. Nadmierny nacisk prowadzi do zwiększonego zużycia i skrócenia żywotności akumulatora. Zbyt mocny docisk zwiększa również opór podczas pchania i może mieć negatywny wpływ na wyniki czyszczenia.

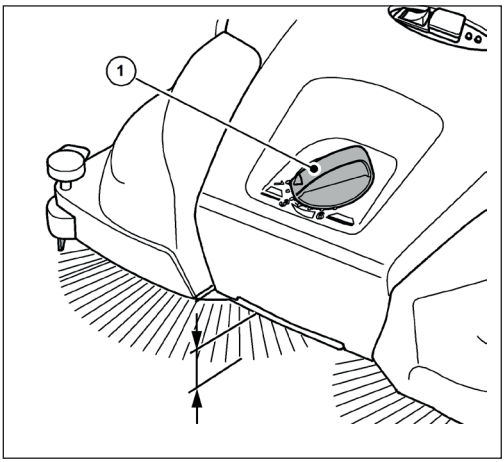

Abb. 14: Regulacja wysokości szczotki tarczowej

- Ustaw wymagany poziom:
- W tym celu obróć uchwyt obrotowy (1) w lewo, aby zmniejszyć poziom.
- W tym celu obróć uchwyt obrotowy (1) w prawo, aby zwiększyć poziom.

» Lekko unieś urządzenie za uchwyt do przenoszenia. Ułatwia to regulację wysokości.

7.3 Ustawianie urządzenia przytrzymującego

Użyj przytrzymywacza, aby dostosować prawą szczotkę tarczową do zamiatanych krawędzi, np. ścian lub krawężników.

UWAGA

Jeśli przytrzymywacz nie zostanie prawidłowo wyregulowany na niskich krawędziach, może dojść do nadmiernego zużycia. Uchwyt dolny nie może rysować powierzchni.

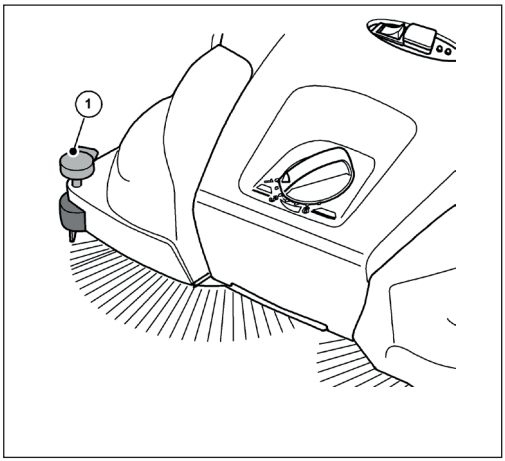

Abb. 15: Regulacja przytrzymywacza

Zamiatanie krawędzi i narożników

- Naciśnij dźwignię (1) uchwytu dociskowego w dół.

Praca na powierzchniach

- Pociągnij rączkę (1) uchwytu w dół do góry.

7.4 Działanie akumulatora i wyświetlacz LED

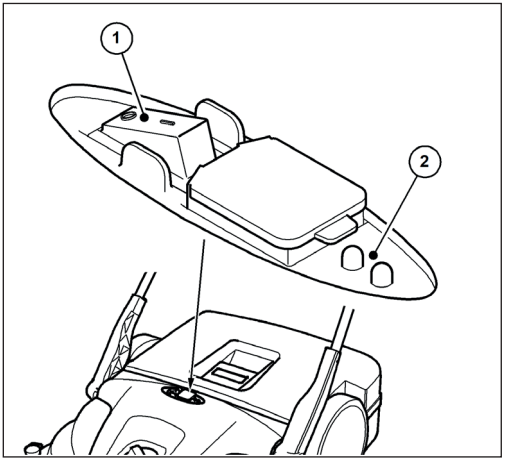

Abb. 16: Obsługa i wyświetlacz

Wyświetlacz LED (2) wskazuje aktualny stan pracy zamiatarki w trybie akumulatorowym.

- Umieść zamiatarkę na zamiatanej powierzchni.

⚠ UWAGA

Nie należy naciskać włącznika/wyłącznika stopą.

Przechylenie zamiatarki podczas uruchamiania szczotek tarczowych może spowodować obrażenia w wyniku upadku lub potknięcia.

- Zamiatarkę należy włączać i wyłączać wyłącznie ręcznie.

- Włącz zamiatarkę, naciskając włącznik/wyłącznik (1) do pozycji "I".

Szczotki tarczowe i walec zamiatający drobne zanieczyszczenia zaczną się obracać. Jeśli akumulator jest wystarczająco naładowany, zielona dioda LED na wyświetlaczu LED (2) świeci się podczas pracy na akumulatorze.

Umieść urządzenie obiema rękami nad uchwytem do pchania.

- Popchnij urządzenie do przodu z normalną prędkością chodzenia.
- Wyłącz zamiatarkę, naciskając włącznik/wyłącznik (1) do pozycji "0".
- W razie potrzeby opróżnić zbiornik, patrz punkt „Opróżnianie zbiornika“ w rozdziale 7.7 niniejszej instrukcji obsługi.

» Aby uzyskać doskonałe wyniki zamiatania, należy regularnie opróżniać zbiornik.

UWAGA

- Jeśli szczotki tarczowe obracają się wolniej lub podczas pracy świeci się czerwona dioda LED na wyświetlaczu LED (2), oznacza to, że poziom naładowania akumulatora jest niski. Wyłącz urządzenie i naładuj akumulator.
- Jeśli poziom naładowania akumulatora jest zbyt niski, urządzenie zostanie wyłączone przez wbudowany układ elektroniczny. Czerwona dioda LED na wyświetlaczu LED (2) miga. Wyłącz urządzenie i naładuj akumulator. Głębokie rozładowanie spowoduje unieważnienie gwarancji!

- Po zakończeniu pracy wyczyść zamiatarkę i filtr przeciwpyłowy, patrz punkt „Wyczyść urządzenie“ w rozdziale 9.4 niniejszej instrukcji obsługi.
- W razie potrzeby całkowicie naładować akumulator, patrz punkt „Ładowanie akumulatora“ w rozdziale 6.4 niniejszej instrukcji obsługi.

7.5 Zabezpieczenie przed przeciążeniem

Aby zapobiec uszkodzeniom, silniki są wyposażone w zabezpieczenie przed przeciążeniem. Jeśli układ elektroniczny zamiatarki wyłączy się po krótkim czasie, jest to spowodowane nadmiernym obciążeniem silników. Należy wówczas sprawdzić, czy walec zamiatający drobne zanieczyszczenia i szczotki tarczowe poruszają się swobodnie i usunąć blokady, takie jak zakleszczone kamienie, nawinięte gwinty itp.

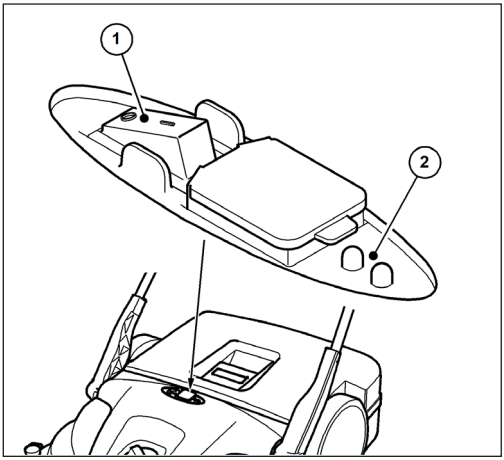

Abb. 17: Obsługa i wyświetlacz

- Po zadziałaniu zabezpieczenia przeciążeniowego należy wyłączyć elektronikę zamiatarki, ustawiając włącznik/wyłącznik (1) w pozycji "0".

⚠ UWAGA

Ryzyko obrażeń w wyniku przypadkowego uruchomienia zamiatarki!

Podczas prac przy zamiatarce istnieje ryzyko wciągnięcia przez przypadkowe włączenie urządzenia.

- Upewnij się, że urządzenie nie zostało przypadkowo włączone podczas usuwania blokady! W razie potrzeby odłącz niebieski kabel połączeniowy akumulatora od akumulatora. Patrz punkt "Odłączanie kabla przyłączeniowego akumulatora" w rozdziale 10.2 niniejszej instrukcji obsługi.

1. Zlokalizować i usunąć blokadę, patrz punkt „Usuwanie zatorów“ ady 9.2w rozdziale 9.2 niniejszej instrukcji obsługi.
2. W razie potrzeby podłącz ponownie niebieski kabel połączeniowy akumulatora. Patrz punkt "Podłączanie kabla połączeniowego akumulatora" w rozdziale 6.3 niniejszej instrukcji obsługi.
3. Włącz zamiatarkę, naciskając włącznik/wyłącznik do pozycji "I"
4. Sprawdź, czy urządzenie działa prawidłowo.

7.6 Obsługa ręczna

Jeśli poziom naładowania akumulatora jest niski, zamiatarka może być tymczasowo używana bez zasilania elektrycznego. Mechanizm zamiatający jest napędzany przez pchanie urządzenia.

- Umieść urządzenie obiema rękami nad uchwytem do pchania.
- Popchnij urządzenie do przodu z normalną prędkością chodzenia.
- W razie potrzeby opróżnić pojemnik na śmieci, patrz punkt „Opróżnianie zbiornika“ w rozdziale 7.7 niniejszej instrukcji obsługi.
- Całkowicie naładuj akumulator, patrz punkt „Ładowanie akumulatora“ w rozdziale 6.4 niniejszej instrukcji obsługi.

» Z trybu ręcznego należy korzystać tylko tymczasowo. W trybie akumulatorowym można uzyskać lepsze rezultaty zamiatania dzięki mniejszemu wysiłkowi.

7.7 Opróżnianie zbiornika

⚠ OSTRZEŻENIE

Niebezpieczeństwo skaleczenia potłuczonym szkłem, metalem lub innymi materiałami o ostrych krawędziach!

Podczas opróżniania pojemnika odpadów może dojść do skaleczeń o potłuczone szkło, metal lub inne materiały o ostrych krawędziach.

- Należy nosić zalecane środki ochrony osobistej!

⚠ UWAGA

Zagrożenie dla zdrowia z powodu zmiecionego pyłu!

Opróżnianie pojemnika na zmiotki może stanowić zagrożenie dla zdrowia ze względu na wzbijany pył.

- Należy nosić zalecane środki ochrony osobistej!

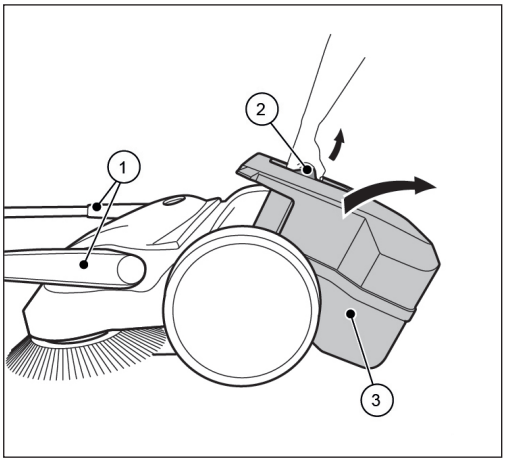

Abb. 18: Opróżnianie zbiornika

- Opróżnić zbiornik po każdym użyciu.
- Zbiornik należy opróżniać w regularnych odstępach czasu, aby uzyskać doskonałe rezultaty zamiatania.

1. Ustaw uchwyt pchający (1) w pozycji przechylonej do przodu.
2. Pociągnąć pojemnik odpadów (3) do góry za uchwyt pojemnika odpadów (2).
3. Całkowicie opróżnić zbiornik (3).

» Upewnić się, że krawędzie obudowy są również wolne od zanieczyszczeń.

4. Włóż pusty pojemnik na odpady (3) do urządzenia.
5. Wciśnij uchwyt pojemnika (2) z powrotem do pozycji wyjściowej.

» Mechanizm blokujący pojemnika na odpady (3) musi zatrzasnąć się w słyszalny sposób.

6. Ustaw uchwyt do pchania (1) w pozycji roboczej.

8. Rozwiązywanie problemów

⚠ OSTRZEŻENIE

Niebezpieczeństwo skaleczenia potłuczonym szkłem, metalem lub innymi materiałami o ostrych krawędziach!

Podczas opróżniania pojemnika odpadów może dojść do skaleczeń o potłuczone szkło, metal lub inne materiały o ostrych krawędziach.

- Należy nosić zalecane środki ochrony osobistej!

⚠ UWAGA

Zagrożenie dla zdrowia spowodowane pyłem powstającym podczas zamiatania!

Wdychanie pyłu może stanowić zagrożenie dla zdrowia.

- Należy nosić zalecane środki ochrony osobistej!

⚠ UWAGA

Ryzyko odniesienia obrażeń w wyniku przewrócenia się popychacza!

Przewrócenie się uchwytu do pchania może spowodować niewielkie obrażenia, takie jak zmiażdżenie palców lub stłuczenie użytkownika lub innych osób.

- Podczas przenoszenia urządzenia należy trzymać je w taki sposób, aby pchacz nie mógł się przewrócić.

⚠ UWAGA

Ryzyko obrażeń w wyniku przypadkowego uruchomienia zamiatarki!

Podczas prac przy zamiatarce istnieje ryzyko wciągnięcia przez przypadkowe włączenie urządzenia.

- Upewnić się, że urządzenie nie zostało przypadkowo włączone podczas usuwania usterek! W razie potrzeby odłączyć niebieski przewód połączeniowy akumulatora od akumulatora. Patrz punkt "Odłączanie kabla przyłączeniowego akumulatora" w rozdziale 10.2 niniejszej instrukcji obsługi.

Pomimo przestrzegania zalecanych czynności konserwacyjnych i sprawdzenia urządzenia przed użyciem, mogą wystąpić usterki. Możliwe usterki wymieniono w poniższych tabelach, część 1 i część 2, wraz ze szczegółowymi informacjami na temat przyczyny i sposobu jej usunięcia.

8.1 Tabela błędów część 1

Nieprawidłowe działanie	Przyczyna	Remedium
Urządzenie pracuje wolno lub nierównomiernie	Urządzenie zabrudzone	Wyczyść zamiatarkę, patrz rozdział 9.4 w części „Wyczyść urządzenie“
	Miotła zablokowana	Usunąć blokadę, patrz rozdział 9.2 w sekcji „Usuwanie zatorów“
	Zanieczyszczone napędy szczotek	Wyczyść napędy szczotek, patrz rozdział 9.4 w sekcji „Wyczyść urządzenie“
	Regulacja wysokości ustawiona zbyt nisko	Wyregulować wysokość, patrz rozdział 7.2 w sekcji „Regulacja wysokości szczotek tarczowych“
	Zbyt duży docisk szczotek tarczowych	
	Zbyt niski poziom naładowania akumulatora. Wskaźnik LED na zamiatarce świeci się na czerwono	Naładuj akumulator, patrz rozdział 6.4 w sekcji „Ładowanie akumulatora“
	Szczotki tarczowe nie obracają się	Skontaktować się z serwisem
	Walec zamiatający drobne zanieczyszczenia nie obraca się	
Urządzenie wyłącza się	Zbyt duży docisk szczotek tarczowych	Wyregulować wysokość, patrz rozdział 7.2 w sekcji „Regulacja wysokości szczotek tarczowych“
	Miotła zablokowana	Wyczyść zamiatarkę, patrz rozdział 9.4 w części „Wyczyść urządzenie“
	Aktywne zabezpieczenie przed przeciążeniem	Usunąć blokadę, patrz rozdział 7.5 w sekcji "Ochrona przed przeciążeniem"
	Zbyt niski poziom naładowania akumulatora. Wskaźnik LED na zamiatarce miga na czerwono. Urządzenie wyłączone przez elektronikę	Naładować akumulator, patrz rozdział 6.4 w sekcji „Ładowanie akumulatora“
	Uszkodzony bezpiecznik F1	Sprawdź i wymień bezpiecznik F1, patrz rozdział 8.4 w sekcji „Wyjmij i sprawdź bezpiecznik F1“
Nie można włączyć urządzenia	Uszkodzony bezpiecznik F1	Sprawdź i wymień bezpiecznik F1, patrz rozdział 8.4 w sekcji „Wyjmij i sprawdź bezpiecznik F1“
	Odłączony kabel połączeniowy akumulatora	Podłącz kabel połączeniowy akumulatora, patrz rozdział 6.3 w sekcji "Podłączanie kabla połączeniowego akumulatora"
	Akumulator jest głęboko rozładowany	Skontaktować się z serwisem
Włosie jest wygięte	Nieprawidłowe przechowywanie	Wyrównać włosie, patrz rozdział 9.3 w sekcji „Wyrównać włosie“

PL

8.2 Tabela błędów część 2

Nieprawidłowe działanie	Przyczyna	Remedium
Wynik zamiatania niewystarczający	Brak wargi zamiatającej, poluzowana lub mocno zużyta	Wymienić krawędź zamiatającą
	Zbyt duży docisk szczotek tarczowych	Wyregulować wysokość, patrz rozdział 7.2 w sekcji „Regulacja wysokości szczotek tarczowych“
	Znaczne zużycie szczotek tarczowych	
		Wymienić szczotki tarczowe
	Pojemnik na odpady jest pełny	Opróżnić zbiornik, patrz rozdział 7.7 w sekcji „Opróżnianie zbiornika“
	Nieprawidłowe użytkowanie zamiatarki w oparciu o informacje zawarte w rozdziale 2.2 w sekcji „Użytkowanie niezgodne z przeznaczeniem“	Użyj odpowiedniego urządzenia czyszczącego lub środka czyszczącego

8.3 Procedura rozwiązywania problemów

⚠ UWAGA

Ryzyko obrażeń w wyniku przypadkowego uruchomienia zamiatarki!

Po usunięciu usterek zamiatarki istnieje ryzyko przypadkowego uruchomienia urządzenia.

- Przed podłączeniem akumulatora należy upewnić się, że włącznik/wyłącznik urządzenia znajduje się w pozycji "0".

1. Ustaw włącznik/wyłącznik urządzenia w pozycji "0".
2. Odłącz niebieski kabel połączeniowy akumulatora od akumulatora.
3. Usunąć usterkę zgodnie z tabelą usterek.
4. W razie potrzeby ponownie podłącz niebieski kabel połączeniowy akumulatora do akumulatora.
5. Włącz zamiatarkę, naciskając włącznik/wyłącznik w pozycji "I". Sprawdź, czy urządzenie działa prawidłowo.

8.4 Wyjmij i sprawdź bezpiecznik F1

Zamiatarka jest wyposażona w bezpiecznik 15 A, który chroni podzespoły elektryczne. W celu sprawdzenia i wymiany bezpiecznika F1 należy wykonać następujące czynności:

⚠ UWAGA

Ryzyko obrażeń lub wypadku z powodu nieprawidłowej wartości znamionowej bezpiecznika!

W przypadku zastosowania bezpiecznika o nieprawidłowej wartości znamionowej może dojść do przeciążenia podzespołów elektrycznych po wyłączeniu urządzenia, podczas procesu ładowania lub w trakcie pracy urządzenia, co może doprowadzić do powstania dymu i pożaru.

- Bezpiecznik należy wymieniać wyłącznie na nowy bezpiecznik 15 A zatwierdzony przez producenta.

⚠ UWAGA

Ryzyko obrażeń w wyniku przypadkowego uruchomienia zamiatarki!

Podczas prac przy zamiatarce istnieje ryzyko wciągnięcia przez przypadkowe włączenie urządzenia.

- Należy upewnić się, że urządzenie nie zostanie przypadkowo włączone podczas wyjmowania i sprawdzania bezpiecznika! W tym celu należy odłączyć niebieski kabel połączeniowy akumulatora od akumulatora.

UWAGA

Użycie bezpiecznika o wyższej lub niższej wartości może spowodować znaczne uszkodzenie urządzenia.

Aby uniknąć uszkodzeń, przepalony bezpiecznik należy wymieniać wyłącznie na bezpiecznik 15 A zatwierdzony przez producenta. Bezpiecznik należy wymieniać tylko wtedy, gdy przyczyna usterki została usunięta.

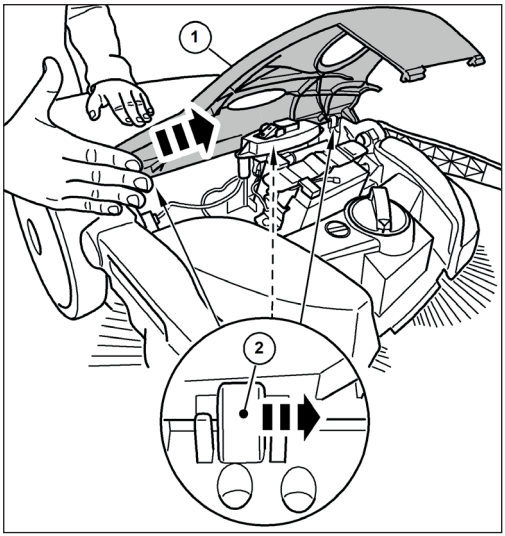

Abb. 19: Zdejmowanie pokrywy silnika

1. Ustaw włącznik/wyłącznik urządzenia w pozycji "0".
2. Ustaw uchwyt do pchania w pozycji przechylonej do przodu, patrz punkt „Opróżnianie zbiornika“ w rozdziale 7.7 niniejszej instrukcji obsługi

3. Odłączyć niebieski przewód przyłączeniowy akumulatora od akumulatora, patrz punkt "Odłączanie przewodu przyłączeniowego akumulatora" w rozdziale 10.2 niniejszej instrukcji obsługi.
4. Ostrożnie zdejmij pokrywę (1) z zawiasów (2), lekko uderzając w krawędź pokrywy dłonią w kierunku wskazanym strzałką.

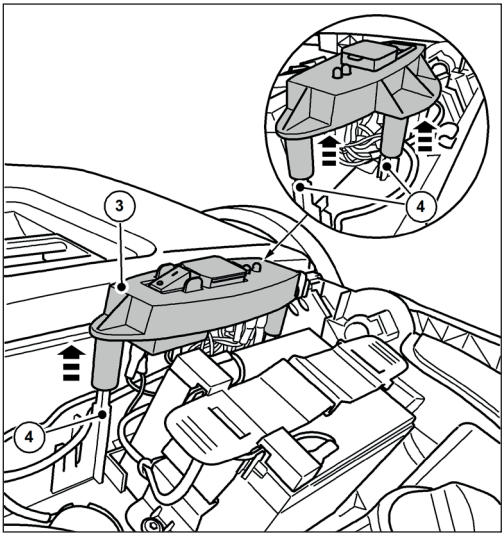

Abb. 20: Demontaż płyty przełącznika

5. Ostrożnie pociągnij płytkę przełącznika (3) do góry z kołków prowadzących (4).
6. Odłóż płytkę przełącznika (3) z podłączonymi kablami na bok.

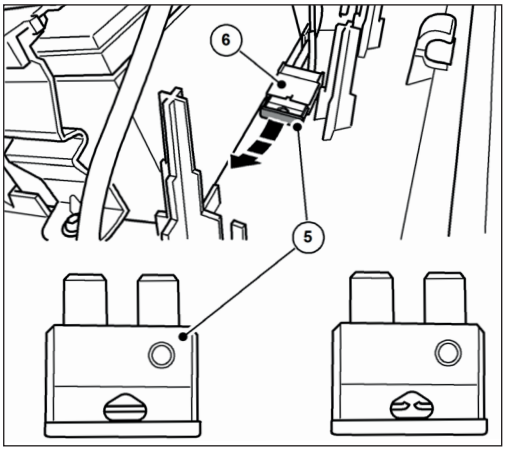

Abb. 21: Bezpiecznik F1

7. Wyciągnij bezpiecznik F1 (5) z uchwytu bezpiecznika (6).
8. Sprawdź i w razie potrzeby wymień bezpiecznik.

» Zdjęcie po prawej stronie przedstawia przepalony bezpiecznik.

» Należy używać wyłącznie bezpieczników o natężeniu 15 A.

» Zmontuj urządzenie w kolejności odwrotnej do demontażu.

Należy zwrócić uwagę na następujące kwestie:

1. Załóż pokrywę od góry, a następnie zatrzaśnij ją w zawiasach, ostrożnie dociskając. Upewnij się, że pokrywa jest wyśrodkowana, w przeciwnym razie występy zawiasów mogą się złamać.
2. Całkowicie podłącz niebieski kabel połączeniowy akumulatora do wtyczki na akumulatorze.
3. Włącz zamiatarkę, naciskając włącznik/wyłącznik do pozycji "I".
4. Sprawdź, czy urządzenie działa prawidłowo.

UWAGA

Jeśli bezpiecznik przepali się ponownie natychmiast po włączeniu zamiatarki, należy skontaktować się z centrum serwisowym. Bezpieczniki są dostępne jako części zamienne w firmie Electrostar GmbH.

9. Konserwacja i czyszczenie

⚠ OSTRZEŻENIE

Niebezpieczeństwo skaleczenia potłuczonym szkłem, metalem lub innymi materiałami o ostrych krawędziach!

Podczas opróżniania pojemnika odpadów może dojść do skaleczeń o potłuczone szkło, metal lub inne materiały o ostrych krawędziach.

- Należy nosić zalecane środki ochrony osobistej!

⚠ UWAGA

Zagrożenie dla zdrowia spowodowane pyłem powstającym podczas zamiatania!

Wdychanie pyłu może stanowić zagrożenie dla zdrowia.

- Należy nosić zalecane środki ochrony osobistej!

⚠ UWAGA

Ryzyko odniesienia obrażeń w wyniku przewrócenia się popychacza!

Przewrócenie się uchwytu do pchania może spowodować niewielkie obrażenia, takie jak zmiażdżenie palców lub stłuczenie użytkownika lub innych osób.

- Podczas przenoszenia urządzenia należy trzymać je w taki sposób, aby pchacz nie mógł się przewrócić.

⚠ UWAGA

Niebezpieczeństwo ze strony środków czyszczących!

Środki mogą zawierać szkodliwe składniki i powodować podrażnienia dróg oddechowych i skóry.

- Należy przestrzegać karty charakterystyki producenta.
- Unikać rozlewania i rozpylania.
- Nie jeść, nie pić i nie palić podczas pracy.
- Unikać kontaktu ze skórą i oczami.

⚠ UWAGA

Ryzyko obrażeń w wyniku przypadkowego uruchomienia zamiatarki!

Podczas prac konserwacyjnych i czyszczenia zamiatarki istnieje ryzyko wciągnięcia przez przypadkowe włączenie urządzenia.

- Podczas wszystkich prac urządzenie musi być wyłączone i odłączone od zasilania.
- Nie wolno wykonywać żadnych prac przy pracującym silniku.
- Włącznik/wyłącznik musi znajdować się w pozycji "0".
- Upewnij się, że urządzenie nie zostało przypadkowo włączone podczas prac konserwacyjnych i czyszczenia! W razie potrzeby odłączyć niebieski przewód połączeniowy akumulatora od akumulatora. Patrz punkt "Odłączanie kabla przyłączeniowego akumulatora" w rozdziale 10.2 niniejszej instrukcji obsługi.

UWAGA

Nieprawidłowa konserwacja może doprowadzić do uszkodzenia i skrócenia żywotności zamiatarki.

W poniższych sekcjach opisano czynności konserwacyjne i czyszczące wymagane do optymalnego i bezawaryjnego działania urządzenia.

W niektórych przypadkach wykonanie określonych prac zależy od czasu i/lub obciążenia. Tam, gdzie okresy są określone zarówno pod względem terminów, jak i godzin pracy, zastosowanie ma przypadek, który wystąpi jako pierwszy.

W przypadku pytań dotyczących prac konserwacyjnych i interwałów należy skontaktować się z producentem.

9.1 Plan konserwacji

Okres konserwacji	Prace konserwacyjne
Przed rozpoczęciem prac	Sprawdź urządzenie pod kątem działania i uszkodzeń. W razie potrzeby należy skontaktować się z centrum serwisowym
	Sprawdź, czy uchwyt do pchania jest dobrze osadzony w złączach uchwytu
	Sprawdź szczelność i stan pojemnika na zanieczyszczenia
	Sprawdź, czy szczotki tarczowe i walec do zamiatania drobnych zanieczyszczeń nie są zwinięte. W razie potrzeby usuń je.
	Sprawdź, czy szczotka tarczowa i walec zamiatający drobne zanieczyszczenia nie są zablokowane lub zabrudzone
	Sprawdź, czy uchwyty nie są zabrudzone i w razie potrzeby wyczyść je.
	Sprawdź, czy regulacja wysokości jest prawidłowa
	Sprawdź ustawienie ciśnienia zamiatania. W razie potrzeby dostosuj nacisk zamiatania do zamiatanej powierzchni
	Sprawdź, czy włącznik/wyłącznik można w każdej chwili łatwo ustawić w pozycji "0"
	Sprawdzić, czy w gnieździe przyłączeniowym ładowarki zamiatarki nie ma ciał obcych
	Sprawdzić, czy poziom naładowania akumulatora jest wystarczający do zamiatania. W razie potrzeby naładować akumulator
Po zakończeniu pracy	Opróżnić pojemnik na zmiotki
	Wyczyść urządzenie
	Wyczyść filtr przeciwpyłowy
	Ładowanie akumulatora
8 Bh	Czyszczenie napędów szczotek
2 miesiące	Ładowanie akumulatora

9.2 Usuwanie zatorów

- Usunąć nawinięty materiał (np. sznurki, nici, materiały długowłókniste) z włosia i osi.
- Usuń zakleszczony materiał (np. kamienie, gałęzie, liście).

9.3 Wyrównać włosie

⚠ OSTRZEŻENIE

Niebezpieczeństwo pożaru spowodowane nieprawidłową obsługą dmuchawy lub użyciem nieodpowiednich dmuchaw!

Istnieje ryzyko pożaru podczas wyrównywania włosia, jeśli podczas nagrzewania wytworzy się zbyt wysoka temperatura.

- Do podgrzewania włosia nie wolno używać otwartego ognia ani palników!
- Nie używaj dmuchawy gorącego powietrza. Włosie może się stopić, jeśli powietrze jest zbyt gorące.

Wygięte włosie można wyprostować, podgrzewając je dmuchawą gorącego powietrza (np. suszarką do włosów).

- Skieruj włączoną dmuchawę gorącego powietrza na wygięte włosie.

» Po odpowiednim podgrzaniu włosie samo się wyprostuje.

9.4 Wyczyść urządzenie

- Nie używaj żadnych środków odtłuszczających.
- Nie używaj ostrych środków czyszczących.
- Nie czyścić urządzenia myjką wysokociśnieniową ani pod bieżącą wodą. Urządzenia nie wolno zanurzać w wodzie ani przecierać wodą.
- Chronić łożyska przed wilgocią.
- Nie wolno czyścić szczotek tarczowych i wałka zamiatającego drobne zanieczyszczenia sprężonym powietrzem.

» Silny strumień powietrza może uszkodzić włosie.

1. Czyść szczotki tarczowe, walec do zbierania drobnych zanieczyszczeń i napędy wilgotną szmatką.
2. Wszystkie plastikowe części należy czyścić wilgotną szmatką.

» Akumulator należy utrzymywać w czystości, ponieważ zabrudzony akumulator może z czasem ulec rozładowaniu z powodu prądów upływowych płynących przez zaciski.

10. Wyłączenie z eksploatacji/ składowanie/przechowywanie

10.1 Zdemontować uchwyt do pchania

⚠ UWAGA

Ryzyko odniesienia obrażeń w wyniku przewrócenia się popychacza!

Przewrócenie się uchwytu do pchania może spowodować niewielkie obrażenia, takie jak zmiażdżenie palców lub stłuczenie użytkownika lub innych osób.

- Podczas przenoszenia urządzenia należy trzymać je w taki sposób, aby pchacz nie mógł się przewrócić.

» Uchwyt do pchania można zdemontować z urządzenia w celu zaoszczędzenia miejsca podczas przechowywania.

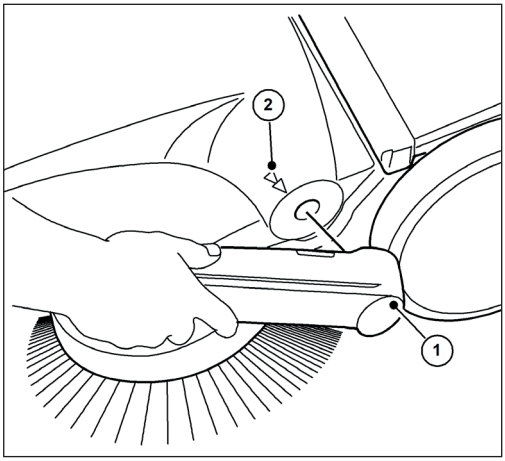

Abb. 22: Demontaż uchwytu do pchania

1. Wyrównaj odpowiednie strzałki (2) na obudowie z prętem złącza uchwytu (1).
2. Ustaw się pomiędzy uchwytem do pchania z przodu urządzenia.
3. Chwyć oba uchwyty (1) dłońmi i ostrożnie wypchnij je na zewnątrz.
4. Jednocześnie wyciągnij uchwyty z obu uchwytów na urządzeniu.

PL

10.2 Odłącz kabel połączeniowy akumulatora

Aby zapobiec głębokiemu rozładowaniu akumulatora, należy odłączyć niebieski przewód połączeniowy akumulatora, jeśli akumulator był przechowywany dłużej niż ok. 2 miesiące bez ładowania.

W razie potrzeby akumulator należy również odłączyć podczas wyszukiwania usterek i usuwania zatorów. Zabezpieczenie przed przypadkowym uruchomieniem zamiatarki.

W przypadku okresów przechowywania wynoszących ok. 6 miesięcy lub więcej, akumulator należy wcześniej w pełni naładować, aby utrzymać jego wydajność. Informacje na temat ładowania akumulatora można znaleźć w rozdziale „6.4 Ładowanie akumulatora“ niniejszej instrukcji obsługi.

» Akumulator należy utrzymywać w czystości, ponieważ zabrudzony akumulator może z czasem ulec rozładowaniu z powodu prądów upływowych płynących przez zaciski.

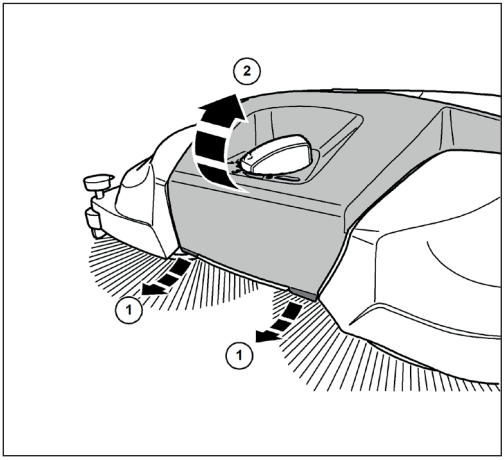

Abb. 23: Otwieranie pokrywy

1. Pociągnąć zaczepy (1) na przedniej dolnej krawędzi pokrywy (2) lekko do przodu.
2. Odchylić pokrywę (2) do góry.

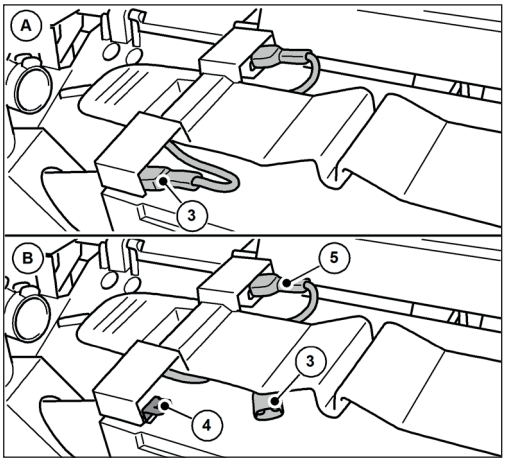

Abb. 24: Odłącz kabel połączeniowy akumulatora

3. Odłącz niebieski kabel połączeniowy akumulatora (3) od wtyczki (4) akumulatora.
» Upewnij się, że niebieski kabel połączeniowy akumulatora (3) nie może przypadkowo zetknąć się z klapką wtykową (4) z powodu czynników zewnętrznych, takich jak ruch urządzenia (patrz Rys. 24 Rysunek B).
» Czerwony przewód połączeniowy akumulatora (5) pozostaje podłączony.
4. Zamknij pokrywę (2) i zablokuj ją za pomocą zatrzasków (1).

10.3 Przechowywanie

UWAGA

Niewłaściwe przechowywanie, np. przechowywanie urządzenia w wilgotnym otoczeniu, może doprowadzić do uszkodzenia zamiatarki.

» Należy przestrzegać wskazówek zawartych w rozdziale "10.2 Odłączanie kabla akumulatora" niniejszej instrukcji obsługi.

• Urządzenie należy przechowywać wyłącznie czyste i z pustym zbiornikiem.

» Informacje na temat opróżniania zbiornika znajdują się w rozdziale „7.7 Opróżnianie zbiornika“ , a na temat czyszczenia w rozdziale „9.4 Wyczyść urządzenie“ niniejszej instrukcji obsługi.

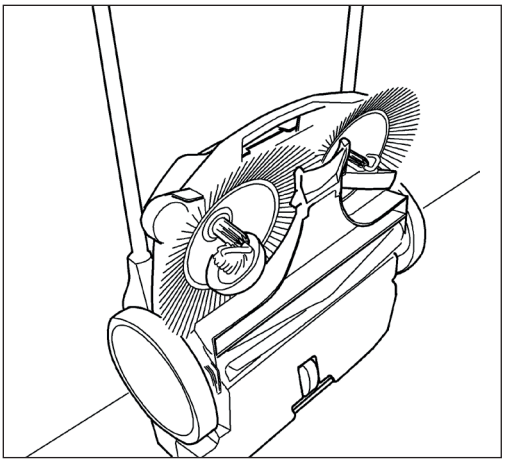

Abb. 25: Pozycja przechowywania

• Ustaw urządzenie w taki sposób, aby włosie nie było załamane ani wygięte.

• Zabezpieczyć urządzenie wraz z uchwytem do pchania przed przewróceniem, ześlizgnięciem się i uszkodzeniem.

• Nie przechowuj urządzenia na zewnątrz ani w wilgotnym otoczeniu.

10.4 Utylizacja

⚠ OSTRZEŻENIE

Zagrożenie dla środowiska spowodowane nieprawidłową utylizacją

Nieprawidłowa utylizacja zamiatarki/ akumulatora może prowadzić do zanieczyszczenia środowiska ze względu na zawarte w nim szkodliwe substancje.

• Zamiatarkę, ładowarkę i akumulator należy utylizować w sposób przyjazny dla środowiska, zgodnie z obowiązującymi przepisami lokalnymi.

• Urządzenie i akumulator należy utylizować oddzielnie.

PL

11. REACH

REACH to europejskie rozporządzenie w sprawie rejestracji, oceny, udzielania zezwoleń i stosowanych ograniczeń w zakresie chemikaliów.

Informacje na temat zgodności z rozporządzeniem REACH (WE) nr 1907/2006 można znaleźć pod adresem **www.starmix.de**

12. Deklaracja zgodności WE

Deklaracja zgodności z dyrektywą maszynową 2006/42/WE, załącznik II 1A

Producent:

Electrostar GmbH
Hans-Zinser-Str. 1-3
73061 Ebersbach/Fils
Niemcy

Autoryzowany przedstawiciel w zakresie sporządzania dokumentacji technicznej:

Electrostar GmbH
Hans-Zinser-Str. 1-3
73061 Ebersbach/Fils
Niemcy

Produkt:

Ręczna zamiatarka akumulatorowa haaga 677 plus

Niniejszym oświadczamy, że wyżej wymieniony produkt jest zgodny ze wszystkimi odpowiednimi postanowieniami Dyrektywy Maszynowej 2006/42/WE. Powyższy produkt spełnia wymagania następujących odpowiednich dyrektyw:

- Dyrektywa EMC 2014/30/UE
- RoHS 2011/65/EU

Zastosowano następujące zharmonizowane normy:

- EN ISO 12100:2010, Bezpieczeństwo maszyn - Ogólne zasady projektowania, oceny ryzyka i zmniejszania ryzyka
- EN 60335-1:2012, Elektryczny sprzęt do użytku domowego i podobnego - Bezpieczeństwo użytkowania - Część 1: Wymagania ogólne
- EN 60335-2-72:2012, Elektryczny sprzęt do użytku domowego i podobnego - Bezpieczeństwo użytkowania - Część 2-72: Wymagania szczegółowe dotyczące maszyn do pielęgnacji podłóg, z napędem trakcyjnym lub bez, do użytku profesjonalnego
- EN 55014-1:2021, Kompatybilność elektromagnetyczna - Wymagania dotyczące sprzętu gospodarstwa domowego, narzędzi elektrycznych i podobnego sprzętu elektrycznego - Część 1: Emisja
- EN 55014-2:2021, Kompatybilność elektromagnetyczna - Wymagania dotyczące przyrządów powszechnego użytku, narzędzi elektrycznych i podobnych urządzeń - Część 2: Odporność - Norma rodziny wyrobów
- EN IEC 61000-3-2:2019
- EN 61000-3-3:2013
- EN 62233:2008-04, Metody pomiaru pól elektromagnetycznych urządzeń gospodarstwa domowego i podobnych urządzeń elektrycznych w odniesieniu do bezpieczeństwa osób w polach elektromagnetycznych.
- EN IEC 63000:2018-12, Dokumentacja techniczna do oceny sprzętu elektrycznego i elektronicznego w odniesieniu do ograniczenia substancji niebezpiecznych;

Ebersbach, 16 lipiec 2025 r

Carsten Gresser
Head of Assurancer

PL

Obsah

1. Obecné informace ... 409
1.1 Adresa ... 409
1.2 Konvence ... 409
1.3 Symboly a označování ... 409
1.4 Omezení odpovědnosti ... 409
1.5 Záruka a záruka ... 409
1.6 Ochrana autorských práv ... 410
1.7 Cílová skupina ... 410
2. Zabezpečení ... 410
2.1 Zamýšlené použití ... 410
2.2 Nesprávné použití ... 410
2.3 Odpovědnost uživatele ... 410
2.4 Obecné bezpečnostní pokyny ... 411
2.5 Všeobecné bezpečnostní pokyny pro baterii, nabíjecí zásuvku a nabíječku ... 411
2.6 Výstrahy před nebezpečím na zařízení ... 413
2.7 Osobní ochranné prostředky ... 413
3. Technické údaje ... 414
4. Montáž a funkce ... 415
5. Přeprava/přeprava ... 417
5.1 Dodávka ... 417
5.2 Rozsah dodávky ... 417
5.3 Manipulace s obalovým materiálem ... 417
5.4 Skladování zametacího stroje ... 417
5.5 Přenášení spotřebiče ... 418
5.6 Přeprava spotřebiče ve vozidle ... 418
6. Uvedení do provozu ... 419
6.1 Montáž tlačné tyče a kování rukojeti ... 419
6.2 Montáž tlačné rukojeti na přístroj ... 419
6.3 Připojení přívodního kabelu akumulátoru ... 420
6.4 Nabíjení akumulátoru ... 421
7. Operace ... 422
7.1 Před zahájením práce ... 422
7.2 Nastavení výšky kotoučových kartáčů ... 423
7.3 Nastavení přidržovacího zařízení ... 423
7.4 Provoz na baterii a LED displej ... 424
7.5 Ochrana proti přetížení ... 425
7.6 Ruční ovládání ... 426
7.7 Vyprazdňování zásobníku ... 426
8. Řešení problémů ... 427
8.1 Tabulka závad část 1 ... 428
8.2 Tabulka poruch část 2 ... 429
8.3 Postup odstraňování závad ... 430
8.4 Vyjměte a zkontrolujte pojistku F1 ... 430
9. Údržba a čištění ... 432
9.1 Plán údržby ... 433
9.2 Odstraňte ucpání ... 433

9.3 Vyrovnejte štětiny 434
9.4 Vyčistěte spotřebič 434
10. Vyřazení z provozu/skladování/skladování 434
10.1 Demontujte tlakovou rukojeť 434
10.2 Odpojte přívodní kabel baterie 435
10.3 Uložení/skladování 436
10.4 Likvidace odpadu 436
11. REACH 437
12. ES prohlášení o shodě 437

1. Obecné informace

Tento návod k obsluze je součástí zametacího stroje haaga 677 plus (rok výroby: od 2025) a platí výhradně pro uvedený přístroj.

Návod k obsluze poskytuje důležité informace pro bezpečné a efektivní používání spotřebiče.

Předpokladem bezpečné práce se spotřebičem je dodržování všech uvedených bezpečnostních informací a pokynů.

Před použitím spotřebiče si pozorně přečtěte návod k obsluze.

- Přečtěte si bezpečnostní pokyny!
- Návod k obsluze uchovávejte na bezpečném a přístupném místě po celou dobu životnosti spotřebiče.
- Návod k obsluze předejte každému dalšímu majiteli nebo uživateli spotřebiče.

1.1 Adresa

Electrostar GmbH
Hans-Zinser-Str. 1-3
73061 Ebersbach/Fils
Německo
Telefon: +49 (0)7163 9988-100
Fax: +49 (0)7163 9988-155
info@starmix.de
www.starmix.de

1.2 Konvence

Pro optimální práci s návodem k obsluze je nutné dodržovat následující vysvětlivky k typografickým zvyklostem.

Výčet

- Takto zobrazené texty jsou odrážkami.

Pracovní posloupnost

1. Krok 1 pracovního postupu
2. Krok 2 pracovního postupu
3. Krok 3 pracovní posloupnosti

Pořadí pracovních kroků musí být dodrženo.

Tip

» Tipy a pokyny (nikoliv poškození stroje) jsou uvedeny níže.

1.3 Symboly a označování

Vždy dodržujte všechna varování a bezpečnostní pokyny! Při práci si vždy počínejte opatrně, abyste předešli nehodám, zraněním osob a škodám na majetku!

Struktura bezpečnostních pokynů

⚠ VÝSTRAŽNÁ SLOVA

Druh a zdroj nebezpečí

Možné následky

- Opatření k zamezení nebezpečí

Stupeň nebezpečí

Stupeň nebezpečí	Pravděpodobnost výskytu	Důsledky nedodržení
⚠ **NEBEZPEČÍ**	Bezprostřední	Smrt, vážné zranění
⚠ VAROVÁNÍ	Možné	Smrt, vážné zranění
⚠ POZOR	Možné	Lehké tělesné zranění
POZNÁMKA	Možné	Hmotná škoda

1.4 Omezení odpovědnosti

Společnost Electrostar GmbH nenese žádnou odpovědnost za škody a následné škody způsobené níže uvedenými body:

- Nedodržení návodu k obsluze
- Použití neautorizovaných náhradních dílů / nesprávných náhradních dílů / náhradních dílů, které neodpovídají specifikacím výrobce
- Nepovolené úpravy, přídavná zařízení a přestavby spotřebiče

1.5 Záruka a záruka

Platí předpisy popsané ve Všeobecných obchodních podmínkách společnosti Electrostar GmbH.

1.6 Ochrana autorských práv

Návod k obsluze je chráněn autorským právem společnosti Electrostar GmbH.

Návod k obsluze obsahuje pokyny a výkresy nebo výňatky z výkresů technické povahy, které se nesmí bez povolení reprodukovat, šířit nebo používat pro účely hospodářské soutěže nebo sdělovat jiným osobám, a to ani v celku, ani po částech.

Společnost Electrostar GmbH si vyhrazuje právo získat povolení k použití kopií nebo informací z tohoto návodu k obsluze pro publikace nebo k jejich předání třetím osobám.

Porušení bude mít za následek nárok na náhradu škody ze strany výrobce. Další nároky zůstávají vyhrazeny.

1.7 Cílová skupina

Tento návod k obsluze je určen pro uživatele tohoto zametacího stroje.

2. Zabezpečení

Dodržujte následující pokyny, abyste předešli poruchám, škodám a ohrožení zdraví!

2.1 Zamýšlené použití

Zametací stroj haaga 677 plus je určen výhradně k odstraňování silničních nečistot, jako je listí, tráva, štěrk, písek a podobné nečistoty z rovných a pevných ploch.

Přístroj je vhodný pro komerční použití, např. v hotelech, školách, nemocnicích, továrnách a kancelářích.

2.2 Nesprávné použití

Jakékoli jiné použití než to, které je popsáno v kapitole „Zamýšlené použití“ , se považuje za nesprávné použití. Uživatel spotřebiče nese výhradní odpovědnost za případné vzniklé škody.

Zametač se nesmí používat k zametání nebezpečných, hořlavých nebo žhavých látek (cigaret a zápalek), kapalin, výbušných nebo nebezpečných prachů (Ex), kyselin nebo rozpouštědel.

Zametač se rovněž nesmí používat k zametání vody, betonu, malty, cementu nebo prachu obsahujícího sádru.

Zametacím strojem se rovněž nesmí zametat mokrý materiál, jako je sníh, hnůj, kravský trus a blátivé látky, např. výkaly.

Zametací stroj se nesmí používat v prostředí s nebezpečím výbuchu ani jako dopravní prostředek.

VAROVÁNÍ

Nepoužívejte na šikmých plochách!

2.3 Odpovědnost uživatele

Uživatelem je každá fyzická nebo právnická osoba, která zametací stroj používá nebo umožňuje jeho používání třetím osobám a odpovídá za bezpečnost uživatele nebo třetích osob při jeho používání.

- Dohlížejte na děti, které se nacházejí v pracovním prostoru, abyste zajistili, že si s ním nebudou hrát.
- Tento stroj není určen pro osoby (včetně dětí) se sníženými fyzickými, smyslovými nebo duševními schopnostmi nebo s nedostatkem zkušeností a znalostí.

- Se zařízením nesmí pracovat osoby, jejichž schopnost reagovat je snížena, např. vlivem drog, alkoholu nebo léků.
- Se zametacím strojem nesmějí pracovat osoby, které nejsou schopny se vzhledem ke svému zdravotnímu stavu namáhat.
- Vyměňte všechny nápisy na zametacím stroji, které se staly nečitelnými.

2.4 Obecné bezpečnostní pokyny

- Zajistěte, aby obalový materiál nebyl přístupný dětem. Hrozí nebezpečí udušení!
- Nenoste dlouhé rozpuštěné vlasy, kravaty, volné oblečení ani šperky včetně prstenů.
- Při manipulaci se zametacím strojem mějte na paměti, že hrozí nebezpečí zranění v důsledku zachycení a vtažení částí oděvu a těla.

2.5 Všeobecné bezpečnostní pokyny pro baterii, nabíjecí zásuvku a nabíječku

⚠ NEBEZPEČÍ

Nebezpečí ohrožení života v důsledku úrazu elektrickým proudem!

Při nesprávné manipulaci se zametačem hrozí nebezpečí smrtelného úrazu elektrickým proudem.

- Nikdy nepoužívejte vadnou nebo poškozenou nabíječku.
- Nabíječku nikdy neotevírejte ani nerozebírejte.
- Pravidelně kontrolujte přívodní kabel nabíječky, zda není poškozený. Pokud je připojovací kabel poškozen, okamžitě odpojte síťovou zástrčku.

⚠ NEBEZPEČÍ

Nebezpečí ohrožení života v důsledku výbuchu!

Nabíječka a zametač mohou vytvářet jiskry, které mohou zapálit prach nebo výpary. Jiskry mohou vznikat například při stisknutí vypínače.

- Nabíječku a zametač nikdy nepoužívejte v prostředí s nebezpečím výbuchu, tj. v prostředí obsahujícím hořlavé kapaliny (páry), plyny nebo prach (EX).

⚠ VAROVÁNÍ

Nebezpečí zranění nebo nehody při manipulaci s baterií!

Nesprávná manipulace s baterií může vést k různým nebezpečným situacím. Je třeba dodržovat následující body:

- Chraňte baterii před přímým slunečním zářením, teplem, otevřeným ohněm a elektrickými jiskrami.
- V bezprostřední blízkosti akumulátoru nekuřte.
- Baterii nikdy nevystavujte působení mikrovln nebo vysokého tlaku.
- Nenabíjejte baterii při teplotách nižších než 0 °C.
- Nikdy ji nevhazujte do ohně.
- Nikdy nenabíjejte ani nepoužívejte vadnou, poškozenou nebo deformovanou baterii.
- Nikdy baterii neotvírejte, nepoškozujte ani neupouštějte.
- Baterii uchovávejte mimo dosah dětí.

VAROVÁNÍ

Nebezpečí zranění nebo nehody v důsledku úniku kapaliny z baterie

Vytékající kapalina z baterie může způsobit podráždění pokožky, popáleniny a chemické popáleniny.

- V případě náhodného kontaktu omyjte zasažená místa na těle velkým množstvím vody a mýdla.
- Pokud se kapalina dostane do očí, netřete si je a alespoň 15 minut je vyplachujte velkým množstvím vody. Vyhledejte další lékařskou pomoc.
- Zajistěte bezpečnou manipulaci s baterií.

VAROVÁNÍ

Nebezpečí zranění nebo nehody v důsledku zkratu

Zkrat způsobený vodou/vlhkostí může vést k úrazu elektrickým proudem a/nebo požáru.

- Nečistěte zametač vysokotlakým čističem nebo vodními tryskami.
- Vyvarujte se projíždění kaluženi.

VAROVÁNÍ

Nebezpečí zranění v důsledku vnějšího poškození baterie

Únik nebezpečných látek může způsobit podráždění pokožky a/nebo popáleniny.

- Používejte osobní ochranné prostředky (OOP).

⚠ VAROVÁNÍ

Nebezpečí úrazu nebo nehody při manipulaci s nabíječkou!

Nesprávná manipulace s nabíječkou může vést k různým nebezpečným situacím. Je třeba dodržovat následující body:

- Nabíječku připojujte pouze do řádně instalované zásuvky.
- Po použití nabíječky odpojte síťovou zástrčku od zásuvky.
- Nebezpečí požáru! Nepoužívejte nabíječku na vysoce hořlavém povrchu (např. papír, textil) nebo ve vysoce hořlavém prostředí.
- Pokud se v nabíječce objeví kouř nebo požár, okamžitě vytáhněte síťovou zástrčku ze zásuvky.
- Nabíječku nezakrývejte, aby mohla nerušeně chladnout.
- Připojovací kabely pokládejte a označujte tak, aby nemohlo dojít k jejich poškození a aby nikdo nebyl ohrožen - zamezte riziku zakopnutí!

POZNÁMKA

Nesprávná manipulace a nesprávné používání akumulátoru, nabíječky a nabíjecí zásuvky může vést k poškození majetku nebo zařízení. Je třeba dodržovat následující body:

- Akumulátor používejte pouze se zametacím strojem a nabíječkou od výrobce.

POZNÁMKA

- K nabíjení používejte pouze geometricky vhodnou baterii v souladu s hodnotami uvedenými v kap „3. Technické údaje“ použití.
- Nabíječku připojujte pouze k síťovému napětí a síťové frekvenci uvedené na typovém štítku.
- Síťovou zástrčku nevytahujte ze zásuvky tahem za připojovací kabel; vždy táhněte za síťovou zástrčku.
- Poškozený připojovací kabel nechte opravit kvalifikovaným elektrikářem
- Nabíječku používejte a skladujte pouze v uzavřených a suchých místnostech. Chraňte nabíječku před deštěm a vlhkostí.
- Nabíječku a akumulátor skladujte pouze ve stanovených teplotních rozmezích v souladu s hodnotami uvedenými v kap „3. Technické údaje“ použití.
- Nikdy nepřipojujte kontakty nabíječky ke kovovým předmětům (např. hřebíky, mince, šperky) (zkrat)šperky). Zkratem může dojít k poškození nabíječkys může být poškozena zkratem.
- Nikdy nespojujte (nezkratujte) póly akumulátoru nebo kontakty nabíjecí zásuvky s kovovými předměty (např. hřebíky, mincemi, šperky). Zkratem může dojít k poškození akumulátoru nebo elektroniky zametače.
- Nepoužívejte kovové přepravní obaly na akumulátor.
- Chraňte baterii před deštěm a vlhkostí.
- Aby se zabránilo hlubokému vybití akumulátoru, musí být modrý přívodní kabel akumulátoru odpojen po dobu skladování cca 2 měsíců a déle bez dobíjení akumulátoru. Informace o skladování a uskladnění, jakož i o odpojení akumulátoru naleznete v kapitole „10.3 Uložení/ skladování“ a v kapitole "10.2 Odpojení připojovacího kabelu akumulátoru" tohoto návodu k obsluze.
- Při skladování po dobu přibližně 6 měsíců a delší musí být akumulátor také předem plně nabit, aby se zachovala jeho výkonnost. Informace o nabíjení akumulátoru najdete v kapitole „6.4 Nabíjení akumulátoru“ tohoto návodu k obsluze.

2.6 Výstrahy před nebezpečím na zařízení

Na zametacím stroji nebo na typovém štítku jsou umístěny následující piktogramy:

POZOR

Při práci dbejte na dodržování bezpečnostních pokynů popsaných v návodu k obsluze.

Návod k obsluze

Před použitím spotřebiče si pozorně přečtěte návod k obsluze.

Nebezpečí vtažení a zachycení

Při práci na spotřebiči během provozu, odstraňování poruch, údržby a čištění hrozí nebezpečí zachycení a poranění rotujícími částmi. Dodržujte bezpečnostní pokyny popsané v návodu k obsluze.

Nabíječka a baterie

K nabíjení akumulátoru používejte pouze nabíječku dodanou se zametacím strojem a schválenou výrobcem.

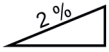

Maximální gradient

Maximální sklon zametacího stroje znamená největší úhel sklonu, který může zařízení bezpečně překonat, aby mohlo účinně vykonávat svou čisticí funkci bez převrácení nebo sklouznutí.

2.7 Osobní ochranné prostředky

Při práci je nutné používat osobní ochranné pomůcky, aby se minimalizovalo ohrožení zdraví. Proto je nutné dodržovat následující pravidla:

- Před zahájením jakékoli práce si řádně nasaďte stanovené ochranné pomůcky a během práce je používejte.

Pevná obuv

Noste pevnou obuv s protiskluzovou podrážkou.

Pevné ochranné rukavice

Používejte robustní ochranné rukavice.

Maska proti prachu

Noste protiprachovou masku.

3. Technické údaje

Základní údaje haaga 677 plus

Technické údaje	677 plus
Šířka zametání v milimetrech [mm]	770
²Zametací výkon v metrech čtverečních za hodinu [m /h]	3200
Objem zametací nádoby v litrech [l]	40
Hmotnost v kilogramech [kg] prázdný / max. (celková hmotnost)	21 / 30
Provozní doba při plném výkonu baterie* cca min	90
Max. Max. provozní teplota	od -10 °C do 40 °C
Nabíjení	od 0 °C do 25 °C
Skladování	od -10 °C do 40 °C

Informace o hluku a vibracích (měřeno podle normy EN 60335-2-72)	677 plus
Hladina akustického tlaku$_{Lp}$ (EN 60335-2-72)*	68 dB (A)
Hladina akustického výkonu$_{Lw}$ (EN 60335-2-72)*	80 dB (A)
Nejistota pro stanovené hladiny hluku (2006/42/ES)	2,5 dB (A)

*Stanoveno v provozním stavu jmenovitých maximálních otáček při okolní teplotě 20 °C / v závislosti na podlahové krytině.

Informace o vibracích (měřeno podle EN 60335-2-72)	677 plus
Rukojeť vlevo, a_h	< 2,5 m/s²
Rukojeť vpravo, a_h	
Nejistota (K) (směrnice 2006/42/ES)	2,0 m/s²

Olověný akumulátor	677 plus
Napětí [V]	12
Výkon [Ah]	14
Hmotnost v kilogramech [kg]	4,0

Nabíječka	677 plus
Vstupní napětí	100-240 V AC/50-60 Hz
Výstupní napětí [V]	12
Napětí na konci nabíjení [V]	14,5
Nabíjecí proud [mA]	3.000
Hmotnost v gramech [g]	300

4. Montáž a funkce

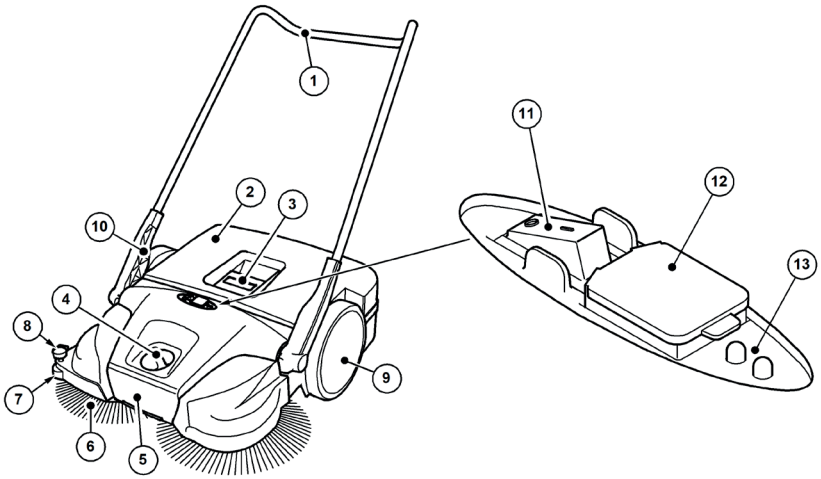

Abb. 1: Přehled součástí 1

Položka č.	Komponenta
1	Tlačítko
2	Nádoba na zametené látky
3	Rukojeť kontejneru
4	Nastavení výšky kotoučového kartáče
5	Rukojeť pro přenášení
6	Kotoučový kartáč
7	Boční vodicí válec
8	Přídržné zařízení
9	Pojezdové kolo
10	Kování rukojeti
11	Vypínač
12	Nabíjecí zásuvka
13	LED displej

Spotřebič se přepíná na provoz na baterie stisknutím vypínače (11) a posunutím dopředu přes rukojeť (1). Dva kotoučové kartáče (6) pomocí zametací hrany (16) posouvají nečistoty směrem k nádobě na nečistoty (2).

Zametací válec na jemné nečistoty (14) dopraví zbývající nečistoty do nádoby na nečistoty (2). Napájení zajišťuje akumulátor (22) instalovaný ve spotřebiči, který musí být pro optimální provoz spotřebiče dostatečně nabitý.

» Informace o nabíjení akumulátoru naleznete v kapitole „6.4 Nabíjení akumulátoru“ tohoto návodu k obsluze.

Během provozu na baterii se na LED displeji (13) zobrazuje aktuální provozní stav zametacího stroje.

» Informace o provozu na baterii a LED displeji naleznete v kapitole „7.4 Provoz na baterii a LED displej“ tohoto návodu k obsluze.

Kromě toho lze přístroj dočasně používat i bez elektrického provozu, pokud je úroveň nabití akumulátoru nízká.

» Informace o ručním ovládání naleznete v kapitole „7.6 Ruční ovládání“ tohoto návodu k obsluze.

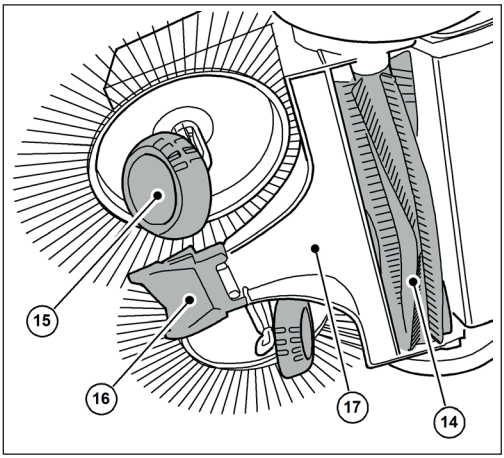

Abb. 2: Přehled součástí 2

Položka č.	Komponenta
14	Zametací válec na jemné nečistoty
15	Zkosená hrana
16	Zametací hrana
17	Zametací deska

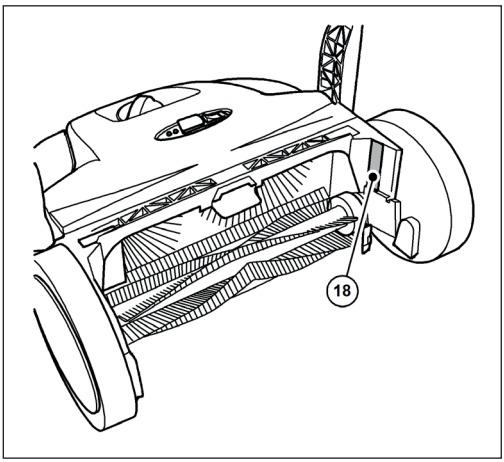

Abb. 3: Přehled součástí 3

Položka č.	Komponenta
18	Typová deska

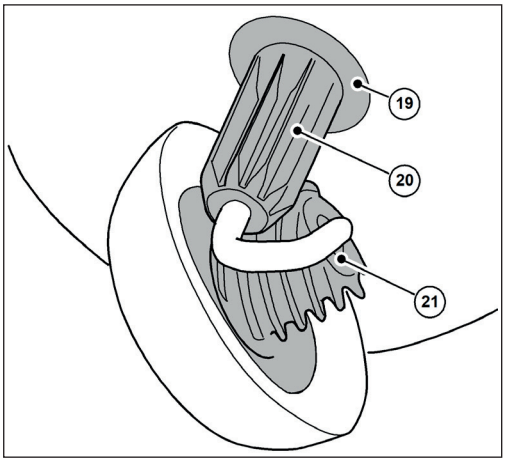

Abb. 4: Přehled součástí 4

Položka č.	Komponenta
19	Skříň spojky
20	Zubové pouzdro
21	Šroubové ozubení

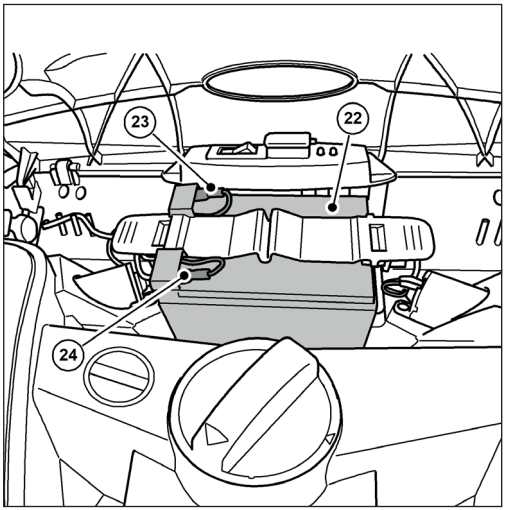

Abb. 5: Přehled součástí 5

Položka č.	Komponenta
22	Baterie
23	Připojovací kabel baterie (červený +)

CS

Položka č.	Komponenta
24	Připojovací kabel baterie (modrý -)

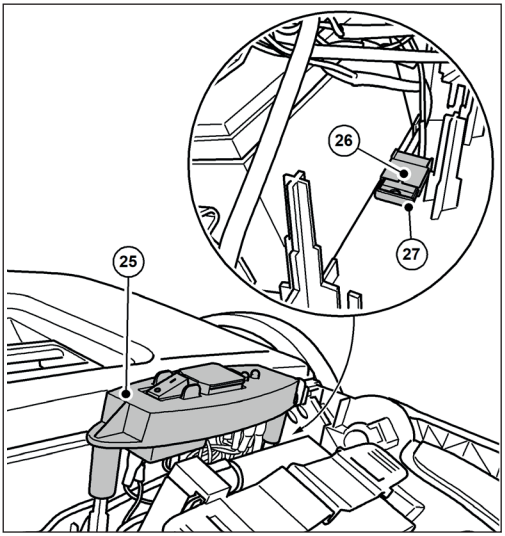

Abb. 6: Přehled součástí 6

Položka č.	Komponenta
25	Spínací deska
26	Držák pojistek
27	Pojistka F1

» Na obrázku jsou zobrazeny komponenty s otevřeným nebo sejmutým krytem.

5. Přeprava/přeprava

5.1 Dodávka

POZNÁMKA

Případné viditelné poškození vnějšího obalu nechte ihned po doručení potvrdit řidičem zásilkové služby. Pokud si poškození při přepravě všimnete až při rozbalování, je třeba to do 24 hodin od doručení písemně oznámit zásilkové službě, aby byla za poškození odpovědná.

POZNÁMKA

Baterie je chráněna přepravním zámkem. Kolem baterie je kartonová krabice. Před uvedením do provozu je nutné přepravní ochranu (kartonovou krabici) odstranit.

5.2 Rozsah dodávky

- Spotřebič s baterií
- Tlačítko
- Dvě rukojeti kování
- Nabíječka se síťovou zástrčkou
- Návod k obsluze

5.3 Manipulace s obalovým materiálem

- Obalový materiál vždy zlikvidujte způsobem šetrným k životnímu prostředí.
- Dodržujte místní, regionálně platné právní předpisy.

5.4 Skladování zametacího stroje

POZNÁMKA

Nesprávné skladování, např. uložení přístroje ve vlhkém prostředí, připojený přívodní kabel akumulátoru nebo nedostatečně nabitý akumulátor mohou způsobit poškození zametače. Informace o skladování a uložení zařízení naleznete v kapitole „10. Vyřazení z provozu/skladování/skladování“.

» Pro úsporu místa při skladování lze ze zařízení sejmout tlačné madlo. Informace o demontáži tlačné rukojeti naleznete v kapitole „10.1 Demontujte tlakovou rukojeť“ " tohoto návodu k obsluze.

5.5 Přenášení spotřebiče

POZOR

Nebezpečí zranění v důsledku převrácení tlačné tyče!

Pokud se tlačná tyč převrhne, může uživateli nebo jiným osobám způsobit drobná poranění, jako jsou rozdrcené prsty nebo pohmožděniny.

- Při přenášení zařízení jej držte tak, aby se tlačná tyč nemohla převrátit.

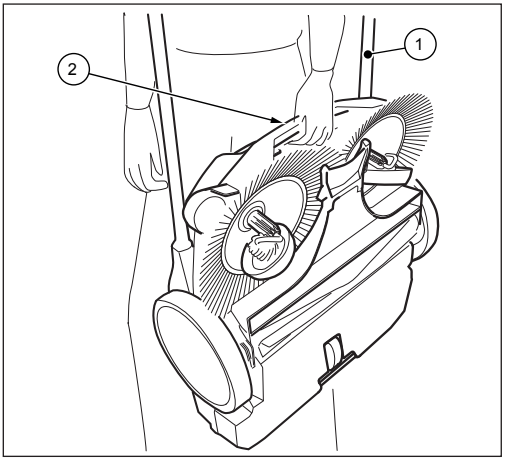

Abb. 7: Přenášení spotřebiče

1. Otočte tlačné madlo (1) naplocho dopředu.
2. Uchopte přístroj za rukojeť pro přenášení (2).
3. Přenášejte spotřebič tak, aby kotoučové kartáče směřovaly od vašeho těla.

5.6 Přeprava spotřebiče ve vozidle

POZOR

Nebezpečí poranění v důsledku nesprávného přenášení zametacího stroje!

Otáčející se, klouzající nebo převrácený spotřebič může způsobit zranění řidiče nebo jiných osob.

- Přístroj zajistěte upevňovacím popruhem, abyste zabránili jeho sklouznutí a pohazování.

1. Umístěte přístroj do vhodné polohy ve vozidle.
2. Spotřebič zajistěte upevňovacím popruhem.

» Pro prostorově úspornou přepravu ve vozidle lze ze spotřebiče sejmout tlačné madlo. Informace o demontáži tlačné rukojeti naleznete v kapitole „10.1 Demontujte tlakovou rukojeť“ " tohoto návodu k obsluze.

POZNÁMKA

- Nesprávná přeprava může vést k poškození zametacího stroje.
- V zájmu ochrany baterií nenechávejte zametací stroj ve vytápěném vozidle.
- Dbejte na to, aby během přepravy nedošlo k náhodnému zapnutí přístroje. V případě potřeby odpojte modrý přívodní kabel od baterie. Informace o odpojení akumulátoru naleznete v kapitole "10.2 Odpojení připojovacího kabelu akumulátoru" tohoto návodu k obsluze.

6. Uvedení do provozu

6.1 Montáž tlačné tyče a kování rukojeti

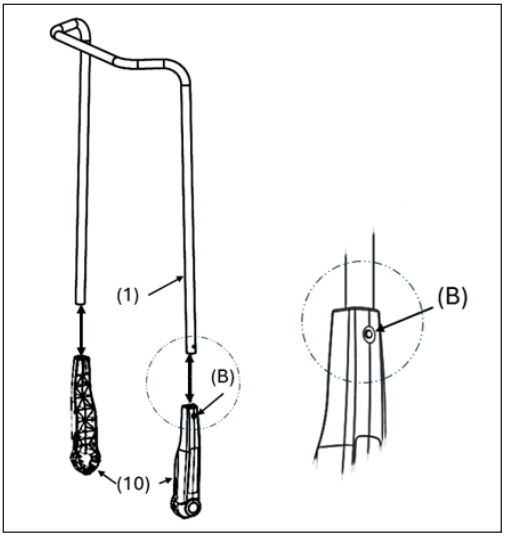

Abb. 8: Montáž kování rukojeti

Při dodání jsou dvě kování rukojeti (10) a tlačná tyč (1) dodávány jako samostatné díly.

1. Stiskněte aretační pružinu (B) na straně tlačné tyče (1) směrem dovnitř.
2. Zatlačte kování rukojeti (10) na tlačnou tyč, dokud nezapadne.

» **Ujistěte se, že otvor na straně kování rukojeti je zarovnán s blokovací pružinou v tlačné tyči.**

3. Stejným způsobem postupujte i u druhé strany tlačné tyče

6.2 Montáž tlačné rukojeti na přístroj

⚠ POZOR

Nebezpečí zranění v důsledku převrácení tlačné tyče!

Pokud se tlačná tyč převrhne, může uživateli nebo jiným osobám způsobit drobná poranění, jako jsou rozdrcené prsty nebo pohmožděniny.

- Při přenášení zařízení jej držte tak, aby se tlačná tyč nemohla převrátit.

Tlačnou tyč lze nastavit podle výšky uživatele ve dvou stupních ((I) a (II)).

» (I): Nízká úroveň

» (II): Vyšší úroveň (preferovaná poloha)

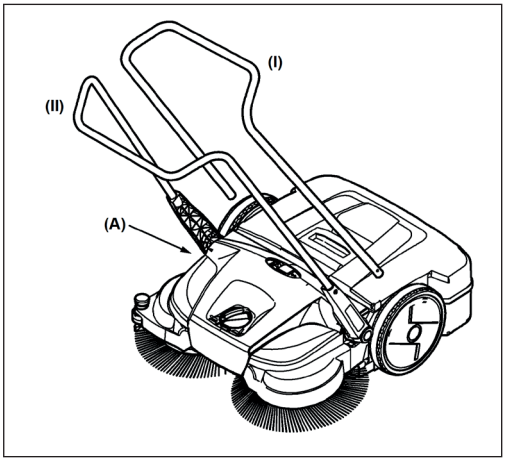

Abb. 9: Montáž tlačné tyče

1. Umístěte se mezi tlačné tyče před zařízením.
2. Umístěte jedno ze dvou kování rukojeti se západkou na kování rukojeti (10) do drážky, která je k dispozici na rámu (A), tak, aby se dalo zacvaknout na místo (Obrázek 1). 10).

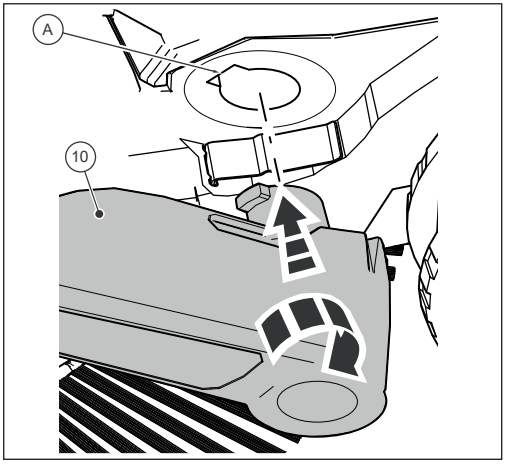

Abb. 10: Montáž kování rukojeti

CS

3. Umístěte kování rukojeti (10) na druhé straně do stejné polohy.
4. Nyní lze kování rukojeti s malým tlakem zacvaknout do drážek ve spotřebiči (A) a tlačnou tyč přesunout do požadované polohy pro tlačení spotřebiče.

6.3 Připojení přívodního kabelu akumulátoru

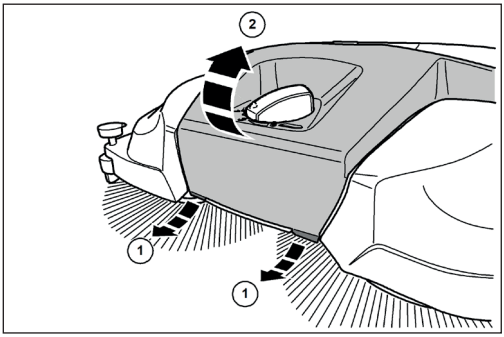

Abb. 11: Otevírání krytu

⚠ POZOR

Nebezpečí zranění v důsledku náhodného spuštění zametacího stroje!

Při připojování přívodního kabelu akumulátoru hrozí při náhodném zapnutí zametacího stroje nebezpečí vtažení.

- Před připojením akumulátoru se ujistěte, že je vypínač na přístroji v poloze "0".

» Aby se zabránilo samovybíjení akumulátoru, odpojte při dodání a při skladování delším než cca 2 měsíce modrý připojovací kabel akumulátoru od zástrčky akumulátoru.

1. Výstupky (1) na předním spodním okraji krytu (2) mírně zatáhněte směrem dopředu.
2. Otočte kryt (2) směrem nahoru.

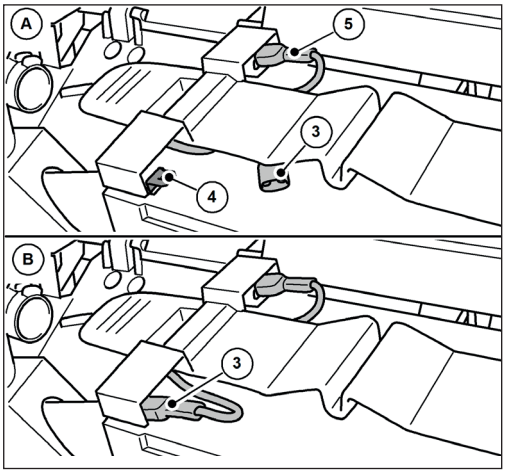

Abb. 12: Připojení přívodního kabelu akumulátoru

3. Modrý připojovací kabel akumulátoru (3) zcela zasuňte do zástrčky (4) akumulátoru.

» (A): Připojovací kabel baterie není připojen.
» (B): Připojovací kabel baterie je připojen.
» Červený připojovací kabel akumulátoru (5) je při dodání připojen.

POZNÁMKA

Zkontrolujte také, zda je červený připojovací kabel baterie (5) zcela a správně připojen. Pokud není připojovací kabel baterie správně připojen, může dojít k poškození spotřebiče a ke ztrátě platnosti případných záručních nároků.

4. Zavřete kryt (2) a zajistěte jej pomocí západek (1).

6.4 Nabíjení akumulátoru

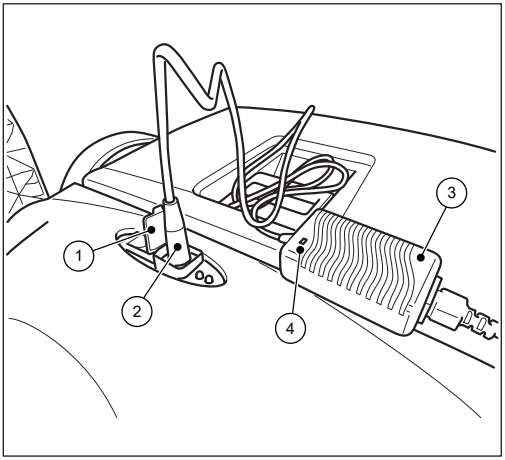

Abb. 13: Připojení nabíječky

» Před prvním použitím spotřebiče se doporučuje baterii plně nabít.

» Nabíječka (3) je vybavena plně elektronickým omezovačem napětí a proudu. Ten zajišťuje, že připojený akumulátor bude vždy udržován na optimální úrovni nabití. Tím se zabrání přebíjení akumulátoru.

» Pro nabíjení akumulátoru musí být správně připojeny připojovací kabely akumulátoru. Informace o připojení akumulátoru naleznete v kapitole "6.3 Připojení připojovacího kabelu akumulátoru" v tomto návodu k obsluze.

POZNÁMKA

- Během nabíjení nesmí být zametací stroj zapnutý. Mohlo by dojít k poškození elektrických součástí zametacího stroje.
- Před nabíjením zkontrolujte zástrčku nabíječky a připojovací zásuvku na zametacím stroji, zda se v ní nenacházejí cizí předměty, např. elektricky vodivé předměty. Poškození zařízení v důsledku zkratu a požáru kabelu.

1. Otevřete ochrannou krytku (1) nabíjecí zásuvky na zametači.
2. Zasuňte zástrčku (2) nabíječky (3) do nabíjecí zásuvky na zametači.
3. Připojte síťový kabel nabíječky (3) k přípojce 100-240 V.

» Během procesu nabíjení svítí na **nabíječce** LED indikátor (4) "oranžově".Po úplném nabití baterie se LED indikátor (4) na **nabíječce** změní na "zelený".

» Doba nabíjení v podstatě závisí na hodnotě SOC (stavu nabití), kterou má akumulátor před zahájením nabíjení. Pokud se akumulátor delší dobu nenabíjí, stav nabití klesá, což prodlužuje dobu nabíjení. Plné nabití může trvat až přibližně 7 hodin. Řiďte se informacemi uvedenými na vnějším obalu nebo na nálepce připevněné na zametacím stroji před jeho dodáním.

POZNÁMKA

Abyste dosáhli optimální životnosti a minimalizovali proces stárnutí, nabíjejte baterii alespoň každé 2 měsíce po dobu přibližně 10 hodin. Plně nabitá baterie snižuje riziko hlubokého vybití a neopravitelného poškození článků baterie. Akumulátor lze také dobíjet po krátké době provozu v délce cca 15 minut.

7. Operace

⚠ NEBEZPEČÍ

Ohrožení života v důsledku provozu zametacího stroje bez dozoru!

Samostatná (rozjezdová) jízda v důsledku rotačního pohybu diskových kartáčů a jemného zametacího válce nebo na svažitých komunikacích může mít za následek vážná nebo smrtelná zranění v důsledku srážky na veřejných prostranstvích (účastníci silničního provozu).

- Zametací stroj neprovozujte bez dozoru.
- Po zaparkování zametací stroj ihned vypněte a bezpečně jej uložte.

⚠ VAROVÁNÍ

Nebezpečí pořezání o rozbité sklo, kov nebo jiné materiály s ostrými hranami!

Při vyprazdňování zásobníku může dojít k pořezání střepy skla, kovu nebo jiných materiálů s ostrými hranami.

- Používejte předepsané osobní ochranné pomůcky!

⚠ POZOR

Nebezpečí pro zdraví v důsledku prachu vznikajícího při zametání!

Vdechování prachu může ohrozit vaše zdraví.

- Používejte předepsané osobní ochranné pomůcky!

⚠ POZOR

Nebezpečí poranění horkými součástmi!

Práce na horkém motoru zametacího stroje může vést k poranění kůže.

- Používejte předepsané osobní ochranné pomůcky!
- Po vypnutí zametacího stroje se ujistěte, že je motor horký.

7.1 Před zahájením práce

- Před zahájením práce zkontrolujte funkčnost zařízení.
- Zkontrolujte, zda je tlačná rukojeť pevně usazena v kování rukojeti.
- Zkontrolujte, zda je násypka pevně usazena a v dobrém stavu.
- Zkontrolujte, zda se na diskových kartáčích a zametacím válci na jemné nečistoty nenacházejí větvičky, smotané nitě a šňůry, dlouhovláknité materiály apod. V případě potřeby je odstraňte. V případě potřeby je odstraňte.
- Zkontrolujte, zda nejsou diskové kartáče a zametací válec na jemné nečistoty zaseknuté nebo zda se v nich nezasekávají nečistoty.
- Zkontrolujte rukojeti, zda nejsou znečištěné, a v případě potřeby je vyčistěte.
- Zkontrolujte, zda lze vypínač kdykoli snadno přepnout do polohy "0".
- Zkontrolujte, zda se v připojovací zásuvce nabíječky na zametacím stroji nenacházejí cizí předměty.

POZNÁMKA

Na nabíjecí zásuvce ani v ní nesmí být žádné elektricky vodivé předměty. Poškození zařízení v důsledku zkratu a požáru kabelu. Ochranný kryt nabíjecí zásuvky mějte vždy zavřený.

7.2 Nastavení výšky kotoučových kartáčů

Otočná rukojeť pro nastavení výšky diskových kartáčů se nachází uprostřed přední části. Pomocí výškového nastavení se kotoučové kartáče nastavují na zametaný povrch. Úrovně vycházejí ze zkušeností, a proto je třeba je považovat za referenční hodnoty. V důsledku toho může být nutné stupně během zametání upravit v závislosti na povrchu.

- …Úroveň 1-2: pro všechny rovné, tvrdé povrchy (např. asfalt, beton, desky)
- Úroveň 3-4: pro vlhké listí, písek, nerovné povrchy (např. betonové desky s obnaženým kamenivem)
- Úroveň 5-7: pro silně znečištěné a více nerovné povrchy

POZNÁMKA

Netlačte kotoučové kartáče na podlahu příliš silně. Nadměrný přítlak vede ke zvýšenému opotřebení a zkrácení životnosti baterie. Nadměrný přítlak také zvyšuje odpor při tlačení a může mít nepříznivý vliv na výsledek čištění.

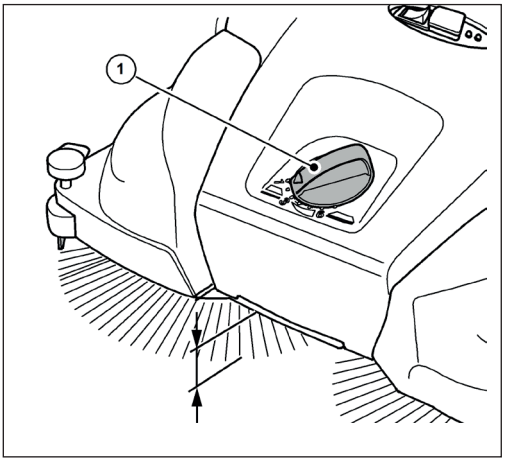

Abb. 14: Nastavení výšky kotoučového kartáče

- Nastavte požadovanou úroveň:
- Za tímto účelem otočte otočnou rukojetí (1) doleva, abyste snížili úroveň.
- Za tímto účelem otočte otočnou rukojetí (1) doprava pro zvýšení úrovně.

» Spotřebič mírně nadzvedněte za držadlo pro přenášení. Tím usnadníte nastavení výšky.

7.3 Nastavení přidržovacího zařízení

Pomocí přidržovacího zařízení nastavte pravý diskový kartáč na okrajové plochy, které chcete zamést, např. na stěny nebo obrubníky.

POZNÁMKA

Při nesprávném nastavení přidržovacího zařízení na nízkých hranách může dojít k nadměrnému opotřebení. Přídržné zařízení nesmí poškrábat povrch.

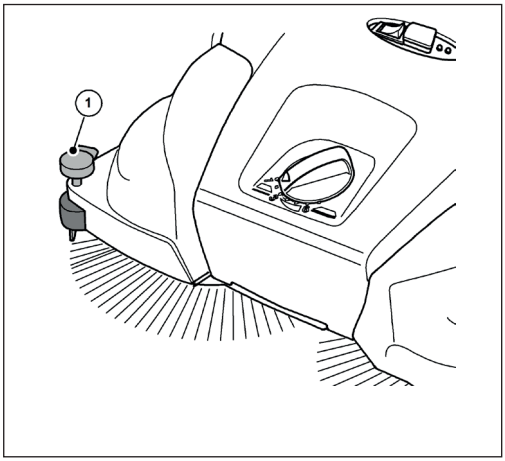

Abb. 15: Nastavení přídržného zařízení

Zametání hran a rohů

- Stiskněte rukojeť (1) dolního držáku směrem dolů.

Provoz na površích

- Zatáhněte za rukojeť (1) přídržného zařízení směrem nahoru.

CS

7.4 Provoz na baterii a LED displej

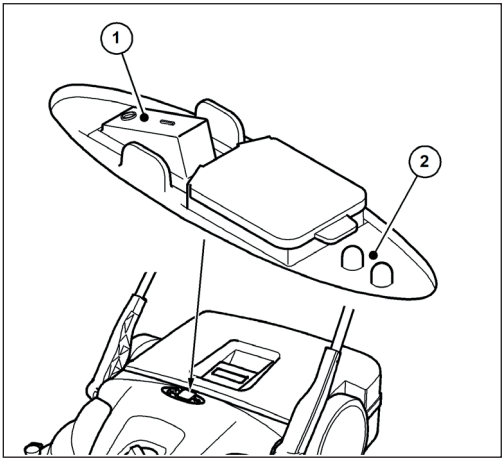

Abb. 16: Obsluha a zobrazení

LED displej (2) zobrazuje aktuální provozní stav zametacího stroje v bateriovém režimu.

- Umístěte zametač na povrch, který chcete zamést.

⚠ POZOR

Nestiskněte nohou vypínač.

Naklonění zametače při spouštění diskových kartáčů může způsobit zranění v důsledku pádu nebo zakopnutí.

- Zametač zapínejte nebo vypínejte pouze rukou.

- Zametač zapněte stisknutím spínače zapnutí/vypnutí (1) do polohy "I".

Diskové kartáče a zametací válec na jemné nečistoty se začnou otáčet. Je-li akumulátor dostatečně nabitý, rozsvítí se během provozu na akumulátor zelená kontrolka LED displeje (2).

Oběma rukama veďte spotřebič po tlačné rukojeti.

- Tlačte přístroj dopředu běžnou rychlostí chůze.
- Vypněte zametací stroj stisknutím vypínače (1) do polohy "0".
- V případě potřeby vyprázdněte zásobník, viz kapitola „Vyprazdňování zásobníku“ v kapitole 7.7 tohoto návodu k obsluze.

» Pro dosažení dokonalých výsledků zametání vyprazdňujte zásobník v pravidelných intervalech.

POZNÁMKA

- Pokud se diskové kartáče otáčejí pomaleji nebo se během provozu rozsvítí červená kontrolka LED displeje (2), znamená to, že je nízký stav nabití akumulátoru. Vypněte spotřebič a nabijte baterii.
- Pokud je úroveň nabití akumulátoru příliš nízká, vestavěná elektronika spotřebič vypne. Červená kontrolka LED displeje (2) bliká. Vypněte zařízení a nabijte baterii. Hluboký výboj vede ke ztrátě záruky!

- Po ukončení práce vyčistěte zametací stroj a prachový filtr, viz kapitola „Vyčistěte spotřebič“ v kapitole 9.4 tohoto návodu k obsluze.
- V případě potřeby plně nabijte baterii, viz kapitola „Nabíjení akumulátoru“ v kapitole 6.4 tohoto návodu k obsluze.

7.5 Ochrana proti přetížení

Aby se zabránilo poškození, jsou motory vybaveny ochranou proti přetížení. Pokud se elektronika zametače po krátké době vypne, je to způsobeno nadměrným zatížením motorů. V takovém případě je třeba zkontrolovat volný pohyb zametacího válce na jemné nečistoty a diskových kartáčů a odstranit blokády, jako jsou zaseknuté kameny, navinuté závity apod.

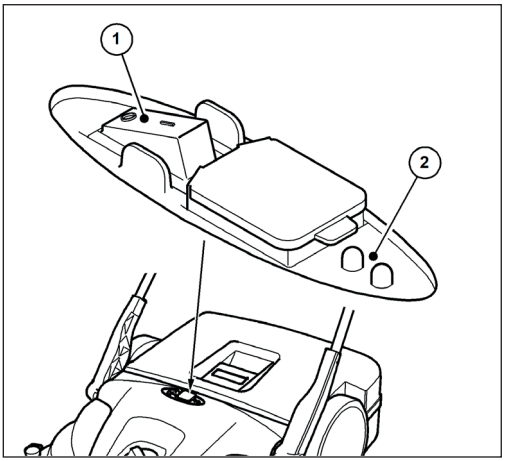

Abb. 17: Obsluha a zobrazení

- Po spuštění ochrany proti přetížení vypněte elektroniku zametacího stroje stisknutím vypínače (1) do polohy "0".

⚠ POZOR

Nebezpečí zranění v důsledku náhodného spuštění zametacího stroje!

Při práci na zametacím stroji hrozí nebezpečí vtažení při náhodném zapnutí spotřebiče.

- Dbejte na to, aby nedošlo k náhodnému zapnutí přístroje při uvolňování ucpávky! V případě potřeby odpojte modrý přívodní kabel od baterie. Viz kapitola "Odpojení přívodního kabelu akumulátoru" v kapitole 10.2 tohoto návodu k obsluze.

1. Lokalizujte a odstraňte zablokování, viz kapitola „Odstraňte ucpání“ v kapitole 9.2 tohoto návodu k obsluze.
2. V případě potřeby znovu připojte modrý připojovací kabel baterie. Viz kapitola "Připojení připojovacího kabelu baterie" v kapitole 6.3 tohoto návodu k obsluze.
3. Zapněte zametač stisknutím vypínače do polohy "I"
4. Zkontrolujte, zda přístroj pracuje jako obvykle.

7.6 Ruční ovládání

Zametač lze dočasně provozovat i bez elektrické podpory, pokud je úroveň nabití akumulátoru nízká. Zametací mechanismus je poháněn tlačením na přístroj.

- Oběma rukama veďte spotřebič po tlačné rukojeti.
- Tlačte přístroj dopředu běžnou rychlostí chůze.
- V případě potřeby vyprázdněte nádobu na nečistoty, viz kapitola „Vyprazdňování zásobníku“ v kapitole 7.7 tohoto návodu k obsluze.
- Plně nabijte baterii, viz kapitola „Nabíjení akumulátoru“ v kapitole 6.4 tohoto návodu k obsluze.

» Ruční provoz používejte pouze dočasně. Lepšího výsledku zametání lze dosáhnout v režimu baterie díky menší námaze.

7.7 Vyprazdňování zásobníku

⚠ VAROVÁNÍ

Nebezpečí pořezání o rozbité sklo, kov nebo jiné materiály s ostrými hranami!

Při vyprazdňování zásobníku může dojít k pořezání o rozbité sklo, kov nebo jiné materiály s ostrými hranami.

- Používejte předepsané osobní ochranné pomůcky!

⚠ POZOR

Ohrožení zdraví v důsledku zameteného prachu!

Vyprazdňování zametacího zásobníku může ohrozit vaše zdraví kvůli zametenému prachu.

- Používejte předepsané osobní ochranné pomůcky!

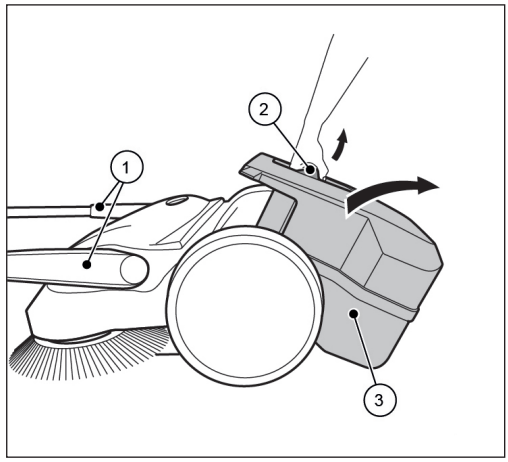

Abb. 18: Vyprazdňování zásobníku

- Po každém použití vyprázdněte zásobník.
- Zásobník vyprazdňujte v pravidelných intervalech, abyste dosáhli dokonalých výsledků zametání.

1. Přesuňte tlačné madlo (1) do polohy nakloněné dopředu.
2. Vytáhněte násypku (3) nahoru za rukojeť násypky (2).
3. Zásobník (3) zcela vyprázdněte.

» Ujistěte se, že jsou i okraje krytu zbaveny nečistot.

4. Prázdnou nádobu na nečistoty (3) vložte do spotřebiče.
5. Zatlačte rukojeť zásobníku (2) zpět do výchozí polohy.

» Blokovací mechanismus nádoby na nečistoty (3) musí slyšitelně zapadnout.

6. Vraťte tlačné madlo (1) do provozní polohy.

8. Řešení problémů

⚠ VAROVÁNÍ

Nebezpečí pořezání o rozbité sklo, kov nebo jiné materiály s ostrými hranami!

Při vyprazdňování zásobníku může dojít k pořezání o rozbité sklo, kov nebo jiné materiály s ostrými hranami.

- Používejte předepsané osobní ochranné pomůcky!

⚠ POZOR

Ohrožení zdraví v důsledku prachu vznikajícího při zametání!

Vdechování prachu může ohrozit vaše zdraví.

- Používejte předepsané osobní ochranné pomůcky!

⚠ POZOR

Nebezpečí zranění v důsledku převrácení tlačné tyče!

Pokud se tlačná tyč převrhne, může uživateli nebo jiným osobám způsobit drobná poranění, jako jsou rozdrcené prsty nebo pohmožděniny.

- Při přenášení zařízení jej držte tak, aby se tlačná tyč nemohla převrátit.

⚠ POZOR

Nebezpečí zranění v důsledku náhodného spuštění zametacího stroje!

Při práci na zametacím stroji hrozí nebezpečí vtažení při náhodném zapnutí spotřebiče.

- Dbejte na to, aby nedošlo k náhodnému zapnutí spotřebiče při odstraňování poruch! V případě potřeby odpojte modrý přívodní kabel od baterie. Viz kapitola "Odpojení přívodního kabelu akumulátoru" v kapitole 10.2 tohoto návodu k obsluze.

I přes dodržování předepsaných údržbových prací a kontrolu spotřebiče před použitím může dojít k poruchám. Možné závady jsou uvedeny v následujících tabulkách, část 1 a část 2, s uvedením příčiny a způsobu odstranění.

8.1 Tabulka závad část 1

Porucha	Příčina	Náprava
Spotřebič pracuje pomalu nebo nerovnoměrně	Spotřebič je znečištěný	Vyčistěte zametač, viz kapitola 9.4 v části „Vyčistěte spotřebič“
	Metla je zablokovaná	Odstraňte zablokování, viz kapitola 9.2 v části „Odstraňte ucpání“
	Kartáčové pohony jsou znečištěné	Vyčistěte pohony kartáčů, viz kapitola 9.4 v kapitole „Vyčistěte spotřebič“
	Nastavení výšky je nastaveno příliš nízko	Upravte nastavení výšky, viz kapitola 7.2 v části „Nastavení výšky kotoučových kartáčů“
	Příliš vysoký přítlak kotoučových kartáčů	
	Příliš nízká úroveň nabití akumulátoru. LED indikátor na zametacím stroji svítí "červeně"	Nabijte akumulátor, viz kapitola 6.4 v kapitole „Nabíjení akumulátoru“
	Kotoučové kartáče se neotáčejí	Obraťte se na servis
	Válec na zametání jemných nečistot se neotáčí	
Zařízení se vypne	Příliš vysoký přítlak kotoučových kartáčů	Upravte nastavení výšky, viz kapitola 7.2 v části „Nastavení výšky kotoučových kartáčů“
	Metla je zablokovaná	Vyčistěte zametač, viz kapitola 9.4 v části „Vyčistěte spotřebič“
	Aktivní ochrana proti přetížení	Odstraňte zablokování, viz kapitola 7.5 v části "Ochrana proti přetížení"
	Příliš nízká úroveň nabití akumulátoru. LED displej na zametači bliká "červeně". Zařízení je vypnuto elektronikou	Nabijte baterii, viz kapitola 6.4 v části „Nabíjení akumulátoru“
	Vadná pojistka F1	Zkontrolujte a vyměňte pojistku F1, viz kapitola 8.4 v kapitole „Vyjměte a zkontrolujte pojistku F1“
Zařízení již nelze zapnout	Vadná pojistka F1	Zkontrolujte a vyměňte pojistku F1, viz kapitola 8.4 v kapitole „Vyjměte a zkontrolujte pojistku F1“
	Odpojen kabel pro připojení baterie	Připojte kabel pro připojení baterie, viz kapitola 6.3 v kapitole "Připojení připojovacího kabelu baterie"
	Akumulátor je hluboce vybitý	Obraťte se na servis
Štětiny jsou ohnuté	Nesprávné skladování	Vyrovnejte štětiny, viz kapitola 9.3 v části „Vyrovnejte štětiny“

8.2 Tabulka poruch část 2

Porucha	Příčina	Náprava
Výsledek zametání je nedostatečný	Chybí zametací hrana, je uvolněná nebo silně opotřebovaná	Vyměňte zametací hranu
	Příliš vysoký přítlak kotoučových kartáčů	Upravte nastavení výšky, viz kapitola 7.2 v části „Nastavení výšky kotoučových kartáčů“
	Výrazné opotřebení kotoučových kartáčů	
		Vyměňte diskové kartáče
	Nádoba na nečistoty je plná	Vyprázdněte zásobník, viz kapitola 7.7 v části „Vyprazdňování zásobníku“
	Nesprávné používání zametacího stroje na základě informací v kapitole 2.2 v kapitole „Nesprávné použití“	Používejte vhodné čisticí zařízení nebo čisticí prostředek

8.3 Postup odstraňování závad

⚠ POZOR

Nebezpečí zranění v důsledku náhodného spuštění zametacího stroje!

Po odstranění závad na zametacím stroji hrozí nebezpečí náhodného spuštění spotřebiče.

- Před připojením akumulátoru se ujistěte, že je vypínač na přístroji v poloze "0".

1. Nastavte vypínač na přístroji do polohy "0".
2. Odpojte modrý přívodní kabel od baterie.
3. Odstraňte závadu podle tabulky závad.
4. V případě potřeby znovu připojte modrý připojovací kabel baterie k baterii.
5. Zapněte zametač stisknutím vypínače v poloze "I". Zkontrolujte, zda zařízení pracuje jako obvykle.

8.4 Vyjměte a zkontrolujte pojistku F1

Zametač je vybaven pojistkou 15 A, která chrání elektrické součásti. Při kontrole a výměně pojistky F1 postupujte následujícím způsobem:

⚠ POZOR

Nebezpečí úrazu nebo nehody v důsledku nesprávné hodnoty pojistky!

Při použití pojistky s nesprávnou hodnotou může dojít k přetížení elektrických součástí při vypnutí spotřebiče, během nabíjení nebo provozu spotřebiče, což může vést ke vzniku kouře a požáru.

- Pojistku vyměňujte pouze za novou pojistku s příkonem 15 A schválenou výrobcem.

⚠ POZOR

Nebezpečí zranění v důsledku náhodného spuštění zametacího stroje!

Při práci na zametacím stroji hrozí nebezpečí vtažení při náhodném zapnutí spotřebiče.

- Dbejte na to, aby spotřebič nebyl náhodně zapnut v době, kdy je pojistka vyjmuta a kontrolována! Za tímto účelem odpojte modrý přívodní kabel od akumulátoru.

POZNÁMKA

Použití pojistky s vyšší nebo nižší hodnotou může způsobit značné poškození zařízení.

Aby nedošlo k poškození, vyměňte přepálenou pojistku pouze za pojistku 15 A schválenou výrobcem. Pojistku vyměňte pouze v případě, že byla odstraněna příčina závady.

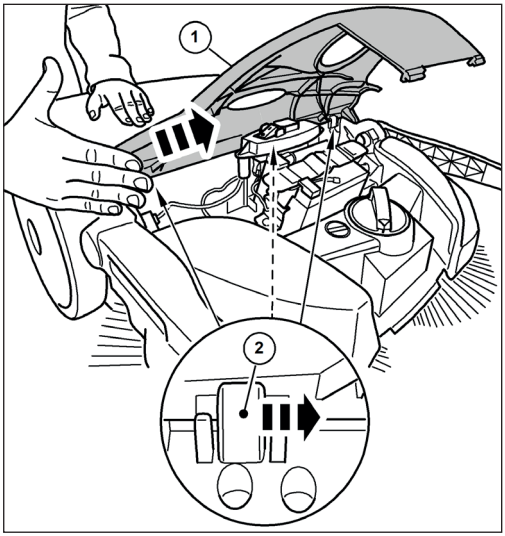

Abb. 19: Demontáž kapoty

1. Nastavte vypínač na spotřebiči do polohy "0".
2. Přesuňte tlačné madlo do polohy nakloněné dopředu, viz kapitola „Vyprazdňování zásobníku“ v kapitole 7.7 tohoto návodu k obsluze

3. Odpojte modrý přívodní kabel od akumulátoru, viz kapitola "Odpojení přívodního kabelu akumulátoru" v kapitole 10.2 tohoto návodu k obsluze.
4. Opatrně odklopte kryt (1) ze závěsů (2) lehkým poklepáním dlaní na okraj krytu ve směru šipky.

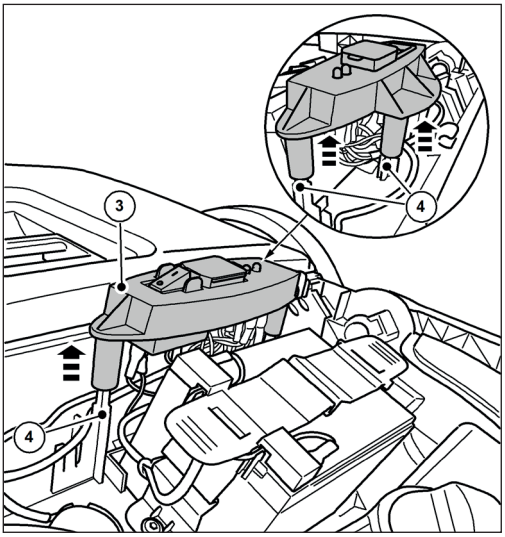

Abb. 20: Demontáž spínací desky

5. Opatrně vytáhněte spínací desku (3) nahoru z vodicích kolíků (4).
6. Položte spínací desku (3) s připojenými kabely na jednu stranu.

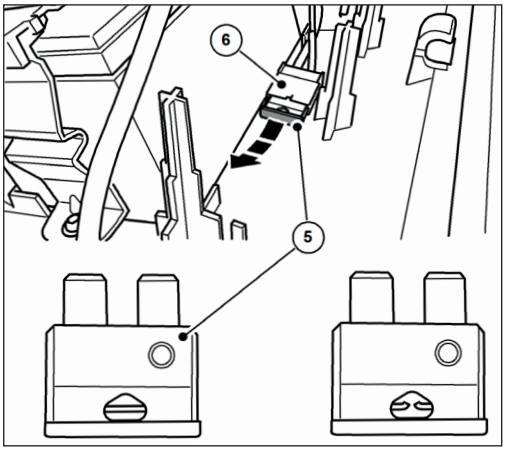

Abb. 21: Pojistka F1

7. Vytáhněte pojistku F1 (5) z držáku pojistky (6).
8. Zkontrolujte a případně vyměňte pojistku.

» Obrázek vpravo ukazuje přepálenou pojistku.
» Používejte pouze pojistku s proudem přesně 15 A.
» Znovu ji sestavte v opačném pořadí než při demontáži.

Vezměte na vědomí následující informace:

1. Nasaďte kryt shora a poté jej opatrným zatlačením zacvakněte do závěsů. Dbejte na to, aby byl kryt vystředěný, jinak by se mohla zlomit oka závěsů.
2. Úplně připojte modrý připojovací kabel baterie k zástrčce na baterii.
3. Zapněte zametač stisknutím vypínače do polohy "I".
4. Zkontrolujte, zda přístroj pracuje jako obvykle.

POZNÁMKA

Pokud se pojistka ihned po zapnutí zametače opět vyhodí, obraťte se na servisní středisko. Pojistky jsou k dispozici jako náhradní díly u společnosti Electrostar GmbH.

9. Údržba a čištění

⚠ VAROVÁNÍ

Nebezpečí pořezání o rozbité sklo, kov nebo jiné materiály s ostrými hranami!

Při vyprazdňování zásobníku může dojít k pořezání o rozbité sklo, kov nebo jiné materiály s ostrými hranami.

- Používejte předepsané osobní ochranné pomůcky!

⚠ POZOR

Ohrožení zdraví v důsledku prachu vznikajícího při zametání!

Vdechování prachu může ohrozit vaše zdraví.

- Používejte předepsané osobní ochranné pomůcky!

⚠ POZOR

Nebezpečí zranění v důsledku převrácení tlačné tyče!

Pokud se tlačná tyč převrhne, může uživateli nebo jiným osobám způsobit drobná poranění, jako jsou rozdrcené prsty nebo pohmožděniny.

- Při přenášení zařízení jej držte tak, aby se tlačná tyč nemohla převrátit.

⚠ POZOR

Nebezpečí způsobené čisticími prostředky!

Prostředky mohou obsahovat škodlivé složky a mohou způsobit podráždění dýchacích cest a pokožky.

- Dodržujte bezpečnostní list výrobce.
- Zabraňte rozlití a zamlžení.
- Při práci nejezte, nepijte a nekuřte.
- Zabraňte kontaktu s pokožkou a očima.

⚠ POZOR

Nebezpečí zranění v důsledku náhodného spuštění zametacího stroje!

Při údržbě a čištění zametacího stroje hrozí nebezpečí vtažení při náhodném zapnutí spotřebiče.

- Během všech prací musí být spotřebič vypnutý a odpojený od zdroje napájení.
- Neprovádějte žádné práce s běžícím motorem.
- Vypínač musí být v poloze "0".
- Dbejte na to, aby během údržby a čištění nebyl spotřebič náhodně zapnutý! V případě potřeby odpojte modrý přívodní kabel od baterie. Viz kapitola "Odpojení přívodního kabelu akumulátoru" v kapitole 10.2 tohoto návodu k obsluze.

POZNÁMKA

Nesprávná údržba může vést k poškození a zkrácení životnosti zametacího stroje.

V následujících kapitolách jsou popsány údržbové a čisticí práce, které jsou nutné pro optimální a bezporuchový provoz.

V některých případech je provedení uvedených prací závislé na čase a/nebo zatížení. Pokud jsou intervaly specifikovány jak z hlediska termínů, tak z hlediska provozních hodin, platí případ, který nastane dříve.

V případě dotazů ohledně údržbových prací a intervalů se obraťte na výrobce.

9.1 Plán údržby

Interval údržby	Údržbové práce
Před zahájením prací	Zkontrolujte funkčnost spotřebiče a jeho poškození. V případě potřeby se obraťte na servisní středisko
	Zkontrolujte, zda je tlačná rukojeť pevně usazena v kování rukojeti
	Zkontrolujte, zda je násypka pevně usazená a v dobrém stavu
	Zkontrolujte kotoučové kartáče a válec na zametání jemných nečistot, zda nejsou navinuté nitě a šňůry. V případě potřeby je odstraňte.
	Zkontrolujte, zda nejsou diskové kartáče a zametací válec na jemné nečistoty zaseknuté nebo znečištěné
	Zkontrolujte rukojeti, zda nejsou znečištěné, a v případě potřeby je vyčistěte.
	Zkontrolujte správnou výšku nastavení výšky
	Zkontrolujte nastavení zametacího tlaku. V případě potřeby upravte zametací tlak podle zametaného povrchu
	Zkontrolujte, zda lze vypínač kdykoli snadno přepnout do polohy "0"
	Zkontrolujte, zda v zásuvce pro připojení nabíječky na zametacím stroji nejsou cizí předměty
	Zkontrolujte, zda je úroveň nabití akumulátoru dostatečná pro provádění zametacích prací. V případě potřeby baterii nabijte
Na konci práce	Vyprázdněte nádobu na zametené nečistoty
	Vyčistěte spotřebič
	Vyčistěte prachový filtr
	Nabíjení akumulátoru
8 Bh	Čištění kartáčových pohonů
2 měsíce	Nabíjení akumulátoru

9.2 Odstraňte ucpání

- Odstraňte navinutý materiál (např. struny, nitě, dlouhovláknité materiály) ze štětin a os.
- Odstraňte zaseknutý materiál (např. kameny, větve, listí).

9.3 Vyrovnejte štětiny

⚠ VAROVÁNÍ

Nebezpečí požáru v důsledku nesprávné manipulace s foukačem nebo použití nevhodných foukačů!

Při zarovnávání štětin hrozí nebezpečí požáru, pokud při zahřívání vznikne nadměrná teplota.

- K zahřívání štětin nepoužívejte otevřený oheň ani hořáky!
- Nepoužívejte horkovzdušné dmychadlo. Štětiny se mohou roztavit, pokud je vzduch příliš horký.

Ohnuté štětiny lze narovnat zahřátím pomocí horkovzdušného ventilátoru (např. fénem).

- Zapnutý horkovzdušný ventilátor nasměrujte na ohnuté štětiny.

» Při dostatečném zahřátí se štětiny samy znovu narovnají.

9.4 Vyčistěte spotřebič

- Nepoužívejte žádné odmašťovací prostředky.
- Nepoužívejte drsné čisticí prostředky.
- Spotřebič nečistěte vysokotlakým čističem ani pod tekoucí vodou. Spotřebič se nesmí ponořovat do vody ani otírat vodou.
- Ložisková místa chraňte před vlhkostí.
- Nečistěte kotoučové kartáče a váleček na zametání jemných nečistot stlačeným vzduchem.

» Silný proud vzduchu může štětiny poškodit.

1. Kotoučové kartáče, válec na zametání jemných nečistot a pohony čistěte vlhkým hadříkem.
2. Všechny plastové díly čistěte vlhkým hadříkem.

» Akumulátor udržujte v čistotě, protože znečištěný akumulátor se může časem vybít v důsledku unikajících proudů přes svorky.

10. Vyřazení z provozu/skladování/ skladování

10.1 Demontujte tlakovou rukojeť

⚠ POZOR

Nebezpečí zranění v důsledku převrácení tlačné tyče!

Pokud se tlačná tyč převrhne, může uživateli nebo jiným osobám způsobit drobná poranění, jako jsou rozdrcené prsty nebo pohmožděniny.

- Při přenášení zařízení jej držte tak, aby se tlačná tyč nemohla převrátit.

» Tlačítko lze ze spotřebiče sejmout, abyste ušetřili místo při skladování.

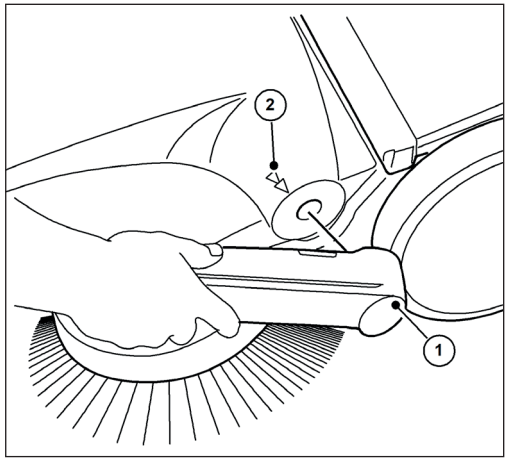

Abb. 22: Vyjmutí tlačné rukojeti

1. Vyrovnejte příslušné šipky (2) na krytu s tyčí kování rukojeti (1).
2. Umístěte se mezi tlačnou rukojeť před spotřebičem.
3. Uchopte obě rukojeti kování (1) rukama a opatrně je vytlačte směrem ven.
4. Současně vytáhněte kování rukojeti z obou držáků na spotřebiči.

10.2 Odpojte přívodní kabel baterie

Aby se zabránilo hlubokému vybití akumulátoru, je nutné odpojit modrý přívodní kabel akumulátoru, pokud byl akumulátor skladován déle než cca 2 měsíce bez dobíjení.

V případě potřeby je třeba baterii odpojit také při odstraňování poruchy a zablokování. Ochrana proti náhodnému spuštění zametacího stroje.

Při skladování po dobu cca 6 měsíců nebo delší je nutné baterii předem také plně nabít, aby se zachoval její výkon. Informace o nabíjení akumulátoru naleznete v kapitole „6.4 Nabíjení akumulátoru“ tohoto návodu k obsluze.

» Akumulátor udržujte v čistotě, protože znečištěný akumulátor se může časem vybít v důsledku unikajících proudů přes svorky.

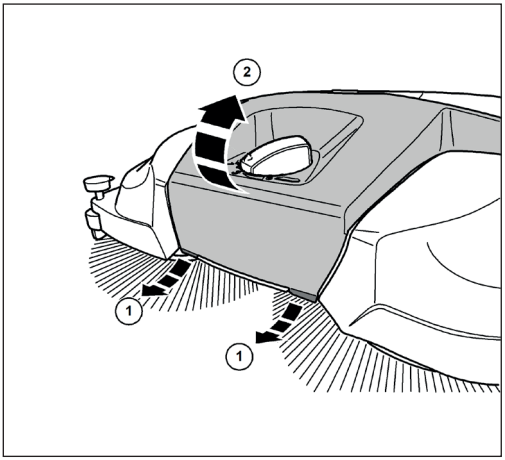

Abb. 23: Otevírání krytu

1. Výstupky (1) na předním spodním okraji krytu (2) mírně zatáhněte směrem dopředu.
2. Otočte kryt (2) směrem nahoru.

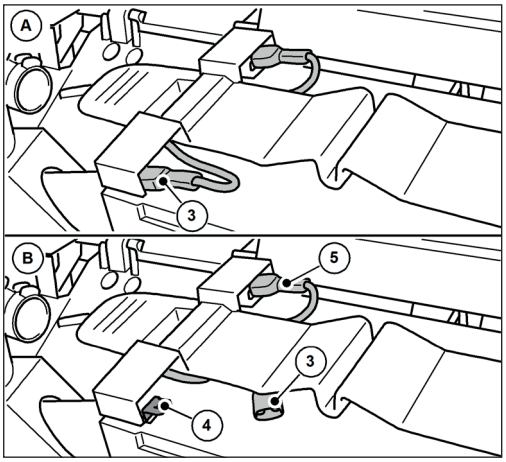

Abb. 24: Odpojte přívodní kabel baterie

3. Odpojte modrý připojovací kabel baterie (3) od zástrčky (4) baterie.
» Dbejte na to, aby se modrý připojovací kabel akumulátoru (3) nemohl nechtěně dotknout zástrčky (4) v důsledku vnějších vlivů, např. pohybu spotřebiče (viz obr. 1). 24 Obrázek B).
» Červený připojovací kabel baterie (5) zůstane připojen.
4. Zavřete kryt (2) a zajistěte jej pomocí západek (1).

10.3 Uložení/skladování

POZNÁMKA

Nesprávné skladování, např. uložení přístroje ve vlhkém prostředí, může vést k poškození zametače.

» Dodržujte informace uvedené v kapitole "10.2 Odpojení připojovacího kabelu akumulátoru" tohoto návodu k obsluze.

• Zařízení skladujte pouze čisté a s prázdným zásobníkem.

» Informace o vyprazdňování zásobníku naleznete v kapitole „7.7 Vyprazdňování zásobníku“ a o čištění v kapitole „9.4 Vyčistěte spotřebič“ tohoto návodu k obsluze.

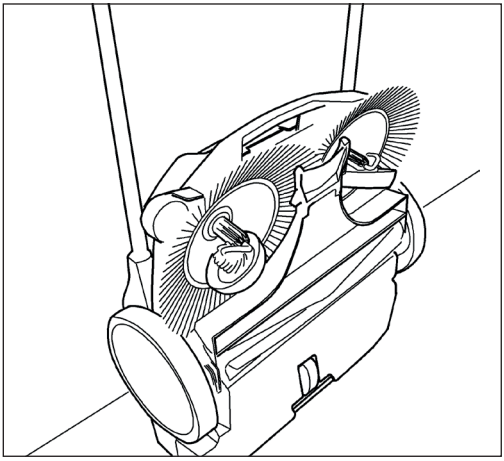

Abb. 25: Skladovací poloha

• Spotřebič umístěte tak, aby štětiny nebyly zalomené nebo ohnuté.

• Spotřebič včetně tlačné rukojeti zajistěte proti převrácení, sklouznutí a poškození.

• Neskladujte spotřebič venku nebo ve vlhkém prostředí.

10.4 Likvidace odpadu

⚠ VAROVÁNÍ

Ohrožení životního prostředí v důsledku nesprávné likvidace

Nesprávná likvidace zametacího stroje/baterie může vést ke znečištění životního prostředí v důsledku škodlivých látek, které obsahuje.

• Zametač, nabíječku a baterii likvidujte způsobem šetrným k životnímu prostředí v souladu s platnými místními předpisy.

• Zařízení a baterii likvidujte odděleně.

11. REACH

REACH je evropské nařízení o registraci, hodnocení, povolování a omezování chemických látek.

Informace o dodržování nařízení REACH (ES) č. 1907/2006 naleznete na adrese **www.starmix.de**

12. ES prohlášení o shodě

Prohlášení o shodě podle směrnice o strojních zařízeních 2006/42/ES, příloha II 1A

Výrobce:

Electrostar GmbH
Hans-Zinser-Str. 1-3
73061 Ebersbach/Fils
Německo

Zplnomocněný zástupce pro vypracování technické dokumentace:

Electrostar GmbH
Hans-Zinser-Str. 1-3
73061 Ebersbach/Fils
Německo

Výrobek:

Ruční, bateriový zametací stroj haaga 677 plus

Tímto prohlašujeme, že výše uvedený výrobek splňuje všechna příslušná ustanovení směrnice o strojních zařízeních 2006/42/ES. Výše uvedený výrobek splňuje požadavky následujících příslušných směrnic:

- Směrnice 2014/30/EU o elektromagnetické kompatibilitě
- RoHS 2011/65/EU

Byly použity následující harmonizované normy:

- EN ISO 12100:2010, Bezpečnost strojních zařízení - Obecné zásady pro navrhování, posuzování a snižování rizik
- EN 60335-1:2012, Elektrické spotřebiče pro domácnost a podobné účely - Bezpečnost - Část 1: Obecné požadavky
- EN 60335-2-72:2012, Elektrické spotřebiče pro domácnost a podobné účely - Bezpečnost - Část 2-72: Zvláštní požadavky na stroje na ošetřování podlah s trakčním pohonem nebo bez něj pro profesionální použití
- EN 55014-1:2021, Elektromagnetická kompatibilita - Požadavky na elektrické spotřebiče pro domácnost, elektrické nářadí a podobné elektrické spotřebiče - Část 1: Vyzařování
- EN 55014-2:2021, Elektromagnetická kompatibilita - Požadavky na spotřebiče pro domácnost, elektrické nářadí a podobné přístroje - Část 2: Odolnost - Norma skupiny výrobků
- EN IEC 61000-3-2:2019
- EN 61000-3-3:2013
- EN 62233:2008-04, Metody měření elektromagnetických polí spotřebičů pro domácnost a podobných elektrických spotřebičů s ohledem na bezpečnost osob v elektromagnetických polích.
- ČSN IEC 63000:2018-12, Technická dokumentace pro posuzování elektrických a elektronických zařízení z hlediska omezení nebezpečných látek;

Ebersbach, 16. červenec 2025

Carsten Gresser
Vedoucí Assurancer

Оглавление

1. Общие сведения ... 440
1.1 Адрес ... 440
1.2 Условные обозначения ... 440
1.3 Символы и маркировка ... 440
1.4 Ограничение ответственности ... 440
1.5 Гарантия и поручительство ... 440
1.6 Защита авторских прав ... 441
1.7 Целевая группа ... 441
2. Безопасность и защита ... 441
2.1 Предполагаемое использование ... 441
2.2 Неправильное использование ... 441
2.3 Ответственность пользователя ... 441
2.4 Общие указания по безопасности ... 441
2.5 Общие указания по безопасности для аккумулятора, зарядного гнезда и зарядного устройства ... 442
2.6 Предупреждения об опасности на устройстве ... 444
2.7 Средства индивидуальной защиты ... 444
3. Технические характеристики ... 445
4. Сборка и функционирование ... 446
5. Транспортировка/перевозка ... 448
5.1 Доставка ... 448
5.2 Объем поставки ... 448
5.3 Обращение с упаковочными материалами ... 448
5.4 Хранение подметальной машины ... 448
5.5 Переноска устройства ... 449
5.6 Транспортировка устройства в автомобиле ... 449
6. Ввод в эксплуатацию ... 450
6.1 Установка толкающей штанги и фитингов ручки ... 450
6.2 Установка толкающей ручки на устройство ... 450
6.3 Подключение кабеля подключения аккумулятора ... 451
6.4 Зарядка аккумулятора ... 452
7. Эксплуатация ... 453
7.1 Перед началом работы ... 453
7.2 Регулировка высоты дисковых щеток ... 454
7.3 Установите удерживающее устройство ... 454
7.4 Работа от аккумулятора и светодиодный дисплей ... 455
7.5 Защита от перегрузки ... 456
7.6 Ручное управление ... 457
7.7 Опорожнение бункера ... 457
8. Устранение неисправностей ... 458
8.1 Таблица неисправностей часть 1 ... 459
8.2 Таблица неисправностей часть 2 ... 460
8.3 Процедура устранения неисправностей ... 461
8.4 Снимите и проверьте предохранитель F1 ... 461
9. Техническое обслуживание и очистка ... 463
9.1 График технического обслуживания ... 464

9.2 Устраните засорение ... 464
9.3 Выровняйте щетинки ... 465
9.4 Очистите прибор ... 465
10. Снятие с эксплуатации/хранение/хранение ... 465
10.1 Демонтируйте нажимную ручку ... 465
10.2 Отсоедините соединительный кабель аккумулятора ... 466
10.3 Укладка/хранение ... 467
10.4 Утилизация ... 467
11. REACH ... 468
12. Декларация соответствия ЕС ... 468

1. Общие сведения

Данное руководство по эксплуатации является частью подметальной машины haaga 677 plus (год выпуска: с 2025) и относится только к этому прибору.

Руководство по эксплуатации содержит важную информацию для безопасного и эффективного использования прибора.

Необходимым условием безопасной работы с устройством является соблюдение всех указанных правил и инструкций по технике безопасности.

Перед использованием прибора внимательно прочтите инструкцию по эксплуатации.

- Прочтите указания по технике безопасности!
- Храните инструкцию по эксплуатации в безопасном и доступном месте в течение всего срока службы прибора.
- Передайте инструкцию по эксплуатации любому последующему владельцу или пользователю прибора.

1.1 Адрес

Electrostar GmbH
Ханс-Цинзер-Штр. 1-3
73061 Эберсбах/Фильс
Германия
Телефон: +49 (0)7163 9988-100
Факс: +49 (0)7163 9988-155
info@starmix.de
www.starmix.de

1.2 Условные обозначения

Для оптимальной работы с инструкцией по эксплуатации необходимо соблюдать приведенные ниже пояснения по типографским соглашениям.

Перечисление

- Тексты, набранные таким образом, представляют собой пули.

Последовательность работ

1. Шаг 1 последовательности работ
2. Шаг 2 последовательности работ
3. Шаг 3 последовательности работ

Порядок выполнения этапов работы должен соблюдаться.

Совет

» Ниже приведены советы и указания (не относящиеся к повреждениям машины).

1.3 Символы и маркировка

Всегда соблюдайте все предупреждения и инструкции по безопасности! Во избежание несчастных случаев, травм и материального ущерба всегда действуйте осторожно!

Структура инструкций по технике безопасности

⚠ СИГНАЛЬНОЕ СЛОВО

Вид и источник опасности

Возможные последствия

- Меры по предотвращению опасности

Степень опасности

Степень опасности	Вероятность возникновения	Последствия несоблюдения
⚠ **ОПАСНОСТЬ**	Немедленно	Смерть, серьезные травмы
⚠ ПРЕДУПР-ЕЖДЕНИЕ	Возможно	Смерть, серьезные травмы
⚠ ОСТОРОЖНО	Возможно	Незначительные телесные повреждения
УКАЗАНИЕ	Возможно	Материальный ущерб

1.4 Ограничение ответственности

Компания Electrostar GmbH не несет ответственности за повреждения и косвенный ущерб, вызванные перечисленными ниже причинами:

- Несоблюдение инструкции по эксплуатации
- Использование неразрешенных запасных частей / неправильных запасных частей / запасных частей, не соответствующих спецификации производителя
- Несанкционированные модификации, приспособления и переоборудование прибора

1.5 Гарантия и поручительство

Действуют правила, описанные в Общих положениях и условиях компании Electrostar GmbH.

1.6 Защита авторских прав

Руководство по эксплуатации защищено авторским правом компании Electrostar GmbH.

Руководство по эксплуатации содержит инструкции, чертежи или выдержки из чертежей технического характера, которые не могут быть полностью или частично воспроизведены, распространены или использованы без разрешения в целях конкуренции или переданы другим лицам.

Компания Electrostar GmbH оставляет за собой право получить разрешение на использование копий или информации из данной инструкции по эксплуатации для публикаций или передачи третьим лицам.

Нарушения влекут за собой возмещение ущерба производителем. Дальнейшие претензии остаются в силе.

1.7 Целевая группа

Данное руководство по эксплуатации предназначено для пользователя данной подметальной машины.

2. Безопасность и защита

Соблюдайте следующие указания, чтобы избежать неисправностей, повреждений и вреда для здоровья!

2.1 Предполагаемое использование

Подметальная машина haaga 677 plus предназначена исключительно для уборки дорожной грязи, такой как листья, трава, гравий, песок и подобный мусор с плоских и твердых поверхностей.

Прибор подходит для коммерческого использования, например, в гостиницах, школах, больницах, на заводах и в офисах.

2.2 Неправильное использование

Любое использование, отличное от описанного в разделе „Предполагаемое использование“ , считается использованием не по назначению. Пользователь прибора несет полную ответственность за любой возникший ущерб.

Подметальная машина не должна использоваться для уборки опасных, легковоспламеняющихся или раскаленных веществ (сигарет и спичек), жидкостей, взрывоопасной или опасной пыли (Ex), кислот или растворителей.

Также нельзя использовать подметальную машину для уборки воды, бетона, раствора, цемента или пыли, содержащей гипс.

Запрещается подметать мокрые материалы, такие как снег, навоз, коровий помет и грязные вещества, например, фекалии.

Запрещается использовать подметальную машину во взрывоопасной атмосфере или в качестве транспортного средства.

ПРЕДУПРЕЖДЕНИЕ

Не используйте на наклонных поверхностях!

2.3 Ответственность пользователя

Пользователь - это любое физическое или юридическое лицо, которое использует подметальную машину или разрешает ее использовать третьим лицам и несет ответственность за безопасность пользователя или третьих лиц во время использования.

- Следите за детьми, находящимися в рабочей зоне, чтобы они не играли с устройством.
- Эта машина не предназначена для использования людьми (включая детей) с ограниченными физическими, сенсорными или умственными способностями или с недостаточным опытом и знаниями.
- Запрещается работать с прибором лицам, чья способность реагировать на окружающее, например, под воздействием наркотиков, алкоголя или лекарств.
- Запрещается работать с подметально-уборочной машиной лицам, которые по состоянию здоровья не способны к самонапряжению.
- Замените все знаки на подметальной машине, которые стали нечитаемыми.

2.4 Общие указания по безопасности

- Сделайте упаковочный материал недоступным для детей. Существует опасность удушья!
- Не носите длинные распущенные волосы, галстуки, свободную одежду и ювелирные изделия, включая кольца.
- При обращении с подметальной машиной помните, что существует опасность получения травм в результате захвата и затягивания предметов одежды и частей тела.

2.5 Общие указания по безопасности для аккумулятора, зарядного гнезда и зарядного устройства

⚠ ОПАСНОСТЬ

Опасность для жизни из-за поражения электрическим током!

При неправильном обращении с зарядным устройством существует опасность смертельного поражения электрическим током.

- Никогда не используйте неисправное или поврежденное зарядное устройство.
- Никогда не открывайте и не разбирайте зарядное устройство.
- Регулярно проверяйте соединительный кабель зарядного устройства на наличие повреждений. Если соединительный кабель поврежден, немедленно выньте вилку из розетки.

⚠ ОПАСНОСТЬ

Опасность для жизни из-за взрыва!

Зарядное устройство и подметальная машина могут генерировать искры, которые могут воспламенить пыль или пары. Например, искры могут возникать при нажатии выключателя.

- Никогда не эксплуатируйте зарядное устройство и подметальную машину во взрывоопасной среде, т.е. в среде, содержащей легковоспламеняющиеся жидкости (пары), газы или пыль (EX).

⚠ ПРЕДУПРЕЖДЕНИЕ

Опасность травмы или несчастного случая при обращении с аккумулятором!

Неправильное обращение с батареей может привести к различным опасным ситуациям. Необходимо соблюдать следующие правила:

- Берегите батарею от прямых солнечных лучей, тепла, открытого огня и электрических искр.
- Не курите в непосредственной близости от аккумулятора.
- Не подвергайте батарею воздействию микроволн или высокого давления.
- Не заряжайте аккумулятор при температуре ниже 0°C.
- Не бросайте его в огонь.
- Никогда не заряжайте и не используйте неисправный, поврежденный или деформированный аккумулятор.
- Не открывайте, не повреждайте и не роняйте аккумулятор.
- Храните аккумулятор в недоступном для детей месте.

ПРЕДУПРЕЖДЕНИЕ

Опасность травмы или несчастного случая из-за вытекания жидкости из аккумулятора

Вытекающая из аккумулятора жидкость может вызвать раздражение кожи, ожоги и химические ожоги.

- В случае случайного контакта промойте пораженные участки тела большим количеством воды с мылом.
- Если жидкость попала в глаза, не трите их и промойте большим количеством воды в течение не менее 15 минут. Обратитесь за дополнительной медицинской помощью.
- Обеспечьте безопасное обращение с батареей.

ПРЕДУПРЕЖДЕНИЕ

Опасность получения травмы или несчастного случая в результате короткого замыкания

Короткое замыкание, вызванное водой/влагой, может привести к поражению электрическим током и/или возгоранию.

- Не чистите подметальную машину с помощью очистителя высокого давления или струи воды.
- Избегайте езды по лужам.

ПРЕДУПРЕЖДЕНИЕ

Опасность получения травмы в результате внешнего повреждения батареи

Утечка опасных веществ может вызвать раздражение кожи и/или ожоги.

- Используйте средства индивидуальной защиты (СИЗ).

⚠ ПРЕДУПРЕЖДЕНИЕ

Опасность травмы или несчастного случая при обращении с зарядным устройством!

Неправильное обращение с зарядным устройством может привести к различным опасным ситуациям. Необходимо соблюдать следующие правила:

- Подключайте зарядное устройство только к правильно установленной розетке.
- После использования зарядного устройства вынимайте сетевую вилку из розетки.
- Опасность пожара! Не используйте зарядное устройство на легковоспламеняющейся поверхности (например, на бумаге, текстиле) или в легковоспламеняющейся среде.
- Если в зарядном устройстве появился дым или огонь, немедленно выньте вилку из розетки.
- Не накрывайте зарядное устройство, чтобы оно могло беспрепятственно остыть.
- Прокладывайте и маркируйте соединительные кабели таким образом, чтобы их нельзя было повредить и никто не подвергался опасности - избегайте риска спотыкания!

УКАЗАНИЕ

Неправильное обращение и использование аккумулятора, зарядного устройства и зарядной розетки может привести к повреждению имущества или оборудования. Необходимо соблюдать следующие правила:

- Используйте аккумулятор только с подметальной машиной и зарядным устройством производителя.

УКАЗАНИЕ

- Заряжайте только геометрически подходящую батарею в соответствии со значениями, приведенными в главе „3. Технические характеристики“ использование.
- Подключайте зарядное устройство только к сети с напряжением и частотой, указанными на заводской табличке.
- Не вытаскивайте сетевую вилку из розетки, потянув за соединительный кабель; всегда тяните за сетевую вилку.
- Поврежденный соединительный кабель должен ремонтировать квалифицированный электрик
- Используйте и храните зарядное устройство только в закрытых и сухих помещениях. Защищайте зарядное устройство от дождя и влаги.
- Храните зарядное устройство и аккумулятор только в указанных температурных диапазонах в соответствии со значениями, приведенными в главе „3. Технические характеристики“ использование.
- Никогда не соединяйте контакты зарядного устройства с металлическими предметами (например, гвоздями, монетами, ювелирными изделиями) (короткое замыкание)ювелирные изделия). Зарядное устройство может быть повреждено в результате короткого замыканияs может быть повреждено в результате короткого замыкания.
- Никогда не соединяйте (замыкайте) клеммы аккумулятора или контакты зарядного гнезда металлическими предметами (например, гвоздями, монетами, ювелирными изделиями). Короткое замыкание может повредить аккумулятор или электронику уборочной машины.
- Не используйте металлические контейнеры для транспортировки аккумулятора.
- Защищайте аккумулятор от дождя и влаги.
- Во избежание глубокого разряда батареи синий соединительный кабель батареи должен быть отсоединен на время хранения около 2 месяцев или более без подзарядки батареи. Информацию о хранении и хранении, а также об отсоединении аккумулятора см. в главе „10.3 Укладка/хранение“ и в главе "10.2 Отсоединение соединительного кабеля аккумулятора" данной инструкции по эксплуатации.
- При хранении в течение примерно 6 месяцев и более для поддержания работоспособности батареи ее необходимо предварительно полностью зарядить. Информация о зарядке аккумулятора содержится в главе „6.4 Зарядка аккумулятора“ данной инструкции по эксплуатации.

2.6 Предупреждения об опасности на устройстве

На подметальной машине или на фирменной табличке имеются следующие пиктограммы:

ОСТОРОЖНО

При работе соблюдайте правила техники безопасности, описанные в данной инструкции по эксплуатации.

Руководство по эксплуатации

Перед использованием прибора внимательно прочтите инструкцию по эксплуатации.

Опасность затягивания и застревания

При работе с прибором во время эксплуатации, поиска и устранения неисправностей, технического обслуживания и очистки существует опасность затягивания и травмирования вращающимися деталями. Соблюдайте правила техники безопасности, описанные в инструкции по эксплуатации.

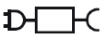

Зарядное устройство и аккумулятор

Для зарядки аккумулятора используйте только зарядное устройство, поставляемое вместе с подметальной машиной и одобренное производителем.

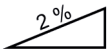

Максимальный уклон

Максимальный наклон подметальной машины означает наибольший угол наклона, который устройство может безопасно преодолеть, чтобы эффективно выполнять свою функцию уборки без опрокидывания или соскальзывания.

2.7 Средства индивидуальной защиты

Во время работы необходимо использовать средства индивидуальной защиты, чтобы свести к минимуму опасность для здоровья. Поэтому:

- Перед началом работы наденьте указанные средства защиты и носите их во время работы.

Прочная обувь

Носите прочную обувь с нескользящей подошвой.

Прочные защитные перчатки

Надевайте прочные защитные перчатки.

Противопылевая маска

Наденьте пылезащитную маску.

3. Технические характеристики

Основные данные haaga 677 plus

Технические характеристики	677 плюс
Ширина захвата в миллиметрах [мм]	770
²Производительность подметания в квадратных метрах в час [м /ч]	3200
Объем контейнера для сбора мусора в литрах [л]	40
Вес в килограммах [кг] пустой / макс. (полная масса)	21 / 30
Время работы при полном заряде аккумулятора* прибл. мин	90
Макс. Макс. рабочая температура	-от 10 °Cдо 40 °C
Зарядка	от 0 °Cдо 25 °C
Хранение	от -10 °Cдо 40 °C

Информация о шуме и вибрации (измерено в соответствии с EN 60335-2-72)	677 плюс
Уровень звукового давления$_{Lp}$ (EN 60335-2-72)*	68 dB (A)
Уровень звуковой мощности$_{Lw}$ (EN 60335-2-72)*	80 dB (A)
Погрешность для указанных уровней звука (2006/42/EC)	2,5 dB (A)

*Определяется в рабочем состоянии при номинальной максимальной скорости при температуре окружающей среды 20 °C / в зависимости от напольного покрытия.

Информация о вибрации (измерено в соответствии с EN 60335-2-72)	677 плюс
Ручка слева, a_h	< 2,5 м/с²
Ручка правая, a_h	
Погрешность (K) (Директива 2006/42/EC)	2,0 м/с²

Свинцово-кислотная батарея	677 плюс
Напряжение [В]	12
Мощность [Ач]	14
Вес в килограммах [кг]	4,0

Зарядное устройство	677 плюс
Входное напряжение	100-240 В переменного тока/50-60 Гц
Выходное напряжение [В]	12
Напряжение окончания заряда [В]	14,5
Ток зарядки [мА]	3.000
Вес в граммах [г]	300

4. Сборка и функционирование

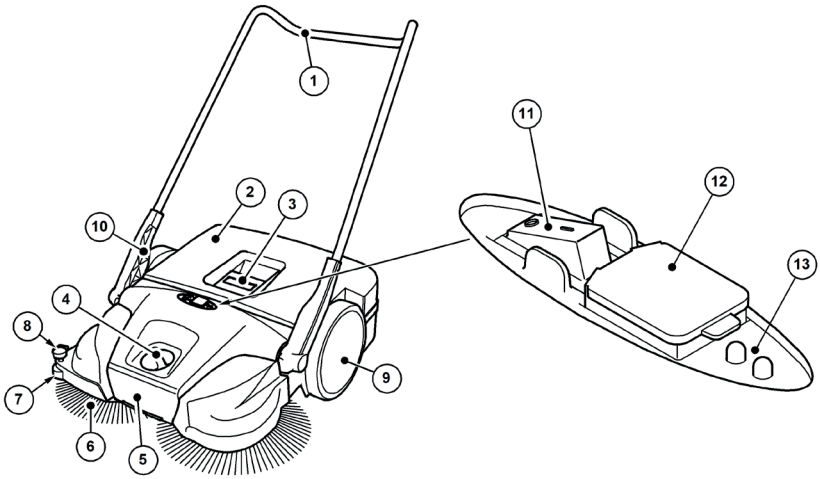

Abb. 1: Обзор компонентов 1

Артикул.	Компонент
1	Нажимная планка
2	Контейнер для сметаны
3	Ручка контейнера
4	Регулировка высоты дисковой щетки
5	Ручка для переноски
6	Дисковая щетка
7	Боковой направляющий ролик
8	Удерживающее устройство
9	Ходовое колесо
10	Крепление рукоятки
11	Выключатель
12	Гнездо для зарядки
13	Светодиодный дисплей

Прибор переводится в режим работы от аккумулятора нажатием на выключатель (11) и перемещается вперед, нажимая на ручку (1). Две дисковые щетки (6) с помощью подметающей кромки (16) перемещают мусор к контейнеру для мусора (2).

Ролик для подметания мелкой грязи (14) перемещает оставшийся мусор в контейнер для мусора (2). Питание осуществляется от установленного в приборе аккумулятора (22), который должен быть достаточно заряжен для оптимальной работы прибора.

» Информация о зарядке аккумулятора приведена в главе „6.4 Зарядка аккумулятора“ данной инструкции по эксплуатации.

Во время работы от аккумулятора текущее рабочее состояние подметальной машины отображается на светодиодном дисплее (13).

» Информация о работе от аккумулятора и светодиодном дисплее приведена в главе „7.4 Работа от аккумулятора и светодиодный дисплей“ данной инструкции по эксплуатации.

Кроме того, при низком уровне заряда аккумулятора прибор можно временно использовать без электрического питания.

» Информация о ручном управлении приведена в главе „7.6 Ручное управление“ данной инструкции по эксплуатации.

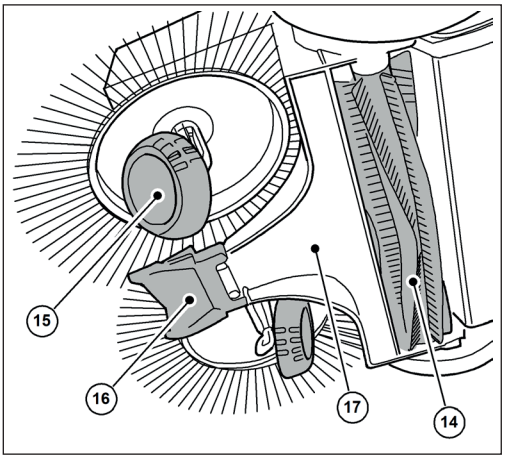

Abb. 2: Обзор компонентов 2

Артикул.	Компонент
14	Валик для уборки мелкой грязи
15	Скошенная кромка
16	Подметающая кромка
17	Подметающая пластина

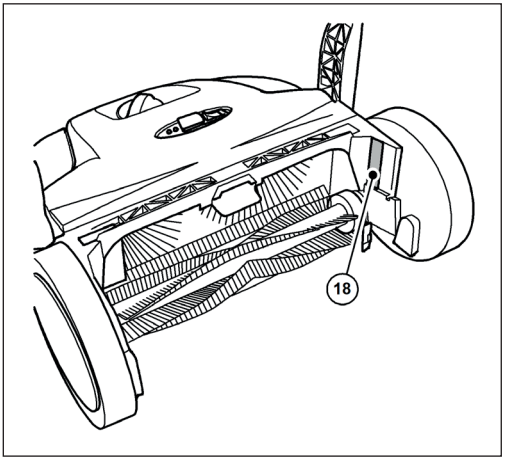

Abb. 3: Обзор компонентов 3

Артикул.	Компонент
18	Типовая пластина

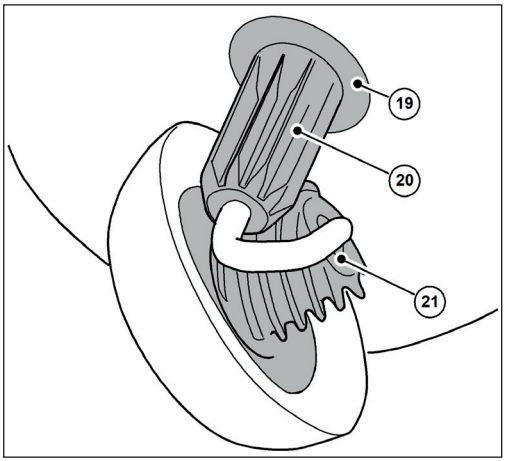

Abb. 4: Обзор компонентов 4

Артикул.	Компонент
19	Корпус муфты
20	Зубчатая втулка
21	Цилиндрическая зубчатая передача

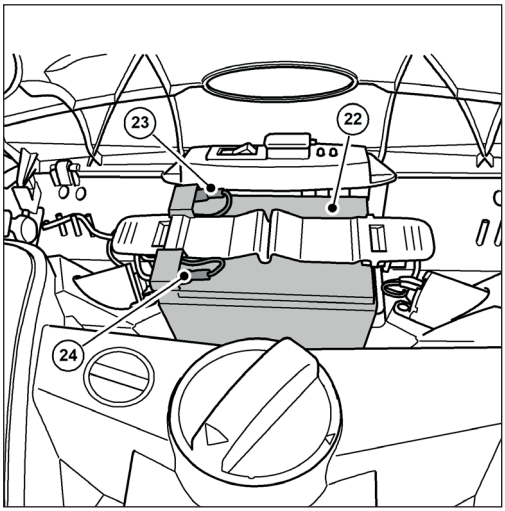

Abb. 5: Обзор компонентов 5

Артикул.	Компонент
22	Аккумулятор
23	Кабель подключения аккумулятора (красный +)

RU

Артикул.	Компонент
24	Кабель подключения аккумулятора (синий -)

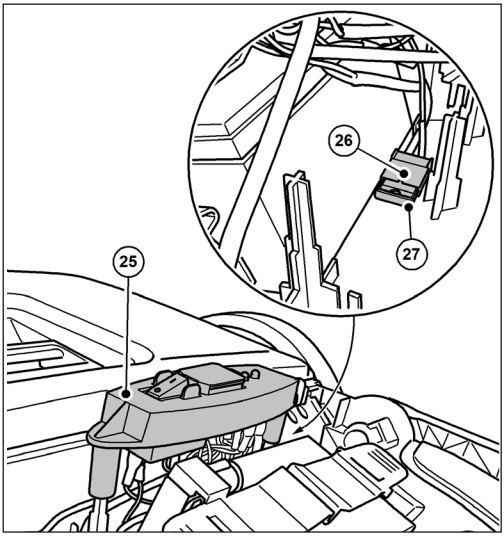

Abb. 6: Обзор компонентов 6

Артикул.	Компонент
25	Выключатель
26	Держатель предохранителя
27	Предохранитель F1

» На рисунке показаны компоненты с открытой или снятой крышкой.

5. Транспортировка/перевозка

5.1 Доставка

УКАЗАНИЕ

Пожалуйста, попросите водителя посылочной службы подтвердить любые видимые повреждения внешней упаковки сразу после доставки. Если транспортные повреждения были замечены только во время распаковки, необходимо письменно уведомить об этом службу доставки в течение 24 часов с момента доставки, чтобы привлечь ее к ответственности за повреждения.

УКАЗАНИЕ

Батарея защищена транспортным замком. Вокруг батареи находится картонная коробка. Перед вводом в эксплуатацию необходимо снять транспортную защиту (картонную коробку).

5.2 Объем поставки

- Прибор с батареей
- Нажимная планка
- Две ручки
- Зарядное устройство с сетевой вилкой
- Руководство по эксплуатации

5.3 Обращение с упаковочными материалами

- Всегда утилизируйте упаковочный материал экологически безопасным способом.
- Соблюдайте местные и региональные правовые нормы.

5.4 Хранение подметальной машины

УКАЗАНИЕ

Неправильное хранение, например, хранение прибора во влажной среде, пережатый соединительный кабель аккумулятора или недостаточно заряженный аккумулятор могут привести к повреждению подметальной машины. Информацию о хранении и уходе за прибором можно найти в главе „10. Снятие с эксплуатации/хранение/хранение“.

» Для экономии места при хранении с устройства можно снять ручку. Информация о снятии рукоятки содержится в главе „10.1 Демонтируйте нажимную ручку“ данной

инструкции по эксплуатации.

5.5 Переноска устройства

⚠ ОСТОРОЖНО

Опасность травмирования в результате опрокидывания толкающей штанги!

Опрокидывание толкающей штанги может привести к легким травмам, например, к защемлению пальцев или ушибам пользователя или других лиц.

- При переноске устройства держите его таким образом, чтобы штанга не могла опрокинуться.

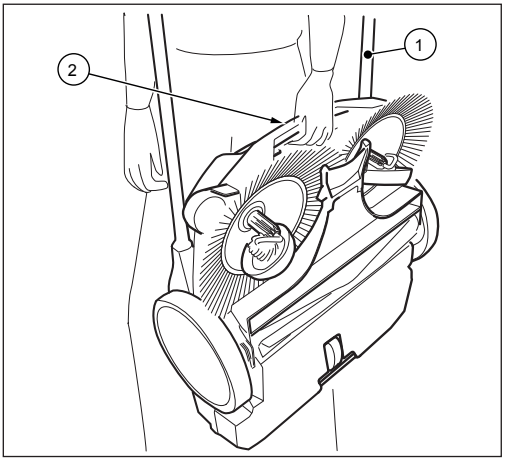

Abb. 7: Переноска устройства

1. Поверните ручку для переноски (1) плоской стороной вперед.
2. Возьмите прибор за ручку для переноски (2).
3. Переносите прибор так, чтобы дисковые щетки были направлены в сторону от вашего тела.

5.6 Транспортировка устройства в автомобиле

⚠ ОСТОРОЖНО

Опасность травмирования при неправильной транспортировке подметальной машины!

Вращающийся, скользящий или опрокидывающийся прибор может стать причиной травмы водителя или других людей.

- Закрепите прибор с помощью крепежного ремня, чтобы предотвратить его соскальзывание и разбрасывание.

1. Установите устройство в подходящее место в транспортном средстве.
2. Закрепите устройство с помощью крепежного ремня.

» Для экономии места при транспортировке в автомобиле ручку можно снять с устройства. Информация о снятии рукоятки содержится в главе „10.1 Демонтируйте нажимную ручку“ данной инструкции по эксплуатации.

УКАЗАНИЕ

- Неправильная транспортировка может привести к повреждению подметальной машины.
- Чтобы защитить аккумуляторы, не оставляйте подметальную машину в отапливаемом автомобиле.
- Следите за тем, чтобы прибор случайно не включился во время транспортировки. При необходимости отсоедините синий соединительный кабель от аккумулятора. Информация об отсоединении аккумулятора приведена в главе "10.2 Отсоединение соединительного кабеля аккумулятора" данной инструкции по эксплуатации.

6. Ввод в эксплуатацию

6.1 Установка толкающей штанги и фитингов ручки

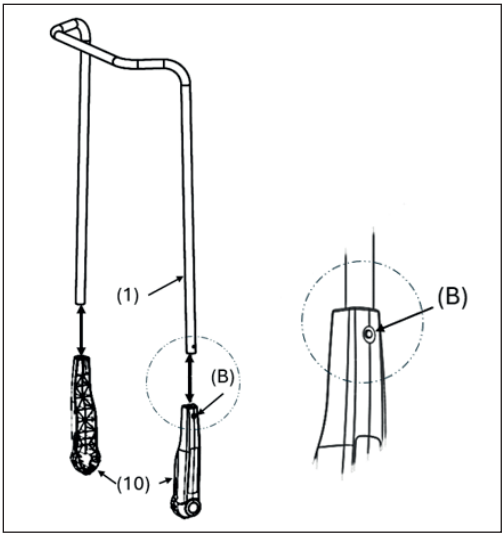

Abb. 8: Установка фитингов рукоятки

В комплект поставки входят две фурнитуры рукоятки (10) и толкающая штанга (1) в виде отдельных деталей.

1. Нажмите пружину фиксации (B) на боковой стороне нажимной планки (1) внутрь.
2. Наденьте фурнитуру ручки (10) на толкающую штангу до фиксации.

» **Убедитесь, что отверстие на боковой стороне фитинга ручки совпадает со стопорной пружиной в толкающей планке.**

3. Аналогично выполните действия со второй стороной толкающей штанги

6.2 Установка толкающей ручки на устройство

⚠ ОСТОРОЖНО

Опасность травмирования в результате опрокидывания толкающей штанги!

Опрокидывание толкающей штанги может привести к легким травмам, например, к защемлению пальцев или ушибам пользователя или других лиц.

- При переноске устройства держите его таким образом, чтобы штанга не могла опрокинуться.

Толкающую штангу можно отрегулировать по высоте в два этапа ((I) и (II)).

» (I): низкий уровень

» (II): Более высокий уровень (предпочтительное положение)

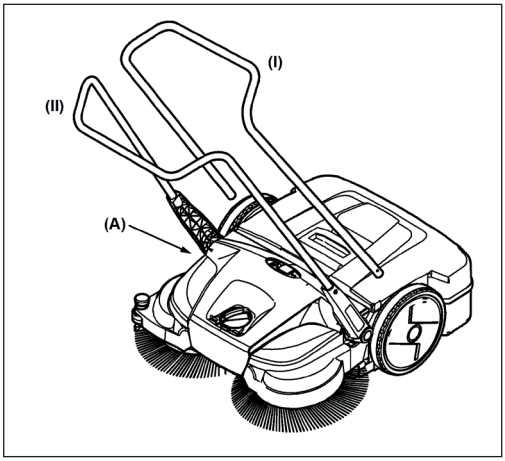

Abb. 9: Установка штанги

1. Расположитесь между перекладиной и устройством.
2. Поместите одну из двух ручек-фитингов с защелкой на ручке-фитинге (10) в паз, предусмотренный на раме (A), так, чтобы она могла защелкнуться (рис. 10).

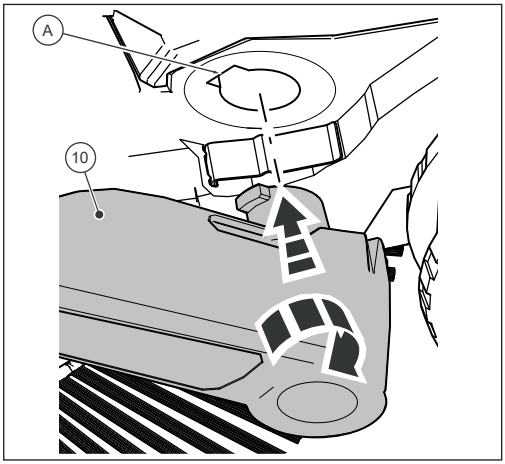

Abb. 10: Установка фитингов рукоятки

3. Установите фитинг ручки (10) с другой стороны в том же положении.
4. Теперь фитинги рукоятки можно с небольшим усилием защелкнуть в пазы на приборе (A) и переместить ручку в нужное положение для толкания прибора.

6.3 Подключение кабеля подключения аккумулятора

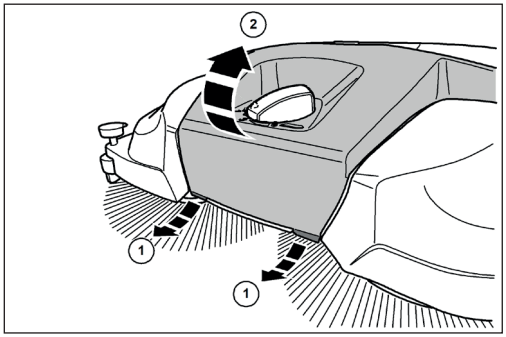

Abb. 11: Открытие крышки

⚠ ОСТОРОЖНО

Опасность травмирования при случайном запуске подметальной машины!

При подключении соединительного кабеля аккумулятора существует опасность затягивания при случайном включении подметальной машины.

- Перед подключением аккумулятора убедитесь, что переключатель включения/выключения устройства находится в положении "0".

» Во избежание саморазряда батареи синий соединительный кабель батареи отсоединяется от вставного язычка батареи при поставке и во время хранения более 2 месяцев.

1. Слегка потяните вперед выступы (1) на переднем нижнем крае крышки (2).
2. Поверните крышку (2) вверх.

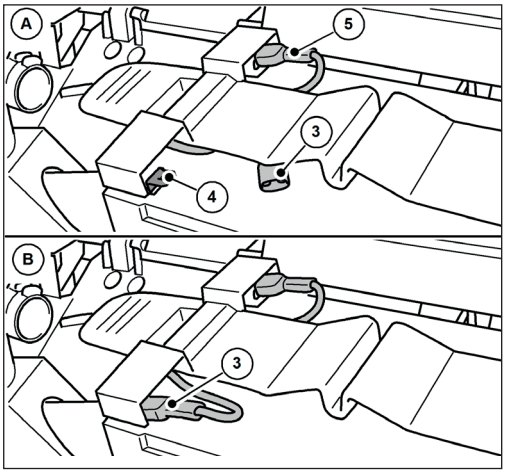

Abb. 12: Подключение кабеля подключения аккумулятора

3. Подключите синий соединительный кабель (3) к вставному язычку (4) аккумулятора.

» (A): Кабель подключения аккумулятора не подключен.

» (B): Кабель подключения аккумулятора подключен.

» Красный соединительный кабель аккумулятора (5) подключен при поставке.

УКАЗАНИЕ

Убедитесь, что красный кабель подключения аккумулятора (5) полностью и правильно подключен. Если кабель подключения батареи подключен неправильно, это может привести к повреждению прибора и аннулированию гарантийных обязательств.

4. Закройте крышку (2) и зафиксируйте ее с помощью язычков (1).

6.4 Зарядка аккумулятора

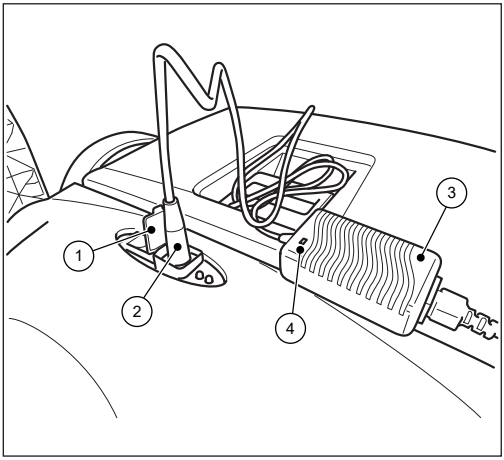

Abb. 13: Подключение зарядного устройства

» Перед первым использованием прибора рекомендуется полностью зарядить аккумулятор.

» Зарядное устройство (3) оснащено полностью электронным ограничителем напряжения и тока. Это означает, что подключенный аккумулятор всегда поддерживается на оптимальном уровне заряда. Это предотвращает перезарядку аккумулятора.

» Для зарядки аккумулятора необходимо правильно подключить соединительные кабели. Информация о подключении батареи содержится в главе "6.3 Подключение кабеля подключения батареи" данной инструкции по эксплуатации.

УКАЗАНИЕ

- Во время зарядки нельзя включать подметально-уборочную машину. Это может привести к повреждению электрических компонентов подметальной машины.
- Перед зарядкой проверьте вилку зарядного устройства и соединительное гнездо на подметальной машине на наличие посторонних предметов, например, электропроводящих предметов. Повреждение устройства в результате короткого замыкания и возгорания кабеля.

1. Откройте защитную крышку (1) зарядного гнезда на подметальной машине.
2. Вставьте вилку (2) зарядного устройства (3) в гнездо зарядки подметальной машины.
3. Подключите сетевой кабель зарядного устройства (3) к сети 100-240 В.

» Во время процесса зарядки светодиодный индикатор (4) на **зарядном устройстве** горит оранжевым цветом.Когда батарея полностью заряжена, светодиодный индикатор (4) на **зарядном устройстве** меняется на "зеленый".

» Время зарядки в основном зависит от значения SOC (состояние заряда), которое имеет аккумулятор перед началом процесса зарядки. Если батарея не заряжается в течение длительного периода времени, уровень заряда снижается, что увеличивает время зарядки. Полная зарядка может занять около 7 часов. Пожалуйста, ознакомьтесь с информацией на внешней упаковке или на наклейке, прикрепленной к подметальной машине перед поставкой.

УКАЗАНИЕ

Для достижения оптимального срока службы и минимизации процесса старения заряжайте батарею не реже одного раза в 2 месяца в течение примерно 10 часов. Полностью заряженная батарея снижает риск глубокого разряда и необратимого повреждения элементов батареи. Аккумулятор также можно заряжать после короткого времени работы (около 15 минут).

7. Эксплуатация

⚠ ОПАСНОСТЬ

Опасность для жизни из-за эксплуатации подметальной машины без присмотра!

Самостоятельное (стартовое) движение из-за вращательного движения дисковых щеток и валика для подметания мелкой грязи или на наклонных дорогах может привести к тяжелым или смертельным травмам из-за столкновений в общественных местах (участники дорожного движения).

- Не эксплуатируйте подметальную машину без присмотра.
- Выключайте подметальную машину сразу после парковки и храните ее в безопасном месте.

⚠ ПРЕДУПРЕЖДЕНИЕ

Опасность порезов от битого стекла, металла или других материалов с острыми краями!

При опорожнении бункера можно порезаться осколками стекла, металла или других материалов с острыми краями.

- Используйте предписанные средства индивидуальной защиты!

⚠ ОСТОРОЖНО

Опасность для здоровья из-за пыли, образующейся при подметании!

Вдыхание пыли может угрожать вашему здоровью.

- Используйте предписанные средства индивидуальной защиты!

⚠ ОСТОРОЖНО

Опасность травмирования горячими деталями!

Работа с горячим двигателем подметальной машины может привести к травмам кожи.

- Используйте предписанные средства индивидуальной защиты!
- После выключения подметальной машины убедитесь, что двигатель горячий.

7.1 Перед началом работы

- Перед началом работы проверьте работоспособность устройства.
- Убедитесь, что рукоятка прочно установлена в фитингах рукоятки.
- Убедитесь, что бункер плотно установлен и находится в хорошем состоянии.
- Проверьте дисковые щетки и валик для уборки мелкой грязи на наличие веток, намотанных ниток и шнуров, длинноволокнистых материалов и т. д. При необходимости удалите их. При необходимости удалите их.
- Проверьте дисковые щетки и валик для выметания мелкой грязи на наличие заклинивших деталей или грязи.
- Проверьте ручки на наличие грязи и при необходимости очистите их.
- Проверьте, можно ли легко переключить выключатель в положение "0" в любое время.
- Проверьте гнездо для подключения зарядного устройства на подметальной машине на наличие посторонних предметов.

УКАЗАНИЕ

На зарядном гнезде или в нем не должно быть электропроводящих предметов. Повреждение устройства из-за короткого замыкания и возгорания кабеля. Всегда держите защитную крышку зарядного гнезда закрытой.

7.2 Регулировка высоты дисковых щеток

Поворотная рукоятка для регулировки высоты дисковых щеток расположена в центре передней части. С помощью регулировки высоты дисковые щетки настраиваются на подметаемую поверхность. Уровни основаны на опыте и поэтому должны рассматриваться как справочные значения. В зависимости от поверхности при подметании может потребоваться корректировка шагов.

- Уровень 1-2: для всех ровных, твердых поверхностей (например, асфальт, бетон, плиты)
- Уровень 3-4: для влажной листвы, песка, неровных поверхностей (например, бетонных плит с открытым заполнителем)
- Уровень 5-7: для сильных загрязнений и более неровных поверхностей

УКАЗАНИЕ

Не прижимайте дисковые щетки к полу слишком сильно. Чрезмерное прижатие приводит к повышенному износу и сокращению срока службы батареи. Чрезмерное контактное давление также увеличивает сопротивление отталкиванию и может отрицательно сказаться на результате уборки.

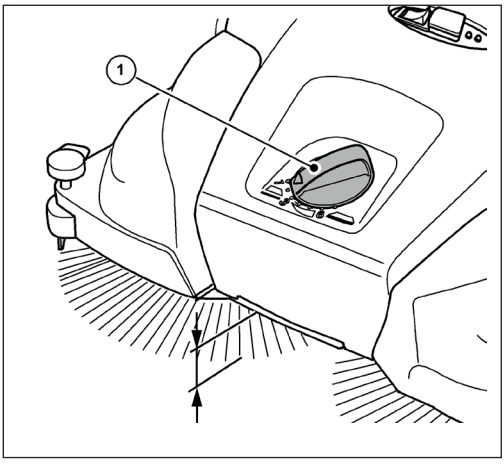

Abb. 14: Регулировка высоты дисковой щетки

- Установите необходимый уровень:
- Для этого поверните поворотную рукоятку (1) влево, чтобы уменьшить уровень.
- Для этого поверните поворотную ручку (1) вправо, чтобы увеличить уровень.

» Слегка приподнимите прибор за ручку для переноски. Это облегчает регулировку высоты.

7.3 Установите удерживающее устройство

С помощью фиксатора установите правую дисковую щетку на крайние участки, которые необходимо подмести, например, на стены или бордюры.

УКАЗАНИЕ

При неправильной регулировке удерживающего устройства на низких краях может произойти чрезмерный износ. Держатель не должен царапать поверхность.

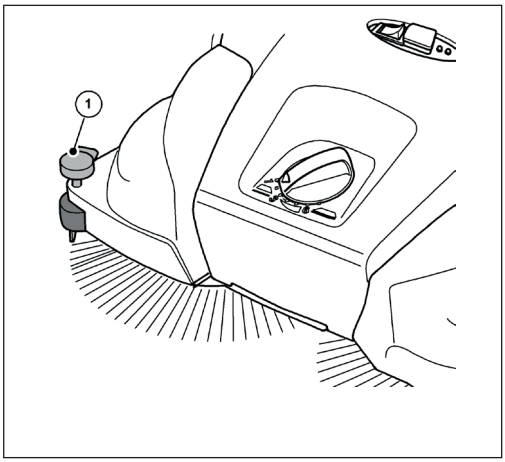

Abb. 15: Регулировка удерживающего устройства

Подметание краев и углов

- Нажмите на рукоятку (1) держателя вниз.

Работа на поверхностях

- Потяните ручку (1) держателя пуховика вверх.

7.4 Работа от аккумулятора и светодиодный дисплей

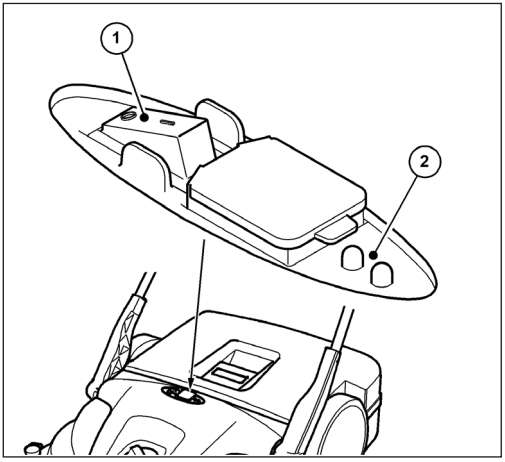

Abb. 16: Управление и дисплей

Светодиодный дисплей (2) отображает текущее рабочее состояние подметальной машины в режиме работы от аккумулятора.

- Поместите подметальную машину на поверхность, которую необходимо подмести.

⚠ ОСТОРОЖНО

Не нажимайте на кнопку включения/выключения ногой.

Наклон подметальной машины при включении дисковых щеток может привести к травмам от падения или спотыкания.

- Включайте и выключайте подметальную машину только вручную.

- Включите подметальную машину, нажав на переключатель включения/выключения (1) в положение "I".

Дисковые щетки и ролик для уборки мелкой грязи начинают вращаться. Если аккумулятор достаточно заряжен, во время работы от аккумулятора загорается зеленый светодиод на светодиодном дисплее (2).

Возьмите прибор обеими руками за ручку.

- Толкайте прибор вперед с обычной скоростью ходьбы.
- Выключите подметальную машину, нажав на выключатель (1) в положение "0".
- При необходимости опорожните бункер, см. раздел „Опорожнение бункера“ в главе 7.7 данной инструкции по эксплуатации.

» Для достижения идеальных результатов подметания опорожняйте бункер через регулярные промежутки времени.

УКАЗАНИЕ

- Если во время работы дисковые щетки вращаются медленнее или загорается красный светодиод на светодиодном дисплее (2), это указывает на низкий уровень заряда аккумулятора. Выключите прибор и зарядите аккумулятор.
- Если уровень заряда аккумулятора слишком низкий, прибор выключается встроенной электроникой. Мигает красный светодиод на светодиодном дисплее (2). Выключите устройство и зарядите аккумулятор. Глубокий разряд приведет к аннулированию гарантии!

- После окончания работы очистите подметальную машину и пылевой фильтр, см. раздел „Очистите прибор“ в главе 9.4 данной инструкции по эксплуатации.
- При необходимости полностью зарядите аккумулятор, см. раздел „Зарядка аккумулятора“ в главе 6.4 данной инструкции по эксплуатации.

7.5 Защита от перегрузки

Для предотвращения повреждений двигатели оснащены защитой от перегрузки. Если электроника подметальной машины отключается через некоторое время, это связано с чрезмерной нагрузкой на двигатели. В этом случае необходимо проверить свободное движение валика для подметания мелкой грязи и дисковых щеток и устранить засоры, такие как заклинившие камни, намотанные нити и т. п.

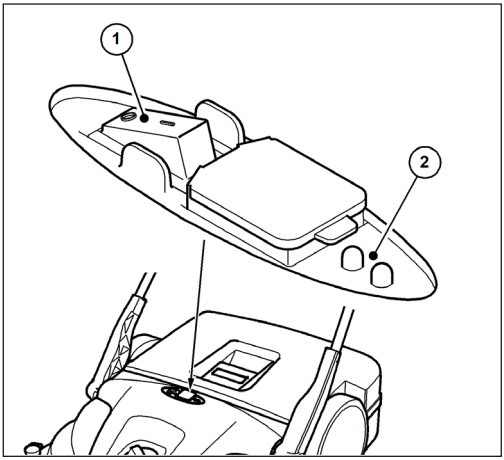

Abb. 17: Управление и дисплей

- После срабатывания защиты от перегрузки выключите электронику подметальной машины, переведя переключатель включения/выключения (1) в положение "0".

⚠ ОСТОРОЖНО

Опасность травмирования при случайном запуске подметальной машины!

При работе с подметальной машиной существует опасность затянуться, случайно включив прибор.

- Следите за тем, чтобы прибор не был случайно включен во время освобождения от засора! При необходимости отсоедините синий соединительный кабель от аккумулятора. См. раздел "Отсоединение соединительного кабеля аккумулятора" в главе 10.2 данной инструкции по эксплуатации.

1. Найдите и устраните засорение, см. раздел „Устраните засорение“ в главе 9.2 данной инструкции по эксплуатации.
2. При необходимости подсоедините синий соединительный кабель аккумулятора. См. раздел "Подключение кабеля подключения батареи" в главе 6.3 данной инструкции по эксплуатации.
3. Включите подметальную машину, переведя переключатель включения/выключения в положение "I"
4. Убедитесь, что устройство работает в обычном режиме.

7.6 Ручное управление

При низком уровне заряда аккумулятора подметальная машина может временно работать без электрической поддержки. Механизм подметания приводится в действие нажатием на прибор.

- Возьмите прибор обеими руками за ручку.
- Толкайте прибор вперед с обычной скоростью ходьбы.
- При необходимости опорожните контейнер для мусора, см. раздел „Опорожнение бункера“ в главе 7.7 данной инструкции по эксплуатации.
- Полностью зарядите аккумулятор, см. раздел „Зарядка аккумулятора“ в главе 6.4 данной инструкции по эксплуатации.

» Используйте ручное управление только временно. В режиме работы от аккумулятора достигается лучший результат подметания благодаря меньшим усилиям.

7.7 Опорожнение бункера

⚠ ПРЕДУПРЕЖДЕНИЕ

Опасность порезов от битого стекла, металла или других материалов с острыми краями!

При опорожнении бункера можно порезаться битым стеклом, металлом или другими материалами с острыми краями.

- Используйте предписанные средства индивидуальной защиты!

⚠ ОСТОРОЖНО

Опасность для здоровья из-за поднятой пыли!

Опорожнение контейнера для подметаемого мусора может представлять опасность для здоровья из-за поднятой пыли.

- Используйте предписанные средства индивидуальной защиты!

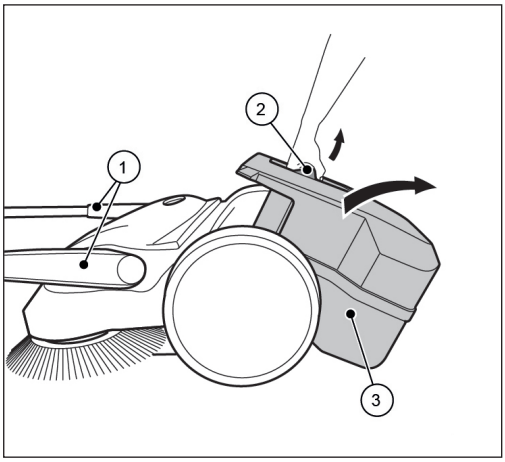

Abb. 18: Опорожнение бункера

- Опорожняйте бункер после каждого использования.
- Для достижения идеальных результатов подметания регулярно опорожняйте бункер.

1. Переведите ручку (1) в положение наклона вперед.
2. Потяните бункер (3) вверх за ручку бункера (2).
3. Полностью опорожните бункер (3).

» Убедитесь, что края корпуса также очищены от грязи.

4. Вставьте пустой контейнер для мусора (3) в прибор.
5. Нажмите на ручку контейнера (2) и верните ее в исходное положение.

» Запорный механизм контейнера для мусора (3) должен сработать со звуком.

6. Верните нажимную рукоятку (1) в рабочее положение.

8. Устранение неисправностей

⚠ ПРЕДУПРЕЖДЕНИЕ

Опасность порезов от битого стекла, металла или других материалов с острыми краями!

При опорожнении бункера можно порезаться битым стеклом, металлом или другими материалами с острыми краями.

- Используйте предписанные средства индивидуальной защиты!

⚠ ОСТОРОЖНО

Опасность для здоровья из-за пыли, образующейся при подметании!

Вдыхание пыли может угрожать вашему здоровью.

- Используйте предписанные средства индивидуальной защиты!

⚠ ОСТОРОЖНО

Опасность травмирования в результате опрокидывания толкающей штанги!

Опрокидывание толкающей штанги может привести к легким травмам, например, к защемлению пальцев или ушибам пользователя или других лиц.

- При переноске устройства держите его таким образом, чтобы штанга не могла опрокинуться.

⚠ ОСТОРОЖНО

Опасность травмирования при случайном запуске подметальной машины!

При работе с подметальной машиной существует опасность затянуться, случайно включив прибор.

- Следите за тем, чтобы во время устранения неисправностей прибор не был случайно включен! При необходимости отсоедините синий соединительный кабель от аккумулятора. См. раздел "Отсоединение соединительного кабеля аккумулятора" в главе 10.2 данной инструкции по эксплуатации.

Несмотря на соблюдение предписаний по техническому обслуживанию и проверке прибора перед использованием, возможны неисправности. Возможные неисправности перечислены в следующих таблицах, часть 1 и часть 2, с указанием причины и способов устранения.

8.1 Таблица неисправностей часть 1

Неисправность	Причина	Устранение
Прибор работает вяло или неравномерно	Прибор загрязнен	Очистите подметальную машину, см. главу 9.4 в разделе „Очистите прибор“
	Веник заблокирован	Устраните засорение, см. главу 9.2 в разделе „Устраните засорение“
	Загрязнены приводы щеток	Очистите приводы щеток, см. главу 9.4 в разделе „Очистите прибор“
	Регулировка высоты установлена слишком низко	Отрегулируйте регулировку высоты, см. главу 7.2 в разделе „Регулировка высоты дисковых щеток“
	Слишком высокое контактное давление дисковых щеток	
	Слишком низкий уровень заряда аккумулятора. Светодиодный индикатор на подметальной машине горит "красным"	Зарядите аккумулятор, см. главу 6.4 в разделе „Зарядка аккумулятора“
	Дисковые щетки не вращаются	Обратитесь в сервисную службу
	Не вращается ролик для сметания мелкой грязи	
Устройство выключается	Слишком высокое контактное давление дисковых щеток	Отрегулируйте регулировку высоты, см. главу 7.2 в разделе „Регулировка высоты дисковых щеток“
	Веник заблокирован	Очистите подметальную машину, см. главу 9.4 в разделе „Очистите прибор“
	Сработала защита от перегрузки	Устраните засорение, см. главу 7.5 в разделе "Защита от перегрузки"
	Слишком низкий уровень заряда аккумулятора. Светодиодный индикатор на подметальной машине мигает "красным". Устройство отключено электроникой	Зарядите аккумулятор, см. главу 6.4 в разделе „Зарядка аккумулятора“
	Неисправен предохранитель F1	Проверьте и замените предохранитель F1, см. главу 8.4 в разделе „Снимите и проверьте предохранитель F1“
Устройство больше не может быть включено	Неисправен предохранитель F1	Проверьте и замените предохранитель F1, см. главу 8.4 в разделе „Снимите и проверьте предохранитель F1“
	Отсоединен кабель подключения аккумулятора	Подключите соединительный кабель аккумулятора, см. главу 6.3 в разделе "Подключение кабеля подключения батареи"
	Аккумулятор глубоко разряжен	Обратитесь в сервисную службу
Щетинки погнуты	Неправильное хранение	Выровняйте щетинки, см. главу 9.3 в разделе „Выровняйте щетинки“

8.2 Таблица неисправностей часть 2

Неисправность	Причина	Устранение
Недостаточный результат подметания	Отсутствует, ослаблена или сильно изношена подметающая губа	Замените подметающую кромку
	Слишком высокое контактное давление дисковых щеток	Отрегулируйте регулировку высоты, см. главу 7.2 в разделе „Регулировка высоты дисковых щеток“
	Значительный износ дисковых щеток	Замените дисковые щетки
	Контейнер для мусора переполнен	Опорожните бункер, см. главу 7.7 в разделе „Опорожнение бункера“
	Неправильное использование подметальной машины в соответствии с информацией, приведенной в главе 2.2 в разделе „Неправильное использование“	Используйте подходящее чистящее устройство или чистящее средство

8.3 Процедура устранения неисправностей

⚠ ОСТОРОЖНО

Опасность травмирования при случайном запуске подметальной машины!

После устранения неисправностей подметальной машины существует опасность случайного включения прибора.

- Перед подключением аккумулятора убедитесь, что переключатель включения/выключения устройства находится в положении "0".

1. Установите переключатель включения/выключения на приборе в положение "0".
2. Отсоедините синий соединительный кабель от аккумулятора.
3. Устраните неисправность в соответствии с таблицей неисправностей.
4. При необходимости снова подключите синий соединительный кабель к батарее.
5. Включите подметальную машину, нажав на выключатель в положении "I". Убедитесь, что устройство работает в обычном режиме.

8.4 Снимите и проверьте предохранитель F1

Подметальная машина оснащена 15-амперным предохранителем для защиты электрических компонентов. Для проверки и замены предохранителя F1 выполните следующие действия:

⚠ ОСТОРОЖНО

Опасность травмы или несчастного случая из-за неправильного номинала предохранителя!

Если используется неправильный номинал предохранителя, электрические компоненты могут быть перегружены при выключении прибора, в процессе зарядки или во время работы прибора, что может привести к задымлению и возгоранию.

- Заменяйте предохранитель только новым 15-амперным предохранителем, одобренным производителем.

⚠ ОСТОРОЖНО

Опасность травмирования при случайном запуске подметальной машины!

При работе с подметальной машиной существует опасность затянуться, случайно включив прибор.

- Убедитесь, что прибор не будет случайно включен во время извлечения и проверки предохранителя! Для этого отсоедините синий соединительный кабель от аккумулятора.

УКАЗАНИЕ

Использование предохранителя с большим или меньшим номиналом может привести к значительному повреждению устройства.

Во избежание повреждений заменяйте перегоревший предохранитель только предохранителем на 15 ампер, одобренным производителем. Заменяйте предохранитель только в том случае, если причина неисправности устранена.

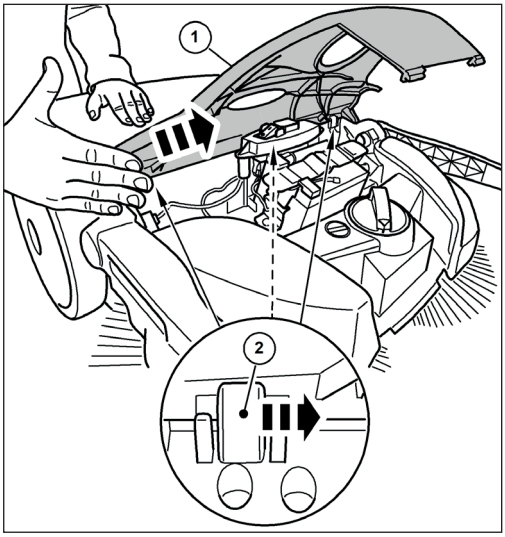

Abb. 19: Снятие капота

1. Установите переключатель включения/выключения на приборе в положение "0".
2. Переведите рукоятку в положение наклона вперед, см. раздел „Опорожнение бункера“ в главе 7.7 данной инструкции по эксплуатации

3. Отсоедините синий соединительный кабель от аккумулятора, см. раздел "Отсоединение соединительного кабеля аккумулятора" в главе 10.2 данной инструкции по эксплуатации.
4. Осторожно снимите крышку (1) с петель (2), слегка постучав ладонью по краю крышки в направлении, указанном стрелкой.

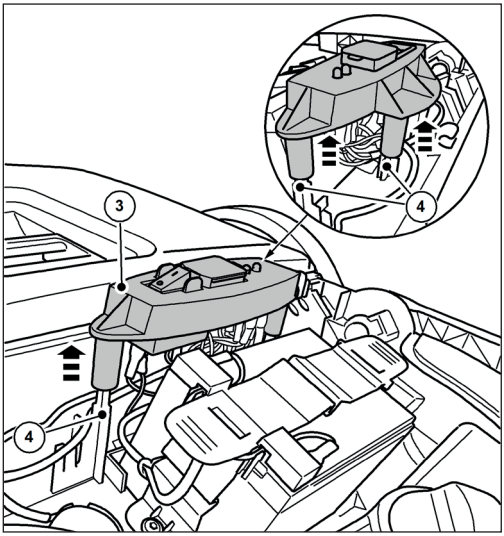

Abb. 20: Снятие панели выключателя

5. Осторожно потяните переключающую пластину (3) вверх от направляющих штифтов (4).
6. Положите пластину переключателя (3) с подключенными кабелями на одну сторону.

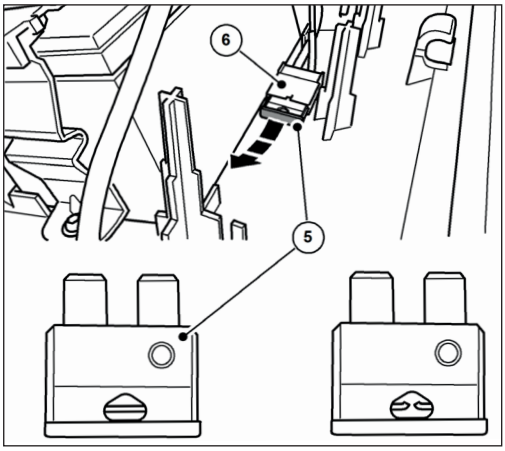

Abb. 21: Предохранитель F1

7. Извлеките предохранитель F1 (5) из держателя предохранителя (6).
8. Проверьте и при необходимости замените предохранитель.

» На рисунке справа показан перегоревший предохранитель.

» Используйте только предохранитель на 15 ампер.

» Соберите прибор в порядке, обратном снятию.

Обратите внимание на следующее:

1. Установите крышку сверху и, осторожно надавив, защелкните ее в петлях. Убедитесь, что крышка установлена по центру, иначе ушки петель могут сломаться.
2. Полностью подсоедините синий соединительный кабель аккумулятора к вставному язычку на аккумуляторе.
3. Включите подметальную машину, переведя выключатель в положение "I".
4. Убедитесь, что устройство работает в обычном режиме.

УКАЗАНИЕ

Если сразу после включения подметальной машины предохранитель снова перегорает, обратитесь в сервисный центр. Предохранители можно приобрести в качестве запасных частей в компании Electrostar GmbH.

9. Техническое обслуживание и очистка

⚠ ПРЕДУПРЕЖДЕНИЕ

Опасность порезов от битого стекла, металла или других материалов с острыми краями!

При опорожнении бункера можно порезаться битым стеклом, металлом или другими материалами с острыми краями.

- Используйте предписанные средства индивидуальной защиты!

⚠ ОСТОРОЖНО

Опасность для здоровья из-за пыли, образующейся при подметании!

Вдыхание пыли может угрожать вашему здоровью.

- Используйте предписанные средства индивидуальной защиты!

⚠ ОСТОРОЖНО

Опасность травмирования в результате опрокидывания толкающей штанги!

Опрокидывание толкающей штанги может привести к легким травмам, например, к защемлению пальцев или ушибам пользователя или других лиц.

- При переноске устройства держите его таким образом, чтобы штанга не могла опрокинуться.

⚠ ОСТОРОЖНО

Опасность от чистящих средств!

Средства могут содержать вредные компоненты и вызывать раздражение дыхательных путей и кожи.

- Соблюдайте требования паспорта безопасности производителя.
- Избегайте проливания и запотевания.
- Не ешьте, не пейте и не курите во время работы.
- Избегайте попадания на кожу и в глаза.

⚠ ОСТОРОЖНО

Опасность травмирования при случайном запуске подметальной машины!

При проведении работ по техническому обслуживанию и очистке подметально-уборочной машины существует риск быть затянутым внутрь при случайном включении прибора.

- Во время всех работ прибор должен быть выключен и отсоединен от электросети.
- Не выполняйте никаких работ при работающем двигателе.
- Выключатель включения/выключения должен находиться в положении "0".
- Следите за тем, чтобы прибор не был случайно включен во время работ по техническому обслуживанию и очистке! При необходимости отсоедините синий соединительный кабель от аккумулятора. См. раздел "Отсоединение соединительного кабеля аккумулятора" в главе 10.2 данной инструкции по эксплуатации.

УКАЗАНИЕ

Неправильное обслуживание может привести к повреждению и сокращению срока службы подметальной машины.

В следующих разделах описаны работы по техническому обслуживанию и очистке, необходимые для оптимальной и бесперебойной работы.

В некоторых случаях выполнение указанных работ зависит от времени и/или нагрузки. Если интервалы указаны как в виде сроков, так и в виде часов работы, применяется тот случай, который наступает первым.

Если у вас возникли вопросы по техническому обслуживанию и интервалам, обратитесь к производителю.

9.1 График технического обслуживания

Интервал технического обслуживания	Работы по техническому обслуживанию
Перед началом работ	Проверьте прибор на работоспособность и наличие повреждений. При необходимости обратитесь в сервисный центр
	Убедитесь, что нажимная рукоятка плотно установлена в фурнитуру рукоятки
	Убедитесь, что бункер плотно установлен и находится в хорошем состоянии
	Проверьте дисковые щетки и ролик для уборки мелкой грязи на наличие намотанных нитей и шнуров. При необходимости удалите их.
	Проверьте дисковые щетки и валик для выметания мелкой грязи на наличие заклинивших деталей или загрязнений
	Проверьте ручки на наличие грязи и при необходимости очистите их.
	Проверьте правильность регулировки высоты
	Проверьте настройку давления подметания. При необходимости отрегулируйте давление подметания в соответствии с подметаемой поверхностью
	Убедитесь, что переключатель включения/выключения можно легко перевести в положение "0" в любое время
	Проверьте гнездо для подключения зарядного устройства на подметальной машине на наличие посторонних предметов
	Проверьте, достаточен ли уровень заряда аккумулятора для выполнения работ по подметанию. При необходимости зарядите аккумулятор
По окончании работы	Опорожните контейнер для сбора мусора
	Очистите прибор
	Очистите пылевой фильтр
	Зарядка аккумулятора
8 Bh	Очистка приводов щеток
2 месяца	Зарядка аккумулятора

9.2 Устраните засорение

- Удалите намотавшийся материал (например, нитки, нити, длинноволокнистые материалы) со щетины и оси.
- Удалите застрявший материал (например, камни, ветки, листья).

9.3 Выровняйте щетинки

⚠ ПРЕДУПРЕЖДЕНИЕ

Опасность возгорания из-за неправильного обращения с воздуходувкой или использования неподходящих воздуходувок!

При выравнивании щетины существует опасность возгорания, если при нагревании образуется высокая температура.

- Не используйте открытый огонь или горелки для нагрева щетины!
- Не используйте воздуходувку с горячим воздухом. Слишком горячий воздух может расплавить щетину.

Погнутые щетинки можно выпрямить, нагревая их горячим воздухом (например, феном).

- Направьте включенный вентилятор горячего воздуха на погнутые щетинки.

» При достаточном нагреве щетинки выпрямятся сами.

9.4 Очистите прибор

- Не используйте обезжиривающие средства.
- Не используйте агрессивные чистящие средства.
- Не чистите прибор с помощью аппарата высокого давления или под проточной водой. Прибор нельзя погружать в воду или протирать водой.
- Защищайте места крепления подшипников от влаги.
- Не очищайте дисковые щетки и ролик для удаления мелкой грязи сжатым воздухом.

» Сильная струя воздуха может повредить щетинки.

1. Очищайте дисковые щетки, ролик для выметания мелкой грязи и приводы влажной тканью.
2. Очищайте все пластиковые детали влажной тканью.

» Следите за чистотой аккумулятора, так как грязный аккумулятор может со временем разрядиться из-за токов утечки через клеммы.

10. Снятие с эксплуатации/хранение/хранение

10.1 Демонтируйте нажимную ручку

⚠ ОСТОРОЖНО

Опасность травмирования в результате опрокидывания толкающей штанги!

Опрокидывание толкающей штанги может привести к легким травмам, например, к защемлению пальцев или ушибам пользователя или других лиц.

- При переноске устройства держите его таким образом, чтобы штанга не могла опрокинуться.

» Нажимную ручку можно снять с прибора для компактного хранения.

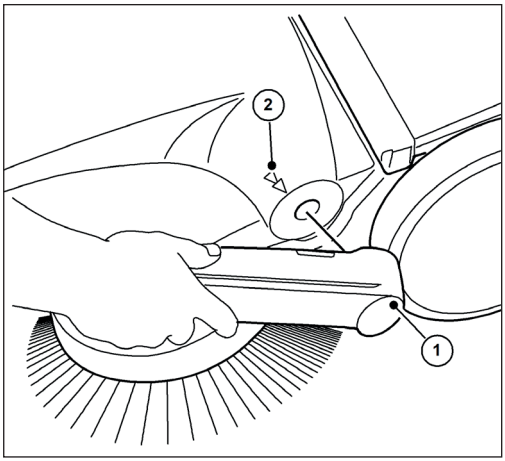

Abb. 22: Снятие нажимной ручки

1. Совместите соответствующие стрелки (2) на корпусе со стержнем крепления ручки (1).
2. Расположитесь между нажимной ручкой и прибором.
3. Возьмитесь руками за обе фурнитуры ручки (1) и осторожно вытолкните их наружу.
4. Одновременно вытащите фурнитуру ручки из обоих держателей на приборе.

10.2 Отсоедините соединительный кабель аккумулятора

Во избежание глубокого разряда аккумулятора необходимо отсоединить синий соединительный кабель аккумулятора, если аккумулятор хранился без подзарядки более 2 месяцев.

При необходимости аккумулятор также следует отсоединить при устранении неисправностей и засоров. Защита от случайного запуска подметальной машины.

При хранении в течение примерно 6 месяцев и более для поддержания работоспособности батареи ее следует предварительно полностью зарядить. Информация о зарядке аккумулятора приведена в главе „6.4 Зарядка аккумулятора“ данной инструкции по эксплуатации.

» Следите за чистотой аккумулятора, так как грязный аккумулятор может со временем разрядиться из-за токов утечки через клеммы.

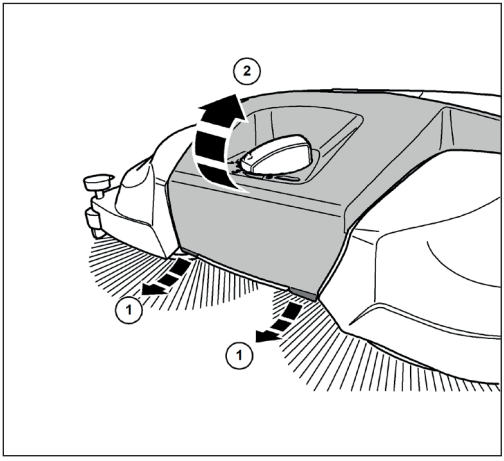

Abb. 23: Открытие крышки

1. Слегка потяните вперед выступы (1) на переднем нижнем крае крышки (2).
2. Поверните крышку (2) вверх.

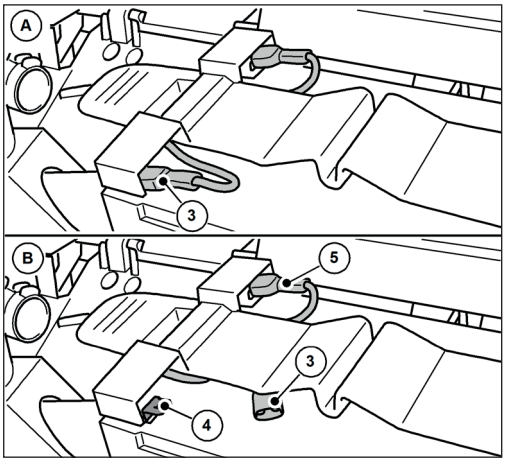

Abb. 24: Отсоедините соединительный кабель аккумулятора

3. Отсоедините синий соединительный кабель аккумулятора (3) от вставного выступа (4) аккумулятора.
» Убедитесь, что синий соединительный кабель (3) аккумулятора не может случайно соприкоснуться со штекерным выступом (4) из-за внешних воздействий, например, при перемещении прибора (см. рис. 24 Рисунок B).
» Красный кабель подключения батареи (5) остается подключенным.
4. Закройте крышку (2) и зафиксируйте ее с помощью язычков (1).

10.3 Укладка/хранение

УКАЗАНИЕ

Неправильное хранение, например, хранение прибора во влажной среде, может привести к повреждению подметальной машины.

» Соблюдайте указания главы "10.2 Отсоединение кабеля подключения аккумулятора" данной инструкции по эксплуатации.

• Храните устройство только в чистом виде и с пустым бункером.

» Информацию по опорожнению бункера см. в главе „7.7 Опорожнение бункера“ , а по очистке - в главе „9.4 Очистите прибор“ данной инструкции по эксплуатации.

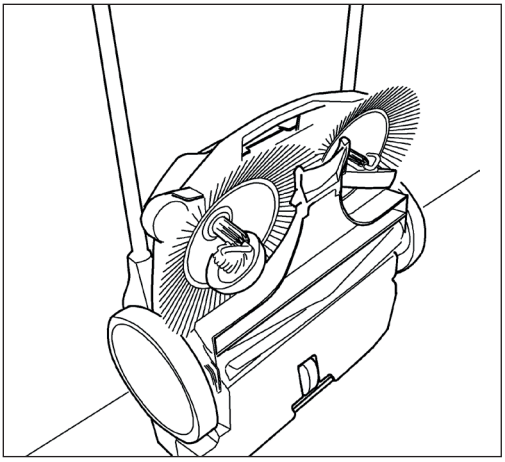

Abb. 25: Положение для хранения

• Расположите прибор так, чтобы щетинки не перекручивались и не сгибались.

• Зафиксируйте прибор, включая ручку, от опрокидывания, соскальзывания и повреждений.

• Не храните прибор на открытом воздухе или во влажной среде.

10.4 Утилизация

⚠ ПРЕДУПРЕЖДЕНИЕ

Опасность для окружающей среды в результате неправильной утилизации

Неправильная утилизация подметальной машины/аккумулятора может привести к загрязнению окружающей среды из-за содержащихся в них вредных веществ.

• Утилизируйте уборочную машину, зарядное устройство и батарею безопасным для окружающей среды способом в соответствии с действующими местными правилами.

• Утилизируйте устройство и батарею отдельно.

11. REACH

REACH - это Европейский регламент по регистрации, оценке, разрешению и ограничению химических веществ.

Информацию о соблюдении регламента REACH (ЕС) № 1907/2006 можно найти на сайте **www.starmix.de**

12. Декларация соответствия ЕС

Декларация о соответствии в соответствии с Директивой по машинному оборудованию 2006/42/EC, Приложение II 1A

Производитель:

Electrostar GmbH
Ханс-Цинзер-Штр. 1-3
73061 Эберсбах/Фильс
Германия

Уполномоченный представитель для составления технической документации:

Electrostar GmbH
Ханс-Цинзер-Штр. 1-3
73061 Эберсбах/Фильс
Германия

Продукт:

Ручная аккумуляторная подметальная машина haaga 677 plus

Настоящим мы заявляем, что вышеупомянутое изделие соответствует всем соответствующим положениям Директивы по машинному оборудованию 2006/42/EC. Вышеупомянутое изделие отвечает требованиям следующих соответствующих директив:

- Директива по электромагнитной совместимости 2014/30/EU
- RoHS 2011/65/EU

Были применены следующие гармонизированные стандарты:

- EN ISO 12100:2010, Безопасность машин - Общие принципы проектирования, оценки рисков и снижения рисков
- EN 60335-1:2012, Бытовые и аналогичные электрические приборы - Безопасность - Часть 1: Общие требования
- EN 60335-2-72:2012, Бытовые и аналогичные электрические приборы - Безопасность - Часть 2-72: Особые требования к машинам для обработки пола, с тяговым приводом или без него, для профессионального использования
- EN 55014-1:2021, Электромагнитная совместимость - Требования к бытовым приборам, электрическим инструментам и аналогичным электрическим приборам - Часть 1: Эмиссия
- EN 55014-2:2021, Электромагнитная совместимость - Требования к бытовым приборам, электрическим инструментам и аналогичным устройствам - Часть 2: Иммунитет - Стандарт семейства продуктов
- EN IEC 61000-3-2:2019
- EN 61000-3-3:2013
- EN 62233:2008-04, Методы измерения электромагнитных полей бытовых приборов и аналогичных электрических приборов в отношении безопасности людей в электромагнитных полях.
- EN IEC 63000:2018-12, Техническая документация для оценки электрического и электронного оборудования в отношении ограничения содержания опасных веществ;

Эберсбах, 16 Июль 2025 г

Карстен Грессер
Руководитель отдела ассигнований

ELECTROSTAR GmbH
Hans-Zinser-Str. 1-3
D-73061 Ebersbach/Fils
Tel. +49 (0)7163 9988-100
Fax +49 (0)7163 9988-155
info@starmix.de
www.starmix.de

ES 792408 - Version 01 - 2025-05 Änderungen und Irrtümer vorbehalten