Safety Cabinet Set-Up Instructions
Instructions d'installation de l'armoire de sécurité

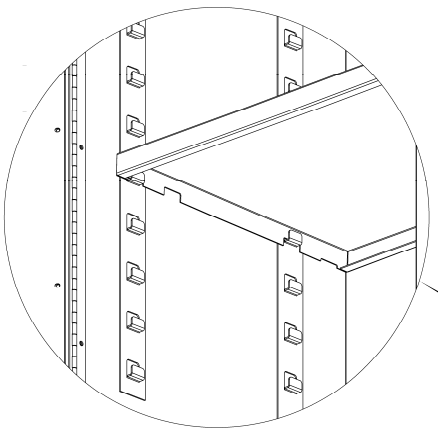

Shelf Installation
Install the shelves at the desired heights in the shelf standard hooks as illustrated. In some applications it may become necessary to bend the hooks slightly outward to receive the shelves.

Installation des étagères
Installez les étagères à la hauteur voulue dans les crochets à étagère, comme illustré. Dans certaines applications, il peut s'avérer nécessaire de tordre légèrement les crochets vers l'extérieur pour y poser les étagères.

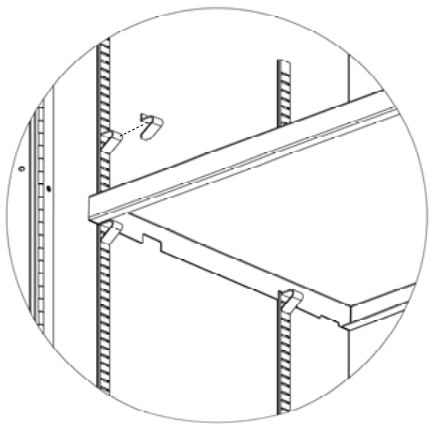

Alternate Shelf Installation
Make certain the shelf clips are inserted properly and securely. At the desired height, locate and Insert the 90° (top) tab first, then push the straight (bottom) tab upward and into the slot. Make sure the clip is 90° to the shelf standard to properly support the shelf.

Autre méthode d'installation des étagères
Assurez-vous que les clips de support d'étagère sont insérés correctement et fermement. Insérez tout d'abord la languette à 90 ° (supérieure) à la hauteur voulue, puis poussez la languette droite (inférieure) vers le haut et dans l'encoche. Assurez-vous que le clip est perpendiculaire au champ de l'étagère afin qu'il puisse la soutenir correctement.

RM08777
REV D 03/08

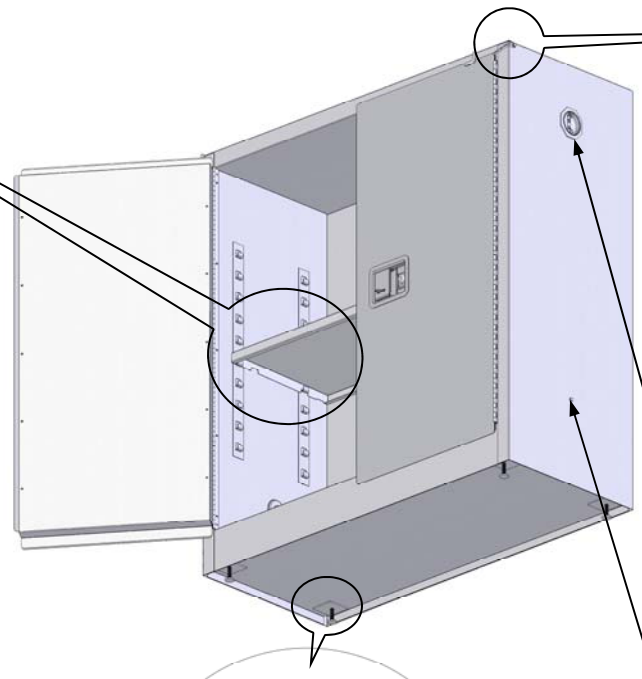

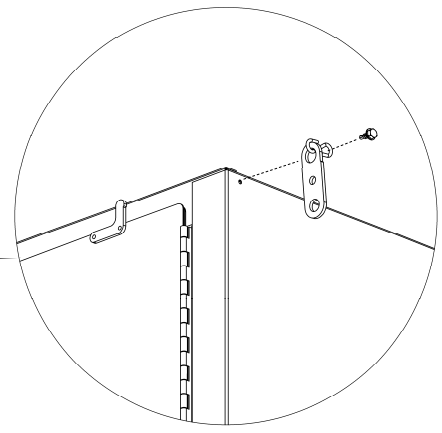

Fusible Link Installation
(On self-close cabinets only) Place the S-hook over the hole as illustrated and fasten with the included sheet metal screw. There is one fusible link supplied per door.

Installation du maillon fusible
(Sur les armoires à fermeture automatique uniquement) Placez le crochet en S sur le trou comme illustré et fixez-le à l'aide de la vis à tôle incluse. Un maillon fusible est fourni par porte.

Each **vent plug** should remain installed unless it is necessary to ventilate the cabinet. Then the cabinet should be ventilated directly outdoors in a manner that does not compromise the specified performance of the cabinet and in a manner that is acceptable to the authority having jurisdiction.

Chaque **bouchon d'aération** doit rester en place à moins qu'il soit nécessaire d'aérer l'armoire. L'armoire doit ensuite être aérée directement à l'extérieur, d'une manière qui ne compromette pas les performances spécifiées de l'armoire et qui soit acceptable par les autorités compétentes.

A **grounding screw** for grounding static has been provided for attaching the cabinet with a wire (not included) to ground.

Une **vis de mise à la terre** de l'électricité statique est fournie afin de fixer un fil de mise à la terre (non fourni) à l'armoire.

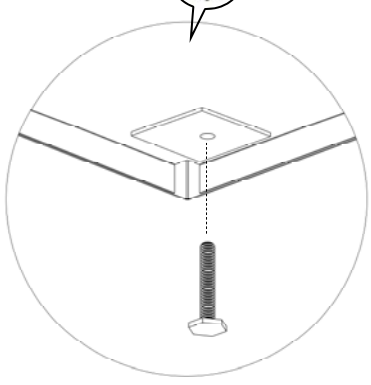

Warning – Do not place hands or fingers under bottom edge of cabinet when lifting or relocating the cabinet.

Avertissement – Ne placez pas les mains ni les doigts sous le bord inférieur de l'armoire lorsque vous la levez ou la déplacez.

Leg Leveler Installation
Screw the leg levelers into the threaded support plate for leveling the cabinet. The cabinet must be level for proper opening and closing of doors.

Note: For drum cabinets with rollers, bi-fold cabinets, and self close cabinets, it is advisable to make each cabinet level from right to left and with a 1/8" tilt from the front to the back. This downward slope to the back aids in door closure and ensures drums do not roll out of the front of the cabinet.

Installation des vérins de calage
Vissez les vérins de calage dans la plaque de support filetée afin de mettre l'armoire de niveau. L'armoire doit être de niveau pour que les portes s'ouvrent et se ferment correctement.

Remarque : pour les armoires à tambour avec roulettes, les armoires à porte pliante et les armoires à fermeture automatique, nous vous recommandons de mettre l'armoire de niveau de la droite à la gauche avec une inclinaison de 3 mm (0,125 po) de l'avant à l'arrière. Cette inclinaison vers l'arrière aide à la fermeture des portes et permet de s'assurer que les tambours de sortent pas par l'avant de l'armoire.

JUSTRITE®

JUSTRITE ASSUMES NO RESPONSIBILITY FOR INJURIES TO PERSONS OR DAMAGE TO PRODUCT IF THE INSTALLATION INSTRUCTIONS ARE NOT COMPLIED WITH IN ALL PARTICULARS.

JUSTRITE N'ASSUME AUCUNE RESPONSABILITÉ POUR TOUTE BLESSURE OU DOMMAGE MATÉRIEL SI LES INSTRUCTIONS D'INSTALLATION N'ONT PAS ÉTÉ SUIVIES À LA LETTRE.

JUSTRITE ÜBERNIMMT KEINE VERANTWORTUNG IM FALL VON PERSONENSCHÄDEN ODER SACHCHÄDEN AM PRODUKT, WENN DIE INSTALLATIONSANLEITUNGEN NICHT GENAU BEFOLGT WERDEN.

JUSTRITE NO ASUME NINGUNA RESPONSABILIDAD POR LESIONES A PERSONAS O DAÑOS AL PRODUCTO SI NO SE CUMPLEN LAS INSTRUCCIONES DE INSTALACIÓN EN TODOS SUS ASPECTOS.

JUSTRITE NON ASSUME ALCUNA RESPONSABILITÀ PER LESIONI A TERZI O DANNI AL PRODOTTO SE LE ISTRUZIONI DI INSTALLAZIONE NON VENGONO RISPETTATE IN TUTTI I PARTICOLARI.

JUSTRITE KAN NIET AANSPRAKELIJK WORDEN GESTELD VOOR LETSELS OF SCHADE AAN HET PRODUCT INDIEN DE INSTALLATIE-INSTRUCTIES NIET TOT IN ALLE DETAILS WORDEN GEVOLGD.

JUSTRITE®

Justrite Manufacturing Co., L.L.C.
(800) 798-9250

www.justritemfg.com

JUSTRITE®

SAFETY CABINET SET-UP INSTRUCTIONS

INSTRUCTIONS D'INSTALLATION DE L'ARMOIRE DE SÉCURITÉ

SICHERHEITSHINWEISE FÜR DIE SCHRANK-INSTALLATION

INSTRUCCIONES DE INSTALACIÓN DEL ARMARIO DE SEGURIDAD

ISTRUZIONI PER L'INSTALLAZIONE DELL'ARMADIO DI SICUREZZA

VEILIGHEIDSKAST: INSTALLATIE-INSTRUCTIES

RM08777
REV D 03/08

Sicherheitshinweise für die Schrankinstallation
Instrucciones de instalación del armario de seguridad

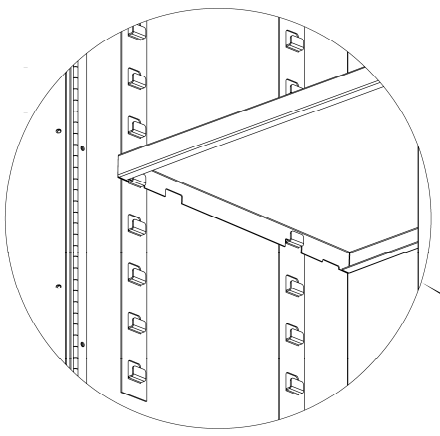

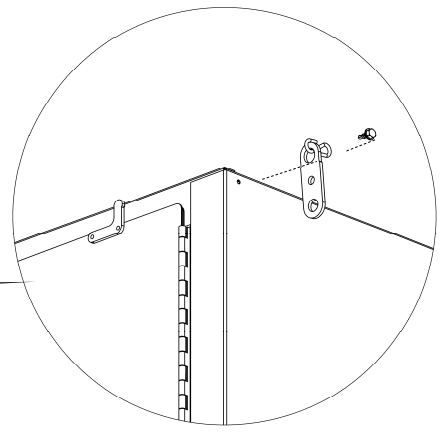

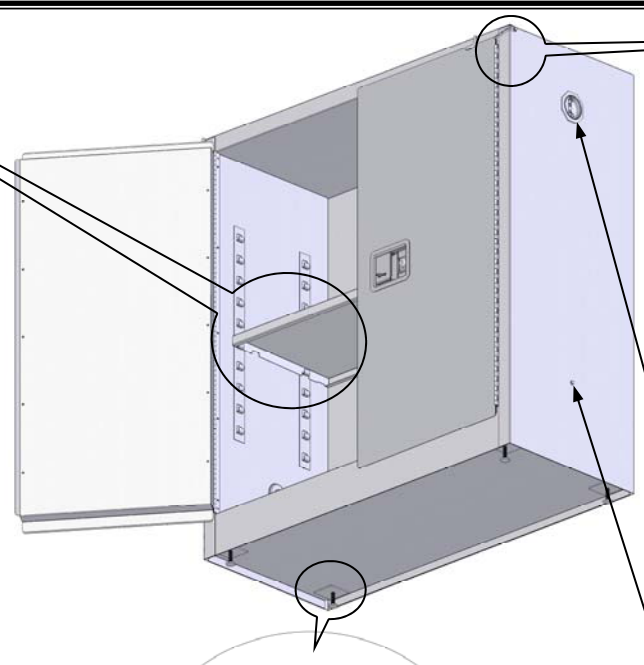

Regalbodeninstallation
Die Regalböden, die auf den Regalauflagehaken ruhen, auf der gewünschten Höhe installieren. Bei einigen Anwendungen ist es u. U. notwendig, die Haken, auf denen die Regalböden aufliegen, leicht nach außen zu biegen.

Instalación de la repisa
Instale las repisas a la altura deseada en los ganchos del bastidor para la repisa como se muestra. En algunos casos puede ser necesario doblar los ganchos un poco hacia fuera para que calcen en las repisas.

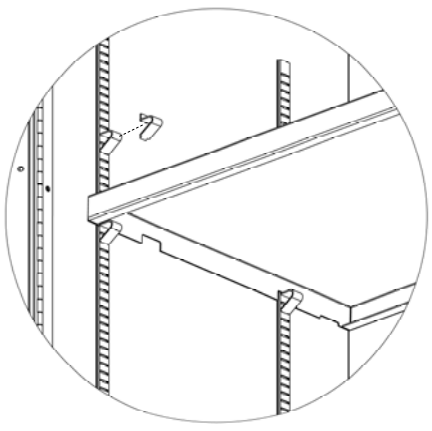

Alternative Installation von Regalböden
Die Regalboden-Klipps sind ordnungsgemäß und sicher zu installieren. Die obere rechtwinklige Ausstanzung (90°) zuerst auf der gewünschten Höhe einstecken und dann die untere gerade Ausstanzung nach oben und in den Schlitz schieben. Der Klipp muss rechtwinklig zur Regalaufhängung liegen, damit der Regalboden wie vorgesehen aufliegt.

Instalación alterna de la repisa
Asegúrese de que los clips de la repisa se inserten debidamente y de manera segura. A la altura deseada, ubique e introduzca la lengüeta de 90° primero (superior), luego empuje la lengüeta recta (inferior) hacia arriba y dentro de la ranura. Asegúrese de que el clip está a 90° del bastidor para la repisa para que pueda sostenerla debidamente.

Installation des Sicherungselements
(Nur bei Schränken mit selbst schließenden Türen) Den S-förmigen Haken wie abgebildet über das Loch schieben und mit der mitgelieferten Blechschraube anschrauben. Je Tür steht ein Sicherheitselement zur Verfügung.

Instalación del eslabón fusible
(Para los armarios de cierre automático solamente) Coloque el gancho en S sobre el agujero como se muestra y sujételo con el tornillo para lámina metálica. Sólo se proporciona un eslabón fusible por puerta.

Jeder **Entlüftungsstöpsel** muss installiert bleiben, bis der Schrank entlüftet werden muss. In diesem Fall muss der Schrank direkt nach draußen entlüftet werden können, ohne die lt. technischem Datenblatt angegebenen Schrankfunktionen zu beeinträchtigen oder die Vorschriften der örtlichen Behörden zu verletzen.

Cada **tapón de ventilación** debe permanecer instalado a menos que sea necesario ventilar el armario. El armario debe ventilar directamente hacia fuera, de manera tal que no comprometa el rendimiento especificado del armario y que sea aceptable para las autoridades competentes.

Eine **Erdungsschraube** zur Erdung statischer Entladungen wird mitgeliefert, mit der der Schrank mittels Draht (nicht mitgeliefert) an die Erde angeschlossen werden kann.

Se proporciona un **tornillo de conexión a tierra** para eliminar la electricidad estática, el cual permite conectar el armario mediante un cable (no incluido) a tierra.

Warnung – Beim Heben oder Umstellen des Schranks dürfen Sie Ihre Hände oder Finger nicht unter die Unterkante des Schranks stecken.

Advertencia: no coloque las manos o dedos debajo del borde inferior del armario cuando lo levante o reubique.

Installation der Höheneinstellungsschrauben
Die Höheneinstellungsschrauben in die mit Gewindelöchern versehenen Aufnahmeplatten schrauben. Der Schrank muss gerade aufgestellt werden, um die Türen wie vorgesehen öffnen und schließen zu können.

Hinweis: Für Zylinderschränke mit Rollen, Falttüren sowie selbst schließende Schränke sollte jeder Schrank von rechts nach links nivelliert werden. Jeder Schrank sollte hinten ca. 3 mm (0.125 Zoll) niedriger sein als vorne. Durch die Schrankneigung nach hinten können die Türen einfacher geschlossen werden und wird gewährleistet, dass Zylinder nicht nach vorne aus dem Schrank rollen können.

Instalación del nivelador de las patas
Enrosque el nivelador de las patas en la placa de soporte roscada para nivelar el armario. El armario debe estar nivelado para que las puertas abran y cierren debidamente.

Nota: En los armarios para tambores con rodillos, armarios plegables y armarios de cierre automático, se aconseja nivelar cada armario de derecha a izquierda con una inclinación de 3 mm (1/8 de pulg.) de adelante hacia atrás. Esta inclinación hacia abajo en la parte de atrás ayuda a que las puertas cierren y asegura que los tambores no rueden hacia delante en el armario.

RM08777
REV D 03/08

JUSTRITE®

Istruzioni per l'installazione dell'armadio di sicurezza
Veiligheidskast: installatie-instructies

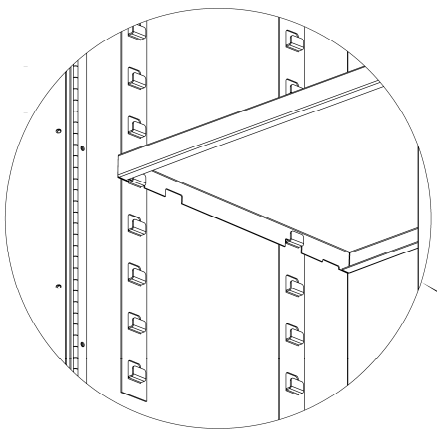

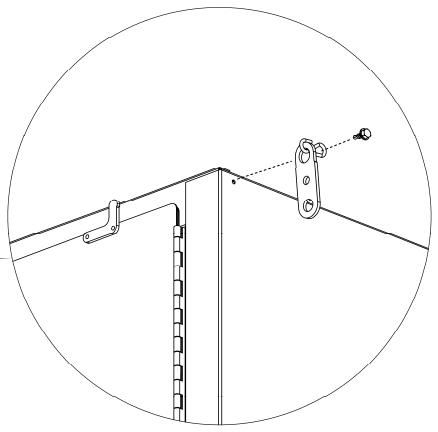

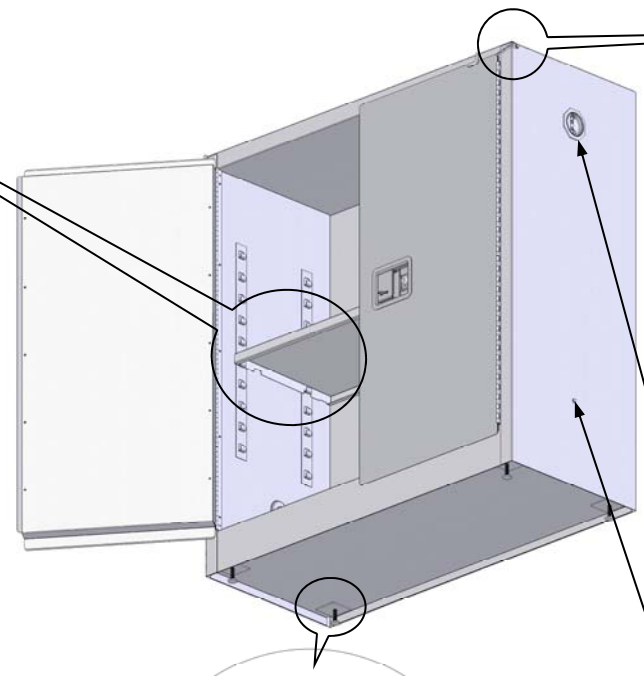

Posizionamento dei ripiani
Sistemare i ripiani alle altezze desiderate negli ancoraggi delle guide preforate come illustrato. In alcune applicazioni potrebbe essere necessario piegare leggermente gli ancoraggi verso l'esterno per accogliere i ripiani.

Installatie van planken
Plaats de planken op de gewenste hoogte in de haken van de plankstandaard, zoals wordt getoond. Bij sommige toepassingen kan het nodig zijn dat u de haken iets naar buiten moet buigen om de planken te plaatsen.

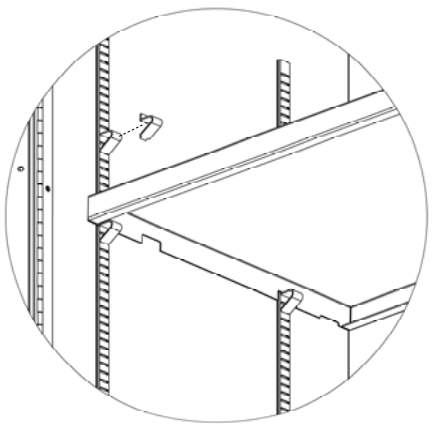

Posizionamento alternato dei ripiani
Accertarsi che le graffe del ripiano siano inserite correttamente e saldamente. Alle altezze desiderate, individuare e inserire nel comparto prima la guida a 90° (superiore), quindi spingere la guida dritta (inferiore). Accertarsi che la graffa si trovi a 90° rispetto alla guida preforata per supportare correttamente il ripiano.

Andere installatie van planken
Controleer of de klemmen correct en stevig geplaatst zijn. Neem eerst het uitsteeksel met de rechte hoek (boven) en plaats het op de gewenste hoogte. Duw dan het rechte uitsteeksel (onder) omhoog en in de sleuf. De klem moet in een rechte hoek met de plankstandaard geplaatst zijn om de plank goed te ondersteunen.

Installazione del fusibile
(Solo per armadi a chiusura automatica) Posizionare il gancio a S sul foro come illustrato e fermare con la vite per lamiera in dotazione. Per ogni anta è previsto un fusibile.

Installatie van smeltdraad
(Alleen voor zelfsluitende kasten) Plaats de S-haak over het gat, zoals wordt getoond, en schroef vast met de meegeleverde plaatmetaalschroef. Per deur wordt één smeltdraad geleverd.

I **tappi di sfiato** non vanno rimossi a meno che non risulti necessario ventilare l'armadio. In tal caso, l'armadio va ventilato direttamente all'esterno in modo tale da non compromettere le prestazioni specifiche dell'armadio stesso e conformemente ai requisiti delle autorità competenti.

Ventilatieplugs mogen niet worden verwijderd, tenzij de kast moet worden verlucht. Verlucht de kast in de open lucht. Let op dat u de kast niet beschadigt en volg alle richtlijnen van de plaatselijke overheid.

L'armadio ha in dotazione una **vite per la messa a terra** dell'elettricità statica per collegare l'armadio alla messa a terra con un cavo (non in dotazione).

Het product wordt geleverd met een **aardschroef** voor afleiding van statische elektriciteit voor bevestiging van de kast aan een aarddraad (niet meegeleverd).

Avvertenza – Non posizionare le dita o le mani sotto il bordo inferiore dell'armadio quando lo si solleva o riposiziona.

Waarschuwing – Handen en vingers niet onder de onderrand van de kast plaatsen als u de kast optilt of verplaatst.

Installazione del livellatore della gamba
Avvitare i livellatori della gamba nella piastra di supporto filettata per livellare l'armadio. Livellare l'armadio per una corretta apertura e chiusura delle ante.

Nota: Per armadi per fusti con ruote, ad ante pieghevoli e a chiusura automatica, si consiglia di metter in piano ogni armadio e con un'inclinazione di 3 mm (1/8") verso la parte posteriore. Questa pendenza verso la parte posteriore agevola la chiusura delle ante e garantisce che i fusti non rotolino fuori dalla parte anteriore dell'armadio.

Installatie van stelschroeven aan poten
Schroef de stelschroeven in de schroefgaten van de steunplaat om de kast waterpas te houden. De kast moet waterpas staan om de deuren goed te kunnen openen en sluiten.

Opmerking: Voor kasten met wieltjes waarin vaten worden bewaard, kasten met vouwdeuren en zelfsluitende kasten kunt u de kast het best van rechts naar links waterpas plaatsen met 3 mm (1/8") hoogteverschil tussen voor- en achterkant. Deuren sluiten beter en vaten zullen niet uit de kast rollen als de kast iets naar achter helt.

RM08777
REV D 03/08

JUSTRITE®

Säkerhetsskåp, monteringsanvisning
Instrukcja bezpiecznego montażu szafki

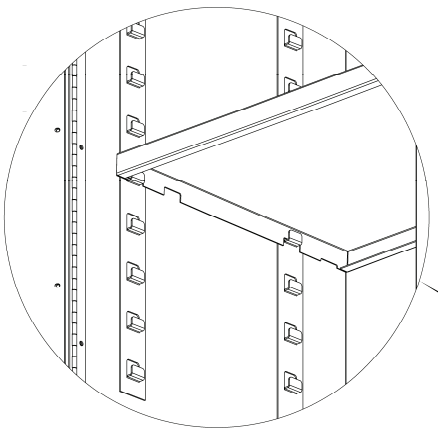

Hyllinstallation

Installera hyllorna på önskad höjd med hjälp av hyllkrokarna enligt bilden. I vissa fall kan det vara nödvändigt att böja ut krokarna något för att lägga in hyllorna.

Montaż półek

Włożyć półki na pożądanej wysokości, opierając je na standardowych hakach osadzonych w listwie mocującej, jak pokazano na rysunku. Niekiedy może zajść potrzeba odgięcia haków na zewnątrz, aby półki się zmieściły.

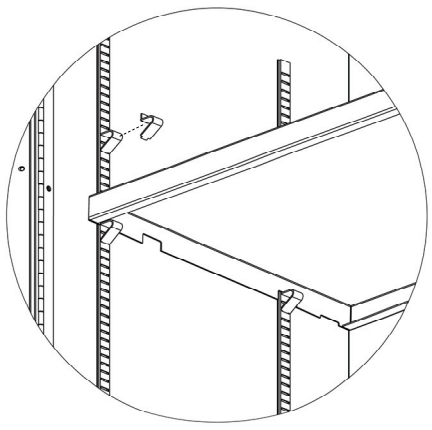

Alternativ hyllinstallation

Se till att hyllklipsen sätts in ordentligt och säkert. Sätt först i den 90° böjda (övre) delen på önskad höjd och pressa därefter den raka (nedre) delen uppåt och för in den i springan. Se till att klipset är vinkelrätt mot hyllskenan så att det stöder hyllan ordentligt.

Inna metoda montażu półek

Klipsy pod półki muszą być prawidłowo i solidnie założone. Najpierw należy określić położenie i włożyć pierwszy klips prostopadły (górny), a następnie wcisnąć prosty (dolny) klips ku górze i w szczelinę listwy. Sprawdzić, czy klips jest prostopadły do półki i czy należycie ją podpiera.

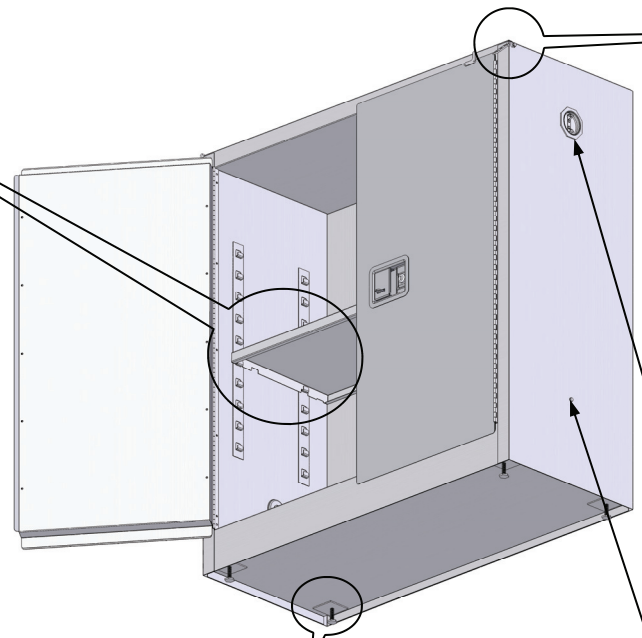

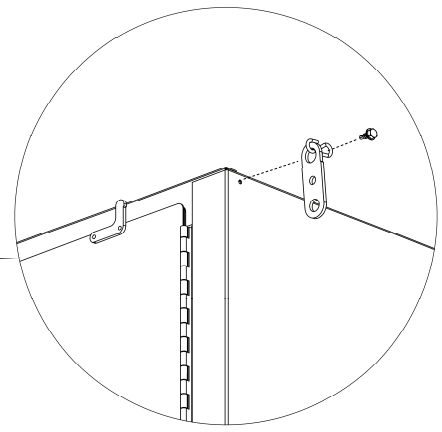

Montering av smältbar länk

(Endast vid självstängande skåp) Fäst S-kroken över hålet enligt bilden och fäst den med bifogad plåtskruv. En smältbar länk per dörr ingår.

Montaż złącza niskotopliwego

(Tylko w szafkach samozamykających się) Umieścić haczyk S w otworze jak na rysunku i przymocować załączonym wkrętem metalowym. Do każdych drzwiczek dołączone jest jedno złącze niskotopliwe.

Samtliga **ventilationspluggar** skall sitta kvar om skåpet inte kräver ventilation. Skåpet bör ventileras direkt ut i fria luften på ett sådant sätt att det uppfyller myndigheternas krav och inte nedsätter skåpets tillförsäkrade egenskaper.

Zatyczki otworów **wentylacyjnych** muszą pozostać na swoim miejscu, o ile nie ma potrzeby wentylacji szafki. Szafkę należy wentylować bezpośrednio na zewnątrz, tak aby nie pogorszyć przewidzianych parametrów funkcjonalnych szafki i w sposób zgodny z wymaganiami odnośnych władz.

En **jordningsskruv** för jordning av statisk elektricitet finns bifogad för anslutning av skåpet till en jordkabel (ingår ej).

Załączony **wkręt uziemiający** do odprowadzania ładunków elektrostatycznych służy do połączenia szafki z ziemią za pomocą drutu (nie załączonego).

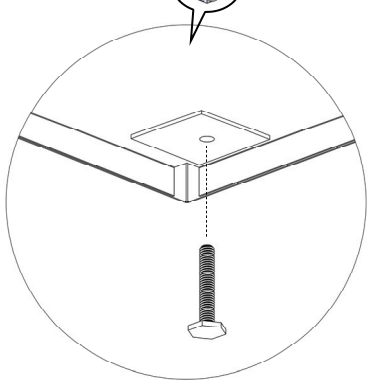

Varning – Håll ej händer eller fingrar under skåpkanten när du lyfter eller flyttar skåpet.

Ostrzeżenie – Nie wkładać dłoni ani palców pod szafkę podczas jej podnoszenia i przenoszenia.

Montering av benjusteringsskruvar

Skruva i skruvarna i de gängade plattorna för att justera skåpet så att det står plant. Skåpet måste stå plant för att dörrarna skall öppnas och stängas på ett riktigt sätt.

OBS! För fatskåp med rullar, vikdörrsskåp och självstängande skåp är det tillrådligt att justera skåpet plant från höger till vänster och med en bakåtlutning av c:a 3 mm (1/8 tum). Denna lutning bakåt bidrar till dörrarnas stängning och säkerställer att fat inte rullar ut ur skåpets framsida.

Montaż śrub poziomujących

Wkręcić śruby poziomujące w płytę z otworami gwintowanymi w celu wypoziomowania szafki. Szafka musi być wypoziomowana, aby drzwi zamykały i otwierały się prawidłowo.

Uwaga: Szafki na kółkach do przechowywania beczułek, szafki dwudrzwiowe i samozamykające należy poziomować od prawej do lewej i z pochyleniem do tyłu o 3 mm (1/8 cala). Pochylenie pomoże przy zamykaniu drzwi i zapewni, że beczułki nie wytoczą się z przodu szafki.

RM087771
REV B 03/08

JUSTRITE®

JUSTRITE TAR INGET ANSVAR FÖR SKADOR PÅ PERSONER ELLER PRODUKTER OM MONTERINGSANVISNINGARNA EJ TILL ALLA DELAR FÖLJS.

JUSTRITE NIE PRZYJMUJE ODPOWIEDZIALNOŚCI ZA USZKODZENIA CIAŁA LUB PRODUKTU W RAZIE NIEPRZESTRZEGANIA POWYŻSZYCH INSTRUKCJI WE WSZYSTKICH SZCZEGÓŁACH.

KURULUM TALİMAT BİLGİLERİNE UYULMADIĞI TAKDİRDE İNSANLARIN YARALANMASI VE ÜRÜNLERİN ZARAR GÖRMESİNDEN, JUSTRITE SORUMLU DEĞİLDİR.

A JUSTRITE NÃO ASSUME QUALQUER RESPONSABILIDADE POR LESÕES CAUSADAS A PESSOAS OU DANOS NO PRODUTO SE AS INSTRUÇÕES DE INSTALAÇÃO NÃO FOREM OBSERVADAS NA SUA TOTALIDADE.

JUSTRITE EI VASTAA HELKILÖVAMMOISTA TAI TUOTEVAURIOISTA, ELLEI ASENNUSOHJEITA OLE NOUDATETTU TÄYSIN SEIKKAPERÄISESTI.

JUSTRITE PÅTAGER SIG INTET ANSVAR FOR PERSONSKADE ELLER BESKADIGELSE AF PRODUKTET, HVIS MONTERINGSANVISNINGERNE IKKE OVERHOLDES NØJAGTIG SOM BESKREVET.

JUSTRITE®

Justrite Manufacturing Co., L.L.C.
(800) 798-9250

www.justritemfg.com

JUSTRITE®

SÄKERHETSSKÅP, MONTERINGSANVISNING

INSTRUKCJA BEZPIECZNEGO MONTAŻU SZAFKI

GÜVENLIK KABINI KURULUM TALIMATLARI

INSTRUÇÕES DE MONTAGEM DO ARMÁRIO DE SEGURANÇA

TURVAKAAPIN ASENNUSOHJEET

MONTERINGSVEJLEDNING TIL SIKKERHEDSSKAB

RM087771
REV B 03/08

Güvenlik Kabini Kurulum Talimatları
Instruções de Montagem do Armário de Segurança

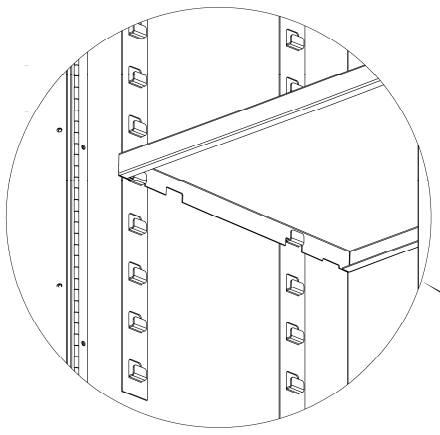

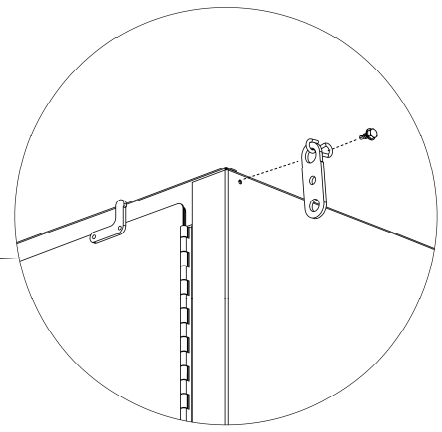

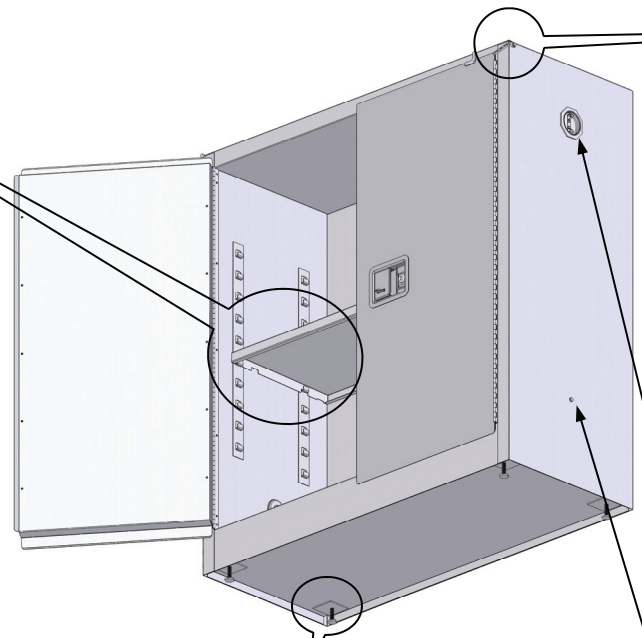

Raf Kurulumu
Rafları resimde gösterildiği gibi standart kancalarından istediğiniz yükseklikte kurunuz. Bazı uygulamalarda rafları kaldırabilmek için kancaları hafifçe dışa doğru bükmek gerekebilir.

Instalação das prateleiras
Instalar as prateleiras à altura desejada nos grampos da barra da prateleira, tal como ilustrado. Em algumas aplicações, poderá ser necessário dobrar o suporte ligeiramente para fora para que a prateleira encaixe adequadamente.

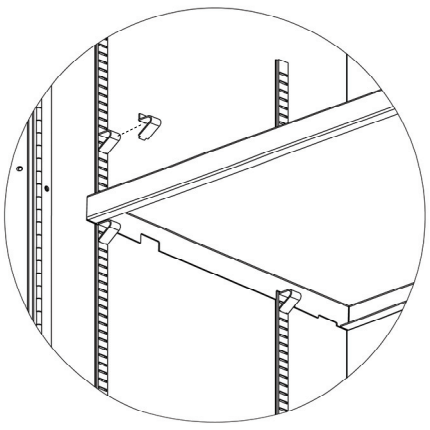

Değişimli Raf Kurulumu
Belirli raf klipslerinin doğru ve emniyetli bir biçimde yerleştirildiğinden emin olunuz. İstediğiniz yükseklikte önce 90°'lik (üst) askının yerini ayarlayıp yerleştiriniz, ardından düz (alt) askıyı yukarıya doğru yuvaya girecek şekilde itiniz. Klips'in kendini uygun şekilde desteklemesi için raf standardının 90° olmasından emin olunuz.

Instalação alternativa das prateleiras
Assegurar-se que os grampos são colocados de uma forma adequada e segura. A altura desejada, localizar e inserir primeiro a aba de 90°(superior) e, em seguida, fazer pressão para cima sobre a aba recta (inferior) até a encaixar na ranhura. Assegurar-se que o grampo fica a um ângulo de 90° da barra para um suporte adequado.

Eriyebilir Bağlantı Kurulumu
(Sadece kendiliğindan kapanan kabinler için) S-kancasını resimle gösterildiği gibi deliğin üzerine yerleştiriniz ve kabinle birlikte gönderilen saç vidasıyla sıkıştırınız. Kapı başına tedarik edilen tek bir eriyen bağlantı vardır.

Instalação da Ligação do Fusível
(Apenas em armários com encerramento automático) Colocar o grampo em forma de S sobre o orifício, tal como ilustrado, e aparafusar com a chave de parafuso de chapa, já incluída. É fornecida uma ligação de fusível por porta.

Her bir **havalandırma** vidası kabini havalandırmak gerekmedikçe takılı kalmalıdır. Ardından kabin, kabinin belirtilen performansını engellemeyecek şekilde ve yetkili kişiler tarafından kabul edilebilir şekilde doğrudan açık havada havalandırılmalıdır.

Todos os **respiradouros** devem permanecer instalados salvo se for necessário ventilar o armário. Nesse caso, o armário deverá ser ventilado directamente ao ar livre, de forma a que não comprometa o desempenho especificado do armário e observando os requisitos da autoridade respectiva com jurisdição.

Toprağa sabitlemek için bir **yere bağlama vidası**, kabini yere bir tel (birlikte verilmemiştir) ile tutturmak için, tedarik edilmiştir.

É fornecido um **parafuso de ligação à terra** para eliminar a electricidade estática para montar o armário com um fio de ligação à terra (não incluído).

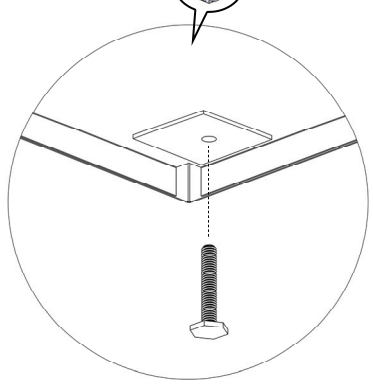

Uyarı – kabini kaldırırken ya da yerini değiştirirken ellerinizi ve parmaklarınızı kabinin alt kenarına koymayınız.

Atenção – Ao levantar ou deslocar o armário, não colocar as mãos nem os dedos por baixo da sua extremidade inferior.

Ayak Tesfiye Aleti Kurulumu
Kabinin seviyesini ayarlamak için ayak tesfiye aletlerini dişli desteğe vidalayınız. Kapıların uygun şekilde açılıp kapanması için kabin seviyesi ayarlanmış olmalıdır.

Not: Röleli silindir kabinler, ikiye katlanan kabinler ve kendiliğinden kapanan kabinler için her bir kabin seviyesinin sağdan sola ve 3 mm (1/8 inç) eğimle önden arkaya yapılması önerilir. Bu, arkaya verilen aşağı doğru eğim, kapının kapanmasına yardımcı olur ve silindirlerin kabinin ön tarafından çıkmamasını garanti altına alır.

Instalação dos Niveladores das Pernas
Aparafusar os niveladores das pernas na placa roscada de suporte para nivelar o armário. O armário deve ficar nivelado para que as portas abram e fechem adequadamente.

Nota: Nos casos de armários com rodas para tambores, e armários com encerramento automático, recomenda-se que o nivelamento seja feito da direita para a esquerda e com uma inclinação de 3 mm (1/8"), da frente para trás. A inclinação para trás faz com que a porta feche melhor e garante que o tambor não deslize e role pela frente do armário.

RM087771
REV B 03/08

JUSTRITE®

Turvakaapin asennusohjeet
Monteringsvejledning til sikkerhedsskab

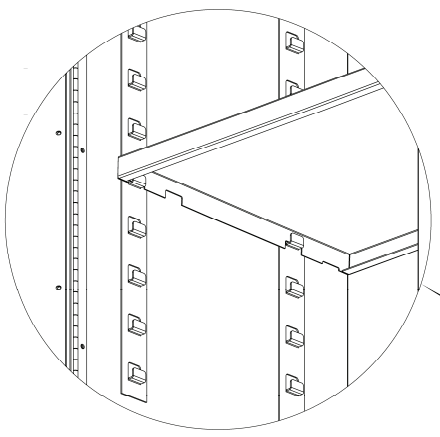

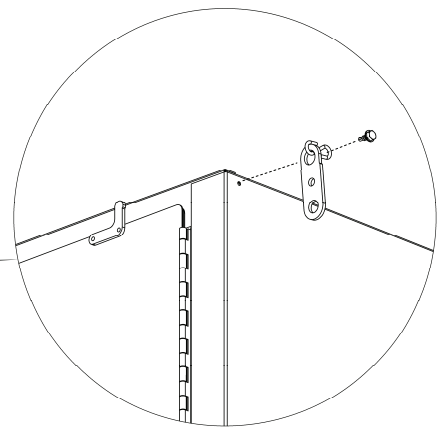

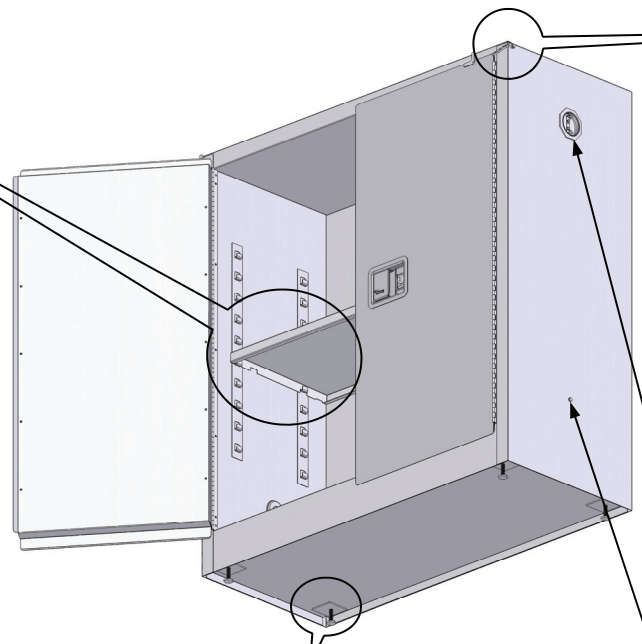

Hyllyn asennus
Asenna hyllyt halutulle korkeudelle hyllyn kannattimen koukkuihin kuvan opastamalla tavalla. Joissain tapauksissa saatat joutua taivuttamaan koukkuja jonkin verran ulospäin, jotta hylly tulee niihin kiinni.

Montering af hylder
Monter hylderne i de ønskede højder i hyldeholderne som vist. I nogle tilfælde vil det eventuelt være nødvendigt at bøje krogene en anelse udad for at få hylderne på plads.

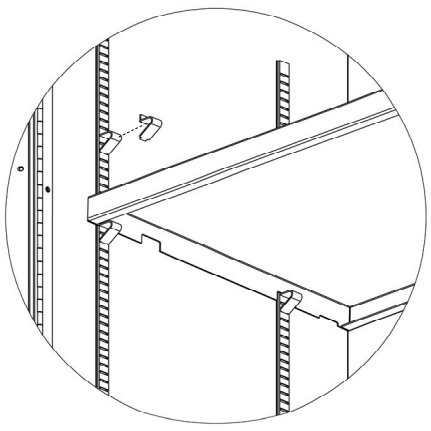

Vaihtoehtoinen hyllyn asennus
Varmistu, että hyllyn salvat on asennettu tukevasti ja oikein. Asemoi ja asenna ensin 90° (ylin) nasta halutulle korkeudelle, paina sitten suoraa (alinta) nastaa ylöspäin ja loveen. Varmistu, että salpa on 90° kulmassa hyllyn kannattimeen nähden. Näin se kantaa kunnolla hyllyn kuorman.

Alternativ montering af hylder
Sørg for at isætte hyldeclipsene korrekt. Sæt først clipsens (øverste) vinkelflig på plads i en rille, og tryk derefter den (nederste) lige flig opad og ind i rillen. Sørg for at placere clipsen vinkelret i hyldeholderen, så den støtter hylden korrekt.

Yhteiden asennus
(Ainoastaan itsestään sulkeutuvissa kaapeissa) Asenna S-koukku reiän päälle kuvan opastamalla tavalla ja kiinnitä yhde peltiruuvilla. Yhteitä on yksi kutakin ovea kohti.

Montering af sikringsforbindelse
(Kun selvlukkende skabe) Placer S-krogen over hullet som vist og fastgør den med den medfølgende pladeskrue. Der medfølger én sikringsforbindelse til hver låge.

Jokaisen **tuuletustulpan** tulee olla asennettuna paikoilleen, ellei kaappia ole tarpeen tuulettaa. Kaappi täytyy tuulettaa suoraan ulkoilmaan tavalla, joka ei heikennä kaapin teknisiä ominaisuuksia ja joka vastaa paikallisten määräyksien vaatimuksia.

Udluftningspropperne skal ikke afmonteres, medmindre det er nødvendigt af hensyn til udluftning af skabet. Hvis de afmonteres, skal skabet udluftes direkte udendørs på en måde, som ikke forstyrrer skabets specifikke funktion, og så dette sker i overensstemmelse med gældende lovkrav.

Tuotteen mukana toimitetaan **maadoitusruuvi**, johon maadoitusjohto (ei toimitettu) voidaan kiinnittää.

Der er monteret en **jordskrue** til at tilslutte skabet til en jordledning (medfølger ikke).

Varoitus – Älä aseta käsiäsi tai sormiasi kaapin pohjataipeen alle kaappia nostaessasi tai siirtäessäsi.

Advarsel – Tag ikke fat med hænderne eller fingrene under skabets nederste kant ved løft eller flytning af skabet.

Jalkojen tasaimet
Kierrä jalkojen tasaimet kierteitettyyn tukilevyyn ja vaaita kaappi. Kaapin täytyy olla vaakatasossa, jotta ovet avautuisivat ja sulkeutuisivat kunnolla.

Huomaa: Rullilla varustetuissa tynnyrikaapeissa, kaksoistaivekaapeissa ja itsestään sulkeutuvissa kaapeissa suosittelemme, että kaapit ovat sivusuunnassa vaakatasossa ja viettävät taaksepäin 3 mm (1/8"). Tämä vietto taaksepäin auttaa ovien sulkeutumisessa ja estää tynnyrien vierimisen ulos kaapin etuosasta.

Montering af justerbare fødder
Skru de justerbare fødder i gevindhullet i støttepladen for at placere skabet lige (vandret). Skabet skal stå helt lige, for at lågerne kan åbnes og lukkes.

Bemærk: For tromleskabe med ruller, skabe med 2 låger og selvlukkende skabe tilrådes det at justere skabet vandret fra højre mod venstre med en hældning på 3 mm (1/8") fra forsiden mod bagsiden. Bagudhældningen gør det lettere at lukke lågerne og sikrer, at tromler ikke ruller ud ad skabet.

JUSTRITE®

Oppsettingsinstruksjoner for sikkerhetsskap
Pokyny pre nastavenie bezpečnostnej komory

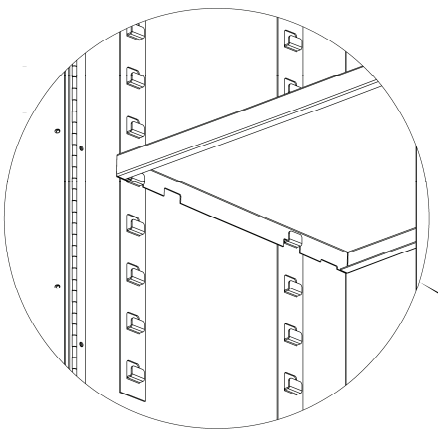

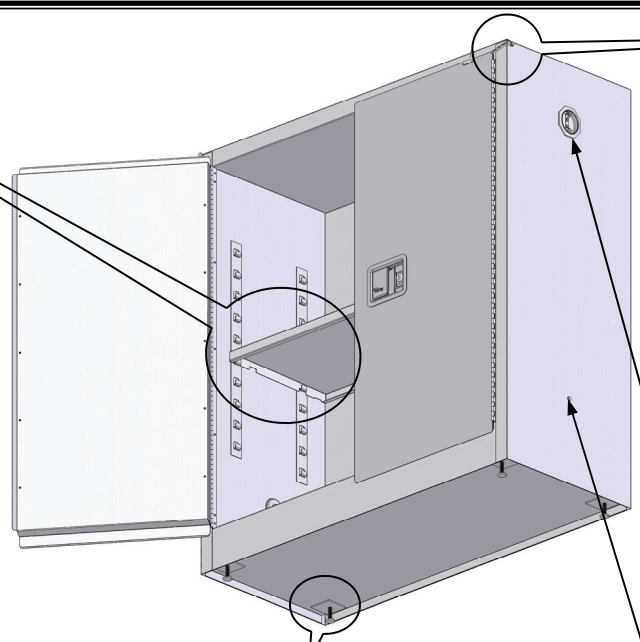

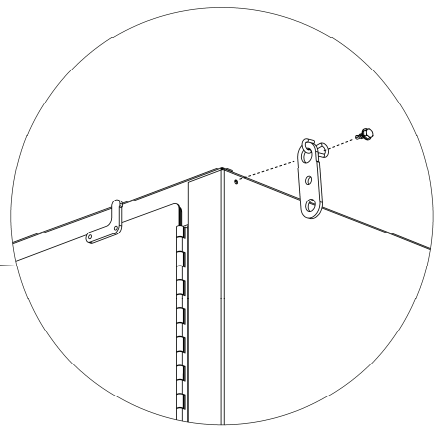

Hylleinstallering
Installer hyllene i ønsket høyde på hyllens standardkroker, som illustrert. Noen ganger kan det være nødvendig å bøye krokene litt utover for å holde hyllene.

Installering av smeltekontakt
(Bare på selvlukkende skap) Plasser S-kroken over hullet som illustrert, og fest den med den inkluderte blikkskruen. Det er en smeltekontakt per dør.

Inštalácia police
Police nainštalujte v požadovanej výške do štandardných policových hákov podľa ilustrácie. V prípade niektorých aplikácií sa môže ukázať ako potrebné mierne zahnúť háky smerom von tak, aby dokázali policu uchopiť.

Inštalácia tavnej spojky
(Len na samozatváracích komorách) Hák - S umiestnite nad otvor podľa ilustrácie a utiahnite pomocou dodanej skrutky do plechu. Pre každé dvere sa dodáva jedna tavná spojka.

Hver **ventilasjonsplugg** bør forbli installert, med mindre det er nødvendig å ventilere skapet. Da bør skapet ventileres utendørs på en måte som ikke kompromitterer skapets spesifikke yteevne og på en måte som er akseptabel for den instansen som har domsmyndighet.

Všetky **vetracie zátky** by mali zostať na svojom mieste okrem prípadov, kedy je treba komoru vetrať. V takom prípade je treba komoru vetrať priamo vonku spôsobom, ktorý neohrozí špecifikovaný výkon komory a spôsobom, ktorý je prijateľný pre orgány súdnej moci.

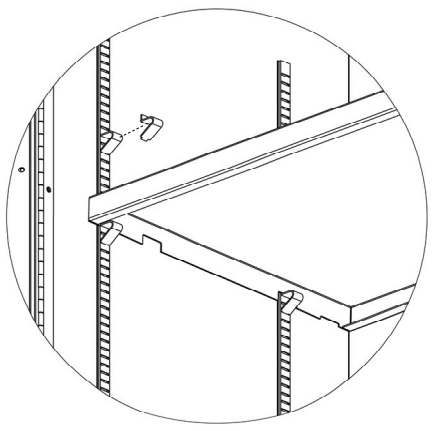

En **jordingsskure** som jorder atmosfærisk oppladning er inkludert for å feste skapet med en ledning (ikke inkludert) til bakken.

Uzemňovacia skrutka pre uzemnenie statickej elektriny zabezpečuje spojenie komory so zemou pomocou drôtu (ktorý nie je súčasťou dodávky).

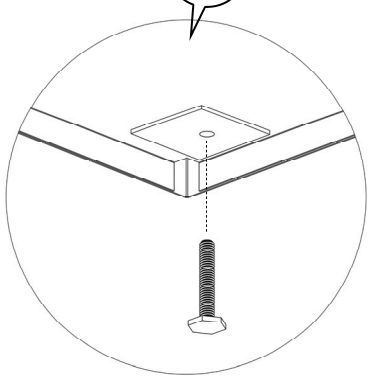

Advarsel – Ikke plasser hendene eller fingrene under nedre kant på skapet ved løfting eller omplassering av skapet.

Výstraha – Pod spodný okraj komory pri jej zdvíhaní alebo presúvaní nevkladajte ruky ani prsty.

Alternativ hylleinstallering
Pass på at hylleklemmene er skikkelig og sikkert satt inn. Ved ønsket høyde, finn og sett inn 90° (øvre) projeksjonsdel først, deretter trykker du den rette (nedre) projeksjonsdelen oppover og inn i luken. Pass på at klemmen er 90° i forhold til andre hyller, slik at den støtter hyllen skikkelig.

Installering av nivåregulerende ben
Skru de nivåregulerende benene inn i støtteplaten med gjenger for å nivåregulere skapet. Skapet må være i vater for å kunne åpne og lukke dørene skikkelig.

Merk: For tønneskap med ruller på, skap med todelte dører og selvlukkende skap er det tilrådet å gjøre hvert skap nivåregulert fra høyre til venstre og med en 3 mm (1/8") helling fra fronten og bakover. Denne lette hellingen bakover hjelper til med å holde dørene lukket og forsikrer samtidig at tønnene ikke ruller ut av skapet.

Alternatívna inštalácia police
Ubezpečte sa, že svorky police sú pevne a bezpečne zasunuté. V požadovanej výške umiestnite najskôr 90° (horné) uško, potom zatiahnite rovné (dolné) uško smerom nahor a do otvoru. Ubezpečte sa, že svorka tvorí so štandardnou policou uhol 90° tak, aby ju dokázala riadne podoprieť.

Inštalácia nivelátora nohy
Pre nastavenie výšky komory zaskrutkujte do drážkovanej podkladovej dosky nivelátory nohy. Výšku komory je treba nastaviť pre riadne otváranie a zatváranie dverí.

Poznámka: Pre sudové komory s valčekmi, dvojité komory a samozatváracie komory sa odporúča nastaviť rovnováhu suda sprava doľava a pomocou sklonu o 3 mm (1/8 palca) spredu dozadu. Tento nahnutý sklon smerom dozadu pomáha pri zatváraní dverí a zabezpečuje, aby sa sudy v prednej časti komory neprevalili.

RM087771
REV B 03/08

JUSTRITE®

JUSTRITE TAR INTET ANSVAR FOR SKADER PÅ PERSONER ELLER SKADE PÅ PRODUKTET HVIS INSTALLERINGSINSTRUKSJONENE IKKE ER ETTERFULGT PÅ ALLE PUNKTER.

JUSTRITE NENESIE ŽIADNU ZODPOVEDNOSŤ ZA ZRANENIA OSÔB ALEBO ŠKODY NA VÝROBKU V PRÍPADE, ŽE POKYNY PRE INŠTALÁCIU NEBOLI DODRŽANÉ DO VŠETKÝCH PODROBNOSTÍ.

A GYÁRTÓ, JUSTRITE SEMMILYEN FELELŐSSÉGET NEM VÁLLAL ESETLEGES SZEMÉLYI SÉRÜLÉSEKÉRT, VAGY A TERMÉK MEGHIBÁSODÁSÁÉRT, AMENNYIBEN A FENTI UTASÍTÁSOKAT NEM TARTJÁK BE MARADÉKTALANUL.

JUSTRITE NE PREVZEMA ODGOVORNOSTI ZA POŠKODBE ALI ŠKODO IZDELKOV, ČE NISO BILA UPOŠTEVANA VSA NAVODILA ZA NAMESTITEV.

SPOLEČNOST JUSTRITE NENESE ŽÁDNOU ODPOVĚDNOST ZA ZRANĚNÍ OSOB NEBO ŠKODY NA VÝROBKU V PŘÍPADĚ, ŽE POKYNY PRO INSTALACI NEBYLY DODRŽENY VE VŠECH PODROBNOSTECH.

JUSTRITE EI VÕTA VASTUTUST KEHAVIGASTUSTE VÕI TOOTELE TEKKINUD KAHJUDE EEST KUI ÜLALTOODUD JUHISTE ÜKSIKASJADEST POLE KINNI PEETUD.

JUSTRITE®

Justrite Manufacturing Co., L.L.C.
(800) 798-9250

www.justritemfg.com

JUSTRITE®

OPPSETTINGSINSTRUKSJONER FOR SIKKERHETSSKAP

POKYNY PRE NASTAVENIE BEZPEČNOSTNEJ KOMORY

A BIZTONSÁGI SZEKRÉNY ÖSSZESZERELÉSI UTASÍTÁSAI

NAVODILA ZA NAMESTITEV VARNOSTNE OMARICE

POKYNY K SESTAVENÍ BEZPEČNOSTNÍ KOMORY

TURVAKAMBRI ÜLESSEADMISE JUHISED

A biztonsági szekrény összeszerelési utasításai
Navodila za namestitev varnostne omarice

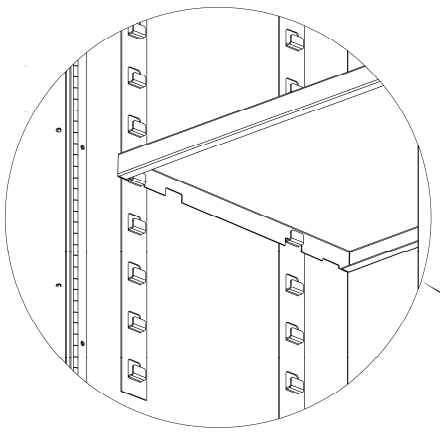

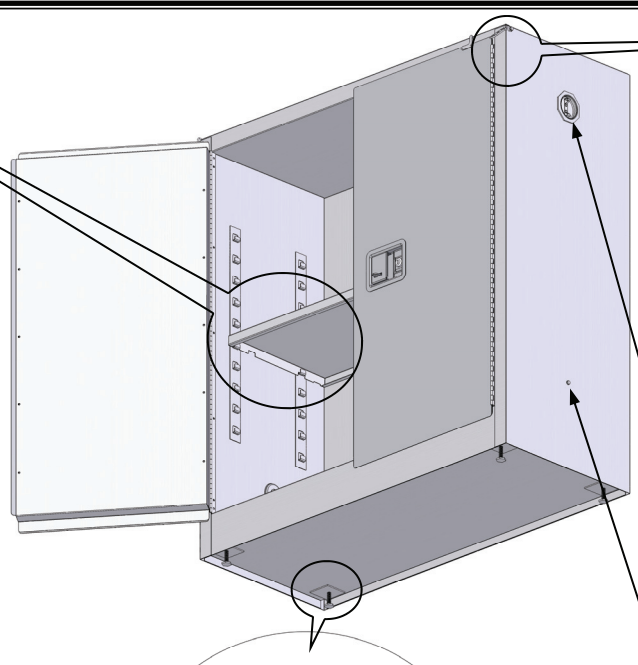

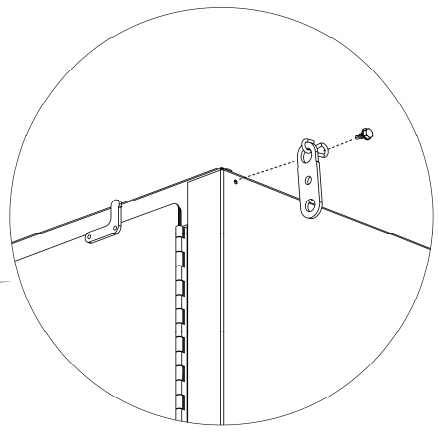

Polc összeszerelése
Szerelje be a polcokat a polchorgokra a kívánt magasságba az ábra alapján. Egyes alkalmazásoknál szükséges lehet a horgok kis mértékű kihajlítása, hogy a polcok rájuk fekhessenek.

Namestitev police
Police namestite na željeni višini v standardne kavlje za police, kot je prikazano na sliki. Pi nekaterih modelih je kavlje potrebno rahlo potisniti navzven, da lahko nanje namestimo police.

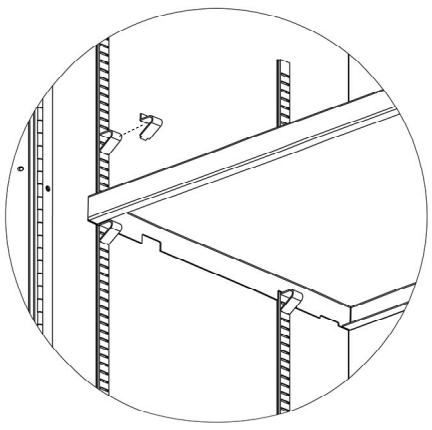

Polc összeszerelése, alternatív mód
Győződjön meg arról, hogy a polckapcsok megfelelően és erősen be vannak helyezve. A kívánt magasságban keresse meg majd helyezze be először a derékszögű (felső) fület, majd nyomja felfelé a nyílásba az egyenes (alsó) fület. Győződjön meg arról, hogy a kapocs derékszöget zár be a polctartóval, hogy az megfelelően alátámassza a polcot.

Namestitev Izmeničnih Polic
Preverite ali so spojke polic ustrezno ter varno pritrjene. Na željeni višini vstavite najprej 90° (zgornji) jeziček, potem pa potisnite raven (spodnji) jeziček navzgor v režo. Preverite, da je kot spojke 90° glede na polico, ter da jo lahko ustrezno podpira.

Kiolvasztható vezeték beszerelése
(Csak önzáródó szekrényeken) Tegye az S-horgot a lyuk fölé az ábra szerint, majd rögzítse a mellékelt fémlemezcsavarral. Ajtónként egy-egy kiolvasztható vezeték van mellékelve.

Namestitev varovalke
(Le na omaricah z avtomatskimi vrati) S-kavelj namestite preko odprtine, kot je prikazano na sliki, in ga zatesnite s priloženim kovinskim vijakom. Za vsaka vrata je priložena ena varovalka.

Minden **szellőződugót** behelyezve kell hagyni, kivéve, ha a szekrényt levegőztetni kell. Ilyenkor a szekrényt közvetlenül, szabad téren kell levegőztetni, úgy, hogy az ne tegye tönkre a szekrény megadott teljesítményét, illetve elfogadható legyen az illetékes hatóság számára.

Vsak **ventilacijski priključek** naj ostane nameščen, razen, če je potrebno omarico prezračiti. V tem primeru jo zračite na prostem in sicer tako, da ne ogrožate njenih zmogljivosti in v skladu z lokalno zakonodajo.

A szekrényhez **földelőcsavar** van mellékelve, amellyel a szekrény vezetékkel (nem tartozék) a földhöz csatlakoztatható.

Priložen je **vijak za prizemljitev,** za zemeljsko statiko, da lahko pritrdite omarico z žico (ni priložena) na tla.

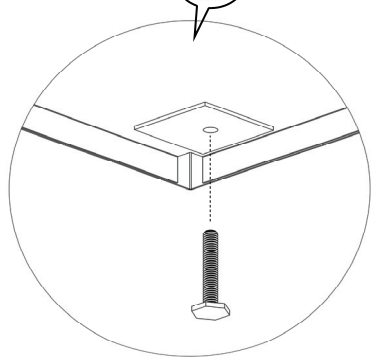

Figyelmeztetés – A szekrény megemelésekor, illetve áthelyezésekor ne tegye a kezét és az ujját a szekrény alsó éle alá.

Opozorilo – Pri dviganju ali prenašanju omarice prstov ali rok ne približujte njenemu spodnjemu delu.

A lábkiegyenlítő beszerelése
A szekrény kiegyenlítéséhez csavarozza a lábkiegyenlítőket a menetes tartólemezbe. Az ajtók megfelelő nyitásához és zárásához a szekrénynek egyenesen kell állnia.

Megjegyzés: Görgős dobszekrényeknél, kétszárnyú szekrényeknél és önzáródó szekrényeknél tanácsos minden szekrényszintet jobbról balra, elölről hátulra 3 mm (1/8 hüvelykes) dőléssel elkészíteni. A lejtés hátrafelé segít az ajtó záródásában, és biztosítja, hogy a dobok ne gördüljenek ki a szekrény elején.

Namestitev vijaka za pritrditev
Vijake za pritrditev potisnite v navojno pomožno ploščo za pritrditev omarice. Omarica mora biti za dobro odpiranje in zapiranje vrat ustrezno pritrjena.

Opomba: Za bobenske omarice z žaluzijami, dvojnimi-zložljivimi omaricami in omaricami z avtomatskimi vrati, priporočamo, da vijake za pritrditev namestite od desne proti levi z 3 mm (1/8") nagibom od spredaj nazaj. Ta naklon nazaj pomaga pri zapiranju vrat in skrbi za to, da se bobni ne skotalijo iz omarice.

RM087771
REV B 03/08

JUSTRITE®

Pokyny k sestavení bezpečnostní komory
Turvakambri ülesseadmise juhised

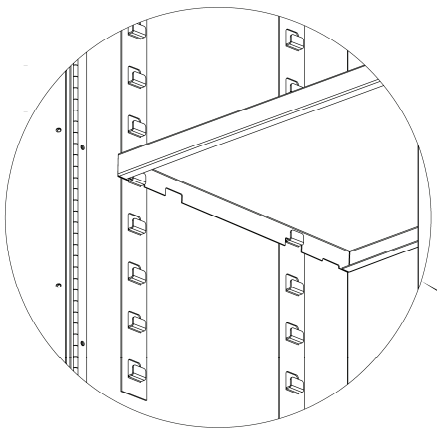

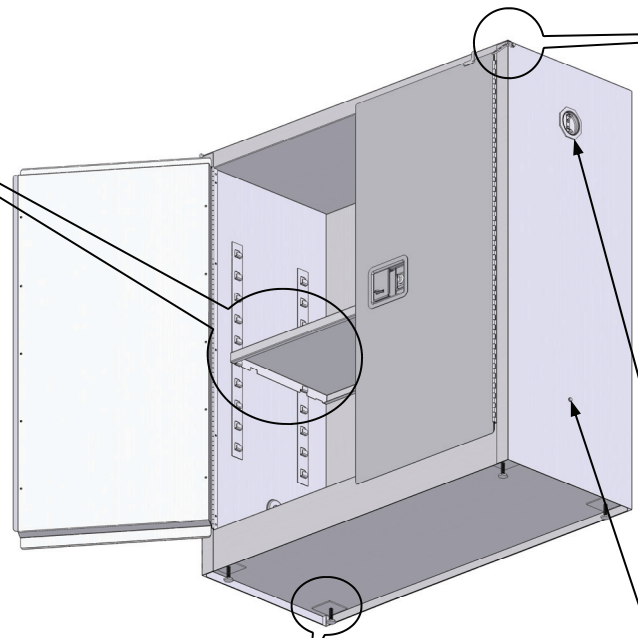

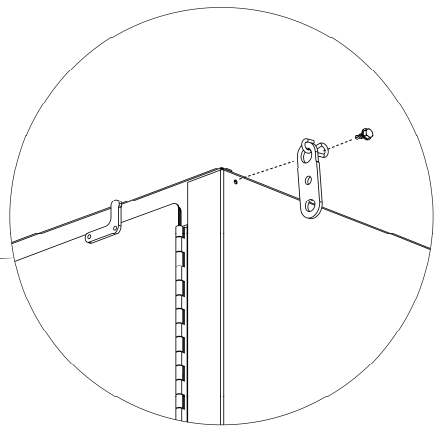

Instalace police
Police nainstalujte v požadované výšce do standardních háků polic tak, jak ukazuje obrázek. V případě některých aplikací se může ukázat jako potřebné mírně zahnout háky směrem ven, aby dokázaly polici uchopit.

Riiuli paigaldamine
Paigaldage riiulid pildil näidatud viisil riiuli standardhaakide abil soovitud kõrgustele. Mõnede rakenduste puhul võib olla vajalik painutada haake kergelt väljapoole riiuliteni ulatumiseks.

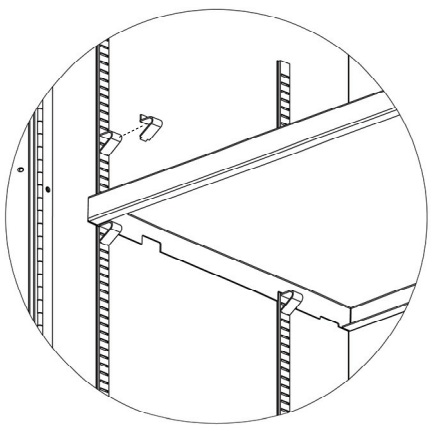

Alternativní instalace police
Ujistěte se, že svorky police jsou zasunuty pevně a bezpečně. V požadované výšce umístěte nejdříve 90° (horní) poutko, poté zatáhněte rovné (dolní) ouško směrem nahoru a do otvoru. Ujistěte se, že svorka tvoří se standardní policí úhel 90° tak, aby ji dokázala řádně podepřít.

Alternatiivne võimalus riiulite paigaldamiseks
Veenduge, et riiulite klambrid oleksid õigesti ja kindlalt paigaldatud. Leidke ja sisestage soovitud kõrgusel kõige pealt 90° (ülemine) aas ning seejärel suruge sirge (alumine) aas ülesse pessa. Veenduge, et klamber oleksid riiuli korralikuks toetamiseks 90° riiuli suhtes.

Instalace tavné spojky
(Pouze na samouzavíracích komorách) Hák tvaru S umístěte nad otvor podle obrázku a utáhněte pomocí dodaného plechového šroubu. Pro každé dveře se dodává jedna tavná spojka.

Sulavühenduse paigaldus
(Ainult isesulguvate kambrite puhul) Pange S-konks pildil näidatud viisil üle ava ning kinnitage kaasas olevate metallkruvide abil oma kohale. Iga ukse kohta on tarnitud üks sulavühendus.

Všechny **odvětrávací zátky** by měly zůstat na svém místě s výjimkou případů, kdy je třeba komoru odvětrat. V takovém případě je třeba komoru větrat přímo venku způsobem, který neohrožuje specifikovaný výkon komory a způsobem, který je přijatelný pro dohlížecí orgán ochrany přírodního prostředí.

Iga **ventilatsioonikork** peab jääma paigaldatuks, kui just ei ole vaja kambrit tuulutada. Sellisel puhul tuleb kambrit ventileerida otse väliskeskkonnas viisil, mis ei halvendaks kambri määratud töönäitajaid ning viisil, mis on vastuvõetav antud piirkonna omavalitsusele ja võimudele.

Zemnící šroub pro uzemnění statické elektřiny je zahrnut v dodávce pro spojení komory se zemí pomocí drátu (který se nedodává).

Staatilise laengu maandamiseks on kambriga kaasas **maanduskruvi**, mille abil tuleb traat (ei ole seadmega kaasas) maandusega ühendada.

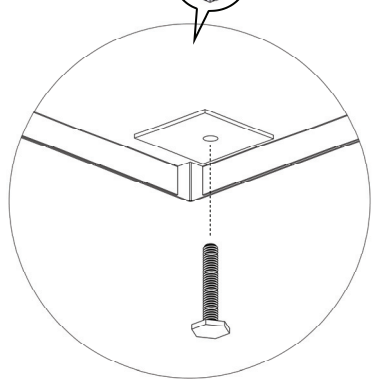

Výstraha – Pod spodní okraj komory při jejím zvedání nebo přesouvání nevkládejte ruce ani prsty.

Hoiatus – kambrit tõstes või ümber paigutades ärge pange käsi või sõrmi kambri alumise serva alla.

Instalace nivelátoru nohy
Pro nastavení výšky komory zašroubujte do drážkované podložní desky nivelátory nohy. Výšku komory je třeba nastavit pro řádné otevírání a zavírání dveří.

Poznámka: Pro sudové komory s válečky, dvojité komory a samouzavírací komory se doporučuje nastavit rovnováhu sudu zprava doleva a pomocí náklonu o 3 mm (1/8 palce) zepředu dozadu. Tento nahnutý sklon směrem dozadu napomáhá při uzavírání dveří a zajišťuje, aby se sudy v přední části komory nepřevalily.

Reguleeritava kõrgusega jalgade paigaldamine
Keerake reguleeritava kõrgusega jalad kambri loodimiseks keermestatud tugiplaadi sisse. Kamber peab olema uste korralikuks avanemiseks ja sulgemiseks loodis.

Märkus: Rullikutega kahepoolsetel ning ise sulguvatel trumli kambritel on soovitatav iga kamber ajada paremalt vasakule loodi ning eest taha 3 mm (1/8") nurga alla kaldu. Kambri kerge kalle tahapoole aitab uksel sulguda ning tagab, et trumlid ei veereks kambri esiosast välja.

RM087771
REV B 03/08

JUSTRITE®

安全柜安装说明
安全キャビネットの設定手順

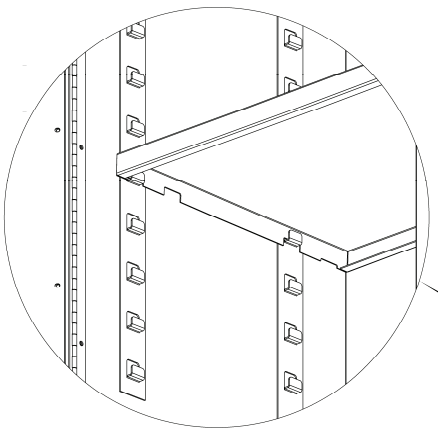

搁板的安装

如图所示，在要求的高度上将搁板安装到搁板支架钩上。在某些情况下，必须将钩稍稍向外弯曲以便安放搁板。

棚の取付け

図のようにに棚を希望する高さで棚の基準フックに取付けます。用途によっては、棚を支えるためにはフックを若干外側へ曲げる必要がある場合があります。

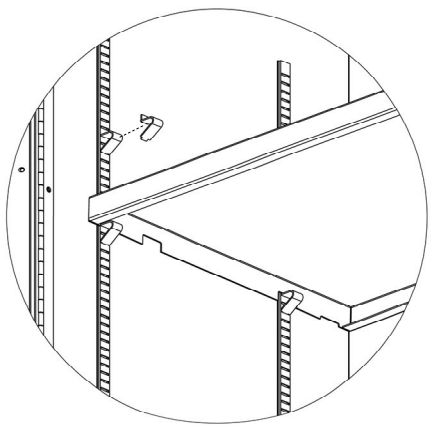

另一种搁板安装方式

一定要将搁板卡子恰到好处地插入和固定。在要求的高度上，首先找出并插好 90°（上部）定位销，然后把直（底部）定位销向上推压使其插进销槽内。一定要让搁板卡子与搁板成 90° 角度以便正确支撑搁板。

棚の取付け（別方法）

棚のクリップがしっかりと正しく入っていることを確認します。希望する高さの位置で、90°（上部）のタブを最初に確認しててから挿入し、次に直線状（下部）のタブを上へ押して穴に入れます。クリップが棚の基準に対して 90° に入り、適切に棚を支えていることを確認してください。

RM087771
REV B 03/08

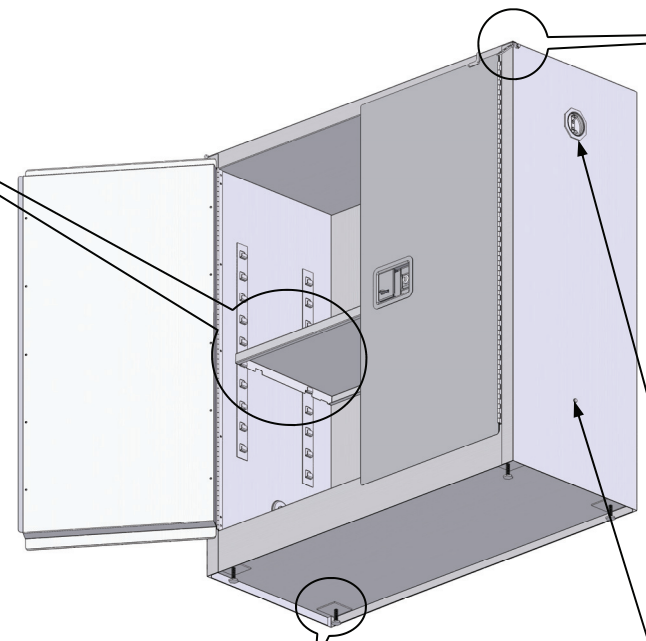

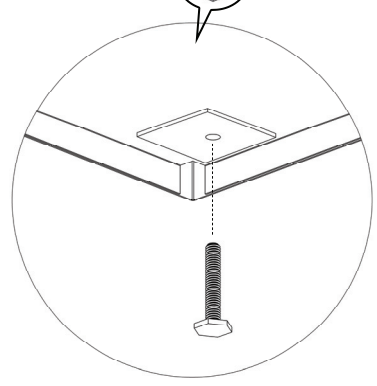

柜子水平调节腿的安装

将水平调节腿用螺丝固定在有螺纹的托盘内。柜子必须保持水平状态以便让柜门开合自如。

注意：对带有滚动轮的储存桶安全柜、折叠柜和柜门自闭式储存柜，建议使柜子左右处于水平状态而从前边向后成 3 mm（1/8 英寸）倾斜。这种向后倾斜的安排有利于关闭柜门和防止柜内的储存桶从前面滚落下来。

水平調整器の取付け

キャビネットを水平にするため、サポートプレートに水平調整器を取付けます。キャビネットを水平にし、適切にドアが開閉するようにしてください。

注: ローラー付きのドラムキャビネット、折りたたみ式キャビネット、および自閉式キャビネットは、左右方向の高さは同じにして、前後方向は後ろに約 3 mm（1/8 インチ）傾けることをお勧めします。前後に傾斜を作ることでドアが自動に閉まりやすくなり、ドラムがキャビネットから転がり出るのを防ぐことができます。

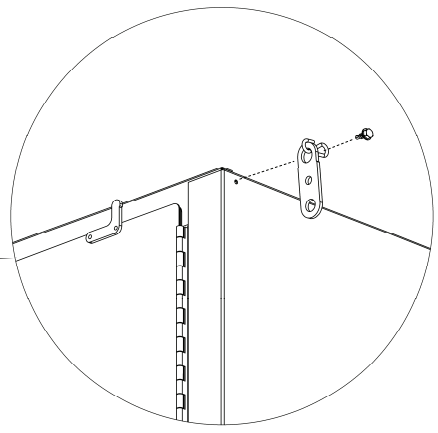

熔断丝的安装

（仅适合柜门自闭式储存柜）如图所示，将 S 型挂钩从孔眼里穿过，并用配套的金属板螺丝固定。每一扇门均有一根配套熔断丝。

ヒュージブルリンクの取り付け

（自閉式キャビネットの場合のみ）図のように S 字フックを穴に取り付けて、付属のシートメタル用ネジで締めます。各ドアにヒュージブルリンクが 1 本備えられています。

每一个**通风孔塞**必须一直处于安装状态，除非有必要让柜子通风。而且储存柜必须直接在户外通风，但通风方式不得影响储存柜发挥其特定性能，而且必须为监管当局所接受。

キャビネット内の換気が必要な場合を除き、**ベントプラグ**は取付けたままにしておきます。キャビネットの換気は、キャビネットの規定性能を損なうことなく、また法的に許される方法で行われます。

配套提供了一颗**接地螺钉**让柜子以一根导线（未配套提供）与地连接，以使柜子屏蔽静电。

キャビネットをワイヤ（付属していません）で地面に取付けるために、静電気防止用の**接地ネジ**があります。

警告—抬起或者移动储存柜时，切勿将手或者手指置于柜子底部沿边下面。

警告 – キャビネットを持ち上げたり移動させる際に底部の縁に手や指を入れないでください。

如果不遵守上述安装说明的所有细节规定，JUSTRITE 不因对人员造成的伤害或者对产品造成的损坏而承担责任。

取り付けの指示が細部にいたるまで完全に守られなかった場合に発生した負傷や製品の損傷に対して当社は一切責任を負いかねませんのでご注意ください。

Justrite Manufacturing Co., L.L.C.
(800) 798-9250

www.justritemfg.com

安全柜安装说明
安全キャビネットの設定手順

ENGLISH:
FLAMMABLE
KEEP FIRE AWAY

UNIVERSAL SPANISH:
INFLAMABLE
MANTENGA ALEJADO DEL FUEGO

UNIVERSAL FRENCH:
INFLAMMABLE
TENIR LOIN DES FLAMMES

GERMAN:
ENTFLAMMBAR
VON FLAMMEN FERNHALTEN

ITALIAN:
INFIAMMABILE
TENERE LONTANO DAL FUOCO

DUTCH:
ONTVLAMBAAR
WEGHOUDEN VAN VLAMMEN

SWEDISH:
BRANDFARLIG
HÅLLS UNDAN FRÅN LÅGOR

POLISH:
ŁATWOPALNE
TRZYMAĆ Z DALA OD OGNIA

TURKISH:
YANICI
ATEŞTEN UZAK TUTUN

EUROPEAN PORTUGUESE:
INFLAMÁVEL
MANTER AFASTADO DE CHAMAS

FINNISH:
TULENARKAA
PIDÄ LOITOLLA TULESTA

DANISH:
BRANDFARLIGT
MÅ IKKE KOMME I NÆRHEDEN AF ILD

ENGLISH:
CAUTION
NO HANDS UNDER CABINET WHEN LIFTING OR RELOCATING

UNIVERSAL SPANISH:
PRECAUCIÓN
NO DEBE COLOCAR LAS MANOS BAJO EL GABINETE AL LEVANTARLO O REUBICARLO

UNIVERSAL FRENCH:
ATTENTION
NE PAS METTRE LES MAINS SOUS L'ARMOIRE POUR LA SOULEVER OU LA DÉPLACER

GERMAN:
VORSICHT
BEIM ANHEBEN ODER UMSETZEN DES SCHRANKS DIE HÄNDE NICHT UNTER DEM SCHRANK HALTEN

ITALIAN:
ATTENZIONE
NON POSIZIONARE LE MANI SOTTO L'ARMADIO QUANDO SI SOLLEVA O RIPOSIZIONA

DUTCH:
VOORZICHTIG
DE HANDEN NIET ONDER DE KAST PLAATSEN TIJDENS HET TILLEN OF VERPLAATSEN

SWEDISH:
VARNING
INGA HÄNDER UNDER SKÅPET VID LYFTNING ELLER FÖRFLYTTNING

POLISH:
OSTROŻNIE
NIE WOLNO WKŁADAĆ RĄK POD SZAFKĘ PODCZAS JEJ UNOSZENIA I PRZENOSZENIA

TURKISH:
İKAZ
KALDIRIRKEN VEYA YENİDEN KONUMLANDIRIRKEN KABİNİN ALTINA ELİNİZİ SOKMAYIN

EUROPEAN PORTUGUESE:
AVISO
NÃO COLOCAR AS MÃOS POR BAIXO DO ARMÁRIO AO LEVANTÁ-LO OU TRANSPORTÁ-LO

FINNISH:
VAARA
EI KÄSIÄ KAAPIN ALLA SITÄ NOSTETTAESSA TAI SIIRRETTÄESSÄ

DANISH:
FORSIGTIG
PLACER IKKE HÆNDERNE UNDER SKABET VED LØFT ELLER FLYTNING

NORWEGIAN:
FORSIKTIG
IKKE PLASSER HENDENE UNDER SKAPET VED LØFTING ELLER OMPLASSERING

SLOVAK:
POZOR
PRI ZDVÍHANÍ ČI PRESUNOCH NEZASÚVAJTE POD SKRINKU RUKY

HUNGARIAN:
VIGYÁZAT
EMELÉSKOR VAGY ÁTHELYEZÉSKOR NE NYÚLJON A SZEKRÉNY ALÁ!

SLOVENIAN:
POZOR
PRI DVIGOVANJU ALI PREMIKANJU ROKE ODSTRANITE IZPOD OMARICE

CZECH:
POZOR
PŘI ZVEDÁNÍ ČI PŘESOUVÁNÍ NEVSOUVEJTE POD SKŘÍŇKU RUCE

ESTONIAN:
ETTEVAATUST
ÄRGE ASETAGE KÄSI TÕSTMISEL EGA ÜMBERPAIGUTAMISEL KAPI ALLA

SIMPLIFIED CHINESE:
小心
抬起或搬动时勿将手置于柜子底部

JAPANESE:
注意
キャビネットを持ち上げたり、移動させたりするとき、キャビネットの下に手を入れないでください

VARNING

FÖR ATT GARANTERA ATT DÖRRARNA FUNGERAR ORDENTLIGT MÅSTE SKÅPET STÅ RIKTIGT PLANT MED VIKTER I SKÅPET.

Tillverkaren avsäger sig allt ansvar för oriktig funktion för denna produkt om ovanstående villkor inte är uppfyllda.

1. EN JORDSKRUV har placerats på nedsidan av skåpet för anslutning av en acceptabel jordningskabel.

2. Ventilationspluggar tillhandahålls för isolering av skåpets innehåll men kan tas bort om lokala brandföreskrifter så kräver för anslutning till ventilationssystem.

OSTRZEŻENIE

ABY ZAPEWNIĆ WŁAŚCIWE DZIAŁANIE DRZWICZEK, OBCIĄŻONĄ SZAFKĘ NALEŻY DOKŁADNIE WYPOZIOMOWAĆ.

Producent nie przyjmuje odpowiedzialności za niewłaściwe działanie produktu, jeżeli to wymaganie nie zostanie spełnione.

1. U dołu z boku szafki znajduje się ZACISK, do którego należy przymocować odpowiedni przewód uziemiający.

2. Dostarczono zatyczki do otworów wentylacyjnych w celu odizolowania zawartości szafki, lecz można je usunąć, jeżeli miejscowe przepisy przeciwpożarowe wymagają podłączenia do systemu wentylacyjnego.

UYARI

KAPILARIN DÜZGÜN BİÇİMDE ÇALIŞMASINI SAĞLAMAK İÇİN, KABİN, KABİNDEKİ AĞIRLIK İLE DOĞRU BİR BİÇİMDE DENGELENMELİDİR.

İmalatçı, özellikle yukarıdaki şartlar karşılanmadığı takdirde bu ürünün yanlış bir biçimde kullanılmasından dolayı doğacak hiç bir sorumluluğu kabul etmez.

1. Uygun bir topraklama kablosunun tutturulması için, kabinin alt tarafına yakın bir yere BİR TOPRAKLAMA VİDASI konmuştur.

2. Kabinin içindekilerin izolasyonu için havalandırma tapaları sağlanmıştır, fakat yerel yangın yönetmelikleri havalandırma sistemine bağlantı gerektiriyorsa bu gerekçe ortadan kaldırılabilir.

ATENÇÃO

PARA ASSEGURAR O FUNCIONAMENTO ADEQUADO DAS PORTAS, ESTE ARMÁRIO TEM DE SER BEM NIVELADO COM PESO NO SEU INTERIOR.

O fabricante renuncia especificamente a quaisquer responsabilidades resultantes do funcionamento inadequado deste produto se as condições acimas não forem seguidas.

1. É fornecido também um PARAFUSO localizado próximo da parte inferior do armário para a conexão de um fio de ligação à terra adequado.

2. São fornecidos respiradouros para assegurar o isolamento do conteúdo do armário mas estes poderão ser removidos se as normas de prevenção de incêndio locais exigirem a ligação ao sistema de ventilação.

VAROITUS

OVET TOIMIVAT ASIANMUKAISESTI AINOASTAAN SILLOIN, KUN KAAPPI ON TARKASTI VAAKATASOSSA JA KUORMITETTUNA.

Valmistaja ei vastaa tuotteen toiminnasta, ellei yllä olevia toimia ole tehty.

1. MAADOITUSRUUVI on asennettu kaapin pohjaosan lähettyville hyväksytyn maadoitusjohtimen liittämistä varten.

2. Tuuletusaukkojen tulpat on asennettu paikoilleen kaapin sisällön eristämiseksi. Ne voidaan poistaa, jos paikallinen paloturvallisuuslainsäädäntö vaatii kytkentää tuuletusjärjestelmään.

ADVARSEL

FOR AT SIKRE, AT LÅGERNE FUNGERER KORREKT, SKAL DER VÆRE INDHOLD MED EN VIS TYNGDE I SKABET, NÅR DET BRINGES I VATER.

Producenten fraskriver sig udtrykkeligt enhver form for ansvar i tilfælde af, at dette produkt fungerer forkert, fordi ovenstående betingelser ikke er opfyldt.

1. Der er monteret en JORDSKRUE nederst på skabet til fastgørelse af en egnet jordforbindelsesledning.

2. Der er monteret udluftningspropper til tætning af skabet. Disse skal eventuelt afmonteres, hvis brandmyndighedskrav foreskriver tilslutning til et ventilationssystem.

ADVARSEL

FOR Å SIKRE AT DØRENE FUNGERER ORDENTLIG MÅ DETTE SKAPET VATRES MED VEKT I SKAPET.

Produsenten fraskriver seg alt ansvar for funksjonsfeil for dette produktet hvis vilkårene ovenfor ikke etterfølges.

1. EN JORDINGSSKRUE til festing av godkjent jordingsledning er plassert på skapesidens nedre del.

2. Ventilasjonsplugger finnes slik at skapets innhold kan isoleres, men de kan fjernes hvis lokale brannvedtekter krever tilkopling til ventilasjonssystem.

VÝSTRAHA

ABY STE ZABEZPEČILI RIADNE FUNGOVANIE DVERÍ, SKRINKA MUSÍ BYŤ PRESNE VYVÁŽENÁ ZAŤAŽENÍM VO VNÚTRI SKRINKY.

Výrobca výslovne vyhlasuje, že nenesie žiadnu zodpovednosť za nevhodné fungovanie tohto výrobku, pokiaľ nie sú dodržané hore uvedené podmienky.

1. V blízkosti spodnej strany skrinky je nainštalovaná UZEMŇUJÚCA SKRUTKA určená na pripojenie prijateľného uzemňujúceho drôtu.

2. Na izoláciu obsahu skrinky sa dodávajú vetracie zátky, ktoré sa však dajú odmontovať v prípade, že miestne protipožiarne predpisy vyžadujú pripojenie na vetrací systém.

FIGYELMEZTETÉS

AZ AJTÓK HELYES MŰKÖDÉSÉNEK ÉRDEKÉBEN A SZEKRÉNYT SÚLLYAL A BELSEJÉBEN PONTOSAN SZINTEZNI KELL.

A fenti feltételek be nem tartása esetén a gyártó a termék helytelen működése miatt semmilyen felelősséget nem vállal.

1. FÖLDVEZETÉK-SZORÍTÓCSAVAR található a szekrény alsó felének közelében a megfelelő földvezeték csatlakoztatására.

2. Ha a helyi tűzrendészeti előírások a szellőzőrendszerre csatlakoztatást kívánják meg, a szekrény tartalmának izolálására mellékelt szellőzőnyílás-dugók eltávolíthatók.

OPOZORILO

Z NAMENOM, DA BI ZAGOTOVILI PRAVILNO DELOVANJE VRAT TE OMARICE, MORA BITI NJENA TEŽA USTREZNO PORAZDELJENA.

Proizvajalec izrecno zavrača vsakršno odgovornost za nepravilno delovanje izdelka, če ne upoštevate zgornjih navodil.

1. ZEMELJSKI VIJAK je priložen spodnji strani omarice za povezavo z zemeljskim kablom.

2. Zračni čepi so namenjeni izolaciji vsebine omarice, vendar pa jih lahko odstranite, če lokalna požarna zakonodaja zahteva povezavo s prezračevalnim sistemom.

VÝSTRAHA

PRO ZAJIŠTĚNÍ ŘÁDNÉHO FUNGOVÁNÍ DVEŘÍ MUSÍ BÝT TATO SKŘÍŇKA SPRÁVNĚ VYVÁŽENA VE CHVÍLI, KDY JE ZATÍŽENA.

Výrobce výslovně prohlašuje, že nenese jakoukoliv odpovědnost za nevhodné fungování tohoto výrobku, nejsou-li dodrženy výše uvedené podmínky.

1. V blízkosti spodní strany skřínky byl nainstalován ZEMNÍCÍ ŠROUB určený pro připojení přijatelného zemnícího drátu.

2. Pro izolaci obsahu skříňky jsou dodávány odvětrávací zátky, které je však možné demontovat v případě, že místní protipožární předpisy vyžadují připojení na systém odvětrávání.

HOIATUS

ET TAGADA USTE KORREKTNE TOIMIMINE, TULEB KAPP NIVELLEERIDA VASTAVALT RASKUSELE KAPIS.

Tootja keeldub võtma vastutust toote ebakorrektse funktsioneerimise eest, kui ülalnimetatud tingimustest ei ole kinni peetud.

1. SEADEKRUVI on asetatud kapi alumise osa lähedale piksekaitsejuhtme paigaldamiseks.

2. Tuulutusavade korgid on kapi sisu isoleerimiseks, kuid need saab eemaldada, kui kohalik tuletõrjeohutus nõuab ühendust ventilatsioonisüsteemiga.

警告

要确保柜门能够恰当开合，装放物品后的柜子必须严格保持水平状态。

制造商明确声明不承担任何因不遵循以上注意事项而错误处置本产品所导致的事故责任。

1. 柜子的底边装有一颗**接地螺钉**，用于连接符合规定的地线。

2. 柜子装有通风孔塞，用于隔离柜内物品，但是如果本地消防条令要求连接通风系统，也可将其拔出。

警告

ドアが正常に作動するよう、キャビネットに荷重をかけた状態で正確に水平を出す必要があります。

上記の条件が満たされていないために製品が正しく機能しない場合、メーカーは一切責任を負いかねます。

1. 規定の接地ワイヤーを取り付けるための接地用ネジがキャビネットの底部付近にあります。

2. キャビネットの内容物が外部に漏れないようにベントプラグが取り付けられていますが、地方自治体の防火条例により通気システムを接続する必要がある場合は取り外して使用してください。

RM082131

JUSTRITE®

ENTFLAMMBAR

VON FLAMMEN FERNHALTEN

INFIAMMABILE

TENERE LONTANO DAL FUOCO

ONTVLAMBAAR

WEGHOUDEN VAN VLAMMEN

RM082131

RM084691

VORSICHT

BEIM ANHEBEN ODER UMSETZEN DES SCHRANKS DIE HÄNDE NICHT UNTER DEM SCHRANK HALTEN

ATTENZIONE

NON POSIZIONARE LE MANI SOTTO L'ARMADIO QUANDO SI SOLLEVA O RIPOSIZIONA

VOORZICHTIG

DE HANDEN NIET ONDER DE KAST PLAATSEN TIJDENS HET TILLEN OF VERPLAATSEN

RM084691

⚠ ACHTUNG

DIESER SCHRANK MUSS IN BELADENEM ZUSTAND VÖLLIG EBEN SEIN, DAMIT DIE TÜREN MIT SICHERHEIT ORDNUNGSGEMÄSS ARBEITEN.

Der Hersteller lehnt insbesondere jede Verantwortung für eine unsachgemäße Funktion dieses Produkts ab, wenn die vorstehenden Bedingungen nicht eingehalten werden.

1. EINE ERDUNGS-SCHRAUBE nahe der Unterseite des Schranks ist für das Anbringen eines annehmbaren Erdungsdrahts vorgesehen.
2. Für die Isolierung des Schrankinhalts sind Belüftungsstopfen vorgesehen; diese können jedoch entfernt werden, wenn örtliche Brandschutz-bestimmungen den Anschluss an ein Belüftungssystem erfordern.

⚠ AVVERTENZA

PER GARANTIRE UN CORRETTO FUNZIONAMENTO DELLE PORTE, L'ARMADIO DEVE ESSERE PERFETTAMENTE ORIZZONTALE CON I PESI ALL'INTERNO.

La ditta produttrice declina specificamente ogni responsabilità per un funzionamento non corretto di questo prodotto se le condizioni di cui sopra non sono state soddisfatte.

1. È stata fornita in dotazione una VITE DI TERRA vicino alla parte inferiore dell'armadio per il collegamento di un filo di terra idoneo.
2. Per l'isolamento del contenuto sono stati previsti fori di aerazione ma possono essere rimossi se la normativa antincendio locale richiedere il collegamento ad un sistema di ventilazione.

⚠ WAARSCHUWING

VOOR EEN GOEDE WERKING VAN DE DEUREN MOET DEZE KAST NAUWKEURIG WATERPAS WORDEN GEPLAATST MET GEWICHT IN DE KAST.

De fabrikant wijst specifiek elke verantwoordelijkheid af voor onjuiste werking indien niet aan de bovenstaande voorwaarden werd voldaan.

1. Het product wordt geleverd met een AARDSCHROEF dicht bij de onderkant van de kast voor bevestiging van een goede aarddraad.
2. Ventilatieplugs zijn voorzien om de inhoud van de kast te isoleren, maar kunnen worden verwijderd indien verbinding met het ventilatiesysteem wordt vereist door de plaatselijke regels voor brandveiligheid.

HERGESTELLT VON:
PRODOTTO DA:
VERVAARDIGD DOOR:

JUSTRITE®
JUSTRITE MANUFACTURING CO., L.L.C. MATTOON, IL 61938
www.justritemfg.com

KUNDENDIENST-TELEFONNUMMÉRN
IN DEN U.S.A. 1-800-798-9250
AUSSERHALB DER U.S.A. 1-217-234-7494

PER ASSISTENZA CLIENTI
NEGLI U.S.A. TELEFONARE A 1-800-798-9250
AL DI FUORI DEGLI U.S.A. TELEFONARE A 1-217-234-7494

KLANTENDIENST
IN DE VERENIGDE STATEN, BEL 1-800-798-9250
BUITEN DE VERENIGDE STATEN, BEL 1-217-234-7494

RM08213

JUSTRITE®

FLAMMABLE

KEEP FIRE AWAY

INFLAMABLE

MANTENGA ALEJADO DEL FUEGO

INFLAMMABLE

TENIR LOIN DES FLAMMES

RM08213

RM08469

CAUTION

NO HANDS UNDER CABINET WHEN LIFTING OR RELOCATING

PRECAUCIÓN

NO DEBE COLOCAR LAS MANOS BAJO EL GABINETE AL LEVANTARLO O REUBICARLO

ATTENTION

NE PAS METTRE LES MAINS SOUS L'ARMOIRE POUR LA SOULEVER OU LA DÉPLACER

RM08469

⚠ WARNING

TO ENSURE PROPER OPERATION OF DOORS, THIS CABINET MUST BE ACCURATELY LEVELED WITH WEIGHT IN THE CABINET.

The manufacturer specifically disclaims any responsibility for improper function of this product if the above conditions are not met.

1. A GROUND SCREW has been provided near the bottom side of the cabinet for the attachment of an acceptable ground wire.
2. Vent Plugs are provided for the isolation of cabinet contents but may be removed if local fire ordinances require connection to ventilation system.

⚠ ADVERTENCIA

PARA ASEGURAR EL FUNCIONAMIENTO DEBIDO DE LAS PUERTAS, EL GABINETE DEBE ESTAR DEBIDAMENTE NIVELADO CON PESO DENTRO DEL GABINETE.

El fabricante específicamente renuncia a cualquier responsabilidad por el funcionamiento indebido del producto, si las condiciones anteriores no se cumplen.

1. Se proporciona un TORNILLO DE CONEXIÓN A TIERRA cerca de la parte inferior del gabinete para la conexión de un cable de conexión a tierra apropiado.
2. Los tapones de ventilación se proporcionan para el aislamiento del contenido del gabinete pero se pueden quitar si las ordenanzas locales contra incendios requieren la conexión a un sistema de ventilación.

⚠ AVERTISSEMENT

POUR ASSURER LE BON FONCTIONNEMENT DES PORTES, IL FAUT BIEN METTRE À NIVEAU CETTE ENCEINTE EN METTANT UN POIDS À L'INTÉRIEUR.

Le fabricant décline toute responsabilité quant au fonctionnement inadéquat de ce produit si les conditions susmentionnées ne sont pas respectées.

1. Une VIS DE BORNE DE TERRE est comprise et se trouve près de la partie inférieure de l'enceinte. Elle sert à la fixation d'un fil de mise à la terre acceptable.
2. Des bouchons à évent sont fournis pour l'isolation du contenu de l'enceinte. Ils peuvent toutefois être enlevés si les ordonnances locales en matière d'incendie exigent le raccordement à un système de ventilation.

MANUFACTURED BY:
FABRICADO POR:
FABRIQUÉ PAR :

JUSTRITE®
JUSTRITE MANUFACTURING CO., L.L.C. MATTOON, IL 61938
www.justritemfg.com

FOR CUSTOMER SERVICE
IN U.S.A. CALL 1-800-798-9250
OUTSIDE U.S.A. CALL 1-217-234-7494

PARA SERVICIO AL CLIENTE
EN EE.UU. LLAME AL 1-800-798-9250
FUERA DE EE.UU. LLAME AL 1-217-234-7494

POUR SERVICE APRÈS VENTE
AUX ÉTATS-UNIS 1-800-798-9250
HORS DES ÉTATS-UNIS 1-217-234-7494