Simon, Evers & Co. GmbH
Hamburg

1) D - Bedienungsanleitung
2) CZ - Návod k obsluze
3) DK - Betjeningsvejledning
4) E - Instrucciones de servicio
5) EST - kasutusjuhend
6) F - Instructions d'utilisation
7) GB - Operating manual
8) H - Villástargonca kezelési útmutatója
9) I - Istruzioni per l´uso
10) N - Bruksanvisning
11) NL - Handleiding
12) P - Manual de instruções
13) PL - Instrukcja obsługi
14) RO - Instrucţiuni de utilizare
15) RUS - инструктаж
16) S - Bruksanvisning
17) SF - Käyttöohje
18) SK - Návod na obsluhu
19) SLO - Navodila za uporabo
20) TR - Kullanma Talimatı

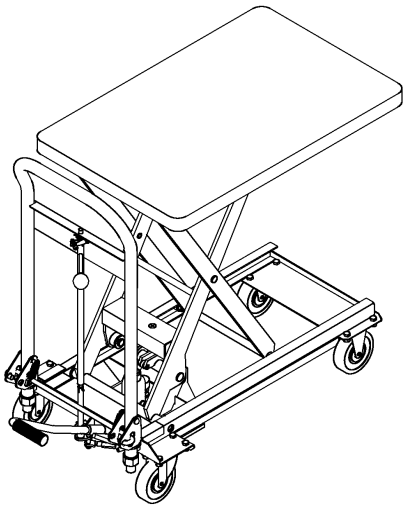

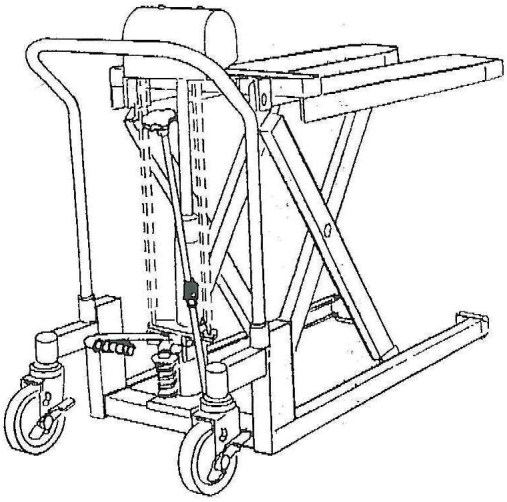

D

DANDY Hubplattform-Wagen

Modelle L-150, L-250, A-500, A-1000, A-350W, M-500L, F-500H, S-500W

* * * * *

I. Instruktionen vor Inbetriebnahme

II. Montage

III. Inbetriebnahme

IV. Fehlerbehebung

V. Wartung & Inspektion

VI. Spezifikation

* *

S i c h e r h e i t s h i n w e i s e !

A C H T U N G :

Die Instruktionen und Sicherheitshinweise dieser Bedienungsanleitung müssen unbedingt beachtet und eingehalten werden. Bei Nichtbeachtung bzw. Fehlbedienung oder Mißbrauch drohen Gefahren

- für den Bediener oder Dritte
- für das Gerät und andere Sachwerte des Betreibers

D i e G e r ä t e d ü r f e n n u r v o n P e r s o n e n b e t r i e b e n u n d g e w a r t e t w e r d e n

- die hierfür qualifiziert sind
- die diese Bedienunganleitung gelesen und verstanden haben
- die mit den Sicherheitsbestimmungen am eigenen Arbeitsplatz vertraut sind
- die über einen angemessenen Arbeitsplatz und Werkzeuge verfügen

*** * * * * * * * * * * * * ***

Anmerkung: Die Seriennummer und das Produktionsdatum werden jeweils auf dem Typenschild eines jeden Gerätes angegeben und auch entsprechend werksseitig festgehalten. Bitte notieren Sie sich diese Daten auch in einer separaten Akte.

I . I n s t r u k t i o n e n v o r I n b e t r i e b n a h m e

Die DANDY - Hub-Plattformwagen wurden entwickelt und konstruiert für eine sichere Bedienung. Bei Beachtung der folgenden Sicherheitshinweise können Gefahren für den Bediener, Dritter oder an anderen Sachwerten vermieden werden.

A . A C H T U N G :

1. **ANDERE PERSONEN ALS DER BEDIENER MÜSSEN WÄHREND DER BENUTZUNG ABSTAND VON DEM GERÄT NEHMEN !**
2. **STELLEN SIE SICH NIEMALS AUF DIE PLATTFORM !**
3. **NIEMALS ANGEGEBENE LASTGRENZE ÜBERSCHREITEN !**
4. **NIEMALS EINSEITIG/KOPFLASTIG SOWIE ÜBER DIE PLATTFORM HINAUS BELADEN !**
5. **NIEMALS HAND/FUSS ZWISCHEN PLATTFORM UND GRUNDRAHMEN SETZEN!**
6. **BELADENE PLATTFORM LANGSAM ABSENKEN !**
7. **PLATTFORM MUß WÄHREND DES TRANSPORTES VOLLSTÄNDIG ABGESENKT SEIN !**
8. **VOR DEM BE-/ENTLADEN IMMER DIE FESTSTELLER BETÄTIGEN !**
9. **PLATTFORM NUR BEI HORIZONTALER GERÄTEPOSITION HEBEN/SENKEN !**
10. **BEI IRREGULÄRER/ZU HOHER ABSENKGESCHWINDIGKEIT GERÄT NICHT BENUTZEN !**
11. **DIE MONTAGE DARF NUR AUF EBENEM BODEN UND NACH BLOCKIERUNG DER ROLLEN DURCHGEFÜHRT WERDEN, UM SO DAS PLÖTZLICHE WEGROLLEN DES GERÄTES VERMEIDEN ZU KÖNNEN.**

I I . M o n t a g e für L-250, A-500, A-350W, S-500W, A-1000, L-150

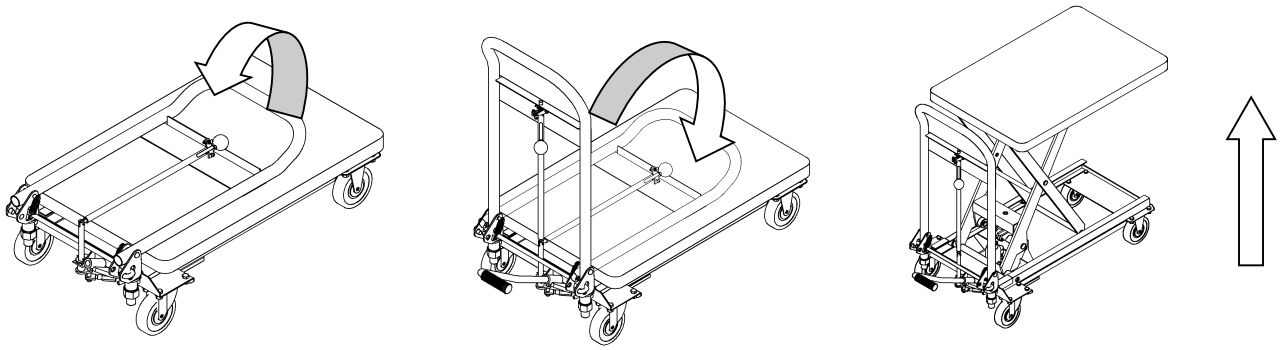

1 **2** **3**

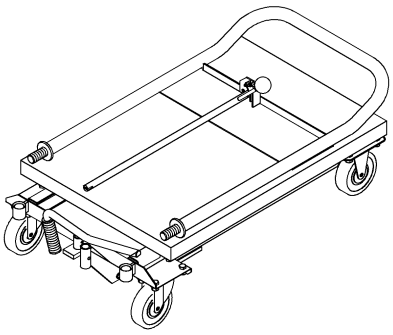

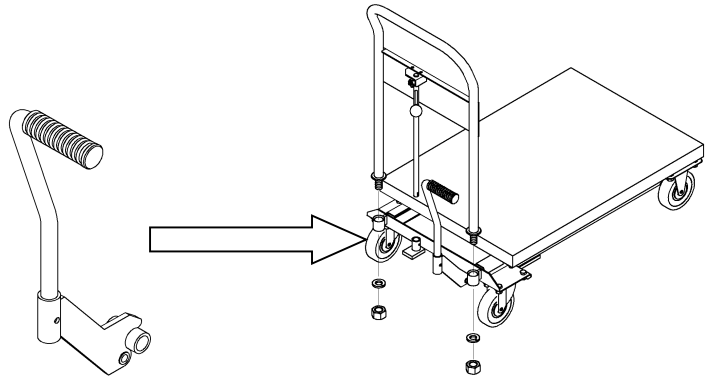

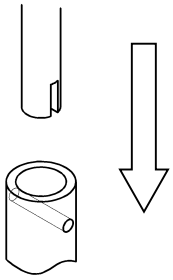

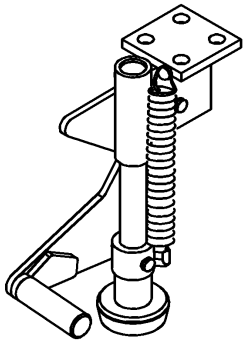

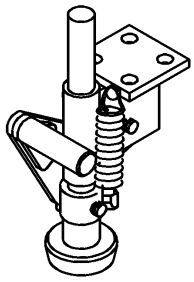

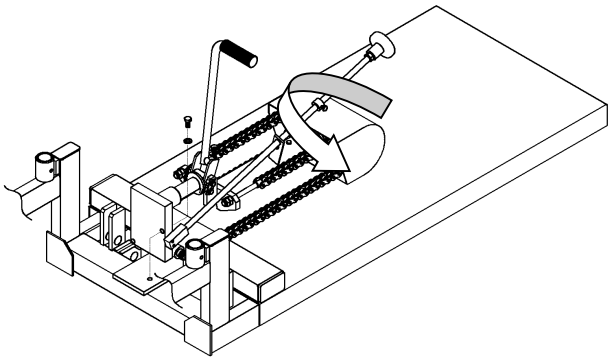

M o n t a g e für M-500L + F-500H

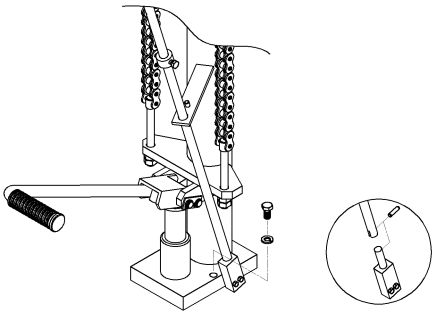

I I I. Inbetriebnahme

1) Hydraulikventil durch Drehen des Kunststoffgriffes im Uhrzeigersinn bis zum Anschlag schliessen.

1) Die Plattform hebt sich durch Betätigung des Fusspedals.

2) Durch langsames Drehen des Kunststoffgriffes gegen den Uhrzeigersinn öffnet sich das Hydraulikventil bzw. senkt sich die Plattform.
Achtung: **je mehr das Ventil geöffnet wird, desto schneller senkt sich die Plattform !**
Bei erneuter Arrettierung des Ventils verbleibt die Plattform in der erreichten Position.

4) Vor dem Beladen stets die Feststellbremsen betätigen!

IV. Fehlerbehebung:

1) Die Plattform hebt sich nicht:

Kein Öl im Behälter.	⇒	Öl nachfüllen.
Absenkventil oder Kugel ist in der Funktion gestört	⇒	Reinigen oder ersetzen

2) Plattform bleibt nicht oben:

Absenkventil oder Kugel ist in der Funktion gestört	⇒	Reinigen oder ersetzen.

3) Plattform läßt sich nicht senken :

U-Ring ist abgenutzt.	⇒	U-Ring erneuern.
Absenkventil ist nicht geöffnet	⇒	Ventilstopper überprüfen, reparieren oder ggf. erneuern.

4) Öl leckt vom Absenkventil:

O-Ring ist abgenutzt.	⇒	O-Ring erneuern .

5) Öl leckt von der Zylinderpumpe:

Öldichtung oder U-Ring ist abgenutzt.	⇒	Dichtung und/oder U-Ring erneuern

V. Wartung

Die DANDY Hub-Plattformwagen bedürfen keiner speziellen Wartung, sondern müssen lediglich regelmäßig geschmiert/gefettet und von Zeit zu Zeit inspeziert werden.

Zur Gewährleistung einer einwandfreien Handhabung und Funktionalität des Gerätes sollen folgende Arbeiten vorgenommen werden:

Achtung: während der Wartungs-, Inspektions- und Schmierungsarbeiten darf die Plattform nicht beladen sein. Zur Absicherung der Plattform müssen Abstützblöcke zwischen Plattformführungen und Rahmen gelegt werden !

1. Jeder Reibungspunkt soll monatlich mit Fett geschmiert werden.
2. Regelmäßige Überprüfung der Beweglichkeit und Abnutzung der Räder
3. Regelmäßige Überprüfung der Bremse
4. Regelmäßige Überprüfung des Hydraulikzylinders hinsichtlich Ölverlust.

VI. Spezifikation

Modell	L-150	L-250
Tragfähigkeit:	150 kg	250 kg
Hubbereich mm:	525	565
Plattform BxL/mm:	450x710	500x800
Plattformhöhe mm	210-735	245-810
Pedaltritt bis max. Hub:	10	20
Bügelhöhe mm:	915	920
Bereifung:	PU	PU
Radfeststeller:	Ja	Nein
Farbe: Rahmen/Schere	Blau RAL 5010	Blau RAL 5010
Nettogewicht:	35 kg	54 kg

Modell	A-500	A-1000
Tragfähigkeit:	500 kg	1000 kg
Hubbereich mm:	630	690
PlattformBxL/mm:	600x910	600x1000
Plattformhöhe mm	300-930	330-1010
Pedaltritt bis max. Hub:	45	56
Bügelhöhe mm:	960	985
Bereifung:	PU	PU
Radfeststeller:	Nein	Nein
Farbe	Blau RAL 5010	Blau RAL 5010
Nettogewicht:	88 kg	114 kg

Modell	A-350W	S-500W
Tragfähigkeit:	350 kg	500 kg
Hubbereich mm:	920	655
Plattform BxL/mm:	600x910	500x600
Plattformhöhe mm	345-1265	345-1000
Pedaltritt bis max. Hub:	45	46
Bügelhöhe mm:	960 mm	918 mm
Bereifung:	PU	PU
Radfeststeller:	Nein	Nein
Farbe: Rahmen/Schere	Blau RAL 5010	Blau RAL 5010
Nettogewicht:	105 kg	84 kg

Modell	M-500L	F-500H
Tragfähigkeit:	500 kg	500 kg
Hubbereich mm:	750	900
Plattform BxL/mm:	940x500	-
Plattformhöhe mm	80-750	80-900
Pedaltritt bis max. Hub:	55	67
Bügelhöhe mm:	945	945
Bereifung:	PU	PU
Radfeststeller:	Ja	Ja
Farbe	Blau RAL 5010	Blau RAL 5010
Nettogewicht:	79 kg	84 kg

*** ***

Simon, Evers & Co. GmbH
HAMB URG

D

EG-Konformitätserklärung
im Sinne der EG-Maschinenrichtlinie 2006/42/EC

Hiermit erklären wir, daß die nachfolgend bezeichneten Maschinen aufgrund ihrer Konzipierung, Konstruktion und Bauart sowie in der von uns in Verkehr gebrachten Ausführung den einschlägigen grundlegenden Sicherheits- und Gesundheitsanforderungen der EG-Richtlinie entsprechen.

Bei einer nicht mit uns abgestimmten Änderung der Maschine verliert die Erklärung ihre Gültigkeit.

Bezeichnung der Maschinen:	Scherengabelhubwagen
Maschinentypen:	L-150, L-250, A-350W, A-500, S-500W, M-500L, F-500H, A-1000, (KK 758 698, KK 280 011, KK 694 797, KK 579 475, KK 704 528, KK 205 788, KK 205 761, KK 724 299)
Einschlägige EG-Richtlinien:	EG-Maschinenrichtlinie 2006/42/EC
Name des Lieferanten:	Simon, Evers & Co. GmbH
Adresse:	Admiralitätstr.59 20459 Hamburg
Datum:	29.12.09
Lieferantenunterschrift:	*Simon, Evers & Co. GmbH* *ppa. Münchow*

Simon, Evers & Co. GmbH
Admiralitätstraße 59 - D-20459 Hamburg
Postfach 10 56 29 - D-20038 Hamburg
Telefon 32 33 01 - 0

CZ

DANDY vozík se zvedací plošinou

modely L-100, L-250, A-500, A-1000, A-350W, M-500L, F-500H, S-500W

* * * * *

I. Instrukce před uvedením do provozu

II. Montáž

III. Uvedení do provozu

IV. Odstraňování poruch

V. Údržba & inspekce

VI. Specifikace

VII. Seznamy náhradních dílů

* *

B e z p e č n o s t n í p o k y n y !

U P O Z O R N Ě N Í:

Je třeba bezpodmínečně dbát instrukcí a bezpečnostních pokynů tohoto návodu k obsluze a dodržovat je. Při jejich nedodržení popř. při nesprávné obsluze nebo zneužití jsou ohroženy

- obsluha nebo další osoby
- přístroj a další věcné hodnoty provozovatele

Z a ř í z e n í s m ě j í o b s l u h o v a t a j e j i c h ú d r ž b u p r o v á d ě t j e n o s o b y,

- které k tomu mají řádnou kvalifikováni
- které si přečetly tento návod k obsluze a porozuměly mu
- které jsou obeznámeny s bezpečnostními nařízeními na vlastním pracovišti
- které mají k dispozici přiměřené pracoviště a nástroje

*** * * * * * * * * * * * * ***

Poznámka: **Číslo série a datum výroby jsou uvedeny na typovém štítku každého zařízení a jsou rovněž řádně evidovány u výrobce. Poznamenejte si prosím tyto údaje také do samostatného spisu.**

.

I. I n s t r u k c e p ř e d u v e d e n í m d o p r o v o z u

DANDY vozíky se zdvižnou plošinou byly vyvinuty a konstruovány pro bezpečnou obsluhu. Při dodržování následujících bezpečnostních pokynů lze zabránit nebezpečím hrozícím obsluze, dalším osobám nebo jiným věcným hodnotám.

A . U P O Z O R N Ě N Í :

1. **JINÉ OSOBY NEŽ OBSLUHA MUSÍ BĚHEM POUŽÍVÁNÍ ZAŘÍZENÍ ZACHOVÁVAT OD NĚHO NÁLEŽITOU VZDÁLENOST!**
2. **NIKDY NEVSTUPUJTE NA PLOŠINU!**
3. **NIKDY NEPŘEKRAČUJTE UVEDENOU MEZ ZÁTĚŽE!**
4. **NIKDY NENAKLÁDEJTE BŘEMENA JEN NA JEDNU STRANU/NA PŘEDNÍ ČÁST ANI TAK, ABY PŘESAHOVALA PLOŠINU!**
5. **NIKDY NEPOKLÁDEJTE RUKU NEBO NOHU MEZI PLOŠINU A ZÁKLADNÍ RÁM !**
6. **SPOUŠTĚJTE NALOŽENOU PLOŠINU POMALU!**
7. **PLOŠINA MUSÍ BÝT BĚHEM PŘEPRAVY ZCELA SPUŠTĚNA!**
8. **PŘED NAKLÁDÁNÍM A VYKLÁDÁNÍM VŽDY NASTAVTE POJIŠŤOVACÍ KOLÍK!**
9. **ZVEDEJTE A SPOUŠTĚJTE PLOŠINU JEN TEHDY, KDYŽ JE ZAŘÍZENÍ VE SVISLÉ POLOZE !**
10. **NEPOUŽÍVEJTE ZAŘÍZENÍ PŘI NESPRÁVNÉ NEBO PŘÍLIŠ VYSOKÉ RYCHLOSTI SPOUŠTĚNÍ!**
11. **MONTÁŽ SE SMÍ PROVÁDĚT JEN NA ROVNÉ PODLAZE A PO ZABLOKOVÁNÍ KOLEČEK, ABY SE PŘÍSTROJ NEMOHL DÁT NÁHLE DO POHYBU.**

I I . M o n t á ž L-250, A-500, A-350W, S-500W, A-1000, L-150

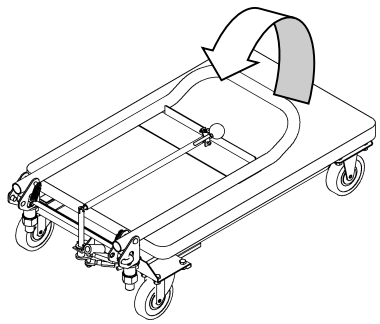

1

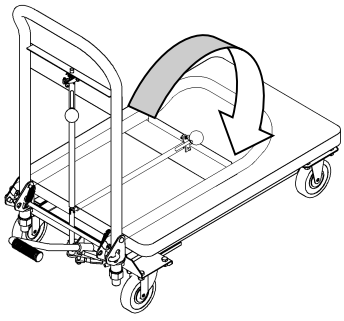

2

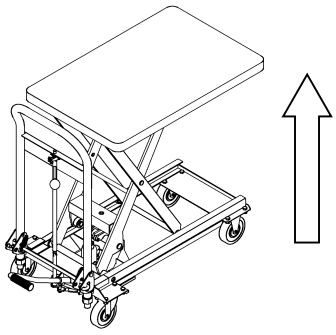

3

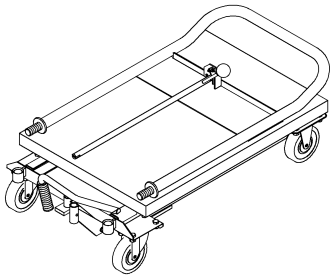

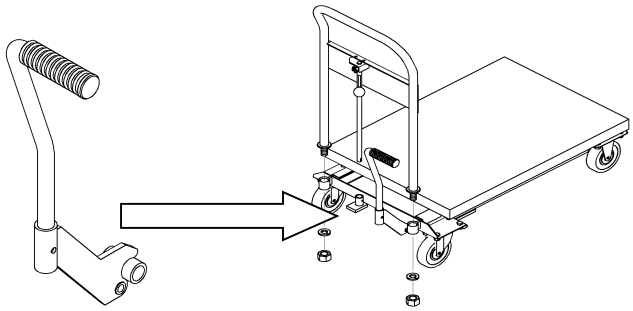

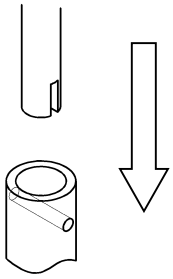

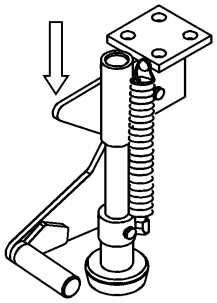

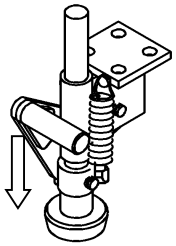

M o n t á ž M-500L + F-500H

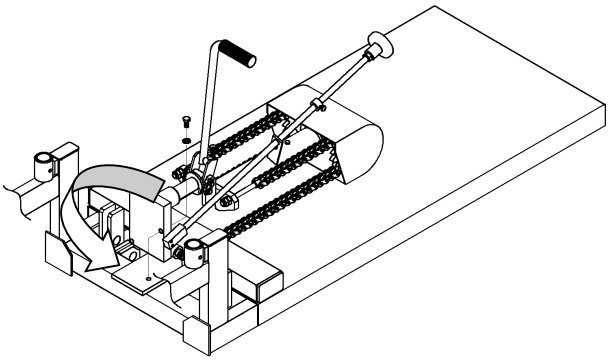

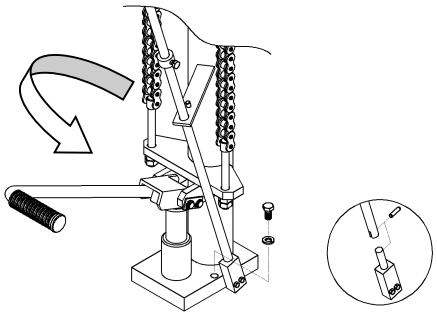

I I I. Uvedení do provozu

1) Uzavřete hydraulický ventil otáčením plastové rukojeti ve směru otáčení hodinových ručiček až na doraz.

1) Plošina se zvedá ovládáním nožního pedálu.

2) Pomalým otáčením plastové rukojeti proti směru hodinových ručiček se otvírá hydraulický ventil, resp. se spouští plošina.
Upozornění: **čím více je ventil otevřen, tím rychleji se spouští plošina!**
Při opětném zajištění ventilu zůstává plošina v dosažené pozici.

4) Před nakládáním vždy zatáhněte parkovací brzdy!

IV. Odstraňování poruch:

1) Plošina se nezvedá:

V nádrži není olej	⇒	Doplnit olej.
Funkce spouštěcího ventilu nebo koule je porušena	⇒	Vyčistit nebo vyměnit.

2) Plošina nezůstává nahoře:

Funkce spouštěcího ventilu nebo koule je porušena	⇒	Vyčistit nebo vyměnit.

3) Plošinu nelze spustit:

Kroužek U je opotřebovaný	⇒	Vyměnit kroužek U.
Spouštěcí ventil není otevřený	⇒	Zkontrolovat zarážku ventilu, opravit nebo popř. vyměnit.

.

4) Olej prosakuje ze spouštěcího ventilu:

Kroužek O je opotřebovaný.	⇒	Vyměnit kroužek O.

5) Olej prosakuje z válcového čerpadla:

Těsnění oleje nebo kroužek U jsou opotřebované.	⇒	Vyměnit těsnění a/nebo kroužek U

V. Údržba

DANDY vozíky se zvedací plošinou nevyžadují žádnou speciální údržbu, musí se však jen pravidelně mazat/natírat tukem a občas prohlédnout.

Pro zaručení bezchybné manipulace a funkce zařízení by se měly provádět tyto práce:

Upozornění: Během provádění údržby, inspekce a mazání nesmí být plošina naložena. Pro zajištění plošiny je třeba mezi vodítka plošiny a rám položit opěrné bloky!

1. Každý třecí bod je třeba jednou měsíčně namazat tukem.
2. Pravidelná kontrola pohyblivosti a opotřebování kol
3. Pravidelná kontrola brzdy
4. Pravidelná kontrola hydraulického válce se zřetelem na unikání oleje.

Model	**L-150**	**L-250**
Nosnost:	150 kg	250 kg
Rozsah zdvihu mm:	525	565
Plošina ŠxD (mm):	450x710	500x800
Pedál do max. zdvihu:	10	20
Pneumatiky:	PU	PU
Pojišťovací kolík kol:	x	-
Barva	modrá RAL 5010	modrá RAL 5010
Čistá hmotnost:	35 kg	54 kg
Model	**A-500**	**A-1000**
Nosnost:	500 kg	1000 kg
Rozsah zdvihu mm:	630	690
Plošina DxŠ (mm):	600x910	600x1000
Pedál do max. zdvihu:	45	56
Pneumatiky:	PU	PU
Pojišťovací kolík kol:	-	-
Barva	modrá RAL 5010	modrá RAL 5010
Čistá hmotnost:	88 kg	114 kg

Model	**A-350W**	**S-500W**
Nosnost:	350 kg	500 kg
Rozsah zdvihu mm:	920	565
Plošina ŠxD (mm):	600x910	500x600
Pedál do max. zdvihu:	45	46
Pneumatiky:	PU	PU
Pojišťovací kolík kol:	-	-
Barva	modrá RAL 5010	modrá RAL 5010
Čistá hmotnost:	105 kg	84 kg

Model	**M-500L**	**F-500H**
Nosnost:	500 kg	500 kg
Rozsah zdvihu mm:	750	900
Plošina ŠxD (mm):	940x500	1100x500
Pedál do max. zdvihu:	55	67
Pneumatiky:	PU	PU
Pojišťovací kolík kol:	-	-
Barva	modrá RAL 5010	modrá RAL 5010
Čistá hmotnost:	79 kg	89 kg

Simon, Evers & Co. GmbH
HAMB URG

CZ

Prohlášení o konformitě EU
ve smyslu Směrnice EU Stroje 2006/42/EC

Tímto prohlašujeme, že níže uvedené stroje odpovídají na základě své koncepce, konstrukce a stavby, jakož i provedení, v němž jsme je uvedli do provozu, příslušným základním bezpečnostním a zdravotním požadavkům této směrnice EU.

Při změně stroje, která s námi nebyla dohodnuta, ztrácí toto prohlášení svou platnost..

Označení stroje:	Nůzkovy zdvihaci vozik
Typy strojů:	L-150, L-250, A-350W, A-500, S-500W, M-500L, F-500H, A-1000, (KK 758 698, KK 280 011, KK 694 797, KK 579 475, KK 704 528, KK 205 788, KK 205 761, KK 724 299)
Příslušné směrnice EU:	Směrnice EU Stroje 2006/42/EC
Jméno dodavatele:	Simon, Evers & Co. GmbH
Adresa:	Admiralitätstraße 59 20459 Hamburg – Německo
Datum:	29.12.2009
Podpis dodavatele:	*Simon, Evers & Co. GmbH*

Simon, Evers & Co. GmbH
Admiralitätstraße 59 · D-20459 Hamburg
Postfach 10 56 29 · D-20038 Hamburg
Tel.: 040 / 32 33 01 - 0

DK

DANDY - Løfteplatform–vogn

Modellerne L-150, L-250, A-500, A-1000 A-350W, M-500L, F-500H, S-500W

* * * * *

I. Instruktioner før idriftsættelsen

II. Montage

III. Idriftsættelse

IV. Fejlafhjælpning

V. Vedligeholdelse & eftersyn

* *

S i k k e r h e d s h e n v i s n i n g e r !

G I V A G T !

Man skal ubetinget lægge mærke til instruktionerne og sikkerhedshenvisningerne i denne betjeningsvejledning og disse skal overholdes. Ignoreres disse hhv. ved en ikke korrekt betjening eller misbrug truer der farer

- for betjeningspersonalet eller tredjemand
- for apparatet og andre af ejerens materielle værdier

A p p a r a t e r n e m å k u n b e t j e n e s o g v e d l i g e h o l d e s a f p e r s o n e r

- som er kvalificeret hertil
- som har læst og forstået betjeningsvejledningen
- som er fortrolig med sikkerhedsbestemmelserne på deres egen arbejdsplads
- som råder over en passende arbejdsplads og værktøj

*** * * * * * * * * * * * * ***

Anmærkning: **Serienummeret og produktionsdatoen angives altid på typeskiltet på alle apparater og disse oplysninger opbevares ligeledes på fabrikken. De bedes også notere disse data i en separat mappe.**

I . I n s t r u k t i o n e r f ø r i d r i f t s æ t t e l s e n

DANDY – løfteplatform-vognene er udviklet og konstrueret til en sikker betjening. Ved overholdelse af de følgende sikkerhedshenvisninger kan farer for betjeningspersonalet, tredjemand eller på andre materielle værdier undgås.

A. G I V A G T !

1. **ALLE ANDRE PERSONER END BETJENINGSPERSONALET SKAL UNDER BENYTTELSEN HOLDE EN AFSTAND TIL APPARATET !**
2. **STIL DEM ALDRIG PÅ PLATFORMEN !**
3. **OVERSKRID ALDRIG DEN OPLYSTE BELASTNINGSGRÆNSE !**
4. **LÆS ALDRIG FOR MEGET PÅ DEN ENE SIDE/ELLER FOROVEN SAMT UD OVER PLATFORMEN !**
5. **ANBRING ALDRIG HÅND/FOD MELLEM PLATFORMEN OG GRUNDSTELLET!**
6. **SÆNK EN LÆSSET PLATFORM LANGSOMT NED !**
7. **PLATFORMEN SKAL VÆRE SÆNKET FULDSTÆNDIGT NED UNDER TRANSPORTEN !**
8. **FØR PÅ -/AFLÆSNING SKAL STOPPERNE ALTID AKTIVERES !**
9. **LØFT/SÆNK KUN PLATFORMEN, NÅR APPARATET ER I HORISONTAL POSITION !**
10. **BENYT IKKE APPARATET VED UNORMAL/FOR HØJ NEDSÆNKNINGSHASTIGHED !**
11. **MONTAGEN MÅ KUN UDFØRES PÅ EN PLAN UNDERGRUND OG EFTER EN BLOKERING AF RULLERNE FOR AT FORHINDRE, AT APPARATET PLUDSELIGT RULLER VÆK.**

I I . M o n t a g e L-250, A-500, A-350W, S-500W, A-1000, L-150

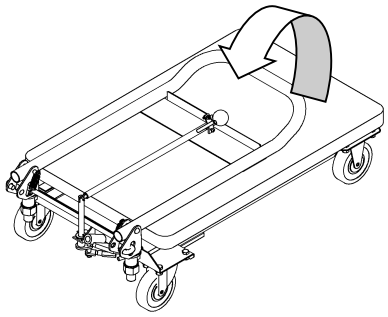

1

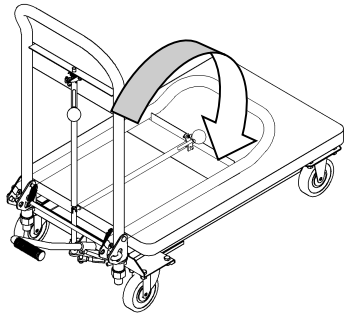

2

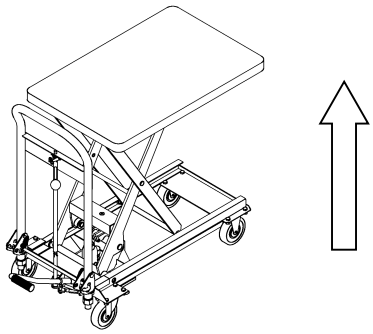

3

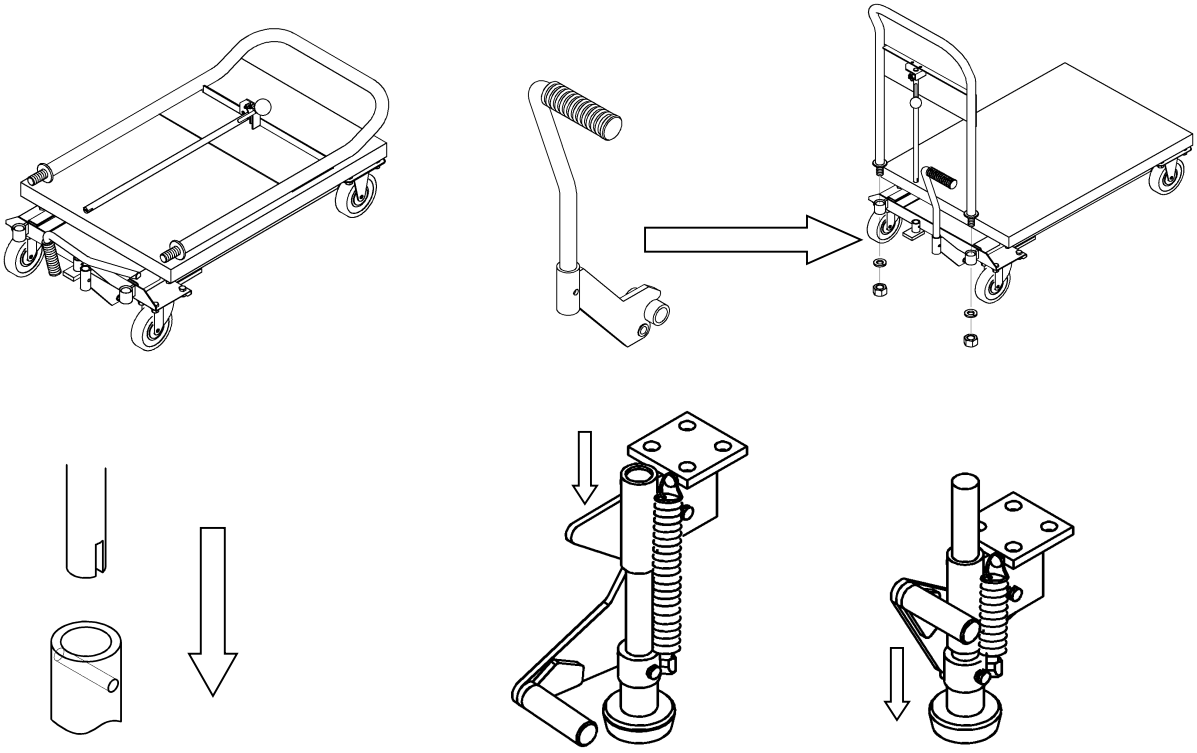

Montage M-500L + F-500H

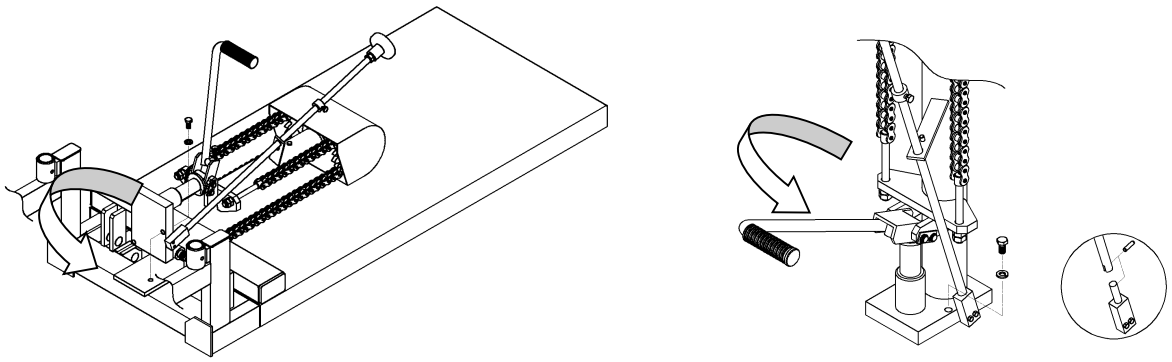

I I I. Idriftsættelse

1) Hydraulikventilen lukkes helt til anslaget ved at kunststofhåndtaget drejes med uret.

2) Platformen løfter sig, når der trykkes på fodpedalen.

3) Når kunststofhåndtaget drejes langsomt mod uret, åbner hydraulikventilen sig hhv. sænkes platformen.
Giv agt! Jo mere ventilen åbnes, desto hurtigere sænkes platformen!
Når ventilen igen arreteres, bliver platformen stående i den opnåede position.

4) Før læsningen skal stopbremsen altid aktiveres!

IV. Fejlafhjælpning:

1) Platformen løfter sig ikke:

Ingen olie i beholderen.	⇒	Fyld olie på.
Nedsænkningsventil eller kugle fungerer ikke korrekt	⇒	Rens eller udskift den.

2) Platformen bliver ikke oppe:

Nedsænkningsventil eller kugle fungerer ikke korrekt	⇒	Rens eller udskift den.

3) Platformen kan ikke sænkes ned:

U-ringen er slidt.	⇒	Forny U-ringen.
Nedsænkningsventil er ikke åbnet	⇒	Kontrollér ventilstopperen, reparér eller forny den om nødvendigt.

4) Olie lækker fra nedsænkningsventilen:

O-ringen er slidt.	⇒	Forny O-ringen.

5) Olie lækker fra cylinderpumpen:

Olietætning eller U-ringen er slidt.	⇒	Forny tætning og/eller U-ringen

V. Vedligeholdelse

DANDY-løfteplatform-vognene kræver ingen speciel vedligeholdelse. De skal kun smøres regelmæssigt med olie/fedt og efterses af og til.

For at garantere at apparatet kan betjenes og fungerer korrekt, skal de følgende arbejder udføres:

Giv agt! Når der arbejdes med vedligeholdelse, eftersyn og smøring må platformen ikke være læsset. For at sikre platformen skal der lægges støtteblokke mellem platformføringerne og stellet!

1. Hvert gnidningspunkt skal smøres med fedt en gang om måneden.
2. Regelmæssig kontrol af hjulenes bevægelighed og slid på disse.
3. Regelmæssig kontrol af bremsen.
4. Regelmæssig kontrol af hydraulikcylinderen med hensyn til olietab.

VI. Specifikation

Model	L-150	L-250
Bæreevne:	150 kg	250 kg
Løfteområde mm:	525	565
Platform bxl/mm:	450x710	500x800
Pedalen trædes op til maks. løft:	10	20
Dæk:	PU	PU
Hjulstopper:	x	-
Farve: Stel/saks	Blå RAL 5010	Blå RAL 5010
Nettovægt:	35 kg	54 kg

Model	A-500	A-1000
Bæreevne:	500 kg	1000 kg
Løfteområde mm:	630	690
Platform bxl/mm:	600x910	600x1000
Pedalen trædes op til maks. løft:	45	56
Dæk:	PU	PU
Hjulstopper:	-	-
Farve: Stel/saks	Blå RAL 5010	Blå RAL 5010
Nettovægt:	88 kg	114 kg

Model	A-350W	S-500W
Bæreevne:	350 kg	500 kg
Løfteområde mm:	920	565
Platform bxl/mm:	600x910	500x600
Pedalen trædes op til maks. løft:	45	46
Dæk:	PU	PU
Hjulstopper:	-	-
Farve: Stel/saks	Blå RAL 5010	Blå RAL 5010
Nettovægt:	105 kg	84 kg

Model	M-500L	F-500H
Bæreevne:	500 kg	500 kg
Løfteområde mm:	750	900
Platform bxl/mm:	940x500	1100x500
Pedalen trædes op til maks. løft:	55	67
Dæk:	PU	PU
Hjulstopper:	-	-
Farve: Stel/saks	Blå RAL 5010	Blå RAL 5010
Nettovægt:	79 kg	89 kg

* *

Simon, Evers & Co. GmbH
HAMB URG

DK

EF-overensstemmelseserklæring
i medfør af EF-maskindirektiv 2006/42/EC

Vi erklærer hermed, at maskinerne nævnt i nedenstående i konception og konstruktion samt i den af os distribuerede udførelse imødekommer gældende grundlæggende krav til sikkerhed og sundhed i.h.t. pågældende EF-direktiv.

Ændring af maskinen, som foretages uden vort samtykke, medfører, at nærværende erklæring mister sin gyldighed.

Maskinernes benævnelse:	Saks-løftevogn
Maskintyper:	L-150, L-250, A-350W, A-500, S-500W, M-500L, F-500H, A-1000 (KK 758 698,KK 280 011, KK 694 797, KK 579 475, KK 704 528, KK 205 788, KK 205 761, KK 724 299)
Gældende EF-direktiver:	EF-maskindirektiv 2006/42/EC
Navn på leverandør:	Simon, Evers & Co. GmbH
Adresse:	Admiralitätstraße 59 20459 Hamburg
Dato:	29.12.2009
Leverandørens underskrift:	*Simon, Evers & Co. GmbH* *ppa. Münchow*

Simon, Evers & Co. GmbH
Admiralitätstraße 59 · D-20459 Hamburg
Postfach 10 56 29 · D-20038 Hamburg
Tel.: 040 / 32 33 01 - 0

E

Carro de plataforma elevadora DANDY
Modelos L-150, L-250, A-500, A-1000 A-350W, M-500L, F-500H, S-500W

* * * * *

I. Instrucciones antes de la puesta en marcha

II. Montaje

III. Puesta en marcha

IV. Supresión de fallos

V. Mantenimiento e inspección

VI. Características técnicas

* *

I n s t r u c c i o n e s d e s e g u r i d a d

¡ A T E N C I Ó N !

Las instrucciones y avisos de seguridad de este manual de uso deben respetarse y cumplirse obligatoriamente. En caso de incumplimiento o de manejo o uso erróneo pueden producirse riesgos

- **para el operario o terceros**
- **para el aparato u otros objetos de valor del usuario**

L o s a p a r a t o s s ó l o p u e d e n m a n e j a r l o s y m a n t e n e r l o s p e r s o n a s

- **que estén cualificadas para ello**
- **que hayan leído y comprendido este manual de uso**
- **que estén familiarizadas con las normas de seguridad del propio lugar de trabajo**
- **que dispongan de un lugar de trabajo y herramientas adecuados**

*** * * * * * * * * * * * * ***

Observación: El número de serie y la fecha de producción se indican siempre en la placa de características de cada aparato y se definen debidamente en fábrica. Anote estos datos en un documento aparte.

I . I n s t r u c c i o n e s a n t e s d e l a p u e s t a e n m a r c h a

Los carros de plataforma elevadora DANDY han sido desarrollados y construidos para que puedan manejarse con seguridad. Si se respetan las instrucciones de seguridad descritas a continuación, se pueden evitar daños al operario, a terceros o a otros objetos de valor.

A . ¡ A T E N C I Ó N !

1. **¡EXCEPTO EL OPERARIO, TODAS LAS DEMÁS PERSONAS DEBEN MANTENERSE A DISTANCIA DEL APARATO DURANTE SU USO!**
2. **¡NO SITUARSE NUNCA SOBRE LA PLATAFORMA!**
3. **¡NO REBASAR NUNCA EL LÍMITE DE CARGA INDICADO!**
4. **¡NO CARGAR NUNCA LA PLATAFORMA EN UN LADO / EN LA CABECERA NI HACIA FUERA!**
5. **¡NO METER LA MANO/EL PIE ENTRE LA PLATAFORMA Y EL BASTIDOR BASE!**
6. **¡BAJAR DESPACIO LA PLATAFORMA CARGADA!**
7. **¡LA PLATAFORMA DEBE ESTAR TOTALMENTE ABAJO DURANTE EL TRANSPORTE!**
8. **¡ANTES DE CARGAR/DESCARGAR, ACTIVAR SIEMPRE EL DISPOSITIVO DE RETENCIÓN!**
9. **¡ELEVAR/BAJAR LA PLATAFORMA SÓLO CON EL APARATO EN POSICIÓN HORIZONTAL!**
10. **¡NO UTILIZAR EL APARATO CON VELOCIDAD DE BAJADA IRREGULAR/ELEVADA!**
11. **EL MONTAJE SÓLO PUEDE REALIZARSE SOBRE UN SUELO NIVELADO Y TRAS BLOQUEAR LOS RODILLOS, PARA EVITAR ASÍ QUE EL APARATO ECHE A RODAR DE REPENTE!**

I I . M o n t a j e L-250, A-500, A-350W, S-500W, A-1000, L-150

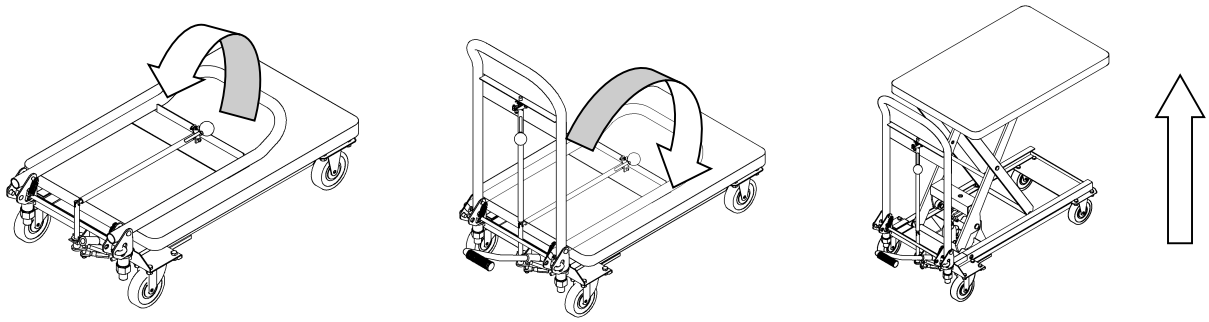

1 **2** **3**

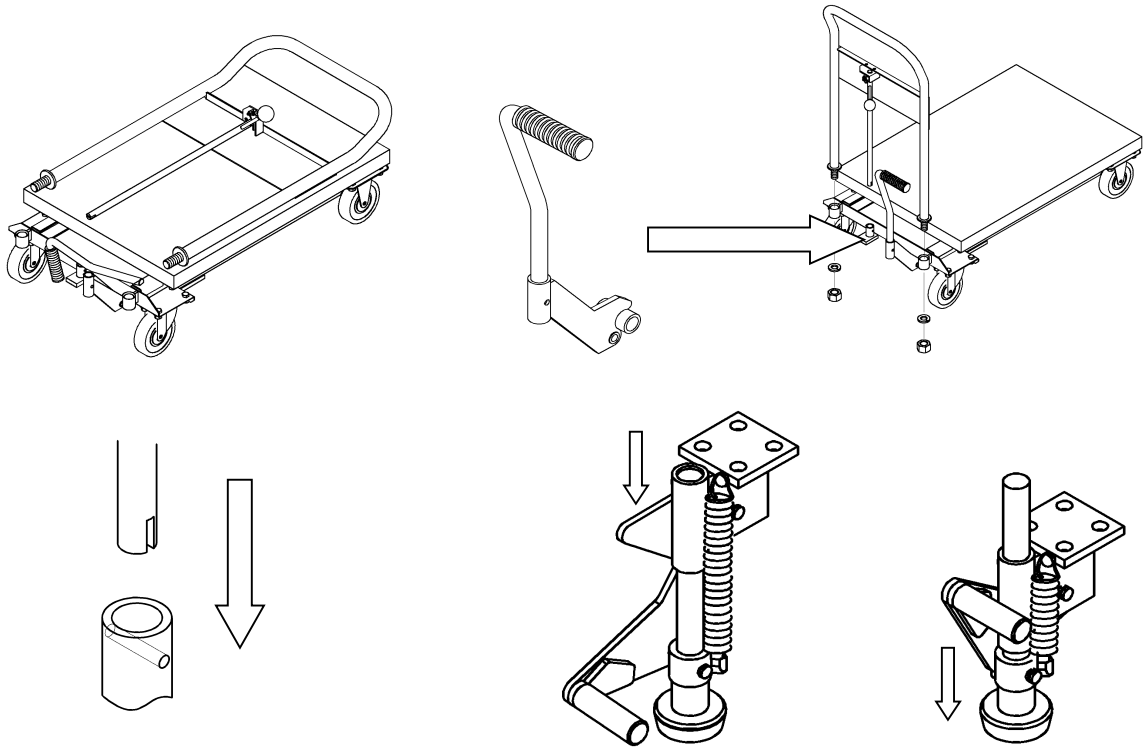

M o n t a j e M-500L + F-500H

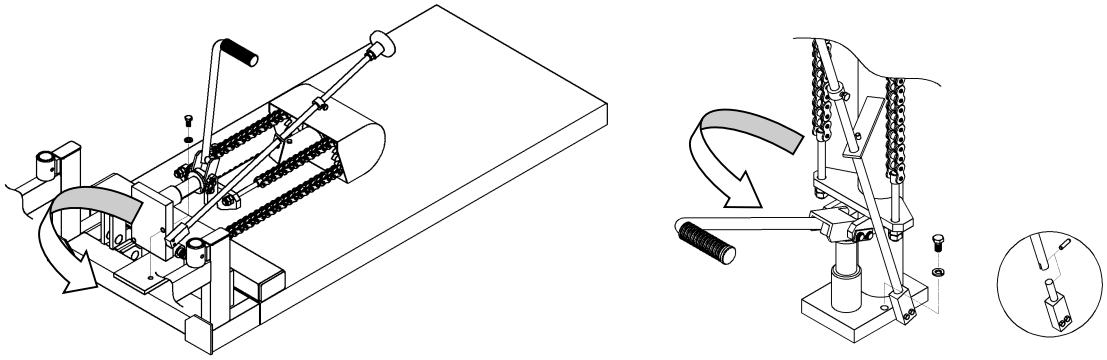

I I I. Puesta en servicio

1) Cerrar la válvula hidráulica girando la empuñadura giratoria de plástico en el sentido de las agujas del reloj hasta el tope.

2) La plataforma se eleva al activar el pedal de pie.

3) Girando lentamente la empuñadura giratoria de plástico en sentido contrario a las agujas del reloj, se abre la válvula hidráulica y/o desciende la plataforma.

¡Atención! Cuanto más se abre la válvula, más rápidamente baja la plataforma.
Si se detiene de nuevo la válvula, la plataforma se mantiene en la posición alcanzada.

4) ¡Activar siempre los frenos de retención antes de cargar!

IV. Supresión de fallos:

1) La plataforma no se eleva:

No hay aceite en el depósito. ⇒ Rellenar de aceite.

El funcionamiento de la válvula de bajada o de la bola está estropeado ⇒ Limpiar o cambiar

2) La plataforma no se mantiene arriba:

El funcionamiento de la válvula de bajada o la bola está estropeado ⇒ Limpiar o cambiar

3) La plataforma no se puede bajar:

El anillo en U está desgastado. ⇒ Cambiar el anillo en U.

La válvula de bajada no está abierta ⇒ Revisar, reparar o, si procede, cambiar el tope de válvula.

4) Fuga de aceite de la válvula de bajada:

El anillo tórico está desgastado. ⇒ Cambiar el anillo tórico.

5) Fuga de aceite de la bomba de cilindro:

La junta de aceite o el anillo en U están desgastados. ⇒ Cambiar la junta y/o el anillo en U.

V. Mantenimiento

Los carros de plataforma elevadora DANDY no necesitan un mantenimiento especial, sino que sólo deben lubricarse/engrasarse regularmente e inspeccionarse de vez en cuando.

Para el mantenimiento, manejo y funcionamiento correctos del aparato, deben realizarse los siguientes trabajos en el aparato:

¡Atención! No puede cargarse la plataforma durante los trabajos de mantenimiento, inspección y lubricación. Para asegurar la plataforma se deben colocar tacos de sujeción entre las guías de la plataforma y el bastidor.

1. Se deben engrasar mensualmente con grasa todos los puntos de rozamiento.
2. Inspección regular de la movilidad y desgaste de las ruedas
3. Inspección regular del freno
4. Inspección regular de la pérdida de aceite del cilindro hidráulico.

VI. Características técnicas

Modelo	**L-150**	**L-250**
Capacidad de carga:	150 kg	300 kg
Gama de elevación en mm:	525	565
Plataforma: A x L en mm:	450x710	500x800
Recorrido de pedal hasta elevación máxima:	10	20
Neumáticos:	PU	PU
Freno de rueda:	x	-
Color	Azul RAL 5010	Azul RAL 5010
Peso neto:	35 kg	54 kg

Modelo	**A-500**	**A-1000**
Capacidad de carga:	500 kg	1000 kg
Gama de elevación en mm:	630	690
Plataforma: A x L en mm:	600x910	600x1000
Recorrido de pedal hasta elevación máxima:	45	56
Neumáticos:	PU	PU
Freno de rueda:	-	-
Color:	Azul RAL 5010	Azul RAL 5010
Peso neto:	88 kg	114 kg

Modelo	**A-350W**	**S-500W**
Capacidad de carga:	350 kg	500 kg
Gama de elevación en mm:	920	565
Plataforma: A x L en mm:	600x910	500x600
Recorrido de pedal hasta elevación máxima:	45	46
Neumáticos:	PU	PU
Freno de rueda:	-	-
Color	Azul RAL 5010	Azul RAL 5010
Peso neto:	105 kg	84 kg

Modelo	**M-500L**	**F-500H**
Capacidad de carga:	500 kg	500 kg
Gama de elevación en mm:	750	900
Plataforma: A x L en mm:	500x940	-
Recorrido de pedal hasta elevación máxima:	55	67
Neumáticos:	PU	PU
Freno de rueda:	x	-
Color	Azul RAL 5010	Azul RAL 5010
Peso neto:	79 kg	89 kg

* *

Simon, Evers & Co. GmbH
HAMB URG

E

Declaración de conformidad CE
siguiendo la directiva de máquinas 2006/42/EC

Mediante la presente declaramos que las máquinas que se designan a continuación cumplen los requisitos básicos correspondientes de seguridad y para la salud de la directiva EC en cuanto a su concepción, construcción y tipo de construcción, así como en el modelo que ponemos en circulación.

En el caso de que se modifique la máquina sin nuestro conocimiento, esta declaración pierde su validez.

Denominación de las máquinas:	Carro elevador tipo pantógrafo
Modelos de máquina:	L-150, L-250, A-350W, A-500, S-500W, M-500L, F-500H, A-1000, (KK 758 698, KK 280 011, KK 694 797, KK 579 475, KK 704 528, KK 205 788, KK 205 761, KK 724 299)
Directivas EC correspondientes:	Directiva de máquinas CE 2006/42/EC
Nombre del proveedor:	Simon, Evers & Co. GmbH
Dirección:	Admiralitätstr. 59 20459 Hamburg
Fecha:	29.12.2009
Dirección del proveedor:	*Simon, Evers & Co. GmbH*

ppa. Münchow

Simon, Evers & Co. GmbH
Admiralitätstr. 59 · D-20459 Hamburg
Postfach 10 56 29 · D-20038 Hamburg
Tel.: 040 / 32 33 01 - 0

EST

DANDY t õ s t e p l a t v o r m-k ä r u d e

m u d e l i L-150, L-250, A-500, A-1000 A-350W, M-500L, F-500H, S-500W

* * * **

I . I n s t r u k t s i o o n i d e n n e k a s u t u s e l e v õ t t u

I I . M o n t a a ž

I I I . K a s u t u s e l e v õ t t

I V . H ä i r e t e k õ r v a l d a m i n e

V . H o o l d u s j a j ä r e l e v a l v e

V I . S p e t s i f i k a t s i o o n

* *

O h u t u s j u h i s e d!

T Ä H E L E P A N U!

Käesoleva kasutusjuhendi instruktsioone ja ohutusjuhiseid tuleb kindlasti järgida ja nendest kinni pidada. Kui juhiseid ei järgita, seadet käsitsetakse valesti või kasutatakse valel otstarbel, tekib oht

- kasutajale või kolmandale isikutele
- seadmele või muudele materiaalsetele väärtustele

S e a d m e i d t o h i v a d k a s u t a d a j a h o o l d a d a v a i d i s i k u d, k e s

- on selleks kvalifitseeritud
- on käesoleva kasutusjuhendi läbi lugenud ning sellest aru saanud
- tunnevad oma töökohal kehtivaid ohutusnõudeid
- omavad sobilikku töökohta ja tööriistu

*** * * * * * * * * * * * * ***

Märkus. Iga seadme andmeplaadil on kirjas selle seadme seerianumber ja valmistamise kuupäev, mis on vastavalt fikseeritud ka tootja poolt. Palun fikseerige need andmed ka eraldiolevas aktis.

I. I n s t r u k t s i o o n i d e n n e k a s u t u s e l e v õ t t u

DANDY-tõsteplatvorm-kärud on välja töötatud ja konstrueeritud turvalise käsitsemise jaoks. Kui käesolevatest ohutusjuhistest kinni pidada, saab ära hoida ohu tekkimise kasutajale või kolmandale isikutele, samuti materiaalsetele väärtustele.

A . T Ä H E L E P A N U!

1. KÕIK ISIKUD PEALE SEADME KÄSITSEJA PEAVAD SEADME KASUTAMISE AJAL SELLEST EEMAL VIIBIMA!
2. ÄRGE KUNAGI SEISKE PLATVORMIL!
3. LASTILE ETTENÄHTUD KAALUPIIRI EI TOHI KUNAGI ÜLETADA!
4. MITTE KUNAGI EI TOHI LASTI PAIGUTADA ÜHELE KÜLJELE/OTSALE VÕI NII, ET SEE ÜLE PLATVORMI ÄÄRE ULATUB!
5. JALGU JA KÄSI EI TOHI KUNAGI PLATVORMI JA PEARAAMI VAHELE ASETADA!
6. TÄISLAADITUD PLATVORM TULEB AEGLASELT ALLA LASTA!
7. TRANSPORTIMISE AJAL PEAB PLATVORM OLEMA LÕPUNI ALLA LASTUD!
8. ENNE PEALE- JA MAHALAADIMIST RAKENDADA ALATI FIKSAATORID!
9. PLATVORMI TOHIB TÕSTA / ALLA LASTA AINULT SEADME HORISONTAALASENDIS OLEKU KORRAL!
10. SEADET EI TOHI KASUTADA KÕIKUVA / LIIGA KIIRE ALLALASKMISKIIRUSE KORRAL!
11.SELLEKS, ET VÄLTIDA SEADME OOTAMATUT LIIKUMAHAKKAMIST, TOHIB SEDA MONTEERIDA VAID TASASEL PINNAL JA ALLES SEEJÄREL, KUI RULLIKUD ON BLOKEERITUD!

I I . M o n t a a ž L-250, A-500, A-350W, S-500W, A-1000, L-150

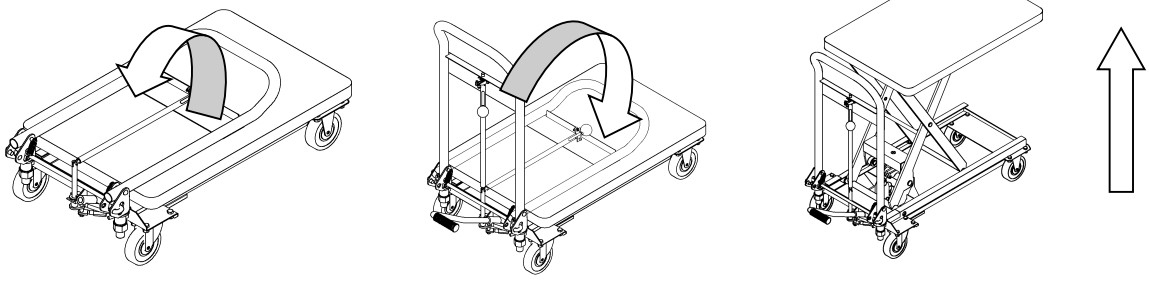

1 **2** **3**

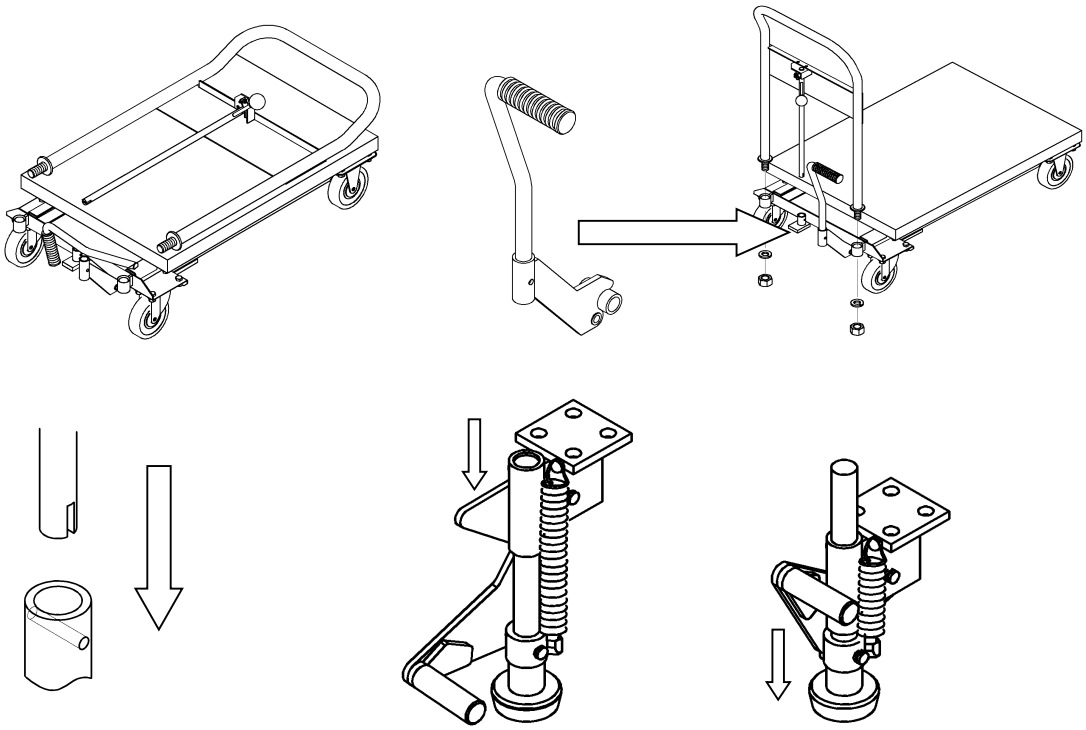

M o n t a a ž M-500L + F-500H

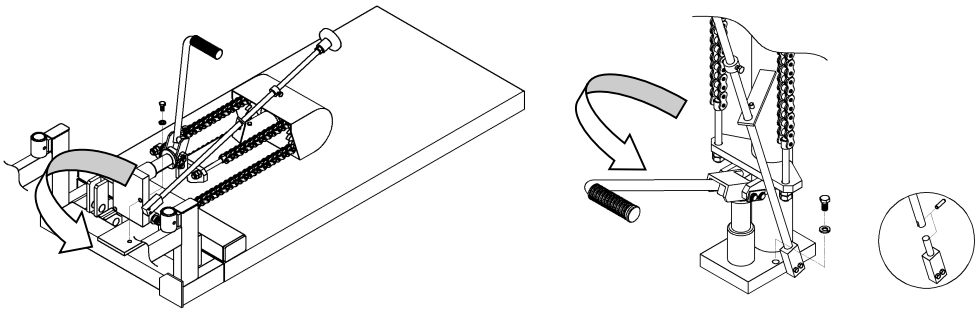

I I I. Kasutuselevõtt

1) Sulgege hüdroventiil, keerates kunstmaterjalist käepidet kellaosuti liikumise suunas lõpuni.

2) Platvorm tõuseb jalapedaalile vajutades.

3) Kunstmaterjalist käepideme aeglasel keeramisel kellaosuti liikumisele vastupidises suunas avaneb hüdroventiil ja platvorm vajub alla.
Tähelepanu! Mida rohkem ventiili avada, seda kiiremini platvorm alla vajub!
Kui ventiil uuesti sulgeda, jääb platvorm saavutatud kõrgusele seisma.

4) Enne pealelaadimist tuleb alati fikseerida seisupidurid!

IV. Häirete kõrvaldamine

1) Platvorm ei tõuse

Mahutis ei ole õli. ⇒ Kallake õli juurde.

Allalaskmisventiili või kuulikese tööfunktsioon on häiritud. ⇒ Puhastage või vahetage välja.

2) Platvorm ei jää üles

Allalaskmisventiili või kuulikese tööfunktsioon on häirtud. ⇒ Puhastage või vahetage välja.

3) Platvormi ei saa alla lasta

U-rõngas on kulunud. ⇒ Vahetage U-rõngas välja.

Allalaskmisventiil ei ole avatud. ⇒ Kontrollige ventiili stopperit, prandage või vahetage vajadusel välja.

4) Allalaskmisventiilist tilgub õli

O-rõngas on kulunud. ⇒ Vahetage O-rõngas välja.

5) Silindri pumbast tilgub õli

Õlitihend või U-rõngas on kulunud. ⇒Vahetage tihend ja/või U-rõngas välja.

V. Hooldus

DANDY-tõsteplatvorm-kärud ei vaja spetsiaalset hooldust, neid peab vaid regulaarselt õlitama / määrima ja aeg-ajalt üle vaatama.

Seadme laitmatu töökorras oleku ja funktsionaalsuse tagamiseks peab teostama alltoodud töid.

Tähelepanu! Hooldus-, inspekteerimis- ja määrdetööde teostamisel ei tohi platvorm olla täis laaditud. Platvormi kinnitamiseks tuleb platvormi juhikute ja raami vahele asetada tugiplokid!

1. Kõik hõõrdekohad tuleb iga kuu määrdeainega määrida.
2. Regulaarselt tuleb kontrollida rataste liikuvust ja kulumisastet.
3. Regulaarselt tuleb kontrollida pidurit.
4. Regulaarselt tuleb kontrollida hüdrosilindrit õlikaotus suhtes.

VI. Spetsifikatsioon

Mudel	**L-150**	**L-250**
Kandevõime	150 kg	300 kg
Käigu vahemik mm	525	565
Platvormi pikkus/laius/mm	450x710	500x800
Pedaali vajutused max tõsteni	10	20
Rehvid	PU	PU
Ratta fiksaator	x	-
Värv	sinine RAL 5010	sinine RAL 5010
Netokaal	35 kg	54 kg

Mudel	**A-500**	**A-1000**
Kandevõime	500	1000 kg
Käigu vahemik mm	630	690
Platvormi pikkus/laius/mm	600x910	600x1000
Pedaali vajutused max tõsteni	45	56
Rehvid	PU	PU
Ratta fiksaator	-	-
Värv	sinine RAL 5010	sinine RAL 5010
Netokaal	88 kg	114 kg

Mudel	**A-350W**	**S-500W**
Kandevõime	350 kg	500 kg
Käigu vahemik mm	920	565
Platvormi pikkus/laius/mm	600x910	500x600
Pedaali vajutused max tõsteni	45	46
Rehvid	PU	PU
Ratta fiksaator	-	-
Värv	sinine RAL 5010	sinine RAL 5010
Netokaal	105 kg	84 kg

Mudel	**M-500L**	**F-500H**
Kandevõime	500 kg	500 kg
Käigu vahemik mm	750	900
Platvormi pikkus/laius/mm	940x500	1100x500
Pedaali vajutused max tõsteni	55	67
Rehvid	PU	PU
Ratta fiksaator	-	-
Värv	sinine RAL 5010	sinine RAL 5010
Netokaal	79 kg	89 kg

Simon, Evers & Co. GmbH
HAMB URG

EST

EÜ vastavusavaldus
EÜ masinate direktiivi 2006/42/EC

Käesolevaga deklareerime, et järgnevas nimetatud masin vastab oma kontseptsiooni, konstruktsiooni ja ehitusviisi poolest meie poolt välja lastud teostuses EÜ asjakohaste direktiivide põhilistele turva- ja tervisekaitsenõuetele.

Toote juures ilma meiega kooskõlastamata tehtud muudatuse puhul kaotab käesolev vastavusavaldus oma kehtivuse.

Masina nimetus:	Käärkahveltõstuk
Masina tüübid:	L-150, L-250, A-350W,A-500, S-500W,M-500L, F-500H, A-1000, (KK 758 698,KK 280 011, KK 694 797, KK 579 475,KK 704 528, KK 205 788, KK 205 761,KK 724 299)
Rakendatud EÜ direktiivid:	masinate direktiiv 2006/42/EC
Tarnija nimi:	Simon, Evers & Co. GmbH
Aadress:	Admiralitätstr.59 20459 Hamburg
Kuupäev:	29.12.2009
Tarnija allkiri:	*Simon, Evers & Co. GmbH* ppa. Münchow

Simon, Evers & Co. GmbH
Admiralitätstraße 59 · D-20459 Hamburg
Postfach 10 56 29 · D-20038 Hamburg
Tel.: 040 / 32 33 01 - 0

F

Chariots à plate-forme auto-élévatrice de la série DANDY

Modèles L-150, L-250, A-500, A-1000 A-350W, M-500L, F-500H, S-500W

* * * * *

I. Instructions avant la mise en service

II. Montage

III. Mise en service

IV. Elimination des erreurs

V. Maintenance et inspection

VI. Spécification

* *

Remarques de sécurité !

ATTENTION:

Il est impératif de suivre à la lettre les instructions et remarques de sécurité figurant dans ce mode d'emploi. Toute non observation, utilisation erronée ou abus peut entraîner des risques

- pour l'utilisateur ou des tierces personnes
- pour l'appareil ou autre biens matériels de l'exploitant

Le fonctionnement et la maintenance des appareils sont réservés uniquement aux personnes

- qui sont qualifiées pour ces tâches
- qui ont lu et compris de mode d'emploi
- qui se sont familiarisées avec les prescriptions de sécurité sur leur propres place de travail
- qui disposent d'une place de travail adaptée en conséquence et des outils

*** * * * * * * * * * * * * ***

Remarque : les numéros de série et la date de production sont indiqués respectivement sur la plaque signalétiques de chaque appareil et aussi documentés en conséquence dans l'usine. Veuillez noter également ces données dans un classeur indépendant.

I. Instructions avant la mise en service

Les chariots à plate-forme auto-élévatrice se la série DANDY ont été développés et construits pour une utilisation sûre. Le respect des remarques de sécurité suivantes permet d'éviter les risques pour l'utilisateur, des tierces personnes ou des biens matériels.

A . A T T E N T I O N :

1. **TOUTE PERSONNE, AUTRE QUE L'OPERATEUR, DOIT SE TENIR A L'ECART DE L'APPAREIL PENDANT SON UTILISATION !**
2. **NE JAMAIS SE TENIR SUR LA PLATE-FORME !**
3. **NE JAMAIS DEPASSER LA LIMITE DE CHARGE INDIQUEE !**
4. **NE JAMAIS CHARGER L'APPAREIL D'UN SEUL COTE, TROP VERS LE HAUT OU AU-DELA DE LA PLATE-FORME !**
5. **NE JAMAIS PLACER LE PIED ENTRE LA PLATE-FORME ET LE CHASSIS DE BASE !**
6. **ABAISSER LENTEMENT LA PLATE-FORME SI ELLE EST CHARGEE !**
7. **LA PLATE-FORME DOIT ETRE ENTIEREMENT ABAISSEE PENDANT LE TRANSPORT !**
8. **ACTIONNER TOUJOURS LES BLOCAGES DE ROUE AVANT LE CHARGEMENT OU LE DECHARGEMENT !**
9. **ELEVER / ABAISSER LA PLATE-FORME SEULEMENT SI ELLE EST EN POSITION HORIZONTALE !**
10. **NE PAS UTILISER L'APPAREIL SI LA VITESSE D'ABAISSEMENT EST TROP HAUTE OU IRREGULIERE !**
11. **LE MONTAGE NE DOIT ETRE EFFECTUE QUE SUR UN SOL PLAN ET APRES AVOIR BLOQUE LES ROULETTES AFIN DE POUVOIR EVITER QUE L'APPAREIL SE METTE SOUDAINEMENT A ROULER.**

I I . M o n t a g e L-250, A-500, A-350W, S-500W, A-1000, L-150

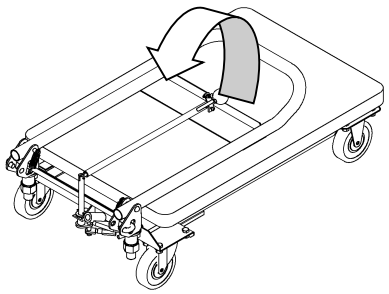

1

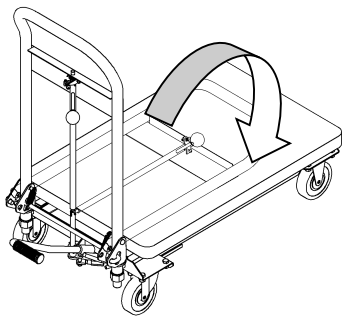

2

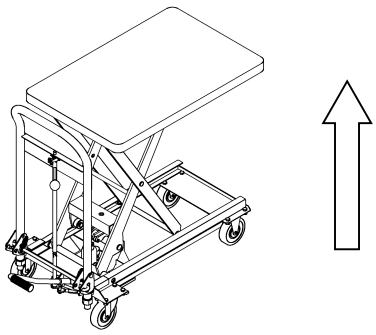

3

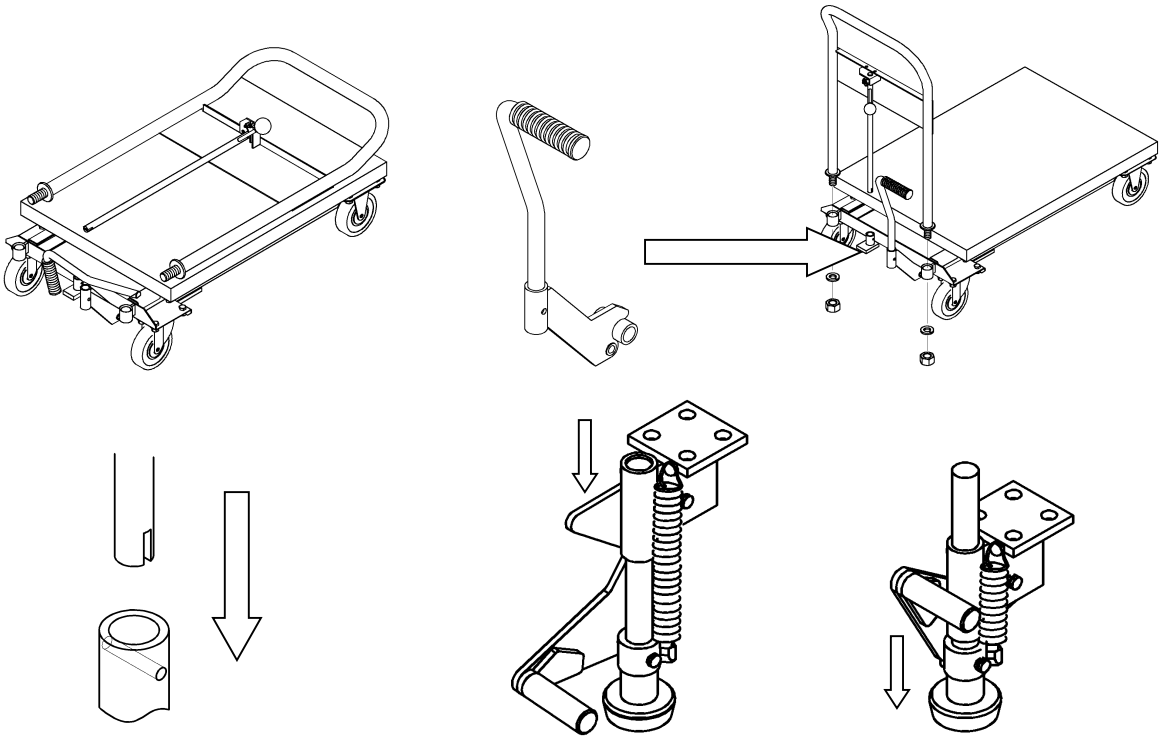

M o n t a g e M-500L + F-500H

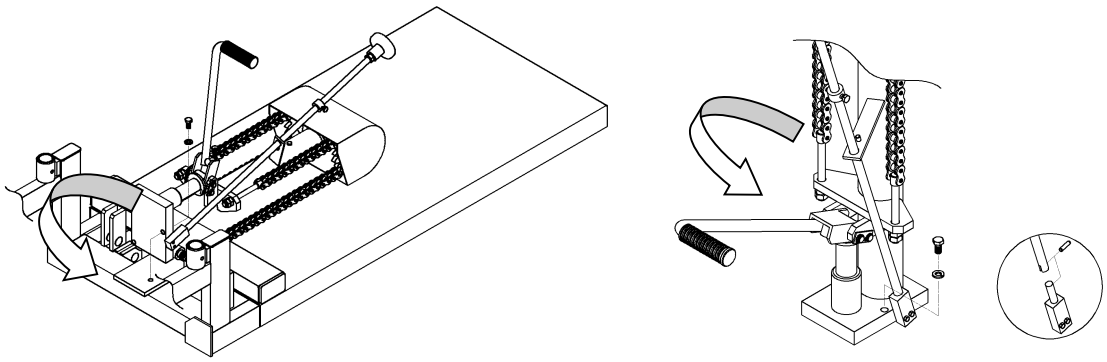

I I I. Mise en service

1) Fermer la soupape hydraulique en tournant la poignée en plastique dans le sens des aiguilles d'une montre jusqu'à la butée.

1) La plate-forme s'élève en appuyant sur la pédale.

2) En tournant lentement la poignée en plastique dans le sens inverse des aiguilles d'une montre, la soupape hydraulique s'ouvre et la plate-forme s'abaisse.
Attention : plus la soupape s'ouvre, plus la vitesse d'abaissement de la plate-forme augmente !
En fermant à nouveau la soupape, la plate-forme reste dans la position atteinte.

4) Actionner toujours les freins parkings avant le chargement !

IV. Elimination des anomalies :

1) La plate-forme ne s'élève pas :

Le réservoir d'huile est vide.	⇒	Remplir d'huile.
La soupape d'abaissement ou la bille a une fonctionnement erroné	⇒	Nettoyer ou remplacer

2) La plate-forme ne reste pas en haut :

La soupape d'abaissement ou la bille a une fonctionnement erroné	⇒	Nettoyer ou remplacer

3) La plate-forme ne peut pas être abaissée :

La bague en U est usée.	⇒	Remplacer la bague en U.
La soupape d'abaissement n'est pas ouverte	⇒	Vérifier, réparer ou au besoin remplacer l'obturateur de soupape.

4) L'huile fuit de la soupape d'abaissement :

L'anneau torique est usé.	⇒	Remplacer l'anneau torique.

5) L'huile fuit de la pompe à cylindres :

Le joint d'étanchéité d'huile ou l'anneau torique est usé.	⇒	Remplacer le joint d'étanchéité et/ou l'anneau torique

V. Maintenance

Les chariots à plate-forme auto-élévatrice de la série DANDY ne requièrent aucune maintenance particulière, mais ils doivent être lubrifiés/graissés régulièrement et contrôlés de temps à autre.

Les travaux suivants doivent être exécutés afin de garantir une parfaite utilisation ainsi qu'un fonctionnement irréprochable de l'appareil :

Attention : la plate-forme ne doit pas être chargée pendant les travaux de maintenance, d'inspection et de lubrification. Il est impératif de placer des tasseaux de soutien entre les guidages de la plate-forme et le châssis !

1. Lubrifier une fois par mois chaque point de friction avec de la graisse.
2. Vérifier régulièrement la facilité de roulement et l'usure des roues
3. Vérifier régulièrement le frein
4. Vérifier régulièrement le vérin hydraulique quant aux pertes d'huile.

VI. Spécification

Modèle	**L-150**	**L-250**
Force portante :	150 kg	250 kg
Plage de levée en mm :	525	565
Plate-forme Lxl/en mm :	450x710	500x800
Enfoncement de pédale jusqu'à la levée maximale :	10	20
Pneus :	PU	PU
Blocage de roue :	x	-
Couleur :	Bleu RAL 5010	Bleu RAL 5010
Poids net :	35 kg	54 kg

Modèle	**A-500**	**A-1000**
Force portante :	500 kg	1000 kg
Plage de levée en mm :	630	690
Plate-forme Lxl/en mm :	600x910	600x1000
Enfoncement de pédale jusqu'à la levée maximale :	45	56
Pneus :	PU	PU
Blocage de roue :	-	-
Couleur :	Bleu RAL 5010	Bleu RAL 5010
Poids net :	88 kg	114 kg

Modèle	**A-350W**	**S-500W**
Force portante :	350 kg	500 kg
Plage de levée en mm :	920	565
Plate-forme Lxl/en mm :	600x910	500x600
Enfoncement de pédale jusqu'à la levée maximale :	45	46
Pneus :	PU	PU
Blocage de roue :	-	-
Couleur :	Bleu RAL 5010	Bleu RAL 5010
Poids net :	105 kg	84 kg

Modèle	**M-500L**	**F-500H**
Force portante :	500 kg	500 kg
Plage de levée en mm :	750	900
Plate-forme Lxl/en mm :	940x500	1100x500
Enfoncement de pédale jusqu'à la levée maximale :	55	67
Pneus :	PU	PU
Blocage de roue :	-	-
Couleur :	Bleu RAL 5010	Bleu RAL 5010
Poids net :	79 kg	89 kg

*** ***

Simon, Evers & Co. GmbH
HAMB URG

F

Déclaration de conformité CE
en conformité à la directive sur les machines 2006/42/EC

Par la présente, nous déclarons que les machines désignées ci-après, de part leur conception, leur construction et leur style, de même pour le modèle que nous avons mis en circulation, correspondent aux exigences fondamentales y relatives de sécurité et de santé des directives CE.

La conformité n'est plus valide pour une modification de la machine effectuée sans notre accord.

Désignation des machines:	Chariots élévateurs à ciseaux
Modèles de machine:	L-150, L-250, A-350W, A-500, S-500W, M-500L, F-500H, A-1000, (KK 758 698, KK 280 011, KK 694 797, KK 579 475, KK 704 528, KK 205 788, KK 205 761, KK 724 299)
Directives CE relatives:	Directive sur les machines CE 2006/42/EC
Nom du fournisseur:	Simon, Evers & Co. GmbH
Adresse:	Admiralitätstr.59 20459 Hamburg
Date:	29.12.2009
Signature du fournisseur:	*Simon, Evers & Co. GmbH* *ppa. Münchow*

Simon, Evers & Co. GmbH
Admiralitätstraße 59 · D-20459 Hamburg
Postfach 10 55 29 · D-20038 Hamburg
Tel. 040 / 32 33 01 - 0

GB

DANDY lifting platform car

Models L-150, L-250, A-500, A-1000 A-350W, M-500L, F-500H, S-500W

* * * * *

I. Instructions before commissioning

II. Installation

III. Commissioning

IV. Troubleshooting

V. Servicing and inspection

VI. Specification

* *

Safety instructions

IMPORTANT

The instructions and safety instructions in this operating manual must be followed to the letter. Failure to follow them or incorrect operation or abuse may result in danger.

- **for the operator or third parties**
- **for the unit and other property of the operator**

The units may only be operated and serviced by persons

- **who are trained to do so**
- **who have read and understood this operating manual**
- **who are acquainted with the safety regulations governing their work station**
- **who have a suitable work station and tools**

*** * * * * * * * * * * * * ***

Note: The serial number and the production date are shown on the model plate of each unit and also recorded at the factory. Please make a note of this information in a separate file.

I. Instructions before commissioning

The DANDY lifting platform car has been developed and designed for safe operation. If you observe the following safety instructions, it is possible to prevent exposing the operator, third parties and property to any danger.

A. IMPORTANT

1. **PEOPLE OTHER THAN THE OPERATOR MUST KEEP A SAFE DISTANCE FROM THE UNIT WHILST IT IS OPERATING.**
2. **NEVER STAND ON THE PLATFORM.**
3. **NEVER EXCEED THE MAXIMUM LOAD LIMIT.**
4. **NEVER LOAD THE PLATFORM ON ONE SIDE OR MAKE IT TOP-HEAVY OR PLACE LOADS THAT STICK OUT OVER THE EDGE OF THE PLATFORM.**
5. **NEVER INSERT YOUR HAND OR FOOT BETWEEN THE PLATFORM AND THE BASE FRAME.**
6. **LOWER THE LOADED PLATFORM SLOWLY.**
7. **THE PLATFORM MUST BE LOWERED IN FULL FOR TRANSPORT.**
8. **BEFORE LOADING AND UNLOADING ALWAYS APPLY THE PARKING BRAKE.**
9. **ONLY RAISE AND LOWER THE PLATFORM WHEN THE UNIT IS HORIZONTAL.**
10. **DO NOT USE THE UNIT IS ITS LOWERING SPEED BECOMES IRREGULAR OR EXCESSIVE.**
11. **THE UNIT MAY ONLY BE INSTALLED ON A FLAT SURFACE AND AFTER BLOCKING THE ROLLERS SO AS TO PREVENT THE UNIT ROLLING AWAY SUDDENLY.**

II. Installation L-250, A-500, A-350W, S-500W, A-1000, L-150

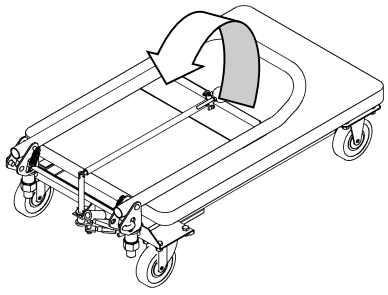

1

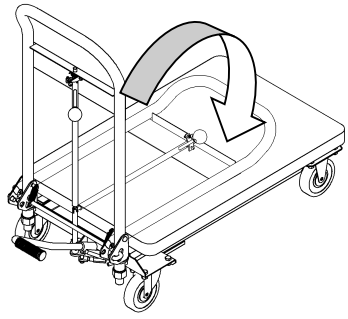

2

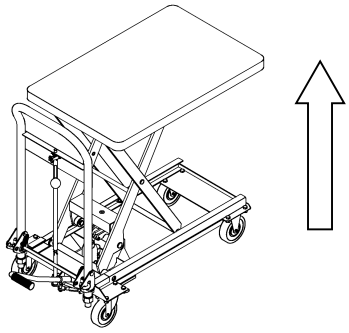

3

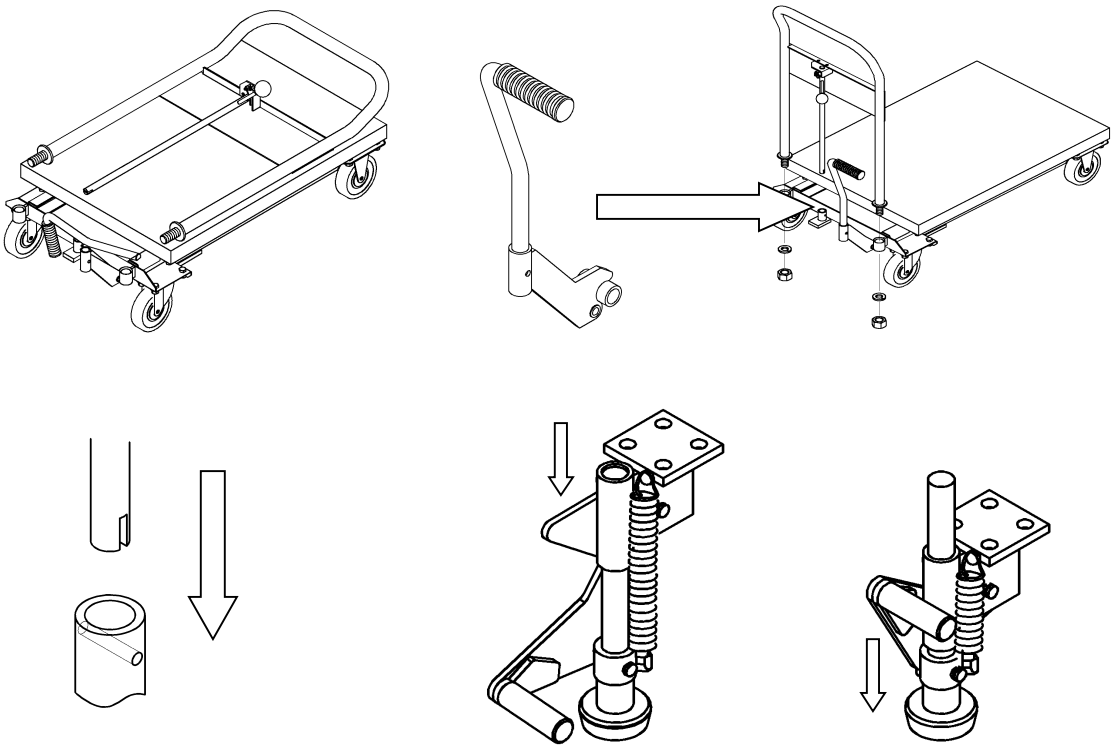

Installation M-500L + F-500H

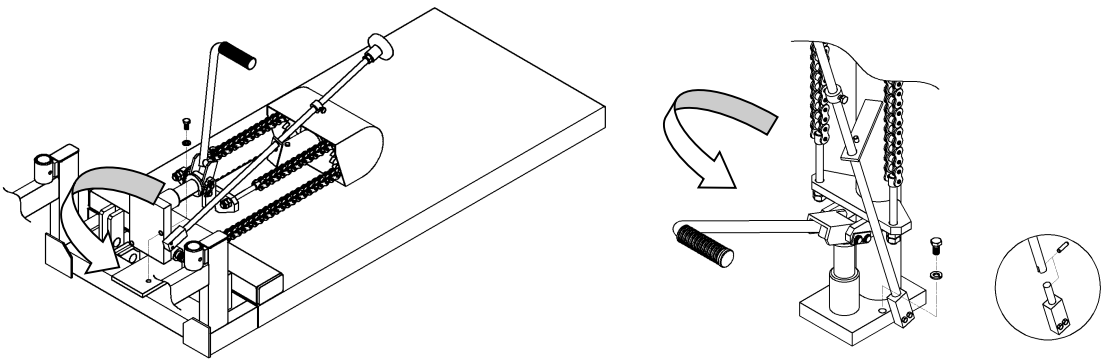

III. Commissioning

1) Close the hydraulic valve by turning the plastic handle clockwise as far as it will go.

2) The platform can now be raised by pressing the pedal.

3) By slowly turning the plastic handle anti-clockwise the hydraulic valve will open and the platform will be lowered.
Important: The more you open the valve, the faster the platform will be lowered.
If you close the valve again the platform will stop in the position it has reached.

4) Always apply the parking brake before loading the platform.

IV. Troubleshooting

1) The platform will not raise

No oil in the tank	⇒	Top up with oil.
Lowering valve or ball's function is destroyed	⇒	Clean or replace.

2) Platform will not stay raised

Lowering valve or ball's function is destroyed	⇒	Clean or replace.

3) Platform cannot be lowered

O-ring is worn	⇒	Replace the O-ring.
Lowering valve not open	⇒	Check or repair valve stopper or replace it if necessary

4) Oil leaks from the lowering valve

O ring is worn	⇒	Replace the O ring.

5) Oil leaks from the cylinder pump

The oil seal or O-ring is worn	⇒	Replace the seal and/or O-ring.

V. Servicing

The DANDY lifting platform cars do not require any special servicing and in fact only have to be lubricated/greased at regular intervals and inspected from time to time.

To ensure the perfect handling and function of the unit, the following work should be completed.

Important: The platform must not be laden during the servicing, inspection and lubrication work. Support blocks must be placed between the platform guides and the frame to secure the platform support blocks.

1. Every friction point should be greased every month.
2. Check the wheels on a regular basis to ensure that they move easily and show no signs of wear.
3. Check the brake on a regular basis.
4. Check the hydraulic cylinder for oil loss on a regular basis.

VI. Specification

Model	L-150	L-250
Load capacity	150 kg	250 kg
Max. lifting range	525	565
Platform LxW/mm	450x710	500x800
Pedal distance for max. lift	10	20
Tyres	PU	PU
Wheel brake	x	-
Colour: Frame/Scissors	Blau RAL 5010	Blau RAL 5010
Net weight	35 kg	54 kg

Model	**A-500**	**A-1000**
Load capacity	500 kg	1000 kg
Max. lifting range	370 - 1.500	410 - 1000
Platform LxW/mm	600x910	600x1000
Pedal distance for max. lift	45	56
Tyres	PU	PU
Wheel brake	-	-
Colour: Frame/Scissors	Blau RAL 5010	Blau RAL 5010
Net weight	88kg	114 kg

Model	**A-350W**	**S-500W**
Load capacity	350 kg	500 kg
Max. lifting range	920	565
Platform LxW/mm	600x910	500x600
Pedal distance for max. lift	45	46
Tyres	PU	PU
Wheel brake	-	-
Colour: Frame/Scissors	Blau RAL 5010	Blau RAL 5010
Net weight	105 kg	84 kg

Model	**M-500L**	**F-500H**
Load capacity	500 kg	500 kg
Max. lifting range	750	900
Platform LxW/mm	940x500	1100x500
Pedal distance for max. lift	55	67
Tyres	PU	PU
Wheel brake	-	-
Colour: Frame/Scissors	Blau RAL 5010	Blau RAL 5010
Net weight	79 kg	89 kg

* * * * * * * * * * * *

Simon, Evers & Co. GmbH
HAMB URG

GB

EC Declaration of Conformity
within the meaning of EC Machine Directive 2006/42/EC

We hereby declare that the machines listed below conform to the pertinent basic health and safety requirements of the EC Directive in respect of their design, construction and type and in the version brought onto the market by us.

This declaration will cease to be valid in the event of any modification to the machine not approved by us.

Description of the machines:	Scissor-type lifting truck
Machine types:	L-150, L-250, A-350W, A-500, S-500W, M-500L, F-500H, A-1000, (KK 758 698, KK 280 011, KK 694 797, KK 579 475, KK 704 528, KK 205 788, KK 205 761, KK 724 299)
Pertinent EC directives:	EC Machine Directive 2006/42/EC
Name of supplier:	Simon, Evers & Co. GmbH
Address:	Admiralitätstr.59 20459 Hamburg
Date:	29.12.2009
Supplier's signature:	*Simon, Evers & Co. GmbH* *ppa. Münchow*

Simon, Evers & Co. GmbH
Admiralitätstraße 59 · D-20459 Hamburg
Postfach 10 56 29 · D-20038 Hamburg
Tel.: 040 / 32 33 01 - 0

H

DANDY - Emelő-rakodólapos kocsi

L-150, L-250, A-500, A-1000
A-350W, M-500L, F-500H, S-500W

* * * * *

I . Üzembehelyezést megelőző rendelkezések

I I . Összeszerelés

I I I . Üzembehelyezés

I V . Hibaelhárítás

V . Karbantartás & ellenőrzés

* *

B i z t o n s á g i e l ő í r á s o k !

F I G Y E L E M :

Ezen kezelési utasítás rendelkezéseit és biztonsági előírásait feltétlenül figyelembe kell venni és be kell tartani. Figyelmen kívül hagyás ill. hibás kezelés és visszaélés esetén veszélyek fenyegetik

-a kezelőt vagy harmadik személyt
-a készüléket és az üzemeltető egyéb dologi értékeit.

A k é s z ü l é k e t c s a k o l y a n s z e m é l y e k m ű k ö d t e t h e t i k é s t a r t h a t j á k k a r b a n

-akik erre vonatkozó képesítéssel rendelkeznek
-akik ezt a kezelési utasítást elolvasták és megértették
-akik jártasak a saját munkahelyük biztonsági határozataiban
-akik a megfelelő munkahellyel és szerszámokkal rendelkeznek

*** * * * * * * * * * * * * ***

Megjegyzés: A sorozatszám és a gyártás dátuma minden egyes készülék típustábláján meg van adja és gyárilag is megfelelően rögzítve van. Kérjük, jegyezze fel Ön is ezeket az adatokat egy külön iratban.

I . Ü z e m b e h e l y e z é s t m e g e l ő z ő r e n d e l k e z é s e k

A DANDY-emelő-rakodólapos kocsi a biztonságos kezelés számára alatt kifejlesztve és megszerkesztve. Az alábbi biztonsági előírások betartása mellett elkerülhetők a kezelőt, harmadik személyt vagy egyéb dologi értékeket fenyegető veszélyek.

A . F I G Y E L E M :

1. **A KEZELŐN KÍVÜL MINDEN MÁS SZEMÉLYNEK A HASZNÁLAT SORÁN A KÉSZÜLÉKTŐL MEGFELELŐ TÁVOLSÁGOT KELL TARTANI!**
2. **SOHA NE ÁLLJON RÁ A RAKODÓLAPRA!**
3. **SOHA NE LÉPJE TÚL A MEGADOTT TEHER-SÚLYHATÁROKAT!**
4. **SOHA NE RAKODJON FÉLOLDALASAN/ELŐLTERHELVE VALAMINT A RAKODÓLAPON TÚLNYÚLÓAN!**
5. **SOHA NE HELYEZE KEZÉT/LÁBÁT A RAKODÓLAP ÉS AZ ALAPKERET KÖZÉ!**
6. **A TERHELT RAKODÓLAPOT LASSAN ENGEDJE LE!**
7. **A RAKODÓLAPNAK A SZÁLLÍTÁS KÖZBEN TELJESEN LEENGEDETT ÁLLAPOTBAN KELL LENNI!**
8. **A FEL-/LERAKODÁS ELŐTT MINDIG MŰKÖDTESSE A RÖGZÍTŐT!**
9. **A RAKODÓLAPOT CSAK A KÉSZÜLÉK VÍZSZINTES HELYZETÉBEN EMELJE/SÜLLYESSZE!**
10. **SZABÁLYTALAN/TÚL NAGY LEENGEDÉSI SEBESSÉG ESETÉN NE HASZNÁLJA A KÉSZÜLÉKET!**
11. **AZ ÖSSZESZERELÉST CSAK SZINTES TALAJON ÉS A GÖRGŐK RÖGZÍTÉSE UTÁN SZABAD ELVÉGEZNI, HOGY EZÁLTAL ELKERÜLHETŐ LEGYEN A KÉSZÜLÉK HIRTELEN ELGURULÁSA.**

I I . Ö s s z e s z e r e l é s L-250, A-500, A-350W, S-500W, A-1000, L-150

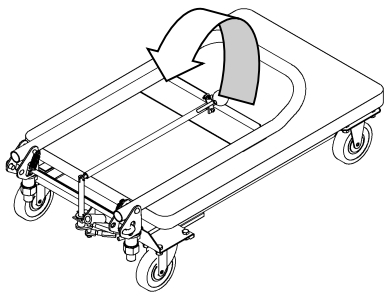

1

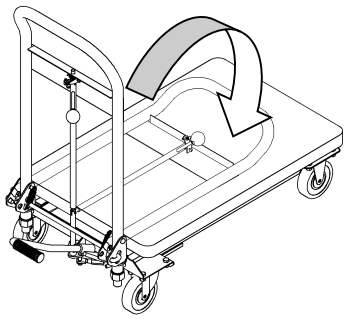

2

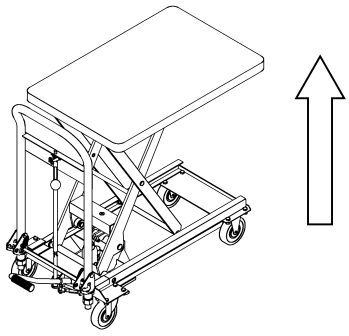

3

- 3 – oldal

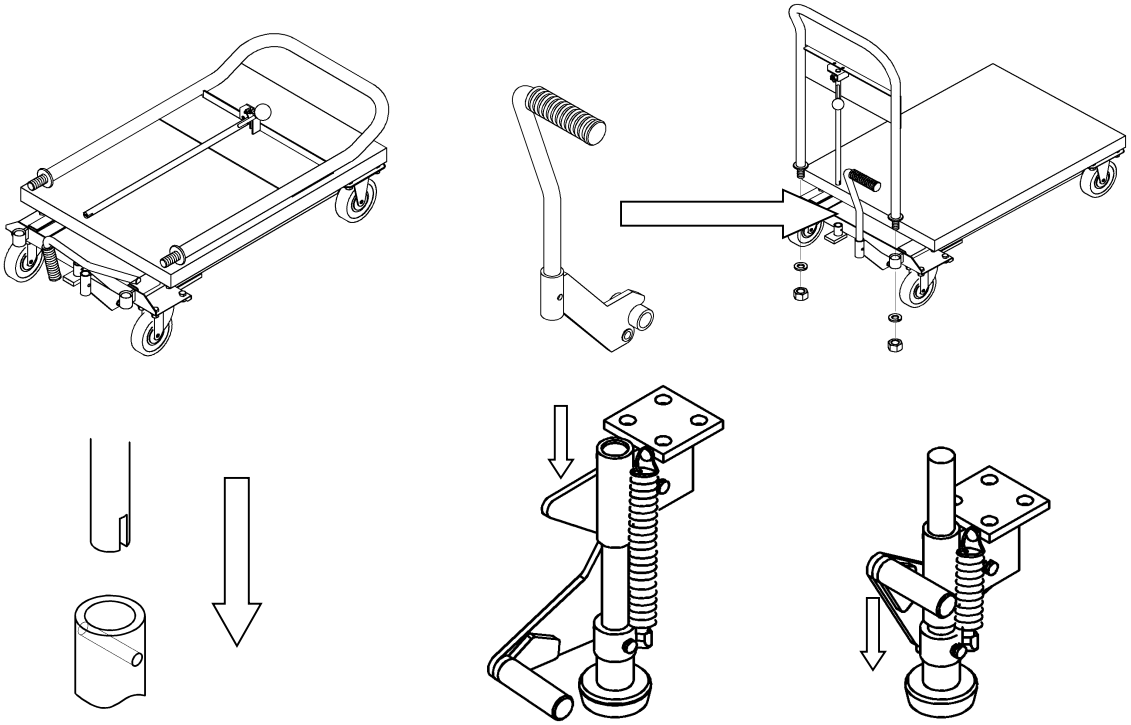

Ö s s z e s z e r e l é s M-500L + F-500H

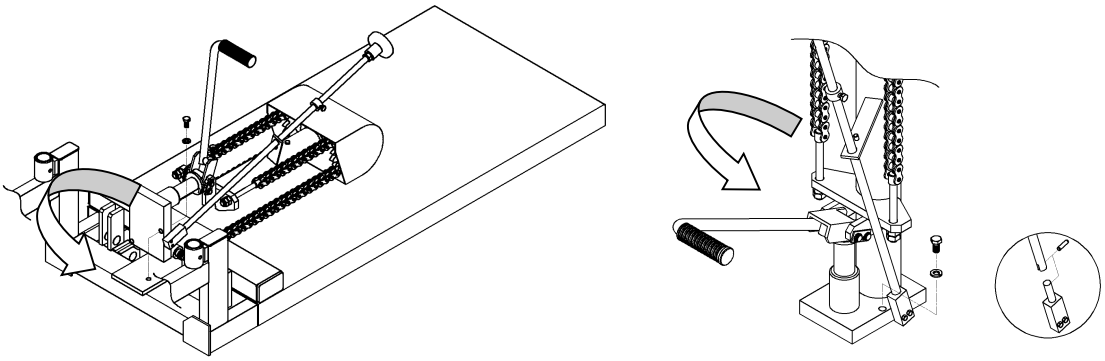

I I I. Üzembehelyezés

1.) A hidraulikus szelepet a műanyag fogantyúnak az óramutató járásával megegyező irányban ütközésig történő elforgatásával zárja.

2.) A rakodólap a pedál működtetése révén emelkedik.
3.) A műanyag fogantyúnak az óramutató járásával ellentétes irányú lassú elforgatásával nyit a hidraulikus szelep ill. lesüllyed a rakodólap.
Figyelem: minél jobban nyitja a szelepet, annál gyorsabban süllyed le a rakodólap!
A szelep újbóli elzárásával a rakodólap az elért helyzetben marad.
4.) Felrakodás előtt mindig hozza működésbe a rögzítőfékeket!

IV. Hibaelhárítás:

1) A rakodólap nem emelkedik fel:

Nincs olaj a tartályban.	⇒	töltsön utána olajat.
A süllyesztő szelep vagy a golyó működésben megzavarva	⇒	tisztítsa meg vagy cserélje ki.

2) A rakodólap nem marad fenn:

A süllyesztő szelep vagy golyó működésében megzavarva	⇒	tisztítsa meg vagy cserélje ki.

3) A rakodólapot nem lehet leengedni:

Az U-gyűrű elhasználódott	⇒	újítsa meg az U-gyűrűt.
A süllyesztő szelep nincs nyitva	⇒	ellenőrizze a szeleprögzítőt, javítsa meg, szükség esetén újítsa meg.

4) A süllyesztő szelepből olaj szivárog:

Az O-gyűrű elhasználódott	⇒	újítsa meg az O-gyűrűt.

5) A hidraulikus hengerből olaj szivárog:

Az olajtömítés vagy az U-gyűrű elhasználódott	⇒	a tömítést és/vagy az U-gyűrűt újítsa meg.

V. Karbantartás

A DANDY-emelő-rakodólapos kocsik nem igényelnek különleges karbantartást, csupán rendszeresen meg kell kenni/zsírozni és időnként ellenőrizni kell.

A készülék kifogástalan kezelhetősége és működőképessége biztosítása céljából az alábbi munkákat kell elvégezni:

Figyelem: a karbantartási, ellenőrzési és kenési munkák alatt a rakodólapnak nem szabad megrakva lenni. A rakodólap biztosítására alátámasztó tuskókat kell a rakodólap-vezetések és a keretek közé helyezni!

1. Minden súrlódási pontot havonta zsírral meg kell kenni.
2. A kerekek mozgathatóságának és lekopásának rendszeres ellenőrzése.
3. A fékek rendszeres ellenőrzése.
4. A hidraulikus henger rendszeres ellenőrzése és olajveszteség szempontjából.

VI. Specifikáció

Típus	L-150	L-250
Teherbírás:	150 kg	250 kg
Emelési tartomány mm:	525	565
Rakodólap HxSz/mm:	450x710	500x800
Pedálnyomások száma a max. emelésig:	10	20
Abroncsozás:	PU	PU
Kerékrögzítő:	x	-
Szín:	kék RAL 5010	kék RAL 5010
Nettó súly:	35 kg	54 kg

Típus	**A-500**	**A-1000**
Teherbírás:	550 kg	1000 kg
Emelési tartomány mm:	630	690
Rakodólap HxSz/mm:	600x910	600x1000
Pedálnyomások száma a max. emelésig:	45	56
Abroncsozás:	PU	PU
Kerékrögzítő:	-	-
Szín: keret/villa	kék RAL 5010	kék RAL 5010
Nettó súly:	88 kg	114 kg

Típus	**A-350W**	**S-500W**
Teherbírás:	350 kg	500 kg
Emelési tartomány mm:	920	565
Rakodólap HxSz/mm:	600x910	500x600
Pedálnyomások száma a max. emelésig:	45	46
Abroncsozás:	PU	PU
Kerékrögzítő:	-	-
Szín:	kék RAL 5010	kék RAL 5010
Nettó súly:	105 kg	84 kg

Típus	**M-500L**	**F-500H**
Teherbírás:	500 kg	500 kg
Emelési tartomány mm:	750	900
Rakodólap HxSz/mm:	940x500	1100x500
Pedálnyomások száma a max. emelésig:	55	67
Abroncsozás:	PU	PU
Kerékrögzítő:	-	-
Szín: keret/villa	kék RAL 5010	kék RAL 5010
Nettó súly:	79 kg	89 kg

* *

Simon, Evers & Co. GmbH
HAMB URG

H

EG-Konformitásnyilatkozat
2006/42/EC jelű EG gépipari irányelvek értelmében

Ezennel kijelentjük, hogy az alábbi típusú gépek a koncepciójukat, konstrukciójukat, építésmódjukat, valamint az általunk készített, forgalomba hozáskor érvényes kivitelüket tekintve az EG-irányelvek idevonatkozó biztonsági- és egészségügyi követelményeinek megfelelnek.

A gép olyan megváltoztatása esetén, amely velünk nem lett egyeztetve, ez a nyilatkozat érvényét veszíti.

A gépek megnevezése:	Ollós emelőkocsi
Géptípusok:	L-150, L-250, A-350W, A-500, S-500W, M-500L, F-500H, A-1000, (KK 758 698, KK 280 011, KK 694 797, KK 579 475, KK 704 528, KK 205 788, KK 205 761, KK 724 299)
Idevonatkozó EG-irányelvek:	EG Gépipari irányelvek 2006/42/EC
A szállító neve:	Simon, Evers & Co. GmbH
Cím:	Admiralitätstr.59 20459 Hamburg
Dátum:	29.12.2009
A szállító aláírása:	*Simon, Evers & Co. GmbH* *ppa. Münchow*

Simon, Evers & Co. GmbH
Admiralitätstr. 59 · D-20459 Hamburg
Postfach 10 56 29 · D-20038 Hamburg
Tel.: 040 / 32 33 01 - 0

C A R E LL O E L E VA T O R E DANDY

M o d e l l i L-150, L-250, A-500, A-1000
A-350W, M-500L, F-500H, S-500W

* * * * *

I. I s t r u z i o n i p e r l a m e s s a i n f u n z i o n e

II. M o n t a g g i o

III. I s t r u z i o n i p e r l‘ u s o

IV. I n c a s o d i f u n z i o n a m e n t o e r r a t o

V. M a n u t e n z i o n e e d I s p e z i o n e

VI. S p e c i f i c a z i o n e

* *

I n d i c a z i o n i p e r l a S i c u r e z z a

A t t e n z i o n e

Le istruzioni e le indicazioni per la sicurezza qui contenute devono essere assolutamente rispettate. Una mancata o superficiale osservanza di queste istruzioni puó essere fonte di pericolo.

- **di ferimento o di vita per l'operatore o terzi**
- **per l'apparecchio o altri ogetti**

GLI APPARECCHI POSSONO ESSERE MOVRATI E GOVERNATI DA PERSONE CON I SEGUENTI REQUISITI:

- **sono qualificate per tale lavoro**
- **hanno letto e capito queste istruzioni**
- **conoscono bene le norme di sicurezza vigenti sul proprio posto di lavoro**
- **dispongono di uno spazio di lavoro adeguato e degli utensili necessari**

*** * * * * * * * * * * * * ***

Nota: Il numero di matricola e la data di produzione sono indicati sul cartellino del modello applicato dalla ditta produttrice su ogni apparecchio. Questi dati sono da annotare anche in una documentazione separata.

I . I s t r u z i o n i p e r l a m e s s a i n f u n z i o n e

I carelli elevatori DANDY sono stati progettati e realizzati per garantire la massima sicurezza sul lavoro. Se le seguenti indicazioni per la sicurezza vengono rispettate verranno evitati eventuali pericoli per l'operatore, terzi o anche oggetti.

I. A T T E N Z I O N E

1. **Persone che non siano l'operatore devono mentenersi ad una distanza adeguata dall'apparecchio in funzione**
2. **Non salire mai sulla piattaforma**
3. **Non superare mai il massimo carico consentito**
4. **Non posare mai il carico lateralmente o sull'estremità anteriore della piattaforma**
5. **Non mettere mai mani o piedi fra lea piattaforma ed il telaio di base**
6. **Abbassare lentamente la piattaforma con il carico**
7. **Durante le faso di trasporto la piattaforma deve essere sempre abbassata**
8. **Prima delle operazioni di carico/scarico inserire sempre i freni di stazionamento**
9. **Sollevare ed abbassare la piattaforma solamente se l'apparecchio si trova in posizione orizzontale**
10. **In caso di velocità di abbassamento irregolare/troppo elevata, non utilizzare l'apparecchio (regolazione: par. 5/C)**
11. **Lavori di manutenzione e regolazione possono essere eseguiti solamente a pittaforma non carica e dopo aver posizionato un blocco di sostegno.**

II. M O N T A G G I L-250, A-500, A-350W, S-500W, A-1000, L-150

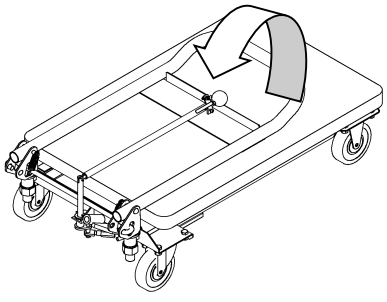

1

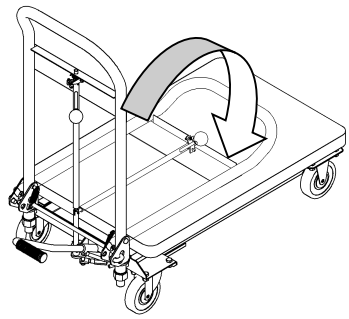

2

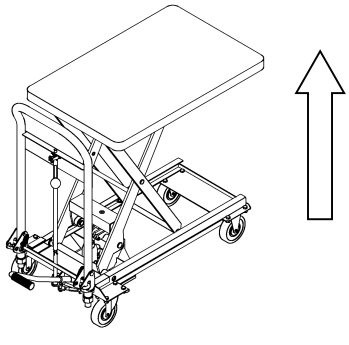

3

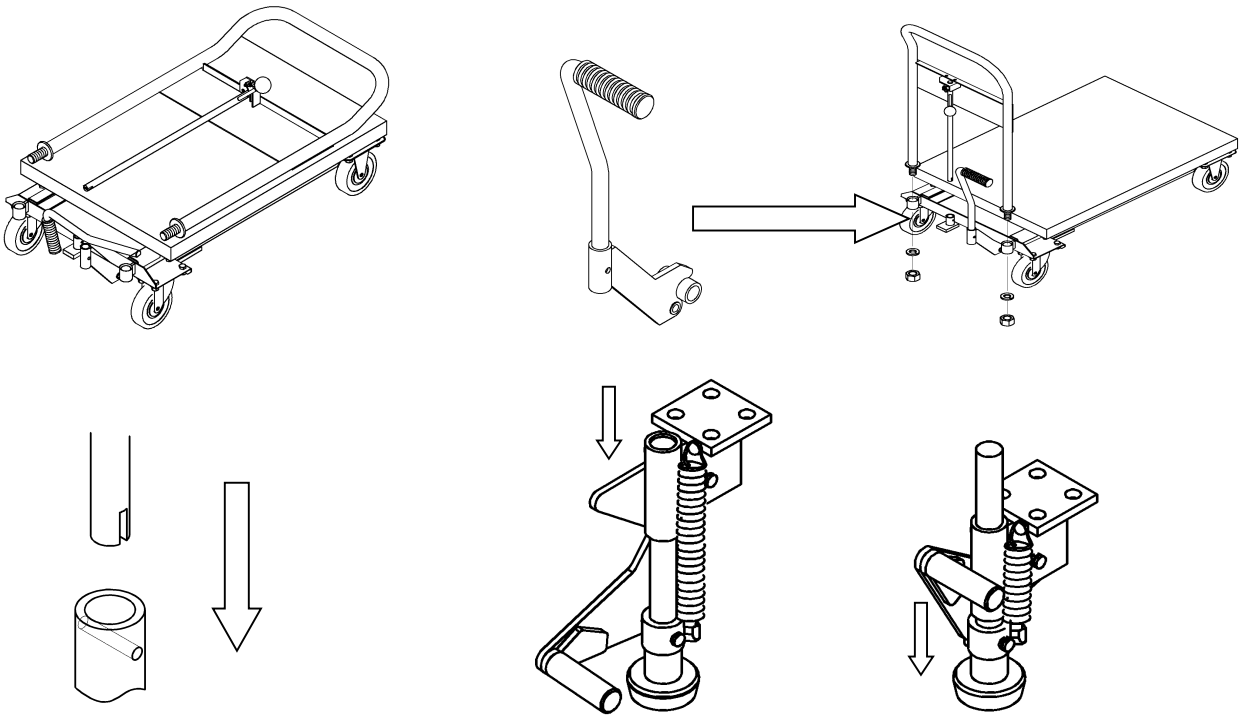

M O N T A G G I O M-500L + F-500H

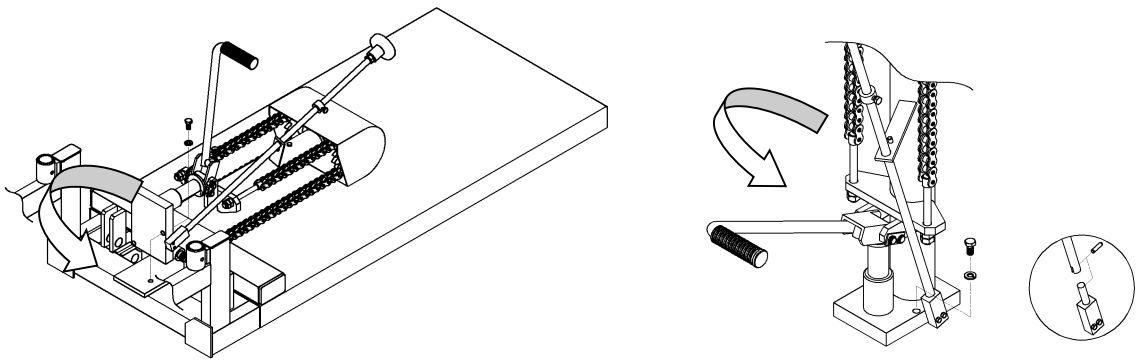

III. I S T R U Z I O N I P E R L‘ U S O

1) Chiudere fino al dispositivo d’arresto la ventola idraulica girando la maniglia di plastica in senso orario.

2) La piattaforma si muove schiacciando la pedana.

3) Girando la maniglia di plastica in senso antiorario si apre la ventola idraulica, cioè cala la piattaforma.
Attenzione: Più si apre la ventola e più velocemente cala la piattaforma !
Bloccando nuovamente la ventola la piattaforma resta nelle posizione raggiunta.

4) Inserire il freno d’arresto prima di caricare.

IV. I N C A S O D I F U N Z I O N A M E N T O E R R A T O:

1) La piattaforma non si alza:

Mancanza di lubrificante nei contenitori ⇒ Riempire d’olio.

Funzione interrotta della ventola d’abbassaggio ⇒ Pulire o cambiare.

2) La piattaforma non resta elevata:

Funzione interrotta della ventola d’abbassaggio ⇒ Pulire o cambiare.

3) La piattaforma non si abbassa:

L’annello ad U è logorato ⇒ Cambiare o sostituire l’anello ad U

La ventola d’abbassaggio non è aperta ⇒ Controllare la ventola di bloccaggio, riparare o rinnovare.

4) Perdita d’olio dalla ventola di abbassaggio:

L’anello ad O è logorato ⇒ Sostituire l’anello ad O.

5) Perdita d’olio dalla pompa cilindrica:

La guarnizione dell’olio o l’anello ad U è logorato. ⇒ Sostituire la guarnizione o l’anello ad U.

V. M A N U T E N Z I O N E E C O N T R O L L O

I carrelli elevatori DANDY non necessitano di una particolare manutenzione, peró devono essere regolarmente lubrificati ed ingrassati e controllati ad intervalli regolari.

Per disporre sempre di un apparecchio sicuro e perfettamente funzionante, attenersi alle seguenti istruzioni:

Attenzione: Durante le operazioni di manutenzione, ispezione e lubrificazione, la piattaforma non deve essere carica.

Avvertenza: Se si eseguono dei lavori a piattaforma elevata, bisogna inserire i blocchi di sostegno nella guida inferiore del pantografo per evitare l'improvviso ed imprevisto abbassamento della piattaforma.

Importante: Si raccomanda di fissare i blocchi di sostegno servendosi di nastro adeviso.

1. Ogni punto d'attrito dev'esssere ingrassato mensilmente.
2. Controllo periodico del movimento e consumo delle ruote.
3. Controllo periodico dei freni.
4. Controllo periodico die cilindri idraulici in riferimento a perdita d'olio.

VI. S p e c i f i c a z i o n e

Modello	**L-150**	**L-250**
Capacità massima:	150 kg	250 kg
Capacità sollevamento mm:	525	565
Piattaforma:	450x710	500x800
lunghezza x larghezza	mm	mm
Capacità di pressione sul pedale:	10	20
Pneumatici:	PU	PU
Bloccaggio delle ruote:	x	-
Colore:	blu RAL 5010	blu RAL 5010
Peso netto:	35 kg	54 kg

Modello	A-500	A-1000
Capacità massima:	500 kg	1000 kg
Capacità sollevamento mm:	80 - 900	80 - 900
Piattaforma: lunghezza x larghezza	600x910 mm	600x1000 mm
Capacità di pressione sul pedale:	45	56
Pneumatici:	Urethan	Urethan
Bloccaggio delle ruote:	-	-
Colore: Telaio / Forbice	blu RAL 5010	blu RAL 5010
Peso netto:	88 kg	114 kg

Modello	A-350W	S-500W
Capacità massima:	350 kg	500 kg
Capacità sollevamento mm:	920	565
Piattaforma: **lunghezza x larghezza**	600x910 mm	500x600 mm
Capacità di pressione sul pedale:	45	46
Pneumatici:	Urethan	Urethan
Bloccaggio delle ruote:	-	-
Colore:	blu RAL 5010	blu RAL 5010
Peso netto:	105 kg	84 kg

Modello	M-500L	F-500H
Capacità massima:	500 kg	500 kg
Capacità sollevamento mm:	750	900
Piattaforma: **lunghezza x larghezza**	940x500 mm	1100x500 mm
Capacità di pressione sul pedale:	55	67
Pneumatici:	Urethan	Urethan
Bloccaggio delle ruote:	-	-
Colore	blu RAL 5010	blu RAL 5010
Peso netto:	79 kg	89 kg

Simon, Evers & Co. GmbH
HAMB URG

I

Dichiarazione di conformità CE
ai sensi della direttiva CE sulle macchine 2006/42/EC

Con la presente dichiariamo che le macchine di seguito nominate , per via della loro concezione, costruzione e modo di costruzione come anche nella versione da noi messa in circolazione, sono conformi ai requisiti basilari pertinenti di sicurezza e non pericolosità per la incolumitá, richiesti dalla direttiva CE.

Nel caso di una modifica della macchina non concordata con noi, la dichiarazione perde la sua validità.

Definizione delle macchine:	carrelli elevatori articolati
Tipi di macchine:	L-150, L-250, A-350W, A-500, S-500W, M-500L, F-500H, A-1000, (KK 758 698, KK 280 011, KK 694 797, KK 579 475, KK 704 528, KK 205 788, KK 205 761, KK 724 299)
Direttive CE pertinenti	direttiva sulle macchine 2006/42/EC
Nome del fornitore:	Simon, Evers & Co. GmbH
Indirizzo:	Admiralitätstr.59 20459 Hamburg
Data:	29.12.2009
Firma del fornitore:	*Simon, Evers & Co. GmbH* *ppa. Münchow*

Simon, Evers & Co. GmbH
Admiralitätstraße 59 · D-20459 Hamburg
Postfach 10 56 29 · D-20038 Hamburg
Tel.: 040 / 32 33 01 - 0

N

DANDY - h e v e p l a t t f o r m - v o g n

M o d e l l e n e L-150, L-250, A-500, A-1000 A-350W,M-500L,F-500H,S-500W

* * * * *

I. Instruksjonen før igangsetting

II. Montasje

III. Igangsetting

IV. Retting av feil

V. Vedlikehold & inspeksjon

VI. Spesifikasjon

* *

S i k k e r h e t s h e n v i s n i n g e r !

O B S :

Instruksjonene og sikkerhetshenvisningene i denne bruksanvisningen må ubetinget taes hensyn til og etterkommes. Dersom de ikke blir tatt hensyn til, henholdsvis ved feil betjening eller misbruk oppstår det farer

- for betjeningpersonalet eller andre
- for apparatet og andre materielle verdier til bruker

A p p a r t e n e s k a l k u n b e t j e n e s og v e d l i k e h o l d e s a v p e r s o n e r

- som er kvalifisert til dette
- som har lest og forstått denne bruksanvisningen
- som er kjent med sikkerhetsbestemmelsene på sin egen arbeidsplass
- som har en passende arbeidsplass til rådighet

*** * * * * * * * * * * * * ***

Anmerkning: Serienummeret og produksjonsdatoen står på typeskiltet til hvert enkelt apparat og blir også registrert av fabrikken. Noter vennligst også disse data på et separat sted.

I . I n s t r u k s j o n e r f ø r i g a n g s e t t i n g

DANDY - heveplattformvognene ble utviklet og konstruert for en sikker betjening. Taes det hensyn til sikkerhets anvisningene kan man unngå at det oppstår farer for betjeningspersonalet, andre personer og andre materielle verdier.

A . O B S :

1. **MENS APPARATET ER I BRUK SKAL ALLE ANDRE PERSONER; BORTSETT FRA BETJENEREN AV APPARATET, HOLDE AVSTAND !**
2. **STIL DEG ALDRI PÅ PLATTFORMEN !**
3. **OVERSKRID ALDRI DEN ANGITTE LASTEEVNEN !**
4. **LASTE ALDRI PÅ ENSIDIG/ FRAMTUNGT ELLER UT OVER PLATTFORMEN !**
5. **LEGG ALDRI HAND / FOT MELLOM PLATTFORMEN OG GRUNNRAMMEN!**
6. **SENK PÅLESSET PLATTFORM SAKTE NED !**
7. **PLATTFORMEN SKAL VÆRE HELT NEDSENKET MENS TRANSPORTEN PÅGÅR!**
8. **SETT ALLTID PÅ LÅSEMEKANISMEN FØR AV-PÅLESSING !**
9. **HEV/SENK PLATTFORMEN KUN NÅR APPARATET ER I HORISONTAL POSISJON !**
10. **BENYTT IKKE APPARATET VED IRREGULÆR/FOR HØY HASTIGHET VED NEDSENKING !**
11. **MONTASJEN SKAL GJENNOMFØRES PÅ FLAT UNDERGRUNN OG ETTER AT HJULENE ER BLOKKERT, SLIK KAN FORHINDRE AT APPARATET PLUTSELIG BEGYNNER Å RULLE !**

I I . M o n t a s j e L-250, A-500, A-350W, S-500W, A-1000, L-150

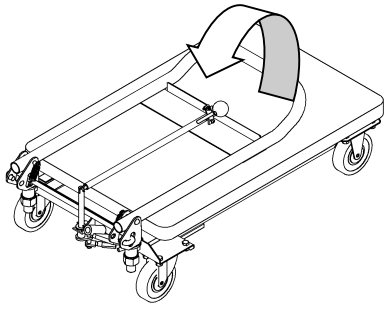

1

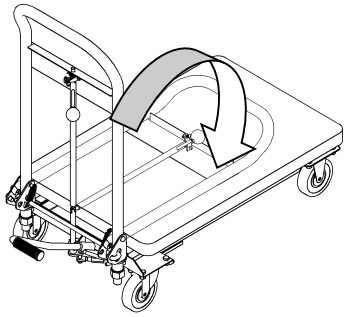

2

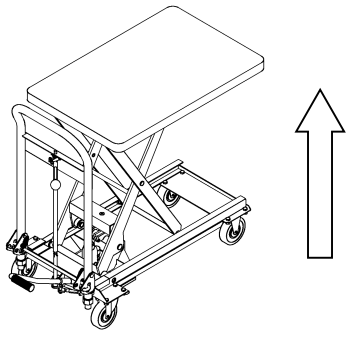

3

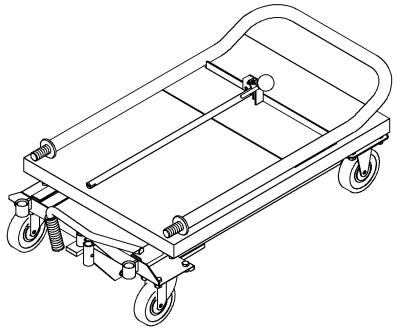

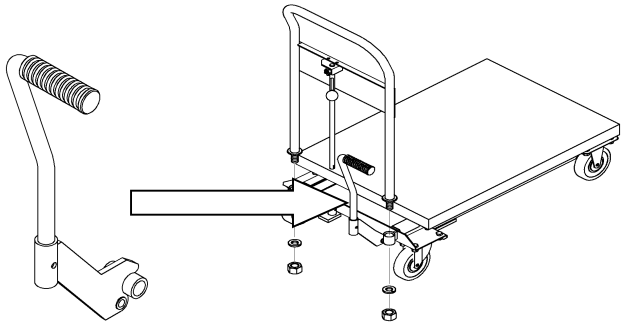

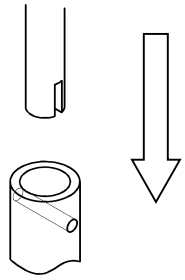

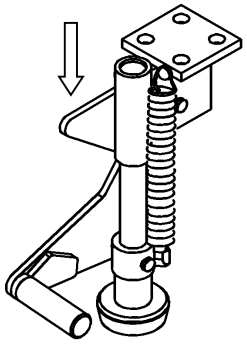

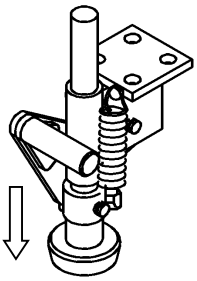

M o n t a s j e M-500L + F-500H

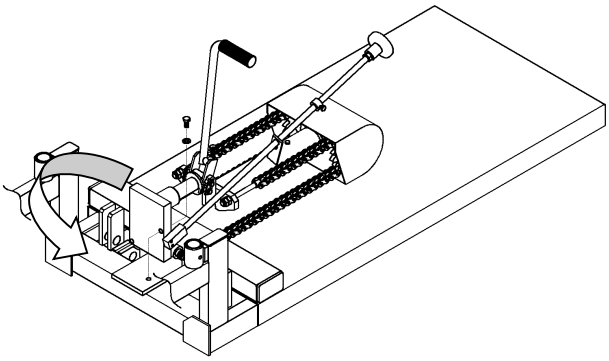

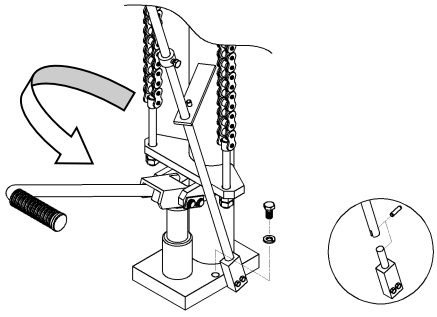

I I I. Igangsetting

1) Lukk hydraulikkventilen ved dreie håndtaket av kunststoff mot urviserens retning til anslaget.

2) Plattformen hever seg ved hjelp av fotpedalen.

3) Ved sakte dreining av kunststoffhåndtaket mot urviserens retning åpner hydraulikkventilen seg og plattformen senker seg.
OBS: **jo mer ventilen blir åpnet, desto raskere senker plattformen seg !**
Lukkes ventilen igjen forblir plattformen i den posisjon den har kommet til.

4) Sett på stoppebremsen før pålessing!

IV. Retting av feil:

1) Plattformen hever seg ikke:

Beholderen er tom for olje. ⇒ fyll på olje.

Senkeventilen eller kulen har forstyrrelser i funksjonen ⇒ rens eller skift ut.

2) Plattformen blir stående oppe:

Senkeventilen eller kulen har forstyrrelser i funksjonen ⇒ rens eller skift ut.

3) Plattformen lar seg ikke senke ned :

U-ringen er utslitt. ⇒ skift ut U-ringen.

Senkeventilen er ikke åpnet. ⇒ kontroller ventilstopperen, reparer skift ut hvis nødvendig.

4) Olje lekker fra senkeventilen:

O-ringen er utslitt. ⇒ skift ut o-ringen .

5) Olje lekker fra sylinderpumpen:

Oljetetningen eller u-ringen er utslitt. ⇒ skift ut tetningen og/eller u-ringen

V. Vedlikehold

DANDY-heve-plattformvognene behøver ikke spesielt vedlikehold, men må smøres og fettes regelmessig og inspiseres med jevne mellomrom.

For at en feilfri håndtering og funksjonalitet av apparatet kan garanteres, skal følgende arbeider gjennomføres:

OBS: mens vedlikehold-, inspeksjons-, og smørningsarbeid pågår, skal plattformen ikke være pålesset. For å sikre plattformen skal støtteklosser legges mellom plattformføringen og rammen !

1. Hvert friksjonspunkt skal smøres med fett en gang i måneden.
2. Kontroller regelmessig hjulenes bevegelighet og slitasje.
3. Kontroller bremsen regelmessig.
4. Kontroller regelmessig at ikke hydraulikksylinderen har oljelekkasje.

VI. Spesifikasjon

Modell	**L-150**	**L-250**
Lasteevne:	150 kg	250 kg
Løfteområde i mm:	525	565
Plattform lxb/mm:	450x710	500x800
Pedaltrykk til maks løftehøyde:	10	20
Hjultype:	PU	PU
Hjullås:	x	-
Farge: rammen/saks	Blå RAL 5010	Blå RAL 5010
Nettovekt:	37 kg	72 kg

Modell	**A-500**	**A-1000**
Lasteevne:	500 kg	1000 kg
Løfteområde i mm:	630	690
Plattform lxb/mm:	600x910	600x1000
Pedaltrykk til maks løftehøyde:	45	56
Hjultype:	PU	PU
Hjullås:	-	-
Farge: rammen/saks	Blå RAL 5010	Blå RAL 5010
Nettovekt:	88 kg	114 kg

Modell	**A-350W**	**S-500W**
Lasteevne:	350 kg	500 kg
Løfteområde i mm:	920	565
Plattform lxb/mm:	600x910	500x600
Pedaltrykk til maks løftehøyde:	45	46
Hjultype:	PU	PU
Hjullås:	-	-
Farge	Blå RAL 5010	Blå RAL 5010
Nettovekt:	105 kg	84 kg

Modell	**M-500L**	**F-500H**
Lasteevne:	500 kg	500 kg
Løfteområde i mm:	750	900
Plattform lxb/mm:	940x500	1100x500
Pedaltrykk til maks løftehøyde:	55	67
Hjultype:	PU	PU
Hjullås:	-	-
Farge	Blá RAL 5010	Blá RAL 5010
Nettovekt:	79 kg	89 kg

* *

Simon, Evers & Co. GmbH
HAMB URG

N

Eu-Konformitetserklæring
i henhold til EU-maskinretningslinje 2006/42/EC

Hermed erklærer vi, at de maskinene som er betegnet nedenfor på grunn av deres konsipering, konstruksjon og byggemåte og at den av oss i handelen brakte type tilsvarer de vedkommende grunnleggende sikkerhets- og helsekrav til Eu - retningslinjene.

Ved en forandring av maskinen som ikke er gjort i overensstemmelse med oss mister denne erklæringen sin gyldighet.

Betegnelse av maskinene:	Saksejekk
Maskintyper:	L-150, L-250, A-350W, A-500, S-500W, M-500L, F-500H, A-1000, (KK 758 698, KK 280 011, KK 694 797, KK 579 475, KK 704 528, KK 205 788, KK 205 761, KK 724 299)
Vedkommende EU-retningslinjer:	EU-maskinretningslinje 2006/42/EC
Leverandørens navn:	Simon, Evers & Co. GmbH
Adresse:	Admiralitätstr.59 20459 Hamburg
Dato:	29.12.2009
Leverandørens signatur:	*Simon, Evers & Co. GmbH* *ppa. Münchow*

Simon, Evers & Co. GmbH
Admiralitätstr. 59 D-20459 Hamburg
Postfach 70 08 20 D-20038 Hamburg
Tel.: 040 / 32 33 01 - 0

NL

DANDY Hefwagen

M o d e l L-150, L-250, A-500, A-1000
A-350W,M-500L,F-500H,S-500W

* * * * *

I. **Instructies vóór de ingebruikname**

I I . **Montage**

I I I . **Ingebruikname**

I V . **Opheffen van problemen**

V . **Onderhoud en controle**

V I . **Specificaties**

* *

Veiligheidsvoorschriften !

Opgelet :

De instructies en veiligheidsvoorschriften in deze handleiding dienen onvoorwaardelijk in acht genomen en opgevolgd te worden.
Bij het niet nakomen, verkeerde bediening of misbruik dreigt gevaar:

- voor degene die het apparaat bedient of voor derden
- voor het apparaat of voor andere materiële eigendommen van de exploitant

De apparaten mogen slechts door personen bediend en onderhouden worden:

- die hiervoor gekwalificeerd zijn
- die deze handleiding gelezen en begrepen hebben
- die bekend zijn met de veiligheidsvoorschriften in de eigen werkruimte.
- die beschikken over een passende werkomgeving en doelmatig gereedschap.

*** * * * * * * * * * * * * ***

Opmerking: Het serienummer en de productiedatum worden altijd op het typeplaatje van ieder apparaat aangegeven en in de fabriek vastgelegd. U wordt verzocht, deze gegevens in een afzonderlijk dossier te noteren.

I . Instructies vóór de ingebruikname

De DANDY hefwagen werd ontwikkeld en geconstrueerd voor een veilige bediening. Bij het nakomen van de hierna volgende veiligheidsvoorschriften kunnen gevaren voor degene die het apparaat bedient, voor derden of voor andere materiële eigendommen worden vermeden.

A. OPGELET :

1. **ANDERE PERSONEN DAN DE BEDIENER DIENEN TIJDENS HET GEBRUIK AFSTAND TE HOUDEN VAN HET APPARAAT.**
2. **NEEM NOOIT PLAATS OP HET PLATFORM !**
3. **NOOIT HET MAXIMAAL TOELAATBARE GEWICHT OVERSCHRIJDEN!**
4. **NOOIT AAN ÉÉN ZIJDE, TOPZWAAR OF BUITEN HET PLATFORM UITSTEKEND BELADEN.**
5. **NOOIT HANDEN OF VOETEN TUSSEN HET PLATFORM EN HET FRAME STEKEN.**
6. **HET BELADEN PLARTFORM LANGZAAM OMLAAG STUREN!**
7. **HET PLATFORM DIENT TIJDENS HET TRANSPORTEREN VOLLEDIG NEERGELATEN TE ZIJN**
8. **VÓÓR HET OP/AFLADEN ALTIJD DE VERGRENDELING BEDIENEN.**
   HET PLATFORM SLECHTS OMHOOG OF OMLAAG STUREN ALS DE HEFWAGEN IN HORIZONTALE POSITIE STAAT.
   BIJ ONREGELMATIGE OF TE HOGE DAALSNELHEID DE HEFWAGEN NIET GEBRUIKEN.
   DE MONTAGE MAG SLECHTS OP EEN EFFEN BODEM EN PAS NA HET BLOKKEREN VAN DE WIELEN WORDEN UITGEVOERD, TENEINDE HET WEGROLLEN VAN DE HEFWAGEN TE VOORKOMEN.

I I . Montage L-250, A-500, A-350W, S-500W, A-1000, L-150

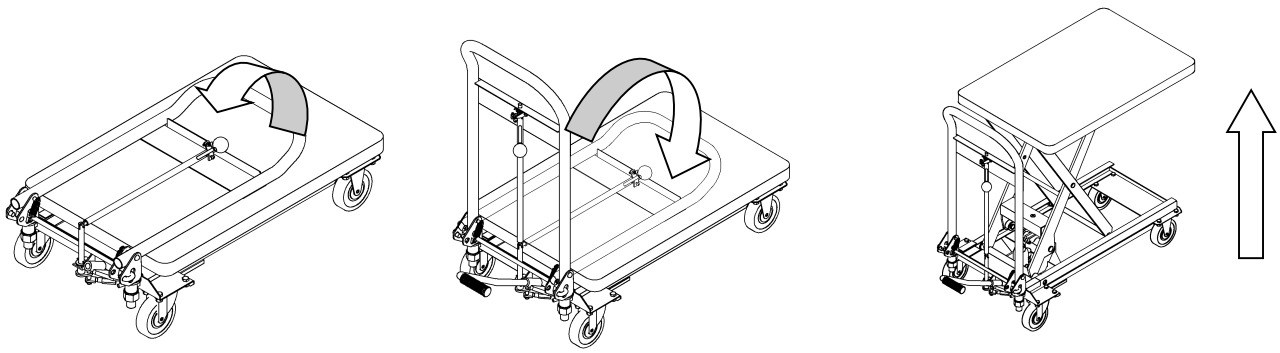

1 **2** **3**

Montage 280 011

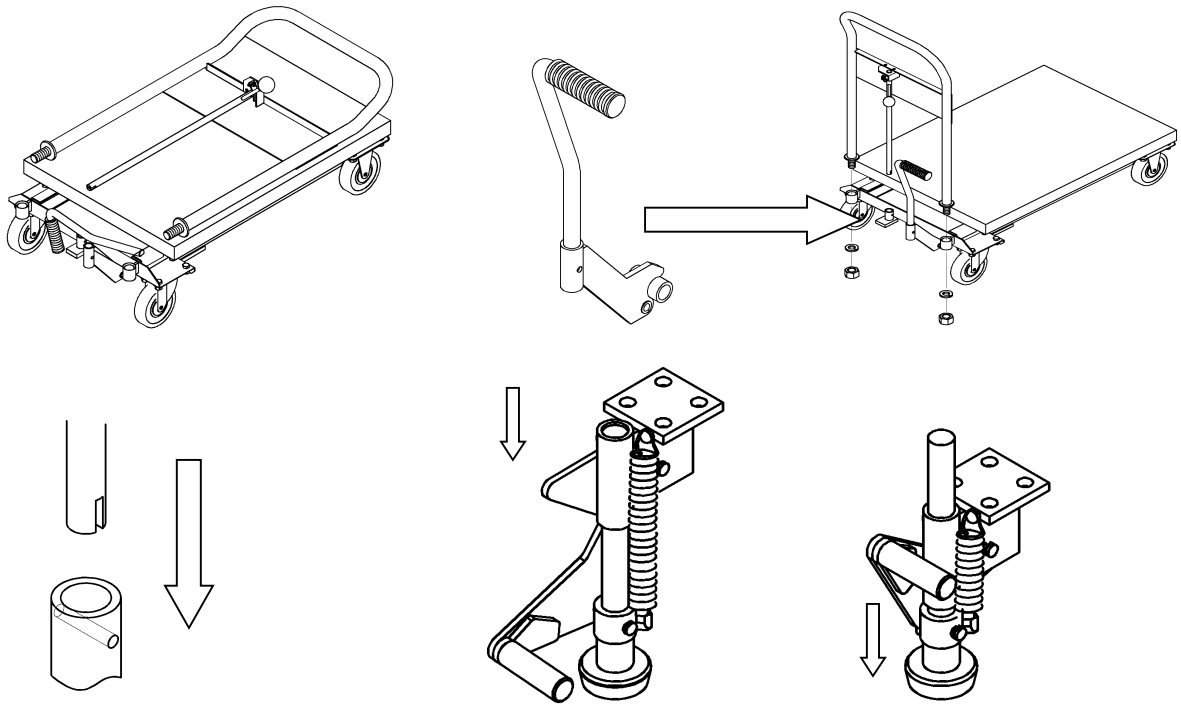

M o n t a g e M-500L + F-500H

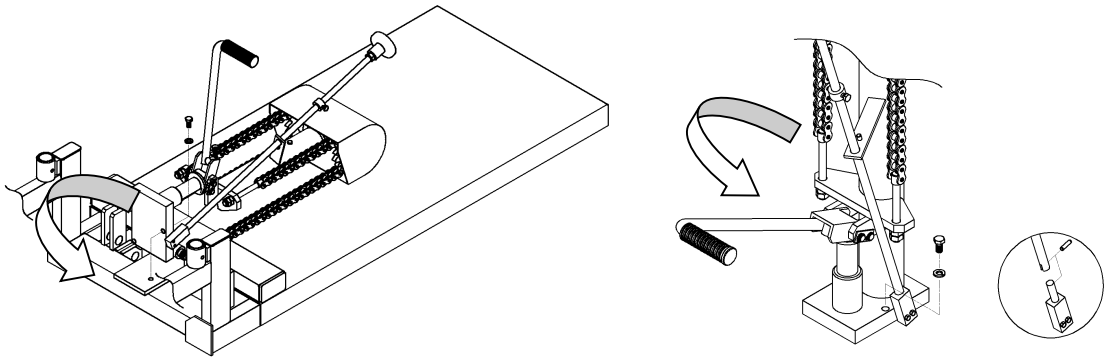

I I I. Ingebruikname

1) De hydrauliekklep met de kunststof greep met de klok mee tot aan de aanslag draaien.

1) Het platform gaat omhoog door bediening van het voetpedaal.

3) Door het langzaam tegen de richting van de klok indraaien van de kunststof greep opent de hydrauliekklep en zakt het platform.
Opgelet: **hoe verder de klep geopend wordt, hoe sneller het platform daalt.**
Indien de klep opnieuw wordt vastgezet, blijft het platform staan in de bereikte positie.

4) Vóór het beladen altijd de vastzetremmen bedienen!

IV. Opheffen van problemen:

1) Het platform gaat niet omhoog:

Geen olie in het reservoir.	⇒	olie bijvullen.
De daalklep of de kogel werkt niet	⇒	reinigen of vernieuwen.

2) Het platform blijft in de bovenste stand staan:

De daalklep of de kogel werkt niet	⇒	reinigen of vernieuwen

3) Het platform daalt niet:

U-ring is versleten	⇒	U-ring vernieuwen.
De daalklep is niet geopend	⇒	klepaanslag controleren, repareren of zo nodig vernieuwen.

4) Er lekt olie uit de daalklep:

O-ring is versleten.	⇒	O-ring vernieuwen

5) Er lekt olie uit de cilinderpomp:

Oliepakking of O-ring is versleten.	⇒	Pakking en/of U-ring vernieuwen

V. Onderhoud

De DANDY hefwagens benodigen geen speciaal onderhoud. Ze moeten slechts regelmatig gesmeerd/ingevet worden en van tijd tot tijd gecontroleerd.

Voor het waarborgen van een correcte werking van de hefwagen dienen de navolgende werkzaamheden te worden uitgevoerd:

Opgelet: gedurende de onderhouds-, controle en smeerwerkzaamheden mag het platform niet beladen zijn. Voor het beveiligen van het platform moeten steunblokken tussen de platformgeleiding en het chassis geplaatst worden.

1. Ieder wrijvingspunt moet maandelijks met vet gesmeerd worden.
2. Regelmatige controle op het draaien en de slijtage van de wielen.
3. Regelmatige controle van de rem.
4. Regelmatige controle van de hydrauliekcylinder op olieverlies.

VI. Specificaties

Model	L-150	L-250
Draagkracht:	150 kg	250 kg
Hefhoogte mm:	525	565
Platform LxB/mm:	450x710	500x800
Pedaalslagen tot maximale hoogte:	10	20
Banden:	PU	PU
Wielrem:	x	-
Kleur: chassis/schaar	Blauw RAL 5010	Blauw RAL 5010
Nettogewicht:	35 kg	54 kg

Model	A-500	A-1000
Draagkracht:	500 kg	1000 kg
Hefhoogte mm:	630	690
Platform LxB/mm:	600x910	600x1000
Pedaalslagen tot maximale hoogte:	45	56
Banden:	PU	PU
Wielrem:	-	-
Kleur: chassis/schaar	Blauw RAL 5010	Blauw RAL 5010
Nettogewicht:	88 kg	114 kg

Model	A-350W	S-500W
Draagkracht:	350 kg	500 kg
Hefhoogte mm:	920	565
Platform LxB/mm:	600x910	500x600
Pedaalslagen tot maximale hoogte:	45	46
Banden:	PU	PU
Wielrem:	-	-
Kleur:	modrá RAL 5010	modrá RAL 5010
Nettogewicht:	105 kg	84 kg

Model	M-500L	F-500H
Draagkracht:	500 kg	500 kg
Hefhoogte mm:	750	900
Platform LxB/mm:	940x500	1100x500
Pedaalslagen tot maximale hoogte:	55	67
Banden:	PU	PU
Wielrem:	-	-
Kleur:	modrá RAL 5010	modrá RAL 5010
Nettogewicht:	79 kg	89 kg

* *

Simon, Evers & Co. GmbH
HAMB URG

NL

EG-conformiteitsverklaring
volgens de EG-machinerichtlijn 2006/42/EC

Hiermee verklaren wij dat de hieronder beschreven machines op grond van hun ontwerp, constructie en bouwwijze en in de door ons op de markt gebrachte uitvoering voldoen aan de dienovereenkomstige fundamentele veiligheids- en gezondheidsbepalingen van de EG-richtlijn.

Bij wijzigingen aan de machine die niet tevoren met ons werden besproken, wordt deze verklaring ongeldig.

Benaming:	Schaarhefwagen
Machinetype:	L-150, L-250, A-350W, A-500, S-500W, M-500L, F-500H, A-1000 (KK 758 698,KK 280 011, KK 694 797, KK 579 475, KK 704 528, KK 205 788, KK 205 761, KK 724 299)
Van toepassing zijnde EG-richtlijnen:	EG-machinerichtlijn 2006/42/EC
Naam van de leverancier:	Simon, Evers & Co. GmbH
Adres:	Admiralitätstr.59 20459 Hamburg
Datum:	29.12.2009
Handtekening leverancier:	*Simon, Evers & Co. GmbH* *ppa. Münchow*

Simon, Evers & Co. GmbH
Admiralitätstraße 59 · D-20459 Hamburg
Postfach 10 56 29 · D-20038 Hamburg
Tel.: 040 / 32 33 01 - 0

P

Carro de plataforma elevadora DANDY

Modelos L-150, L-250, A-500, A-1000 A-350W, M-500L,F-500H,S-500W

*****

I. Instruções para antes da colocação em funcionamento

II Montagem

III Colocação em funcionamento

IV Eliminação de falhas

V Manutenção e Inspecção

VI Especificações

****

Instruções de segurança

ATENÇÃO:

Respeitar e cumprir obrigatoriamente as instruções e indicações de segurança apresentadas no presente manual de instruções. No caso de inobservância destas instruções, utilização incorrecta ou indevida podem surgir situações de perigo

- **para o utilizador ou terceiros**
- **para o aparelho e outros objectos do proprietário**

A manutenção e operação dos aparelhos apenas pode ser efectuada por pessoal

- **devidamente qualificado para o efeito**
- **que tenha lido e compreendido o presente manual de instruções**
- **que esteja familiarizado com os regulamentos de segurança vigentes no próprio local de trabalho**
- **que disponha de um local de trabalho e ferramentas adequados**

*** * * * * * * * * * * * * ***

Nota: O número de série e a data de produção são sempre definidos pelo fabricante e estão indicados na placa de identificação de todos os aparelhos. Anote estes dados também num documento à parte.

I. Instruções para antes da colocação em serviço

Os carros de plataforma elevadora DANDY foram desenvolvidos e construídos para que possam ser utilizados com segurança. Para evitar a ocorrência de perigos para o utilizador, terceiros ou outros objectos de valor é imperativo respeitar as instruções de segurança.

A . ATENÇÃO

1. **À EXCEPÇÃO DO OPERADOR TODAS AS PESSOAS DEVERÃO MANTER-SE AFASTADAS DO APARELHO DURANTE A SUA UTILIZAÇÃO!**
2. **NUNCA SUBIR PARA A PLATAFORMA!**
3. **NUNCA EXCEDER O LIMITE DE CARGA INDICADO!**
4. **NUNCA COLOCAR A CARGA NA PLATAFORMA APENAS DE UM LADO/ NA CABECEIRA OU FORA DA PLATAFORMA!**
5. **NUNCA COLOCAR A MÃO/PÉ ENTRE A PLATAFORMA E A ESTRUTURA DE BASE!**
6. **BAIXAR DEVAGAR UMA PLATAFORMA CARREGADA!**
7. **DURANTE O TRANSPORTE A PLATAFORMA TEM DE ESTAR TOTALMENTE EM BAIXO!**
8. **ANTES DE CARREGAR/DESCARREGAR ACCIONAR SEMPRE OS TRAVÕES!**
8. **LEVANTAR/BAIXAR A PLATAFORMA APENAS COM O APARELHO NA POSIÇÃO HORIZONTAL!**
9. **NÃO UTILIZAR O APARELHO SE A VELOCIDADE PARA BAIXAR FOR IRREGULAR/DEMASIADO ELEVADA!**
10. **MONTAR O APARELHO APENAS SOBRE PISO PLANO E DEPOIS DE TRAVAR AS RODAS, PARA EVITAR QUE O APARELHO POSSA DESLIZAR DE REPENTE!**

I I . Montagem L-250, A-500, A-350W, S-500W, A-1000, L-150

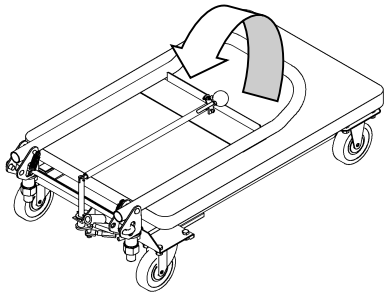

1

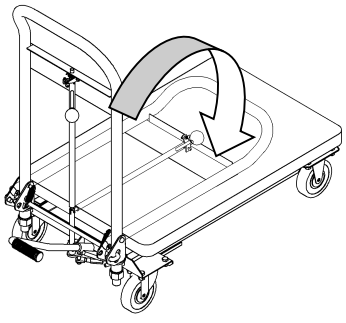

2

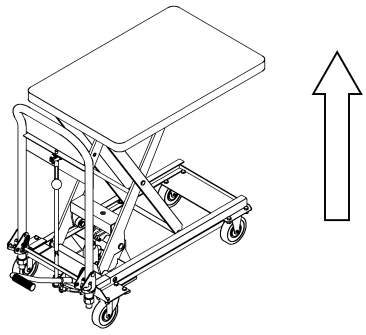

3

Montagem 280 011

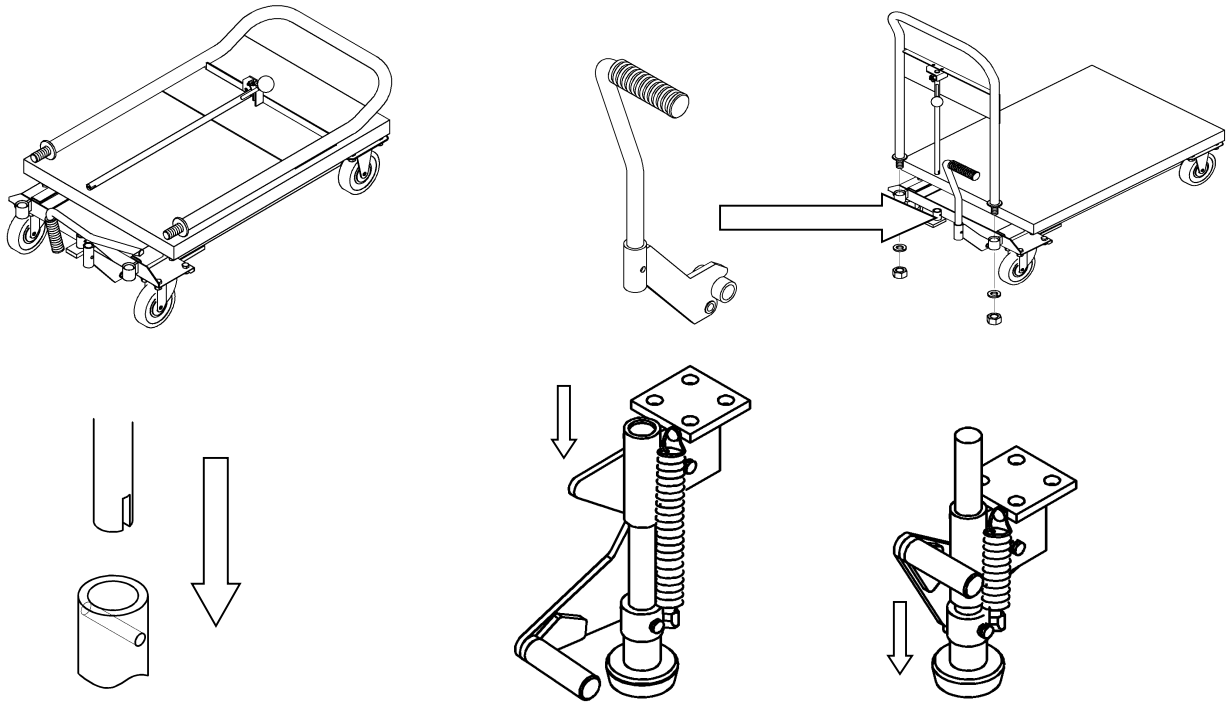

Montagem M-500L + F-500H

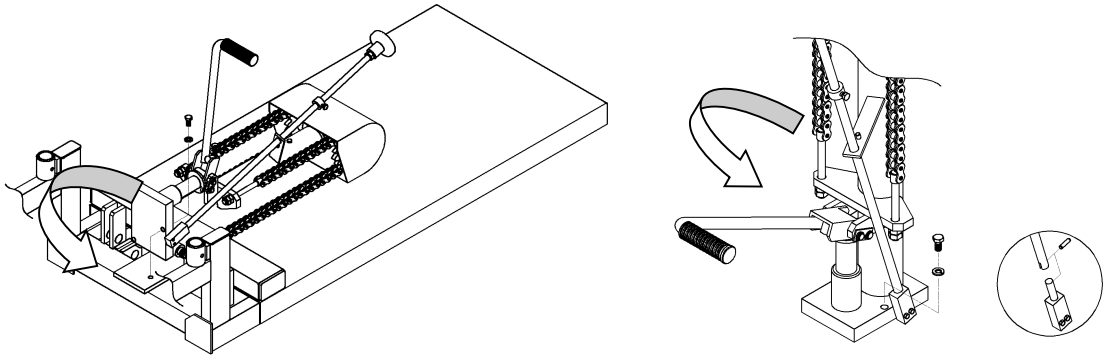

I I I. Colocação em serviço

1) Fechar a válvula hidráulica, rodando o manípulo de plástico no sentido dos ponteiros do relógio até este encostar.

2) Para levantar a plataforma accionar o pedal.

3) Rodando lentamente o manípulo de plástico no sentido oposto ao dos ponteiros do relógio, a válvula hidráulica abre ou a plataforma baixa.
Atenção: quanto mais rápido a válvula descer, mais rápido é o movimento de descida da plataforma!
Se parar novamente a válvula, a plataforma mantém-se na posição atingida.

4) Antes de carregar a plataforma, accionar sempre os travões

IV. Eliminação de falhas:

1) Não é possível levantar a plataforma:

Depósito sem óleo. ⇒ Reabastecer óleo.

Avaria no funcionamento
da válvula de descida ou da esfera ⇒ Limpar ou substituir

2) A plataforma não se mantém em cima:

Avaria no funcionamento
da válvula de descida ou da esfera ⇒ Limpar ou substituir.

3) Não é possível baixar a plataforma:

Anel em U está desgastado. ⇒ Substituir anel em U.

Válvula de descida não está aberta ⇒ Verificar, reparar ou substituir o tampão da válvula.

4) Fuga de óleo na válvula de descida:

Anel em O está desgastado. ⇒ Substituir anel em O

5) Fuga de óleo na bomba cilíndrica:
Junta do óleo ou anel em U desgastados. ⇒ Substituir a junta e/ou o anel em U

V. Manutenção

Os carros de plataforma elevadora não requerem uma manutenção especial, devendo apenas ser lubrificados com regularidade e inspeccionados esporadicamente.

Para garantir uma utilização e funcionalidade do aparelho perfeitas deverão efectuar-se os seguintes trabalhos:

Atenção: não colocar carga sobre a plataforma durante os trabalhos de manutenção, de inspecção e de lubrificação da plataforma. Para proteger a plataforma é necessário colocar blocos de apoio entre as guias da plataforma e a estrutura!

1. Lubrificar mensalmente todos os pontos de contacto.
2. Verificar regularmente a mobilidade e desgaste das rodas
3. Verificar regularmente os travões
4. Verificar regularmente o cilindro hidráulico quanto a fugas de óleo.

VI. Especificações

Modelo	L-150	L-250
Capacidade de carga:	150 kg	250 kg
Gama de elevação em mm:	525	565
Plataforma CxL/mm:	700x450	815x500
Movimentos de pedal até à elevação máxima:	10	20
Pneumáticos:	PU	PU
Travão de roda:	x	-
Cor:	azul RAL 5010	azul RAL 5010
Peso líquido:	35 kg	54 kg

Modelo	**A-500**	**A-1000**
Capacidade de carga:	500 kg	1000 kg
Gama de elevação em mm:	630	690
Plataforma CxL/mm:	600x910	600x1000
Movimentos de pedal até à elevação máxima:	45	56
Pneumáticos:	PU	PU
Travão de roda:	-	-
Cor:	azul RAL 5010	azul RAL 5010
Peso líquido:	88 kg	114 kg

Modelo	**A-350W**	**S-500W**
Capacidade de carga:	350 kg	500 kg
Gama de elevação em mm:	920	565
Plataforma CxL/mm:	600x910	500x600
Movimentos de pedal até à elevação máxima:	45	46
Pneumáticos:	PU	PU
Travão de roda:	-	-
Cor:	Blå RAL 5010	Blå RAL 5010
Peso líquido:	105 kg	84 kg

Modelo	**M-500L**	**F-500H**
Capacidade de carga:	500 kg	500 kg
Gama de elevação em mm:	750	900
Plataforma CxL/mm:	940x500	1100x500
Movimentos de pedal até à elevação máxima:	55	67
Pneumáticos:	PU	PU
Travão de roda:	-	-
Cor:	modrá RAL 5010	modrá RAL 5010
Peso líquido:	79 kg	89 kg

*** ***

Simon, Evers & Co. GmbH
HAMB URG

P

Declaração de Conformidade CE
De acordo com a directiva CE sobre máquinas 2006/42/EC

Declaramos, para os devidos efeitos, que a concepção, o fabrico e tipo das máquinas mencionadas em baixo, bem como o modelo por nós distribuído, satisfazem os respectivos requisitos básicos da directiva CE sobre segurança e saúde

No caso de uma alteração da máquina não acordada conosco, a declaração perde a sua validez.

Designação das máquinas:	Empilhadora de comando mecânico (tipo tesoura)
Tipo de máquinas:	L-150, L-250, A-350W, A-500, S-500W, M-500L, F-500H, A-1000, (KK 758 698, KK 280 011, KK 694 797, KK 579 475, KK 704 528, KK 205 788, KK 205 761, KK 724 299)
Respectiva Directiva CE:	Directiva CE sobre máquinas 2006/42/EC
Nome do fornecedor:	Simon, Evers & Co. GmbH
Endereço:	Admiralitätstr.59 20459 Hamburg
Data:	29.12.2009
Assinatura do fornecedor:	*Simon, Evers & Co. GmbH* *ppa. Münchow*

Simon, Evers & Co. GmbH
Admiralitätstraße 59 · D-20459 Hamburg
Postfach 10 [illegible] 29 · D-20038 Hamburg
Tel.: 040 / 32 33 01 - 0

PL

Wózki z podnośną platformą - DANDY

Modele L-150, L-250, A-500, A-1000 A-350W, M-500L, F-500H, S-500W

* * * * *

I. Wskazówki przed uruchomieniem

II. Montaż

III. Uruchomienie

IV. Usuwanie usterek

V. Konserwacja i kontrola

VI. Specyfikacja

* *

Wskazówki dotyczące bezpieczeństwa !

UWAGA : Należy bezwzględnie przestrzegać instrukcji i wskazówek zawartych w tej instrukcji obsługi, celem zachowania bezpieczeństwa. Nieprzestrzeganie ich, nieodpowiednia obsługa lub użycie niezgodne z przeznaczeniem zagrażają

- obsługującym lub osobom trzecim
- urządzeniu lub innym przedmiotom użytkownika.

Urządzenia wolno obsługiwać i konserwować jedynie osobom, które

- posiadają odpowiednie kwalifikacje
- przeczytały i zrozumiały instrukcję obsługi
- znają przepisy bezpieczeństwa na własnym stanowisku pracy
- dysponują stosownym stanowiskiem pracy oraz narzędziami.

*** * * * * * * * * * * * * ***

Wskazówka: Numer seryjny i data produkcji podawane są każdorazowo na tabliczce znamionowej każdego urządzenia. Dane te należy odpowiednio przechowywać w zakładzie. Proszę zanotować sobie te dane w osobnej dokumentacji.

I. Instrukcje przed uruchomieniem

Wózek DANDY z podnośną platformą zaprojektowano i skonstruowano tak, aby umożliwić bezpieczną obsługę. Przestrzegając poniższych wskazówek celem zachowania bezpieczeństwa, można uniknąć zagrożeń użytkownika, osób trzecich lub innych wartości trwałych.

A . UWAGA :

1. **PODCZAS OBSŁUGI W POBLIŻU MASZYNY NIE WOLNO PRZEBYWAĆ ŻADNYM INNYM OSOBOM POZA OBSŁUGUJĄCYM !**
2. **ZABRONIONE JEST STAWANIE NA PLATFORMIE !**
3. **NIE PRZEKRACZAĆ PODANEGO OBCIĄŻENIA !**
4. **NIE ŁADOWAĆ JEDNOSTRONNIE, Z OBCIĄŻENIEM NA PRZÓD ANI POZA PLATFORMĄ !**
5. **NIE WKŁADAĆ NIGDY RĄK / STÓP POMIĘDZY PLATFORMĘ A RAMĘ PODSTAWOWĄ !**

6. **ZAŁADOWANĄ PLATFORMĘ OPUSZCZAĆ POWOLI !**
7. **PODCZAS TRANSPORTU PLATFORMA MUSI BYĆ CAŁKOWICIE OPUSZCZONA !**
8. **PRZED ZAŁADOWANIEM / ROZŁADOWANIEM URUCHAMIAĆ ZAWSZE MECHANIZMY BLOKUJĄCE !**
9. **OPUSZCZAĆ / UNOSIĆ PLATFORMĘ TYLKO WTEDY, GDY URZĄDZENIE JEST W POZYCJI POZIOMEJ !**
   NIE UŻYWAĆ URZĄDZENIA W PRZYPADKU NIEREGULARNEJ / ZA SZYBKIEJ PRĘDKOŚCI OPUSZCZANIA !
   MONTAŻ WOLNO PRZEPROWADZAĆ WYŁĄCZNIE NA RÓWNYM PODŁOŻU I PO UPRZEDNIM ZABLOKOWANIU ROLEK, ABY UNIKNĄĆ NAGŁEGO PRZEMIESZCZENIA SIĘ URZĄDZENIA !

II . Montaż L-250, A-500, A-350W, S-500W, A-1000, L-150

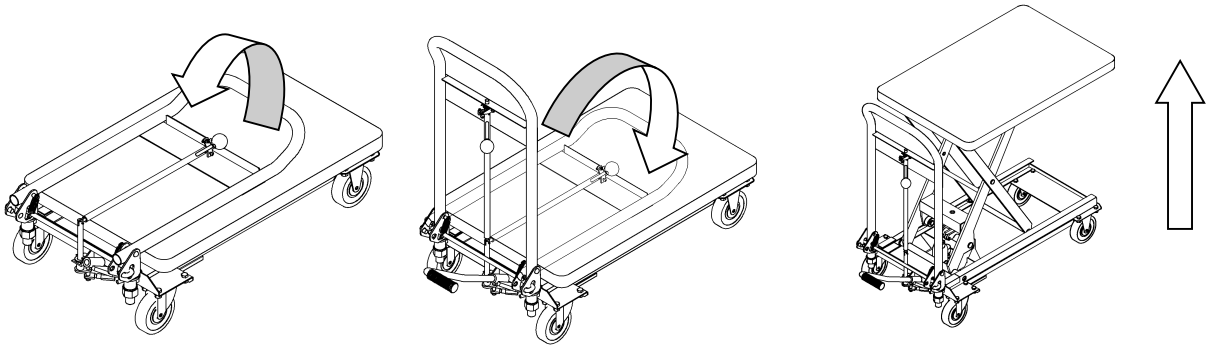

1 **2** **3**

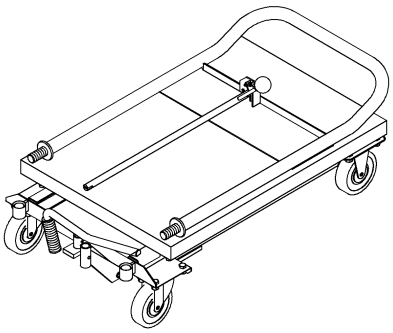

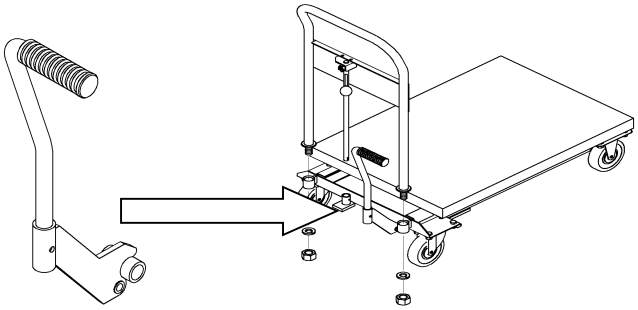

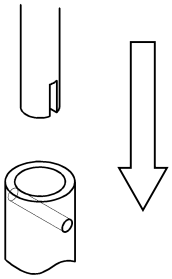

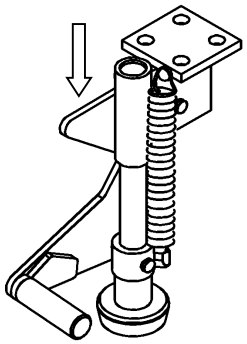

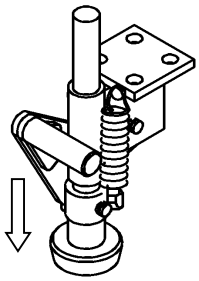

Montaż M-500L + F-500H

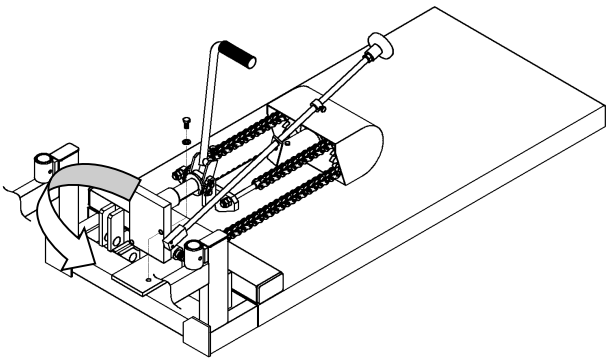

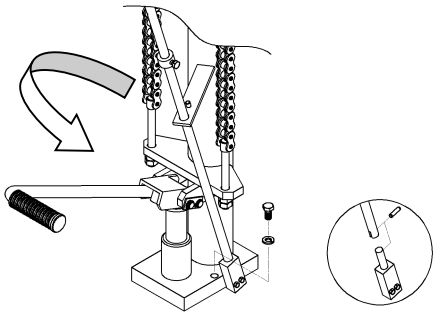

III. Uruchomienie

1) Zamknąć zawór hydrauliczny obracając do oporu plastikowym pokrętłem w kierunku zgodnym z ruchem wskazówek zegara.

2) Po wciśnięciu pedału nożnego platforma uniesie się.

   Poprzez powolne obracanie plastikowym pokrętłem w kierunku przeciwnym do ruchu wskazówek zegara otworzy się zawór hydrauliczny lub też platforma opuści się.
   Uwaga: **im bardziej otworzymy zawór, tym szybciej platforma będzie się opuszczać!**
   Przy ponownym wyłączeniu zaworu platforma pozostanie w osiągniętej pozycji.

4) Przed załadunkiem zaciągać hamulce blokujące!

IV. Usuwanie usterek:

1) Platforma nie unosi się:

Brak oleju w zbiorniku.	⇒	Uzupełnić olej.
Zawór opuszczający nie funkcjonuje prawidłowo	⇒	Wyczyścić lub wymienić.

2) Platforma nie pozostaje u góry:

Zawór opuszczający nie funkcjonuje prawidłowo	⇒	Wyczyścić lub wymienić.

3) Platforma nie daje się opuścić :

Zużyty pierścień - U.	⇒	Wymienić.
Zawór opuszczający nie jest otwarty	⇒	Skontrolować stoper zaworu, naprawić lub wymienić.

4) Z zaworu opuszczającego wycieka olej:

Zużyty O-Ring.	⇒	Wymienić.

5) Z pompy wycieka olej:

Zużyta uszczelka oleju lub pierścień -U.	⇒	Wymienić uszczelkę i / lub pierścień - U.

V. Konserwacja

Wózki DANDY z podnośną platformą nie wymagają żadnej specjalnej konserwacji lecz należy je jedynie regularnie oliwić i smarować oraz dokonywać przeglądów w odpowiednim czasie.

Aby zapewnić właściwą obsługę i funkcjonalność urządzenia należy przeprowadzać następujące prace:

Uwaga: podczas prac konserwacyjnych oraz podczas przeglądów i smarowania platforma nie może być obciążona. Aby zabezpieczyć platformę, pomiędzy prowadnice platformy a ramę włożyć bloczki podpierające!

1. Każdy punkt tarcia należy przesmarować raz w miesiącu.
2. Regularna kontrola poruszania się i stopnia zużycia kół.
3. Regularna kontrola hamulca.
4. Regularna kontrola ubytków oleju w cylindrze hydraulicznym.

VI. Specyfikacja

Model	L-150	L-250
Nośność:	150 kg	250 kg
Wysokość podnoszenia mm:	525	565
Platforma dł. x szer. /mm:	450x710	500x800
Maks. unoszenie po wciśnięciu pedału:	10	20
Ogumienie:	PU	PU
Hamulec postojowy kół:	x	-
Kolor:	Niebieski RAL 5010	Niebieski RAL 5010
Ciężar netto:	35 kg	54 kg

Model	A-500	A-1000
Nośność:	500 kg	1000 kg
Wysokość podnoszenia mm:	630	690
Platforma dł. x szer. /mm:	600x910	600x1000
Maks. unoszenie po wciśnięciu pedału:	45	56
Ogumienie:	PU	PU
Hamulec postojowy kół:	-	-
Kolor:	Niebieski RAL 5010	Niebieski RAL 5010
Ciężar netto:	88 kg	114 kg

Model	A-350W	S-500W
Nośność:	350 kg	500 kg
Wysokość podnoszenia mm:	920	565
Platforma dł. x szer. /mm:	600x910	500x600
Maks. unoszenie po wciśnięciu pedału:	45	46
Ogumienie:	PU	PU
Hamulec postojowy kół:	-	-
Kolor:	Niebieski RAL 5010	Niebieski RAL 5010
Ciężar netto:	105 kg	84 kg

Model	M-500L	F-500H
Nośność:	500 kg	500 kg
Wysokość podnoszenia mm:	750	900
Platforma dł. x szer. /mm:	940x500	1100x500
Maks. unoszenie po wciśnięciu pedału:	55	67
Ogumienie:	PU	PU
Hamulec postojowy kół:	-	-
Kolor:	Niebieski RAL 5010	Niebieski RAL 5010
Ciężar netto:	79 kg	89 kg

* *

Simon, Evers & Co. GmbH ***PL***
HAMBURG

Deklaracja zgodności UE (Unii Europejskiej)
w sensie dyrektywy maszynowej UE 2006/42/UE

Niniejszym deklarujemy, że określone w dalszym ciągu maszyny spełniają na podstawie ich koncepcji, konstrukcji i typu oraz wprowadzonego przez nas do obrotu wykonania odnośne podstawowe wymagania dotyczące bezpieczeństwa i zdrowia dyrektywy maszynowej UE.

W przypadku nieuzgodnionej z nami zmiany maszyny, deklaracja niniejsza traci swoją ważność.

Określenie maszyn:	nożycowe wózki podnośne
Typy maszyn:	L-150, L-250, A-350W, A-500, S-500W M-500L, F-500H, A-1000, (KK 758698, KK 280011, KK 694797, KK 579475, KK 704528, KK 205788, KK 205761, KK 724299)
Odnośne wytyczne UE:	wytyczna maszynowa UE (2006/42/UE)
Nazwa dostawcy:	Simon, Evers & Co. GmbH
Adres:	Admiralitätstraße 59 20459 Hamburg
Data:	29.12.2009
Podpis dostawcy:	*Simon, Evers & Co. GmbH* *ppa. Münchow*

Platformă de manevrare cu elevator DANDY

Modelele L-150, L-250, A-500, A-1000 A-350W, M-500L, F-500H, S-500W

* * * * *

I. Instrucţiuni înainte de punerea în folosinţă

II. Montarea

III. Punerea în folosinţă

IV. Depanarea

V. Întreţinerea & service

VI. Date tehnice

* *

Instrucţiuni de siguranţă !

A T E N Ţ I U N E:

Instrucţiunile generale şi cele de siguranţă din prezentele Instrucţiuni de Utilizare se vor respecta neapărat cu stricteţe. În cazul nerespectării acestor instrucţiuni, respectiv în cazul unei utilizări greşite sau în cazul unei folosiri abuzive sunt iminente pericole

- pentru utilizator sau pentru terţe persoane
- pentru dispozitivul şi pentru alte valori materiale ale utilizatorului

Dispozitivul va fi utilizat şi întreţinut numai de către persoanele

- care dispun de o calificare în acest sens
- care au citit şi au înţeles prezentele instrucţiuni de utilizare
- care cunosc în mod suficient prescripţiile de siguranţă la locul lor de muncă
- care dispun de un loc de muncă potrivit şi de sculele corespunzătoare

*** * * * * * * * * * * * * ***

Menţiune: **Seria şi data fabricării sunt menţionate pe plăcuţa de fabrică a fiecărui dispozitiv; acestea sunt înregistrate şi la producător. Vă rugăm a vă nota acestea şi într-un dosar separat.**

I. Instrucţiuni înainte de punerea în folosinţă

Platformele de manevrare cu elevator tip DANDY au fost concepute şi proiectate pentru o deservire sigură. Respectându-se instrucţiunile de siguranţă ce urmează, poate fi evitată periclitarea persoanelor de deservire, a unor terţe persoane şi a altor valori materiale.

../2

A. ATENŢIUNE:

1. **ÎN TIMPUL FOLOSIRII, ALTE PERSOANE DECÂT PERSOANA DE DESERVIRE VOR RĂMÂNE LA DISTANŢĂ FAŢĂ DE DISPOZITIV !**
2. **NU STAŢI NICIODATĂ ÎN PICIOARE PE PLATFORMĂ !**
3. **NU DEPĂŞIŢI NICIODATĂ SARCINA MAXIMĂ INDICATĂ !**
4. **NU ÎNCĂRCAŢI PLATFORMA NICIODATĂ ÎN MOD NEECHILIBRAT/ CU CENTRUL DE GREUTATE PREA ÎN FAŢĂ, RESPECTIV DEPĂŞIND GABARITUL PLATFORMEI !**
5. **NU INTRODUCEŢI NICIODATĂ MÂNA/PICIORUL ÎNTRE PLATFORMĂ ŞI RAMA DE BAZĂ !**
6. **COBORÂŢI LENT PLATFORMA ÎNCĂRCATĂ !**
7. **TRANSPORTUL CU PLATFORMA ÎNCĂRCATĂ SE VA EFECTUA ÎN TOTDEAUNA CU PLATFORMA AFLATĂ ÎN POZIŢIA CEA MAI JOASĂ !**
8. **ACŢIONAŢI ÎNTOTDEAUNA FRÂNA DE STAŢIONARE ÎNAINTE DE ÎNCĂRCARE/DESCĂRCARE !**
9. **RIDICAŢI/COBORÂŢI PLATFORMA NUMAI ÎN POZIŢIA ORIZONTALĂ A DISPOZITIVULUI !**
10. **NU FOLOSIŢI DISPOZITIVUL DACĂ ACESTA COBOARĂ CU O VITEZĂ MARE, NEREGULAMENTARĂ !**
11. **MONTAREA SE VA EXECUTA NUMAI PE O PORŢIUNE PLANĂ ŞI DUPĂ BLOCAREA ROLELOR ÎN VEDEREA EVITĂRII DEPLASĂRII NECONTRO-LATE A DISPOZITIVULUI !**

II . Montarea L-250, A-500, A-350W, S-500W, A-1000, L-150

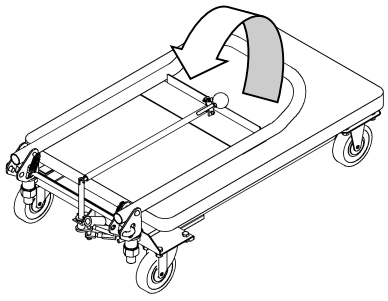

1

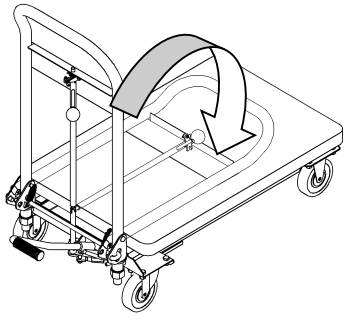

2

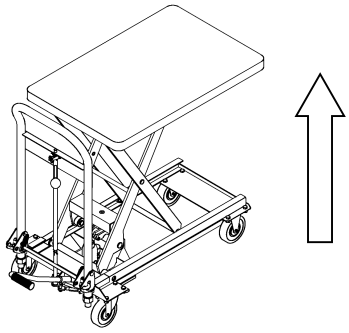

3

.../3

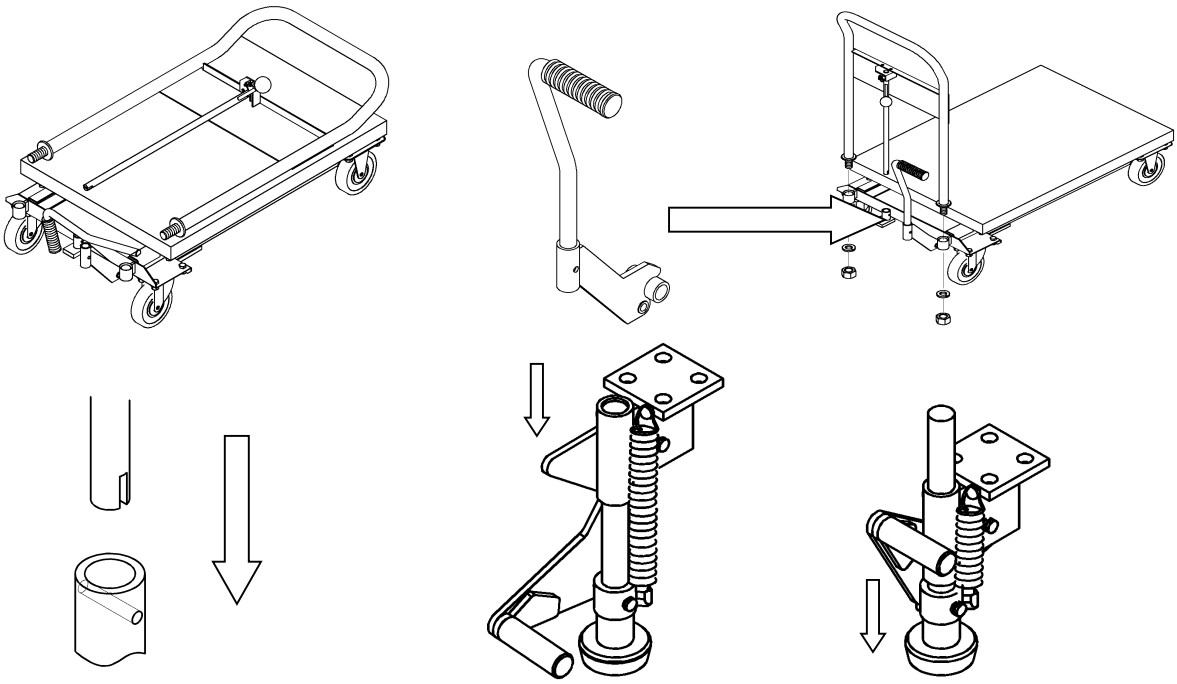

Montarea M-500L + F-500H

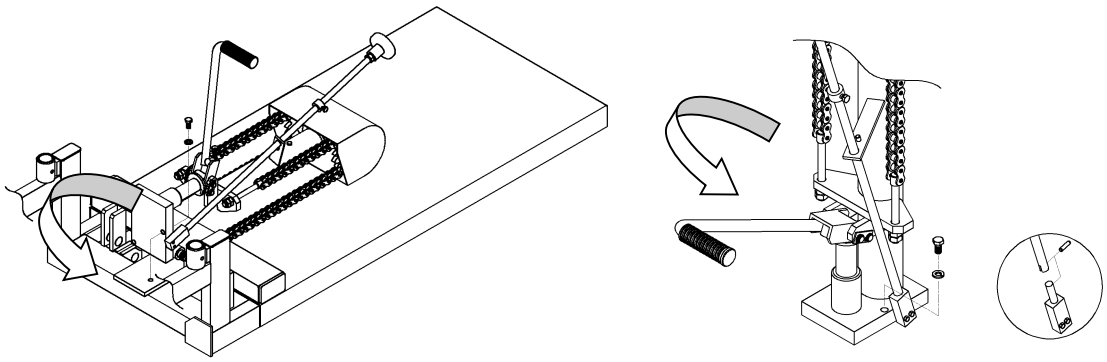

III. Punerea în folosinţă

1) Închideţi supapa hidraulică prin rotirea mânerului din material plastic în sensul acelor ceasornică până la limitator.

1) Platforma se ridică la acţionarea pedalei.

2) Prin rotirea lentă a mânerului din material plastic contra sensului acelor ceasornicului, platforma coboară.

Atenţiune: **cu cât se deschide mai mult supapa, platforma coboară mai rapid !**
La blocarea supapei, platforma rămâne în poziţia ei din acel moment.

3) Înainte de încărcarea platformei acţionaţi întotdeauna frânele de staţionare!

IV. Depanarea:

1) Platforma nu se ridică:

Lipsă ulei în rezervor	⇒	completaţi uleiul.
Supapa de coborâre sau bila nu funcţionează corect	⇒	curăţare resp. înlocuire

2) Platforma nu rămâne în poziţia superioară:

Supapa de coborâre sau bila nu funcţionează corect	⇒	curăţare resp. înlocuire

3) Platforma nu coboară:

Inelul tip U uzat	⇒	înlocuiţi inelul tip U
Supapa de coborâre nu este deschisă	⇒	verificaţi, reparaţi sau înlocuiţi opritorul supapei

4) Curge ulei din supapa de coborâre:

inelul O uzat	⇒	înlocuiţi inelul O

5) Curge ulei din cilindrul pompei:

Garnitura de etanşare ulei sau inelul tip U uzate	⇒	înlocuiţi garnitura de etanşare/ inelul tip U

V. Întreţinerea

Platformele de manevrare cu elevator DANDY nu necesită nici un fel de întreţinere specială; ele trebuie doar gresate periodic, la intervale regulate, şi verificate din când în când.

În vederea asigurării unei folosinţe corecte şi a funcţionalităţii dispozitivului se recomandă efectuarea următoarelor lucrări:

Atenţiune: în timpul lucrărilor de întreţinere, de verificare respectiv de gresare, platforma se va afla în stare neîncărcată. În vederea asigurării platformei se vor folosi capre de susţinere între ghidajele şi rama platformei!

1. Fiecare punct de fricţiune se va gresa lunar cu unsoare.
2. Verificarea periodică a funcţionalităţii şi a uzurii roţilor.
3. Verificarea periodică a frânei.
4. Verificarea periodică a cilindrului de la sistemul hidraulic privitor la o eventuală pierdere de ulei.

VI. Date tehnice

Model	L-150	L-250
Capacitate portantă:	150 kg	250 kg
Cursă ridicare mm:	525	565
Dim. platformă: lungimexlăţime/mm:	450x710	500x800
Nr. acţionări pedală până la nivelul maxim:	10	20
Roţi:	PU	PU
Dispozitiv blocare roţi:	x	-
Culoare: ramă/rastel	Albastru RAL 5010	Albastru RAL 5010
Greutate netă:	35 kg	54 kg

Model	**A-500**	**A-1000**
Capacitate portantă:	500 kg	1000 kg
Cursă ridicare mm:	630	690
Dim. platformă: lungimexlăţime/mm:	600x910	600x1000
Nr. acţionări pedală până la nivelul maxim:	45	56
Roţi:	PU	PU
Dispozitiv blocare roţi:	-	-
Culoare: ramă/rastel	Albastru RAL 5010	Albastru RAL 5010
Greutate netă:	88 kg	114 kg

Model	**A-350W**	**S-500W**
Capacitate portantă:	350 kg	500 kg
Cursă ridicare mm:	920	565
Dim. platformă: lungimexlăţime/mm:	600x910	500x600
Nr. acţionări pedală până la nivelul maxim:	45	46
Roţi:	PU	PU
Dispozitiv blocare roţi:	-	-
Culoare	Blă RAL 5010	Blă RAL 5010
Greutate netă:	105 kg	84 kg

Model	**M-500L**	**F-500H**
Capacitate portantă:	500 kg	500 kg
Cursă ridicare mm:	750	900
Dim. platformă: lungimexlăţime/mm:	940x500	1100x500
Nr. acţionări pedală până la nivelul maxim:	55	67
Roţi:	PU	PU
Dispozitiv blocare roţi:	-	-
Culoare	modrá RAL 5010	modrá RAL 5010
Greutate netă:	79 kg	89 kg

*** ***

Simon, Evers & Co. GmbH
HAMBURG

RO

Declarație de conformitate CE
în sensul Directivei CE privind utilajele 2006/42/EC

Prin prezenta declarăm că utilajele menționate în continuare corespund, din punct de vedere al concepției, construcției și al tipului precum și ca variantă constructivă pusă de noi în circulație, cerințelor de bază privind siguranța și sănătatea prevăzute în Directiva CE.

În cazul unei modificări aduse utilajului fără acordul nostru, declarația își pierde valabilitatea.

Denumirea utilajului:	Cărucior elevator cu furcă tip foarfece
Tipul utilajului:	L-150, L-250, A-350W, A-500, S-500W, M-500L, F-500H, A-1000, (KK 758 698, KK 280 011, KK 694 797, KK 579 475, KK 704 528, KK 205 788, KK 205 761, KK 724 299)
Directive CE pertinente:	Directiva CE privind utilajele 2006/42/EC
Denumirea furnizorului:	Simon, Evers & Co. GmbH
Adresa:	Admiralitätstraße 59 20459 Hamburg
Data:	29.12.2009
Semnătura furnizorului:	Simon, Evers & Co. GmbH

ppa. Münchow

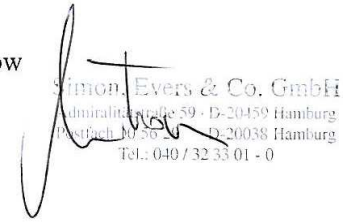

RUS

Тележка с подъемной платформой DANDY

Модели L-150, L-250, A-500, A-1000, A-350W, M-500L, F-500H, S-500W

* * * * *

I. Инструкции перед вводом в эксплуатацию

II. Монтаж

III. Ввод в эксплуатацию

IV. Устранение неисправностей

V. Техобслуживание и осмотр

VI. Спецификация

* *

У к а з а н и я п о т е х н и к е б е з о п а с н о с т и!

В Н И М А Н И Е:

Инструкции и указания по технике безопасности, приведенные в настоящем руководстве по эксплуатации, являются обязательными к соблюдению. При их несоблюдении, ошибках в управлении или использовании не по назначению возникают опасности

- для оператора или третьих лиц
- для устройства и другого имущества эксплуатирующей стороны

Э к с п л у а т а ц и я и т е х о б с л у ж и в а н и е у с т р о й с т в р а з р е ш а е т с я т о л ь к о л и ц а м

- которые имеют соответствующую квалификацию
- которые прочли настоящее руководство по эксплуатации и уяснили его
- которые ознакомились с инструкциями по технике безопасности на своем рабочем месте
- которые имеют соответствующее рабочее место и инструменты

Комментарий: Серийный номер и дата производства указаны на фирменной табличке устройства и и сохранены в соответствующем архиве производителя. Пожалуйста, сохраните эти данные также в отдельном документе.

I Указания по безопасности:

1. **ВСЕ ЛИЦА, КРОМЕ ОПЕРАТОРА, ВО ВРЕМЯ ИСПОЛЬЗОВАНИЯ ДОЛЖНЫ НАХОДИТЬСЯ НА ОПРЕДЕЛЕННОМ РАССТОЯНИИ ОТ УСТРОЙСТВА!**
2. **УПРАВЛЯТЬ УСТРОЙСТВОМ ДОЛЖНЫ ТОЛЬКО ЛИЦА, ЗНАКОМЫЕ С НИМ!**
3. **ВВОДИТЕ УСТРОЙСТВО В ЭКСПЛУАТАЦИЮ ТОЛЬКО В ТОМ СЛУЧАЕ, ЕСЛИ ПЕРЕД ЭТИМ ВЫ УБЕДИЛИСЬ В БЕЗУПРЕЧНОСТИ ЕГО СОСТОЯНИЯ! ОБРАТИТЕ ОСОБОЕ ВНИМАНИЕ НА СОСТОЯНИЕ КОЛЕС, РЫЧАЖНОГО УСТРОЙСТВА, ВИЛ И УСТРОЙСТВА КОНТРОЛЯ ПОДЪЕМА И ОПУСКАНИЯ.**
4. **НИКОГДА НЕ ИСПОЛЬЗУЙТЕ УСТРОЙСТВО НА НАКЛОННЫХ ДОРОГАХ.**
5. **ОБЯЗАТЕЛЬНО СЛЕДИТЕ ЗА ТЕМ, ЧТОБЫ ЧАСТИ ТЕЛА НИКОГДА НЕ ПОПАДАЛИ В ПОДЪЕМНЫЙ МЕХАНИЗМ, ПОД ВИЛЫ ИЛИ ПОД ГРУЗ. НИКОГДА НЕ ПЕРЕВОЗИТЕ НА УСТРОЙСТВЕ ЛЮДЕЙ!**

6. **ОПЕРАТОР РАДИ СОБСТВЕННОЙ БЕЗОПАСНОСТИ ДОЛЖЕН НОСИТЬ ЗАЩИТНЫЕ ПЕРЧАТКИ И ЗАЩИТНУЮ ОБУВЬ!**
7. **НИ В КОЕМ СЛУЧАЕ НЕ ТРАНСПОРТИРУЙТЕ НЕУСТОЙЧИВЫЙ ИЛИ НЕЗАКРЕПЛЕННЫЙ ГРУЗ!**
8. **НИ В КОЕМ СЛУЧАЕ НЕ ПЕРЕГРУЖАЙТЕ УСТРОЙСТВО!**
9. **НИКОГДА НЕ НАГРУЖАЙТЕ УСТРОЙСТВО С ОДНОЙ СТОРОНЫ/С ПЕРЕДНЕЙ ЦЕНТРОВКОЙ, А ТАКЖЕ С ВЫСТУПЛЕНИЕМ ЗА ВИЛЫ!**
10. **ГРУЗОПОДЪЕМНОСТЬ УСТРОЙСТВА ПРЕДПОЛАГАЕТ ТРАНСПОРТИРОВКУ БЕЗУПРЕЧНО УРАВНОВЕШЕННОГО ГРУЗА С ЦЕНТРОМ ТЯЖЕСТИ СООСНО ВИЛАМ!**
11. **УБЕДИТЕСЬ, ЧТО ДЛИНА ВИЛ СООТВЕТСТВУЕТ ДЛИНЕ ПАЛЕТЫ!**
12. **ЕСЛИ УСТРОЙСТВО НЕ ИСПОЛЬЗУЕТСЯ, ОПУСТИТЕ ВИЛЫ В САМОЕ НИЖНЕЕ ПОЛОЖЕНИЕ!**

С помощью вилочной тележки с ножничным подъемником можно поднимать палеты вручную и с использованием электропривода. Опускание производится вручную.

L-250, A-500, A-350W, S-500W, A-1000, L-150

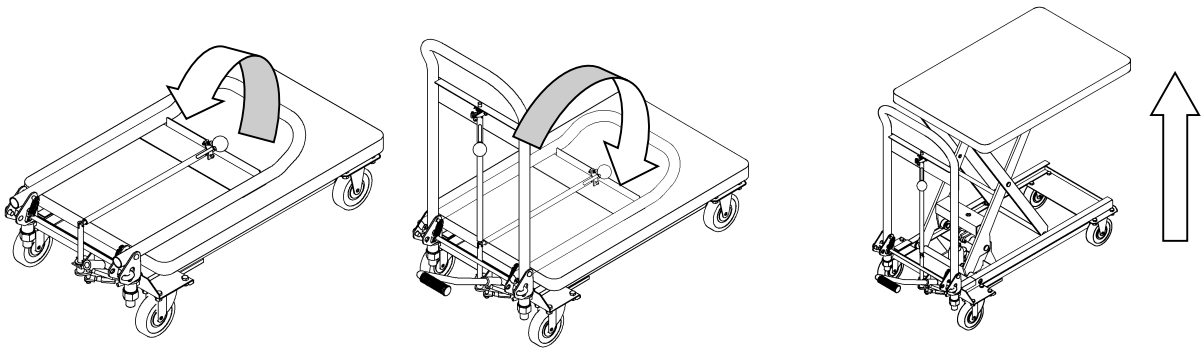

1 **2** **3**

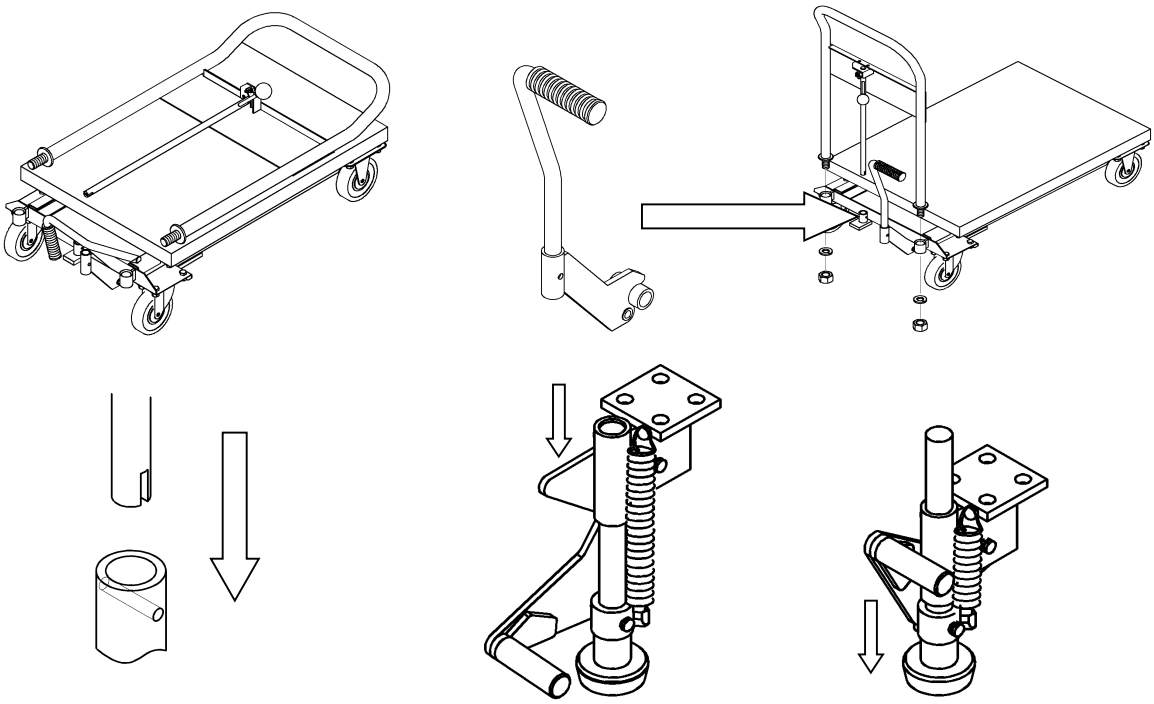

M-500L + F-500H

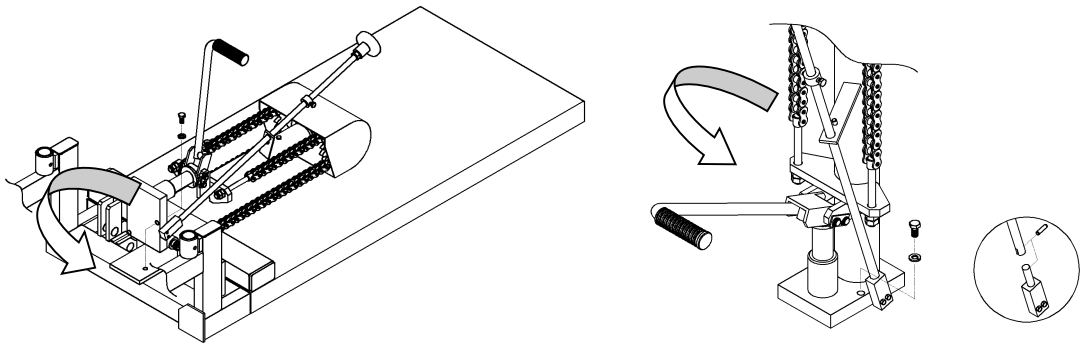

I I I . Ввод в эксплуатацию

1) Закройте гидравлический клапан, повернув пластиковую ручку по часовой стрелке до упора.

2) Платформа поднимается в результате нажатия педали.

3) Путем медленного поворачивания пластиковой ручки против часовой стрелки гидравлический клапан открывается и платформа опускается.
Внимание: **чем больше открывается клапан, тем быстрее опускается платформа!**
При повторном стопорении клапана платформа остается в достигнутом положении.

4) Перед погрузкой всегда задействуйте стояночный тормоз!

IV. Устранение неполадок

1) Платформа не поднимается:

Отсутствует масло в резервуаре.	⇒	Долить масло.
Нарушена работа клапана опускания или шарика	⇒	Очистить или заменить

2) Платформа не остается наверху:

Нарушена работа клапана опускания или шарика	⇒	Очистить или заменить.

3) Платформа не опускается:

Изношена U-образная манжета. манжету.	⇒	Заменить U-образную
Не открылся клапан опускания	⇒	Проверить стопор клапана, отремонтировать или при необходимости заменить.

4) Из клапана опускания вытекает масло:

Изношено уплотнительное кольцо круглого сечения. кольцо	⇒	Заменить уплотнительное круглого сечения.

5) Из цилиндрического насоса вытекает масло:

Изношено масляное уплотнение U-образной манжеты.	⇒	Заменить уплотнение и/или U-образную манжету

V. Спецификация

Модель	L-150	L-250
Грузоподъемность:	150 кг	250 кг
Диапазон подъема в мм:	525	565
ДхШ платформы в мм:	450x710	500x800
Высота платформы в мм	210-735	245-810
Нажатий на педаль до макс. подъема:	10	20
Высота скобы в мм:	915	920
Шины:	Уретан	Уретан
Стопор колеса:	Да	Нет
Цвет: Рама/ножницы	Синий RAL 5010	Синий RAL 5010
Вес нетто:	35 кг	54 кг

Модель	A-500	A-1000
Грузоподъемность:	500 кг	1000 кг
Диапазон подъема в мм:	630	690
ДхШ платформы в мм:	600x910	600x1000
Высота платформы в мм	300-930	330-1010
Нажатий на педаль до макс. подъема:	45	56
Высота скобы в мм:	960	985
Шины:	Уретан	Уретан
Стопор колеса:	Нет	Нет
Цвет: Рама/ножницы	Синий RAL 5010	Синий RAL 5010
Вес нетто:	88 кг	114 кг

Модель	A-350	S-500 W
Грузоподъемность:	350 кг	500 кг
Диапазон подъема в мм:	920	655
ДхШ платформы в мм:	600x910	500x600
Высота платформы в мм	345-1265	345-1000
Нажатий на педаль до макс. подъема:	45	46
Высота скобы в мм:	960	918
Шины:	Уретан	Уретан
Стопор колеса:	Нет	Нет
Цвет: Рама/ножницы	Синий RAL 5010	Синий RAL 5010
Вес нетто:	105 кг	84 кг

Модель	M-500 L	F-500 H
Грузоподъемность:	500 кг	500 кг
Диапазон подъема в мм:	750	900
ДхШ платформы в мм:	940x500	1100x500
Высота платформы в мм	80-750	80-900
Нажатий на педаль до макс. подъема:	55	67
Высота скобы в мм:	945	945
Шины:	Уретан	Уретан
Стопор колеса:	Нет	Нет
Цвет: Рама/ножницы	Синий RAL 5010	Синий RAL 5010
Вес нетто:	79 кг	84 кг

Примечание: все указанные здесь сведения указаны на момент печати имеющихся данных. Производитель сохраняет за собой право в любое время изменить данное изделие без предварительного уведомления, что не предполагает предъявление претензий, касающихся ответственности. Мы просим всегда принимать это во внимание и проверять данные.

* *

Simon, Evers & Co. GmbH
HAMBURG

RUS

ДЕКЛАРАЦИЯ О СООТВЕТСТВИИ СТАНДАРТАМ ЕС
согласно директиве по машинам ЕС 2006/42/Е EN 1570

Настоящим заявляем, что обозначенные ниже машины в их конструктивном решении, конструкции и разновидности, а также во введенном нами в использование исполнении, соответствуют применимым основным требованиям по безопасности и санитарным требованиям директивы ЕС.

При внесении несогласованных с нами изменений в машину, данная декларация теряет свою силу.

Обозначение машин:	ковшовый погрузчик
Типы машин:	L-150, L-250, A-350W, A-500, S-500W, M-500L, F-500H, A-1000, (KK 758 698, KK 280 011, KK 694 797, KK 579 475, KK 704 528, KK 205 788, KK 205 761, KK 724 299)
Соответствующие директивы ЕС:	Директива ЕС по машинам (2006/42/EG EN 1570)
Поставщик:	Simon, Evers & Co. GmbH
Адрес:	Admiralitätstraße 59 20459 Hamburg
Дата:	29.12.2009
Подпись поставщика:	*Simon, Evers & Co. GmbH*

ppa. Мюнхов

Simon, Evers & Co. GmbH
Admiralitätstraße 59 · D-20459 Hamburg
Postfach 30 60 29 · D-20038 Hamburg
Tel.: 040 / 32 33 01 - 0

S

DANDY-lyftvagn med bord

Modeller L-150, L-250, A-500, A-1000 A-350W, M-500L, F-500H, S-500W

* * * * *

I Instruktioner före igångsättning

II Montage

III Igångsättning

IV Felsökning

V Underhåll och inspektion

VI Tekniska data

* *

Säkerhetsanvisningar!

OBSERVERA:

Instruktionerna och säkerhetsanvisningarna i denna bruksanvisning skall ovillkorligen beaktas och följas. Om denna rekommendation inte följs, eller om lyftvagnen manövreras på felaktigt sätt eller används för andra ändamål än avsett, hotar fara

- för användaren eller andra personer
- för lyftvagnen och andra materiella värden som tillhör den som bedriver anläggningen.

Lyftvagnarna får endast manövreras och underhållas av personer

- som är kvalificerade för denna uppgift
- som har läst igenom och förstått denna bruksanvisning
- som är förtrodda med de säkerhetsföreskrifter som gäller på den egna arbetsplatsen
- som har en passande arbetsplats och tillgång till lämpliga verktyg

*** * * * * * * * * * * * * ***

Anmärkning: Serienummer och tillverkningsdatum anges på maskinens typskylt och är registrerade hos tillverkaren. Notera dessa uppgifter även i ett separat dokument.

I Instruktioner före igångsättning

DANDY-lyftvagnar med bord har utvecklats och konstruerats för en säker hantering. Genom att beakta följande säkerhetsanvisningar kan faror för användare, andra personer och materiella värden undvikas.

A. OBSERVERA

1. **ANDRA PERSONER ÄN OPERATÖREN SKALL HÅLLA SIG PÅ AVSTÅND FRÅN LYFTVAGNEN NÄR DEN ANVÄNDS!**
2. **DET ÄR FÖRBJUDET ATT STÄLLA SIG PÅ BORDET!**
3. **ÖVERSKRID ALDRIG ANGIVEN LASTGRÄNS!**
4. **LASTA ALDRIG ENSIDIGT/FRAMTUNGT ELLER ÖVER BORDET!**
5. **SE TILL ATT HÄNDER/FÖTTER ALDRIG BEFINNER SIG MELLAN BORDET OCH GRUNDRAMEN!**
6. **SÄNK LÅNGSAMT NER DET PÅLASTADE BORDET!**
7. **BORDET MÅSTE VARA FULLSTÄNDIGT NEDSÄNKT UNDER TRANSPORT!**
8. **AKTIVERA ALLTID BROMSARNA FÖRE LASTNING/LOSSNING!**
9. **BORDET FÅR BARA SÄNKAS/LYFTAS I HORISONTALT LYFTVAGNSLÄGE!**
10. **ANVÄND INTE LYFTVAGNEN VID IRREGULJÄR/FÖR HÖG NEDSÄNKNINGSHASTIGHET!**
11. **MONTAGE FÅR ENDAST SKE PÅ JÄMNT UNDERLAG OCH EFTER DET ATT HJULEN HAR LÅSTS, FÖR ATT UNDVIKA ATT MASKINEN PLÖTSLIGT RULLAR IVÄG.**

II Montage L-250, A-500, A-350W, S-500W, A-1000, L-150

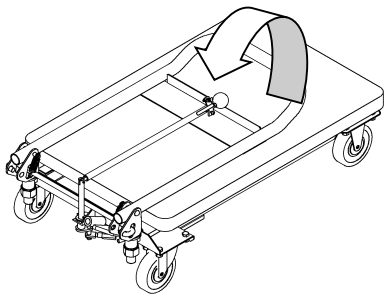

1

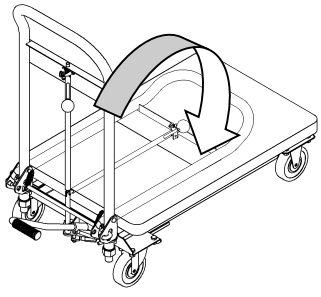

2

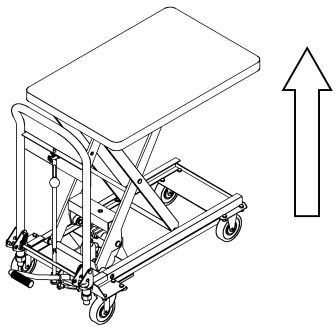

3

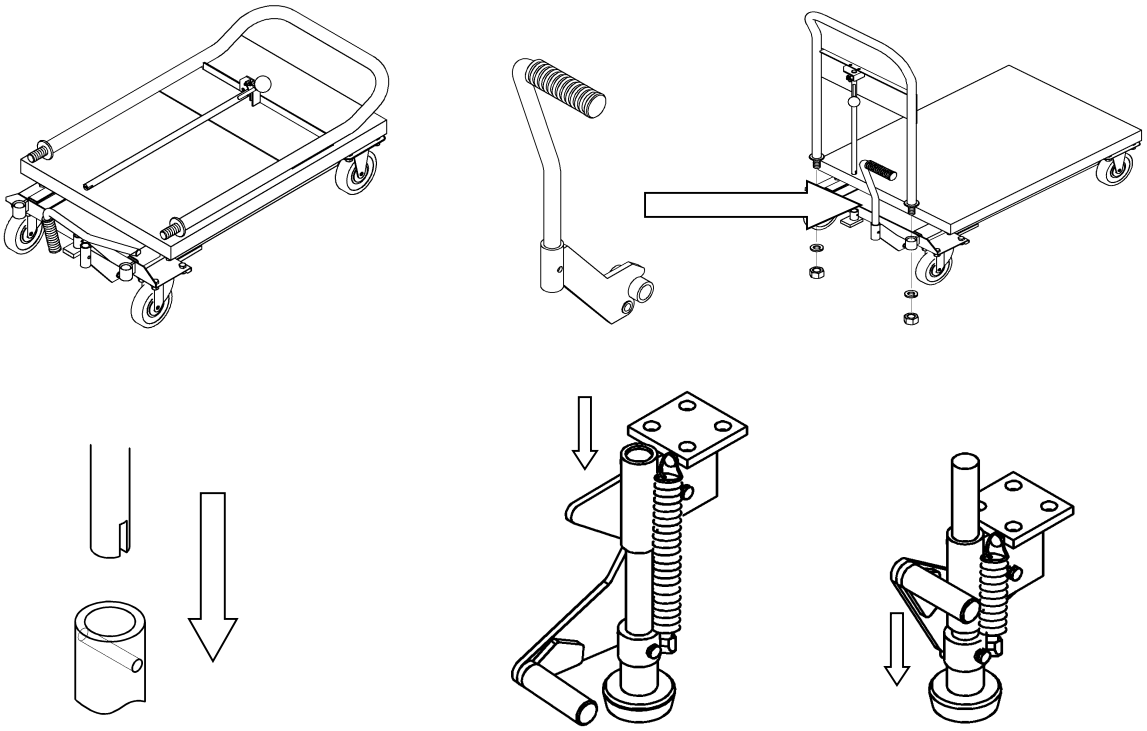

M o n t a g e M-500L + F-500H

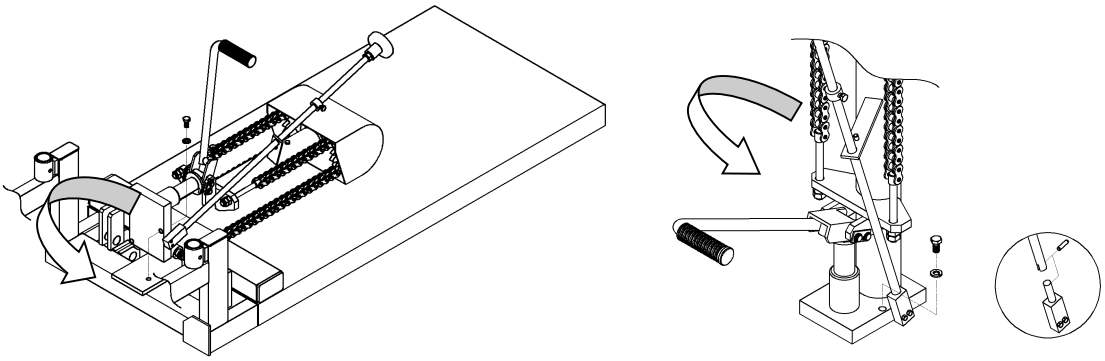

III Igångsättning

1) Stäng hydraulikventilen genom att vrida plasthandtaget medurs ända till anslaget.

2) Bordet höjs genom aktivering av fotpedalen.

3) Genom att långsamt vrida plasthandtaget moturs öppnas hydraulikventilen och bordet sänks.
Observera: ju mer ventilen öppnas desto fortare sänks bordet!
När ventilen arreteras stannar bordet i aktuellt läge.

4) Innan lastning påbörjas skall bromsarna alltid låsas!

IV Felsökning

1)	**Bordet kan inte lyftas**		
	Ingen olja i behållaren	⇒	Fyll på olja.
	Nedsänkningsventilens eller kulans funktion störd	⇒	Rengör eller byt ut.
2)	**Bordet stannar inte i lyft läge**		
	Nedsänkningsventilens eller kulans funktion störd	⇒	Rengör eller byt ut.
3)	**Bordet kan inte sänkas**		
	U-ring utsliten	⇒	Byt ut U-ring.
	Nedsänkningsventilen inte öppen	⇒	Kontrollera, reparera och byt eventuellt ut ventilstopp.
4)	**Olja läcker ut från nedsänkningsventilen**		
	O-ring utsliten	⇒	Byt ut O-ring.
5)	**Olja läcker ut från cylinderpumpen**		
	Oljepackning eller U-ring utsliten	⇒	Byt ut packning och/eller U-ring.

V. Underhåll

DANDY-lyftvagnarna kräver inget speciellt underhåll, utan behöver bara smörjas regelbundet med olja/fett och från tid till annan genomgå en inspektion.

För att garantera en felfri hantering och funktion skall följande arbeten utföras:

Observera: Under underhålls-, inspektions- och smörjningsarbeten får inte bordet vara lastat. För att säkra bordet skall stödblock läggas mellan bordets styrningar och ramen!

1. Varje friktionspunkt skall smörjas med fett en gång i månaden.
2. Hjulen skall kontrolleras regelbundet med avseende på rörlighet och slitage.
3. Bromsen skall kontrolleras regelbundet.
4. Hydraulikcylindern skall kontrolleras regelbundet med avseende på oljeförlust.

VI Tekniska data

Modell	L-150	L-250
Bärförmåga	150 kg	250 kg
Lyfthöjd mm	525	565
Bord LxB/mm	450x710	500x800
Antal pedalrörelser till max lyfthöjd	10	20
Däck	PU	PU
Broms	x	-
Färg: ram/sax	blå RAL 5010	blå RAL 5010
Nettovikt	35 kg	54 kg

Modell	**A-500**	**A-1000**
Bärförmåga	500 kg	1000 kg
Lyfthöjd mm	630	690
Bord LxB/mm	600x910	600x1000
Antal pedalrörelser till max lyfthöjd	45	56
Däck	PU	PU
Broms	-	-
Färg: ram/sax	blå RAL 5010	blå RAL 5010
Nettovikt	88 kg	114 kg

Modell	**A-350W**	**S-500W**
Bärförmåga	350 kg	500 kg
Lyfthöjd mm	920	565
Bord LxB/mm	600x910	500x600
Antal pedalrörelser till max lyfthöjd	45	46
Däck	PU	PU
Broms	-	-
Färg: ram/sax	Blå RAL 5010	Blå RAL 5010
Nettovikt	105 kg	84 kg

Modell	**M-500L**	**F-500H**
Bärförmåga	500 kg	500 kg
Lyfthöjd mm	750	900
Bord LxB/mm	940x500	1100x500
Antal pedalrörelser till max lyfthöjd	55	67
Däck	PU	PU
Broms	-	-
Färg: ram/sax	modrá RAL 5010	modrá RAL 5010
Nettovikt	79 kg	89 kg

* *

Simon, Evers & Co. GmbH
HAMB URG

S

EG-konformitetsförklaring
enligt EG-maskindirektiv 2006/42/EC

Härmed förklarar vi, att medan nämnd maskin stämmer överens med de tillämpliga och principiella säkerhets- och hälsokraven i ovan nämnt EG-direktiv, både vad det gäller maskinens koncipiering, konstruktion och typ samt vad det gäller det utförande som vi levererar.

Om maskinen förändras utan vårt godkännande förlorar denna förklaring sin giltighet.

Maskinbeteckning:	Sax-truck
Maskintyper:	L-150, L-250, A-350W, A-500, S-500W, M-500L, F-500H, A-1000 (KK 758 698, KK 280 011, KK 694 797, KK 579 475, KK 704 528, KK 205 788, KK 205 761, KK 724 299)
Tillämpliga EG-direktiv:	EG-maskindirektiv 2006/42/EC
Leverantör:	Simon, Evers & Co. GmbH
Adress:	Admiralitätstr.59 20459 Hamburg
Datum:	29.12.2009
Leverantörens underskrift:	*Simon, Evers & Co. GmbH* *ppa. Münchow*

Simon, Evers & Co. GmbH
Admiralitätstraße 59 · D-20459 Hamburg
Postfach 10 56 29 · D-20038 Hamburg
Tel.: 040 / 32 33 01 - 0

SF

DANDY - N o s t o l a v a v a u n u

M a l l i t L-150, L-250, A-500, A-1000 A-350W, M-500L, F-500H, S-500W

* * * * *

I. O h j e e t e n n e n k ä y t t ö ö n o t t o a

I I. A s e n n u s

I I I. K ä y t t ö ö n o t t o

I V. H ä i r i ö i d e n p o i s t o

V. H u o l t o & t a r k a s t u k s e t

V I. E r i t t e l y

* *

T u r v a l l i s u u s m ä ä r ä y k s e t !

H U O M I O :

Tässä käyttöohjeessa annettuja ohjeita ja turvallisuusmääräyksiä tulee noudattaa ehdottoman tarkasti. Jos niitä ei noudateta tai konetta käytetään väärin, voi tästä aiheutua vaaratilanteita

- käyttäjälle tai muille henkilöille
- laitteelle tai käyttäjän muille hyödykkeille.

L a i t t e i t a s a a v a t k ä y t t ä ä t a i h u o l t a a v a i n s e l l a i s e t h e n k i l ö t , j o t k a

- on koulutettu tätä tehtävää varten
- ovat lukeneet ja ymmärtäneet tämän käyttöohjeen
- tuntevat omaa työpaikkaansa koskevat voimassaolevat turvallisuusmääräykset
- on varustettu omalla työpaikalla ja siihen kuuluvilla työkaluilla

*** * * * * * * * * * * * * ***

Huomautus: Kunkin laitteen sarjanumero ja sen valmistuspäivämäärä ilmoitetaan laitteen tyyppikilvessä ja rekisteröidään myös tehtaan kirjoihin. Merkitse nämä tiedot itsellesi muistiin myös erilliseen mappiin.

I . O h j e e t e n n e n k ä y t t ö ö n o t t o a

DANDY - nostolavavaunut on kehitelty ja suunniteltu turvallista käyttöä silmälläpitäen. Kun seuraavia turvallisuusmääräyksiä noudetaan, voidaan välttää käyttäjää, muita henkilöitä tai käyttäjän hyödykkeitä ehkä uhkaavat vaarat.

A . H U O M I O :

1. **MUIDEN HENKILÖIDEN KUIN KÄYTTÄJÄN TULEE PYSYÄ RIITTÄVÄN TURVALLISUUSVÄLIMATKAN PÄÄSSÄ KÄYTÖN AIKANA !**
2. **ÄLÄ KOSKAAN NOUSE ITSE MUKAAN LAVALLE !**
3. **ÄLÄ KOSKAAN YLITÄ ANNETTUA KUORMITUSRAJAA !**
4. **ÄLÄ KOSKAAN KUORMITA LAVAA YKSIPUOLISESTI TAI ASETA KUORMAA LAVAN REUNAN YLI !**
5. **ÄLÄ KOSKAAN ASETA KÄTTÄ TAI JALKAA LAVAN JA POHJAKEHIKON VÄLIIN!**
6. **LASKE KUORMATTUA LAVAA HITAASTI ALASPÄIN !**
7. **KULJETUKSEN AIKANA TULEE LAVAN OLLA LASKETTUNA TÄYSIN ALAS !**
8. **ENNEN KUORMAUSTA / PURKUA ON AINA LUKITTAVA SALVAT !**
9. **NOSTA/LASKE LAVAA VAIN LAITTEEN OLLESSA VAAKASUORASSA ASENNOSSA !**
10. **ÄLÄ KÄYTÄ LAITETTA, JOS LASKUNOPEUS ON EPÄSÄÄNNÖLLINEN TAI LIIAN NOPEA !**
11. **ASENNUS TULEE SUORITTAA VAIN TASAISELLA ALUSTALLA JA SITÄ ENNEN ON PYÖRÄT LUKITTAVA, JOTTA LAITE EI VOI ÄKKIÄ LÄHTEÄ VIERIMÄÄN POIS PAIKALTAAN.**

I I . A s e n n u s L-250, A-500, A-350W, S-500W, A-1000, L-150

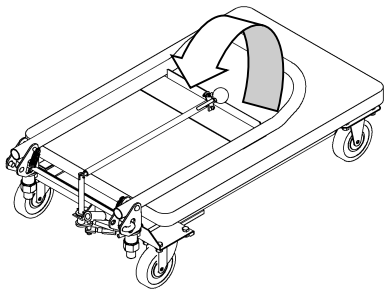

1

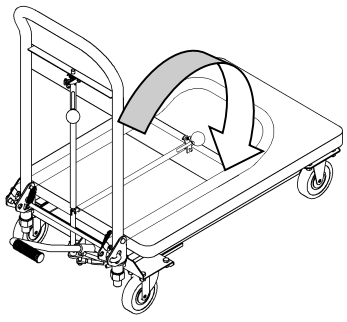

2

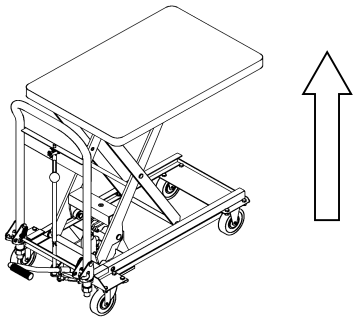

3

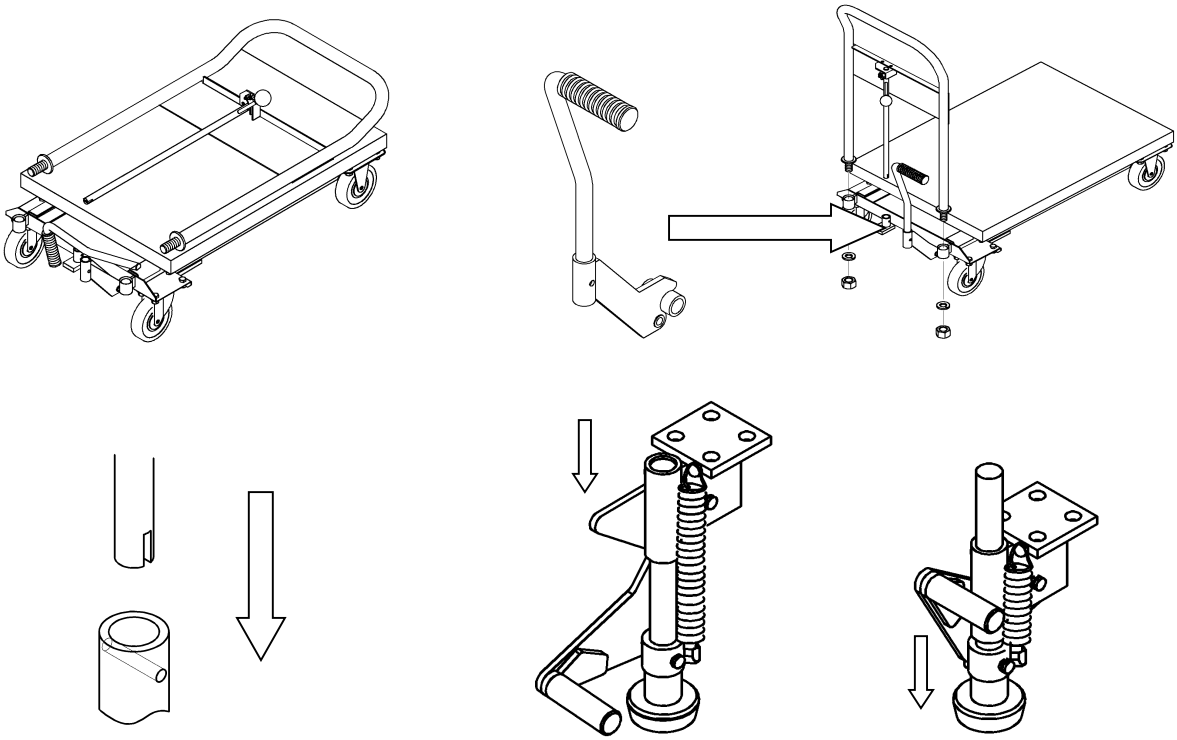

A s e n n u s M-500L + F-500H

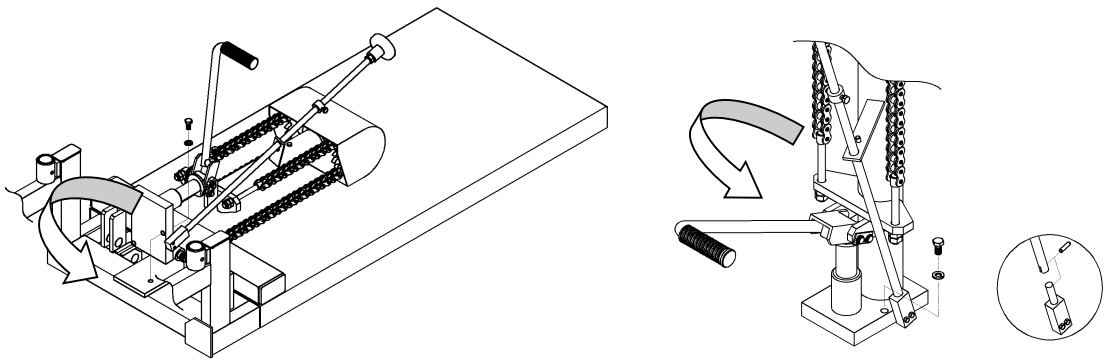

I I I. Käyttöönotto

1) Sulje hydrauliventtiili kääntämällä muovikahvaa myötäpäivään vasteeseen asti.

1) Nostolava nousee painamalla poljinta.

2) Kun hydrauliventtiilin muovikahvaa käännetään vastapäivään, niin hydrauliventtiili aukeaa ja nostolava laskeutuu alaspäin.
Huomio: mitä enemmän venttiiliä avataan, sitä nopeammin laskeutuu nostolava !
Kun venttiili lukitaan uudelleen, niin lava jää senhetkiseen asemaansa.

4) Ennen kuormausta lukitse aina turvajarrut!

IV. Häiriöiden poisto:

1) Nostolava ei nouse:

Säiliössä ei ole öljyä.	⇒	Täytä öljyä säiliöön.
Laskuventtiilin tai pallon toiminnassa on häiriö	⇒	Puhdista tai vaihda uuteen

2) Nostolava ei pysy ylhäällä:

Laskuventtiilin tai pallon toiminnassa on häiriö	⇒	Puhdista tai vaihda uuteen.

3) Nostolava ei laskeudu alas :

U-rengas on kulunut.	⇒	Vaihda U-rengas uuteen.
Laskuventtiili ei ole avoinna	⇒	Tarkasta venttiilin jarru, korjaa tai vaihda tarvitessa uuteen.

4) Laskuventtiilistä vuotaa öljyä:

O-rengas on kulunut.	⇒	Vaihda O-rengas uuteen.

5) Sylinterin pumpusta vuotaa öljyä:

Öljytiiviste tai O-rengas on kulunut.	⇒	Vaihda tiiviste ja/tai O-rengas uuteen.

V. Huolto

DANDY-nostolavavaunut eivät tarvitse erityisiä huoltotoimia, ne tulee ainoastaan rasvata / voidella säännöllisesti ja tarkastaa niiden kunto aika ajoin.

Laitteen moitteettoman käytön ja toiminnan varmistamiseksi tulisi suorittaa seuraavat työt:

Huomio: huolto-, tarkastus- ja voitelutoimien aikana ei nostolavaa saa kuormittaa. Nostolavan pysyminen paikoillaan tulee varmistaa asettamalla tukipölkyt nostolavan ohjainten ja kehikon väliin !

1. Jokainen kitkakohta tulee voidella rasvalla kerran kuukaudessa.
2. Pyörien toiminta ja kuluminen on tarkistettava säännöllisesti.
3. Jarrujen kunto on tarkastettava säännöllisesti.
4. Hydraulisylinterin tiiviys = öljynhukka on tarkastettava säännöllisesti.

VI. Erittely

Malli	**L-150**	**L-250**
Kantavuus:	150 kg	250 kg
Nostokorkeus mm:	525	565
Nostolava pxl/mm:	450x710	500x800
Polkaisuluku yläasentoon:	10	20
Renkaat:	PU	PU
Pyörän lukitusjarru:	x	-
Väri:	sininen RAL 5010	sininen RAL 5010
Omapaino:	35 kg	54 kg

Malli	**A-500**	**A-1000**
Kantavuus:	500 kg	1000 kg
Nostokorkeus mm:	630	690
Nostolava pxl/mm:	600x910	600x1000
Polkaisuluku yläasentoon:	45	56
Renkaat:	PU	PU
Pyörän lukitusjarru:	-	-
Väri:	sininen RAL 5010	sininen RAL 5010
Omapaino:	88 kg	114 kg

Malli	**A-350W**	**S-500W**
Kantavuus:	350 kg	500 kg
Nostokorkeus mm:	920	565
Nostolava pxl/mm:	600x910	500x600
Polkaisuluku yläasentoon:	45	46
Renkaat:	PU	PU
Pyörän lukitusjarru:	-	-
Väri:	Blå RAL 5010	Blå RAL 5010
Omapaino:	105 kg	84 kg

Malli	**M-500L**	**F-500H**
Kantavuus:	500 kg	500 kg
Nostokorkeus mm:	750	900
Nostolava pxl/mm:	940x500	1100x500
Polkaisuluku yläasentoon:	55	67
Renkaat:	PU	PU
Pyörän lukitusjarru:	-	-
Väri:	modrá RAL 5010	modrá RAL 5010
Omapaino:	79 kg	89 kg

* *

Simon, Evers & Co. GmbH
HAMB URG

SF

EG-Standardinmukaisuustodistus
vastaa EY-konedirektiivin 2006/42/EC määräyksiä

Täten vakuutamme, että jäljempänä mainitut koneet vastaavat suunnittelunsa, valmistuksensa ja rakenteensa puolesta niitä koskevia EY-direktiivissä annettuja periaatteellisia turvallisuus- ja terveysvaatimuksia, mikäli kysymyksessä on meidän markkinoimamme mallisto.

Jos laitteisiin tehdyistä muutoksista ei ole ennakolta sovittu meidän kanssamme, niin tämä todistus raukeaa.

Koneiden yleisnimike:	Saksi-nostovaunu
Konetyypit:	L-150, L-250, A-350W, A-500, S-500W, M-500L, F-500H, A-1000 (KK 758 698, KK 280 011, KK 694 797, KK 579 475, KK 704 528, KK 205 788, KK 205 761, KK 724 299)
Niitä koskevat EY-direktiivit:	EY-konedirektiivi 2006/42/EC
Hankkijan nimi:	Simon, Evers & Co. GmbH
Osoite:	Admiralitätstr.59 20459 Hamburg
Päiväys:	29.12.2009
Hankkijan allekirjoitus:	*Simon, Evers & Co. GmbH* *ppa. Münchow*

Simon, Evers & Co. GmbH
Admiralitätstraße 59 · D-20459 Hamburg
Postanschrift: Postfach 10 54 20 · D-20038 Hamburg
Tel.: 040 / 32 33 01 - 0

SK

Pojazdné zdvíhacie stoly DANDY

Modely L-150, L-250, A-500, A-1000 A-350W, M-500L, F-500H, S-500W

* * * * *

I. Inštrukcie pred uvedením do prevádzky

II. Montáž

III. Uvedenie do prevádzky

IV. Odstránenie porúch

V. Ošetrovanie & inšpekcia

VI. Špecifikácia

* *

B e z p e č n o s t n é p o k y n y !

P O Z O R :

Inštrukcie a bezpečnostné pokyny tohto návodu na obsluhu sa musia bezpodmienečne akceptovať a dodržiavať. Pri ich nedodržaní resp. nesprávnej obsluhe hrozia riziká

- pre obsluhujúceho alebo tretích
- pre prístroj a iné vecné hodnoty prevádzkovateľa

P r í s t r o j s m i e b y ť p r e v á d z k o v a n ý a o š e t r o v a n ý l e n o s o b a m i

- ktoré sú pre toto kvalifikované
- ktoré si tento návod na obsluhu prečítali a porozumeli mu
- ktoré sú oboznámené s bezpečnostnými nariadeniami na vlastnom pracovisku
- ktoré disponujú primeraným pracoviskom a nástrojmi

*** * * * * * * * * * * * * ***

Poznámka: **Sériové číslo a výrobný dátum sú uvádzané na typovom štítku každého prístroja a sú tiež príslušne zaznamenané výrobným závodom. Zaznamenajte si prosím tieto dáta tiež v separátnej zložke.**

I . I n š t r u k c i e p r e d u v e d e n í m d o p r e v á d z k y

Pojazdné zdvíhacie stoly typového radu DANDY boli vyvinuté a skonštruované pre bezpečnú obsluhu. Pri dodržiavaní nasledovných bezpečnostných pokynov je možné sa vyhnúť rizikám pre obsluhujúceho, tretích alebo pre iné vecné hodnoty.

A . P O Z O R :

1. **INÉ OSOBY AKO OBSLUHUJÚCI MUSIA POČAS POUŽÍVANIA DODRŽIAVAŤ ODSTUP OD PRÍSTROJA!**
2. **NESTAVAJTE SA NIKDY NA PRACOVNÚ PLOŠINU!**
3. **NIKDY NEPREKRAČUJTE UDANÚ ZÁŤAŽOVÚ HRANICU!**
4. **NÁKLAD NIKDY NENALOŽTE JEDNOSTRANNE (PREPADAJÚC CEZ HLAVU) ALEBO TAK, ŽE NÁKLAD PRESAHUJE PRACOVNÚ PLOŠINU!**
5. **NIKDY NEVKLADAJTE RUKU ALEBO NOHU MEDZI PRACOVNÚ PLOŠINU A ZÁKLADNÝ RÁM!**
6. **NALOŽENÚ PRACOVNÚ PLOŠINU SPÚŠŤAJTE POMALY!**
7. **POČAS DOPRAVOVANIA MUSÍ BYŤ PRACOVNÁ PLOŠINA ÚPLNE SPUSTENÁ!**
8. **PRED NAKLADANÍM ALEBO VYKLADANÍM VOZÍK MUSÍTE VŽDY ZAARETOVAŤ!**
9. **PRACOVNÚ PLOŠINU ZDVÍHAJTE ALEBO SPÚŠŤAJTE LEN PRI VODOROVNEJ POLOHE PRÍSTROJA!**
10. **PRI NEPRAVIDELNEJ ALEBO PRÍLIŠ VEĽKEJ RÝCHLOSTI SPÚŠŤANIA PRÍSTROJ NEPOUŽÍVAJTE!**
11. **MONTÁŽ SA SMIE VYKONÁVAŤ LEN NA ROVNEJ PODLAHE A PO ZABLOKOVANÍ KOLIES, ABY SA TAK MOHLO ZABRÁNIŤ NÁHLEMU ODROLOVANIU PRÍSTROJA.**

I I . M o n t á ž L-250, A-500, A-350W, S-500W, A-1000, L-150

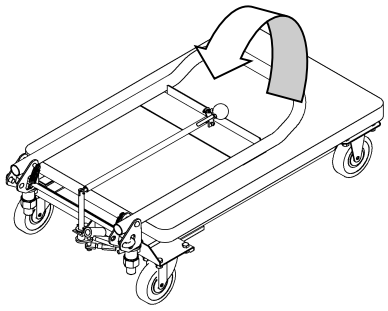

1

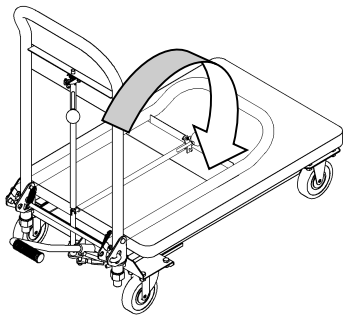

2

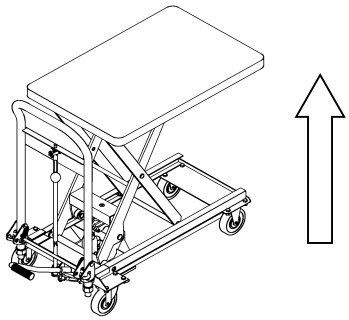

3

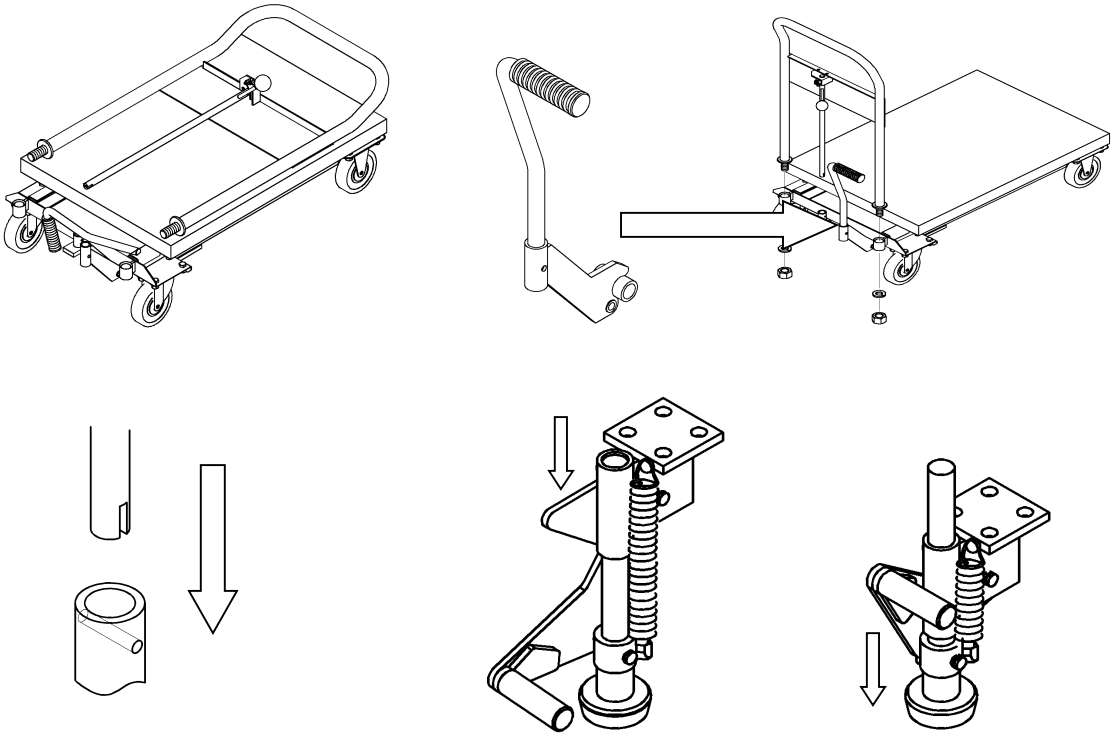

M o n t á ž M-500L + F-500H

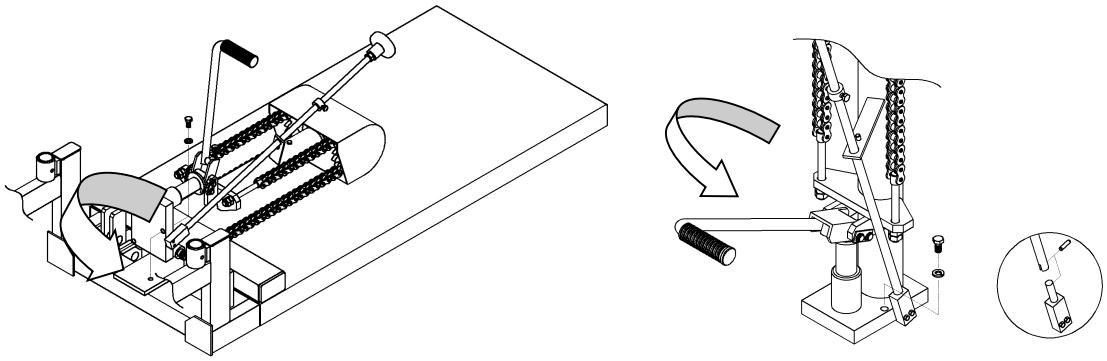

I I I. Uvedenie do prevádzky

1) Zatvorte hydraulický ventil otáčaním plastovej rukoväte v smere hodinových ručičiek až po doraz.

2) Pracovná plošina sa zdvíha šliapaním na nožný pedál.

3) Pomalým otáčaním plastovej rukoväte proti smeru hodinových ručičiek sa hydraulický ventil otvorí resp. pracovná plošina klesá.
Pozor: **čím viac sa ventil otvorí, tým rýchlejšie pracovná plošina klesá!**
Pri opätovnej aretácii ventilu zostane pracovná plošina v dosiahnutej polohe.

4) Pred nakladaním vždy uveďte v činnosť aretačné brzdy kolies!

IV. Odstránenie porúch:

1) Pracovná plošina na nezdvíha:

Žiadny olej v nádrži ⇒ olej doplniť.

Spúšťací ventil alebo guľka
majú narušenú funkciu ⇒ vyčistiť alebo vymeniť.

2) Pracovná plošina nezostane hore:

Spúšťací ventil alebo guľka
majú narušenú funkciu ⇒ vyčistiť alebo vymeniť.

3) Pracovná plošina sa nedá spustiť:

U-krúžok je opotrebovaný ⇒ U-krúžok vymeniť.

Spúšťací ventil nie je otvorený ⇒ skontrolovať, opraviť stopér ventilu, v prípade potreby vymeniť.

4) Od spúšťacieho ventilu preniká olej:

O- krúžok je opotrebovaný ⇒ O- krúžok vymeniť.

5) Od pumpy valca preniká olej:

Olejové tesnenie alebo
U-krúžok je opotrebovaný ⇒ Tesnenie a / alebo U- krúžok vymeniť.

V. Ošetrovanie

Pojazdné zdvíhacie stoly typového radu DANDY nevyžadujú žiadne špeciálne ošetrovanie, ale musia byť len pravidelne mazané olejom alebo tukom a čas od času musí byť na nich vykonaná inšpekcia.

Pre zaručenie bezvadnej manipulácie a funkčnosti prístroja by sa mali uskutočniť nasledovné práce:

Pozor: počas ošetrovacích, inšpekčných a mazacích prác nesmie byť pracovná plošina zaťažená nákladom. K zaisteniu pracovnej plošiny musia byť medzi vedeniami pracovnej plošiny a rámom položené podperné prvky!

1. Každý trecí bod sa má mesačne namazať tukom.
2. Pravidelne sa musí kontrolovať pohyblivosť a opotrebenie kolies.
3. Pravidelne sa musia kontrolovať aretačné brzdy.
4. Pravidelne sa musí kontrolovať hydraulický valec ohľadne straty oleja.

VI. Špecifikácia

Model	L-150	L-250
Nosnosť:	150 kg	250 kg
Rozsah zdvihu mm:	525	565
Pracovná plošina DxŠ / mm:	450x710	500x800
Zošliapnutia do max. zdvihu:	10	20
Materiál obruče kolesa:	PU	PU
Aretačná brzda:	x	-
Farba: rám / nožnice	modrá RAL 5010	modrá RAL 5010
Netto hmotnosť:	35 kg	54 kg

Model	**A-500**	**A-1000**
Nosnosť:	500 kg	1000 kg
Rozsah zdvihu mm:	630	690
Pracovná plošina DxŠ / mm:	600x910	600x1000
Zošliapnutia do max. zdvihu:	45	56
Materiál obruče kolesa:	PU	PU
Aretačná brzda:	-	-
Farba: rám / nožnice	modrá RAL 5010	modrá RAL 5010
Netto hmotnosť:	88 kg	114 kg

Model	**A-350W**	**S-500W**
Nosnosť:	350 kg	500 kg
Rozsah zdvihu mm:	920	655
Pracovná plošina DxŠ / mm:	600x910	500x600
Zošliapnutia do max. zdvihu:	45	46
Materiál obruče kolesa:	PU	PU
Aretačná brzda:	-	-
Farba	RAL 5010	RAL 5010
Netto hmotnosť:	105 kg	84 kg

Model	**M-500L**	**F-500H**
Nosnosť:	500 kg	500 kg
Rozsah zdvihu mm:	750	900
Pracovná plošina DxŠ / mm:	940x500	1100x500
Zošliapnutia do max. zdvihu:	55	67
Materiál obruče kolesa:	PU	PU
Aretačná brzda:	-	-
Farba	RAL 5010	RAL 5010
Netto hmotnosť:	79 kg	89 kg

*** ***

Simon, Evers & Co. GmbH
HAMBURG

SK

Prehlásenie o zhode
v zmysle Smernice o strojoch európskeho spoločenstva 2006/42/EC

Týmto prehlasujeme, že nasledovne označené stroje na základe svojej koncepcie, konštrukcie a spôsobu stavby ako aj nami uplatnených realizovaní príslušných podstatných bezpečnostných a zdravotných požiadaviek zodpovedajú Smernici európskeho spoločenstva.

V prípade zmeny stroja neodsúhlasenej nami stráca prehlásenie svoju platnosť.

Označenie strojov:	strojná zdvíhacia sada
Typy strojov:	L-150, L-250, A-350W, A-500, S-500W, M-500L, F-500H, A-1000, (KK 758 698, KK 280 011, KK 694 797, KK 579 475, KK 704 528, KK 205 788, KK 205 761, KK 724 299)
Príslušné Smernice ES:	2006/42/EC
Meno dodávateľa:	Simon, Evers & Co. GmbH
Adresa:	Admiralitätstr.59 20459 Hamburg – Nemecko
Dátum:	29.12.2009
Podpis dodávateľa:	*Simon, Evers & Co. GmbH*

ppa. Münchow

Simon, Evers & Co. GmbH
Admiralitätstr. 59 · D-20459 Hamburg
Postfach 10 56 29 · D-20038 Hamburg
Tel.: 040 / 32 33 01 - 0

SLO

DANDY Voziček s paletno dvižno mizo

Modeli L-150, L-250, A-500, A-1000 A-350W, M-500L, F-500H, S-500W

* * * * *

I. Navodila pred zagonom

II. Montaža

III. Zagon

IV. Odprava napak

V. Vzdrževanje & inšpekcijski nadzor

VI. Specifikacija

* *

Varnostna opozorila !

POZOR:

Navodil in varnostnih opozoril v teh navodilih za uporabo se je potrebno brezpogojno držati in jih upoštevati. V primeru neupoštevanja oz. napačne uporabe ali zlorabe pretijo nevarnosti

- **za uporabnika ali tretje osebe**
- **za napravo in ostale stvarne vrednosti uporabnika**

N a p r a v a s e l a h k o u p r a v l j a i n v z d r ž u j e z g o l j s s t r a n i o s e b e , k i :

- **je za to kvalificirana**
- **je ta navodila za uporabo prebrala in razumela**
- **je z varnostnimi določbami na delovnem mestu dobro seznanjena**
- **razpolaga z ustreznim deloviščem in orodjem**

*** * * * * * * * * * * ***

Opomba: Serijska številka in datum proizvodnje sta vsakič navedena na tipski tablici sleherne naprave in ustrezno tovarniško zabeležena. Prosim zapišite si te podatke tudi v ločenem spisu.

I. Navodila pred zagonom

DANDY Vozički s paletno dvižno mizo so bili razviti in konstruirani za varno uporabo. Ob upoštevanju sledečih varnostnih opozoril se lahko izognemo nevarnostim, ki pretijo upravljalcu, tretjim osebam ali drugim stvarnim vrednostim.

A. POZOR:

1. **DRUGE OSEBE RAZEN UPRAVLJALCA SE MORAJO MED UPORABO NAPRAVE ODDALJITI !**
2. **NIKDAR SE NE POSTAVLJAJTE NA MIZO!**
3. **NIKDAR NE PREKORAČITE NAVEDENE MEJE OBREMENITVE!**
4. **NIKDAR NE NATOVARJAJTE ENOSTRANSKO/PREDVESNO KAKOR TUDI ČEZ MIZO!**
5. **NIKDAR NE POSTAVLJAJTE ROK/NOG MED MIZO IN OSNOVNI OKVIR!**
6. **OTOVORJENO MIZO SPUŠČAJTE POČASI!**
7. **MIZA MORA BITI MED TRANSPORTOM POPOLNOMA SPUŠČENA!**
8. **PRED NA-/RAZ-TOVARJANJEM VEDNO UPORABITE ZAPORO!**
9. **MIZO DVIGUJEMO/SPUŠČAMO ZGOLJ PRI HORIZONTALNEM POLOŽAJU NAPRAVE!**
10. **PRI NEPRAVILNI/PREVISOKI HITROSTI SPUSTA NAPRAVE NE UPORABLJAJTE!**
11. **MONTAŽO SE SME IZVAJATI ZGOLJ NA RAVNIH TLEH IN PO IZVEDENI BLOKADI VALJEV, DA SE IZOGNEMO NENADNEMU ODKOTALJENJU NAPRAVE.**

Montaža **L-250, A-500, A-350W, S-500W, A-1000, L-150**

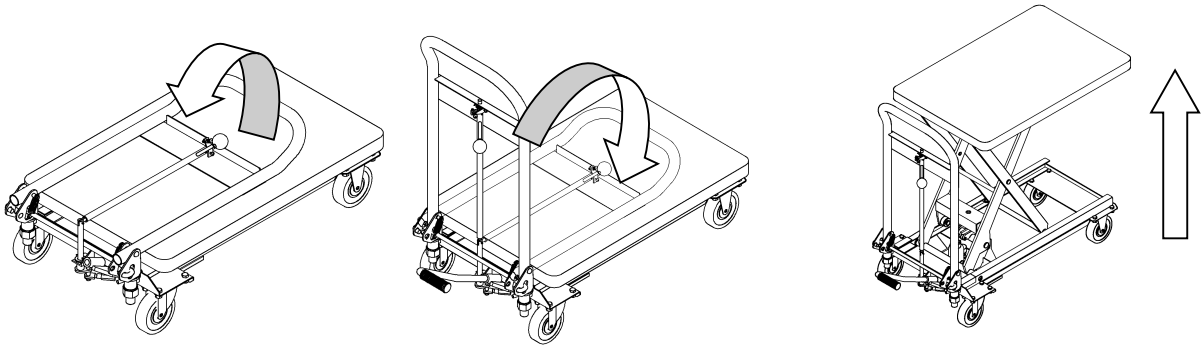

1 **2** **3**

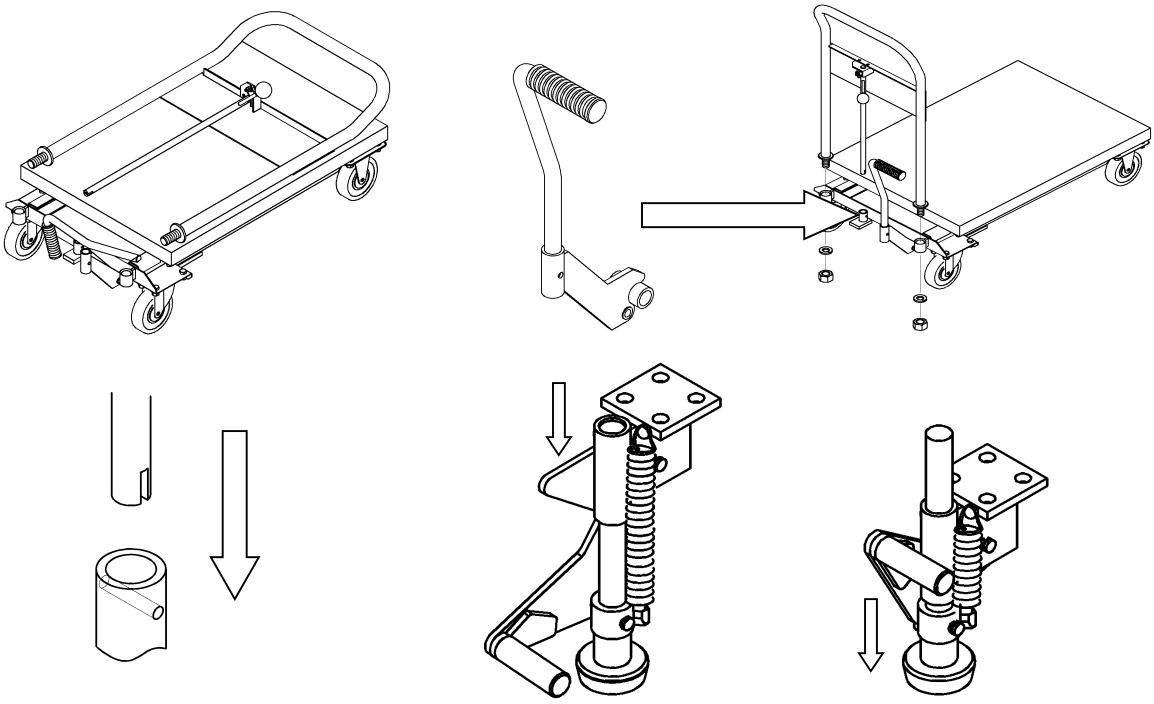

Montaža M-500L + F-500H

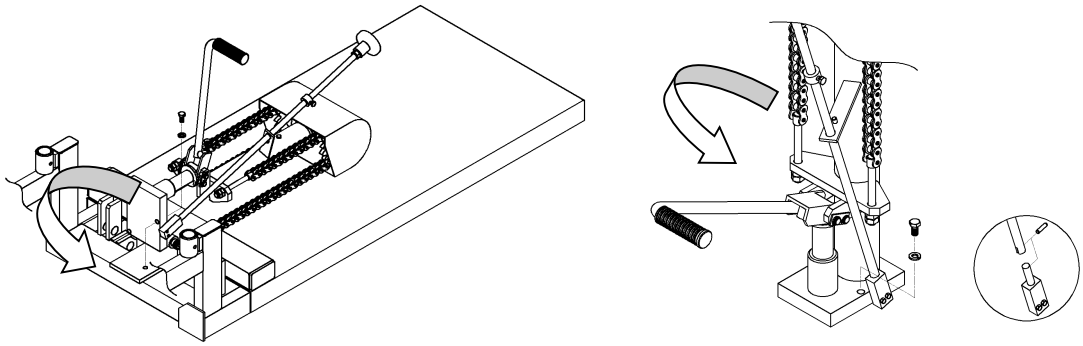

II. Zagon

1) Hidravlični ventil s pomočjo vrtenja ročke iz umetne mase v smeri urinega kazalca zapremo do omejitve.
2) Miza se dvigne pri uporabi stopalke.
3) S pomočjo počasnega vrtenja ročke iz umetne mase proti smeri urinega kazalca se hidravlični ventil odpre oz. se miza spusti.
   Pozor: bolj kot odpremo ventil, hitreje se miza spušča!
   Pri ponovni nastavitvi ventila ostane miza v doseženem položaju.
4) Pred natovarjanjem vedno uporabite zaporne zavore!

III. Odprava napak:

1) Miza se ne dvigne:

V rezervoarju ni olja.	=>	Dopolnite olje.
Delovanje spustnega ventila ali krogle sta motena	=>	Očistiti ali nadomestiti.

2) Miza ne ostane zgoraj:

Delovanje spustnega ventila ali krogle sta motena	=>	Očistiti ali nadomestiti.

3) Mize ni mogoče spustiti:

U-obroč je obrabljen.	=>	U-obroč nadomestiti.
Spustni ventil ni odprt	=>	Preveriti zaporo ventila, popraviti ali po potrebi nadomestiti.

4) Olje pušča iz spustnega ventila:

Obraba O-obroča.	=>	O-obroč nadomestiti.

5) Olje pušča iz cilindrične črpalke:

Obraba tesnila za olje ali U-obroča.	=>	Nadomestiti tesnilo in/ali U-obroč

IV. Vzdrževanje

Voziček s paletno dvižno mizo ne zahteva posebnega vzdrževanja, temveč ga je treba le redno mazati/mastiti in od časa do časa inšpekcijsko pregledati.

Za zagotovitev brezhibnega rokovanja in delovanja naprave naj se izvedejo sledeča opravila:

Pozor: med vzdrževalnimi, inšpekcijskimi in mazalnimi opravili miza ne sme biti otovorjena. Za zavarovanje mize je potrebno med vodili mize in okvir položiti podporne bloke!

1. Sleherna točka trenja naj se mesečno namaže z mazivom.
2. Reden preizkus gibalnosti in obrabe koles
3. Reden preizkus zavore
4. Reden preizkus hidravličnega cilindra glede na izgubo olja.

V. Specifikacija

Model	**L-150**	**L-250**
Nosilnost:	150 kg	250 kg
Območje dviga:	525	565
Miza DxŠ/mm:	450x710	500x800
Stopalka do maks. dviga:	10	20
Oplaščenje:	PU	PU
Zapora kolesa:	x	-
Barva: Okvir/Škarje	Modra RAL5010	Modra RAL5010
Netto teža:	35 kg	54 kg

Model	**A-500**	**A-1000**
Nosilnost:	500 kg	1000 kg
Območje dviga:	630	690
Miza DxŠ/mm:	600x910	600x1000
Stopalka do maks. dviga:	45	56
Oplaščenje:	PU	PU
Zapora kolesa:	x	-
Barva: Okvir/Škarje	Modra RAL5010	Modra RAL5010
Netto teža:	88 kg	114 kg

Modell	**A-350W**	**S-500W**
Nosilnost:	350 kg	500 kg
Območje dviga:	920	565
Miza DxŠ/mm:	600x910	500x600
Stopalka do maks. dviga:	45	46
Oplaščenje:	PU	PU
Zapora kolesa	-	-
Barva:	RAL 5010	RAL 5010
Netto teža:	105 kg	84 kg

Modell	**M-500L**	**F-500H**
Nosilnost:	500 kg	500 kg
Območje dviga:	750	900
Miza DxŠ/mm:	940x500	1100x500
Stopalka do maks. dviga:	55	67
Oplaščenje:	PU	PU
Zapora kolesa	-	-
Barva:	RAL 5010	RAL 5010
Netto teža:	79 kg	89 kg

* *

Simon, Evers & Co. GmbH
HAMB URG

SLO

Konformitetna izjava ES
v smislu smernice ES za stroje 2006/42/EC

Izjavljamo, da v nadaljevanju opisani stroji vsled njihovega koncipiranja, konstrukcije in načina izdelave, kakor tudi iz naše strani v promet dani izvedbi, ustrezajo zadevnim temeljnim varnostnim in zdravstvenim zahtevam smernice ES.

V primeru spremembe na stroju, ki z nami ni bila usklajena, izgubi izjava svojo veljavnost.

Tip stroja:	Dvižni voziček s škarjastimi vilicami
Opis strojev:	L-150, L-250, A-350W, A-500, S-500W, M-500L, F-500H, A-1000, (KK 758 698, KK 280 011, KK 694 797, KK 579 475, KK 704 528, KK 205 788, KK 205 761, KK 724 299)
Naziv dobavitelja:	Simon, Evers & Co. GmbH
Smislu Smernice ES:	Konformitetna izjava ES 2006/42/EC
Naslov:	Admiralitätstr.59 20459 Hamburg
Datum:	29.12.2009
Podpis dobavitelja:	*Simon, Evers & Co. GmbH* ppa. Münchow

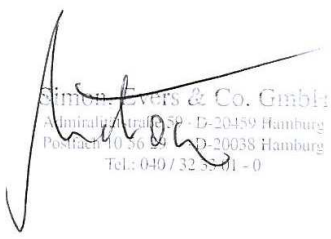

TR

DANDY Platform Kaldırma Arabası

Modeller L-150, L-250, A-500, A-1000 A-350W,M-500L,F-500H,S-500W

* * * *

I. Çalıştırmadan önce dikkate alınması gereken talimatlar

II. Montaj

III. Çalıştırma

IV. Hataların giderilmesi

V. Bakım ve Kontrol

VI. Spesifikasyon

* *

G ü v e n l i k l e i l g i l i a ç ı k l a m a l a r !

D İ K K A T :

Bu kullanma talimatında yazılı bulunan talimatların ve güvenlikle ilgili açıklamaların mutlak surette dikkate alınması ve bunlara uyulması gerekir. Dikkate alınmaması veya hatalı kullanımı veya suiistimal edilmesi sonucu riskleri fazladır. Bu riskler

- **kullanan veya üçüncü şahıslar için**
- **cihaz için ve işleticinin diğer değerli eşyaları**

için geçerlidir.

C i h a z l a r s a d e c e

- **Bu iş için kalifiye eğitim almış**
- **Bu işletme talimatını okumuş ve anlamış**
- **Kendi işyerinde güvenlik hükümlerini bilen**
- **Uygun işyeri ve takım – tezgahları bulunan**

ş a h ı s l a r t a r a f ı n d a n k u l l a n ı l a b i l i r v e b a k ı m ı y a p ı l a b i l i r.

*** * * * * * * * * * * * * * * * * ***

Açıklama:
Seri numarası ve üretim tarihi her cihazın tip künyesinde yazılı olup, fabrika tarafından kayıt altına alınmıştır. Lütfen bu bilgileri ayrı bir dosyaya not ediniz.

I. Ç a l ı ş t ı r m a d a n ö n c e d i k k a t e a l ı n m a s ı g e r e k e n t a l i m a t l a r

DANDY Platform kaldırma arabası, güvenli bir kullanım için geliştirilmiş ve konstrüksiyonu buna göre yapılmıştır. Aşağıda belirtilen güvenlik açıklamalarının dikkate alınması durumunda kullanan, üçüncü şahıslar veya diğer aynî değerler için riskler ortadan kaldırılmış olur.

A. D İ K K A T :

1. **CİHAZI KULLANANIN DIŞINDA DİĞER ŞAHISLARIN KULLANIM ESNASINDA CİHAZDAN UZAK DURMALARI GEREKİR !**
2. **HİÇBİR SURETTE PLATFORMUN ÜZERİNE ÇIKMAYIN !**
3. **HİÇBİR SURETTE BELİRTİLEN YÜK SINIRINI AŞMAYIN!**
4. **HİÇBİR SURETTE PLATFORMUN DIŞINA ÇIKACAK ŞEKİLDE TEK TARAFLI / BAŞ TARAFA DOĞRU YÜKLEME YAPMAYIN !**
5. **HİÇBİR SURETTE ELİNİZİ / AYAĞINIZI PLATFORM VE TABAN ÇERÇEVESİNE KOYMAYIN !**
6. **YÜKLENEN PLATFORMU YAVAŞ YAVAŞ AŞAĞIYA İNDİRİN !**
7. **PLATFORMUN NAKLİYE ESNASINDA TAMAMEN İNDİRİLMİŞ OLMASI GEREKİR!**
8. **YÜKLEME / BOŞALTMA YAPILMADAN ÖNCE TESPİT ETME DÜĞMESİNİ ÇALIŞTIRIN !**
9. **CİHAZ SADECE YATAY POZİSYONDA İKEN PLATFORMU KALDIRIN / İNDİRİN !**
10. **DÜZENLİ OLMAYAN / FAZLA YÜKSEK İNDİRME HIZI SÖZ KONUSU OLDUĞUNDA CİHAZI KULLANMASIN !**
11. **CİHAZIN ANİDEN KAYMASINI ENGELLEMEK AMACI İLE MONTAJ İŞLEMİ SADECE DÜZ BİR ZEMİNDE YAPILMALI VE TEKERLER BLOKE EDİLDİKTEN SONRA UYGULANMALIDIR.**

II. M o n t a j L-250, A-500, A-350W, S-500W, A-1000, L-150

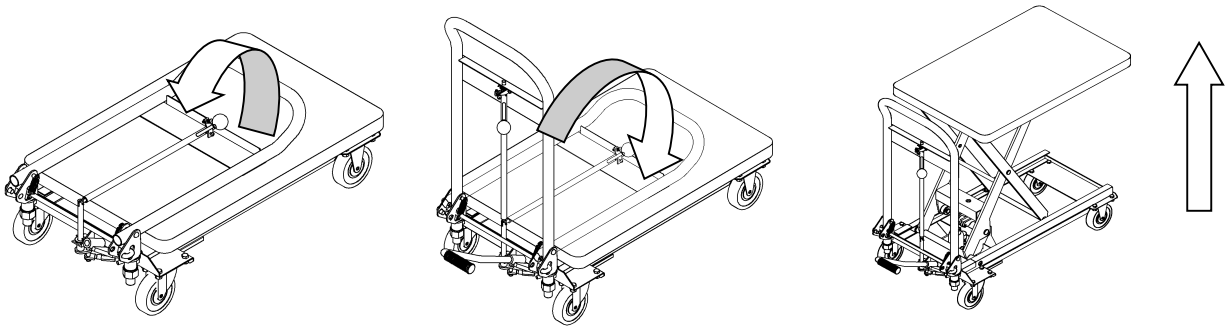

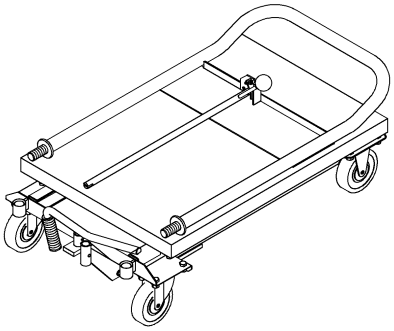

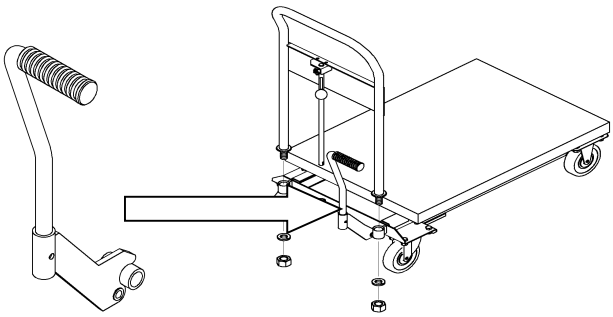

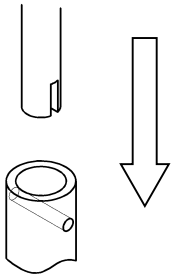

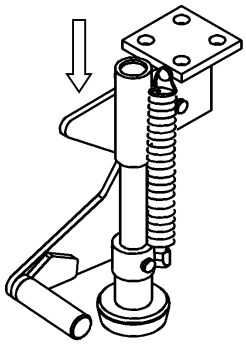

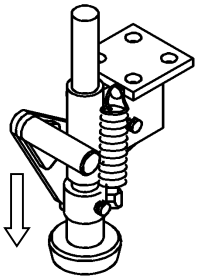

M o n t a j M-500L + F-500H

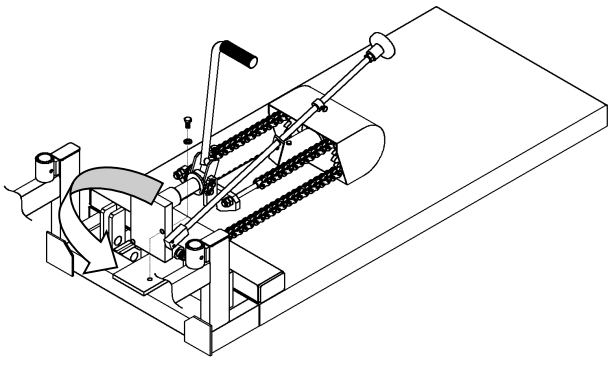

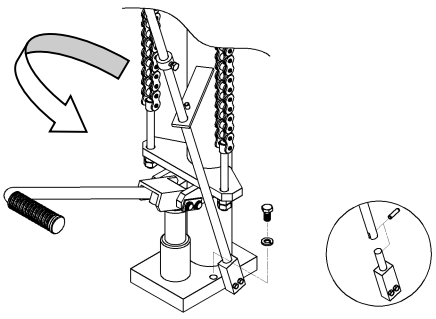

III. Çalıştırma

1.) Hidrolik vanayı plastik kolu saat yönünde döndürmek suretiyle sonuna kadar kapatın.

2.) Platform, ayak pedalının çalıştırılması suretiyle kalkar.

3.) Plastik kolun yavaş yavaş saat yönünün tersine döndürülmesi suretiyle hidrolik vana açılır, daha doğrusu platform aşağıya iner.
Dikkat: Vana ne kadar fazla açılırsa platform o kadar çabuk aşağıya iner !
Vananın yeniden ayarlanması durumunda platform elde edilen pozisyonda kalır.

4.) Yükleme yapmadan önce daima tespit frenlerini çalıştırın!

Hataların giderilmesi:

1.) Platform kendini kaldıramıyor:

Depoda yağ yok.	⇒ Yağ ilave edin
İndirme vanasının veya bilyenin fonksiyonu arızalı	⇒ Temizleyin veya yenisi ile değiştirin

2.) Platform yukarıda kalmıyor:

İndirme vanasının veya bilyenin fonksiyonu arızalı	⇒Temizleyin veya yenisi ile değiştirin.

3.) Platform aşağıya doğru indirilemiyor:

U – halkası aşınmıştır	⇒U – halkasını yenisi ile değiştirin.
İndirme vanası açık değil	⇒Vana stopperini kontrol edin, tamir edin veya gerektiği takdirde yenisi ile değiştirin.

4.) İndirme vanasından yağ sızıyor:

O – halkası aşınmıştır	⇒O – halkasını yenisi ile değiştirin.

5.) Silindir pompasından yağ sızıyor:

Yağ contası veya U-halkası aşınmıştır	⇒Contayı ve/veya U-halkasını yenisi ile

değiştirin

Sayfa –5-

V. Bakım

DANDY-Platform kaldırma arabaları özel bir bakım gerektirmez, bilakis sadece düzenli olarak yağlanması ve zaman zaman kontrol edilmesi gerekir.

Cihazın iyi bir durumda olmasını ve fonksiyonlarını yerine getirmesi sağlamak amacı ile aşağıdaki işlerin yapılması gerekir:

Dikkat: Bakım, kontrol ve yağlama işleri yapılırken platformun üzerinde yük olmamalı. Platformu garanti altına almak için platform girişi ve çerçeve arasına destek bloklarının koyulması gerekir !

1. Her sürtme noktası her ay gres yağı ile yağlanmalıdır.
2. Teker hareketlerinin ve tekerlerin aşınmasının düzenli olarak kontrol edilmesi.
3. Fren tertibatının düzenli olarak kontrol edilmesi.
4. Yağ kaybından dolayı hidrolik silindirinin düzenli olarak kontrol edilmesi.

VI. Spesifikasyon

Model	**L-150**	**L-250**
Taşıma gücü:	**150 kg**	**250 kg**
Kaldırma sahası mm:	**525**	**565**
Platform BoyxEn/mm:	**450x710**	**500x800**
Pedala basma, maks. kaldırma:	**10**	**20**
Lastikleri:	**PU**	**PU**
Teker tespitleyicisi:	**x**	**-**
Renk:	**mavi RAL 5010**	**mavi RAL 5010**
Net ağırlık:	**35 kg**	**54 kg**

Model	**A-500**	**A-1000**
Taşıma gücü:	**500 kg**	**1000 kg**
Kaldırma sahası mm:	**630**	**690**
Platform BoyxEn/mm:	**450x710**	**450x710**
Pedala basma, maks. kaldırma:	**45**	**56**
Lastikleri:	**PU**	**PU**
Teker tespitleyicisi:	**-**	**-**
Renk:	**mavi RAL 5010**	**mavi RAL 5010**
Net ağırlık:	**88 kg**	**114 kg**

Modell	**A-350W**	**S-500W**
Taşıma gücü	350 kg	500 kg
Kaldırma sahası mm:	920	565
Platform BoyxEn/mm:	600x910	500x600
Pedala basma, maks. kaldırma:	45	46
Lastikleri:	PU	PU
Teker tespitleyicisi:	-	-
Renk:	RAL 5010	RAL 5010
Net ağırlık:	105 kg	84 kg

Modell	**M-500L**	**F-500H**
Taşıma gücü	500 kg	500 kg
Kaldırma sahası mm:	750	900
Platform BoyxEn/mm:	940x500	1100x500
Pedala basma, maks. kaldırma:	55	67
Lastikleri:	PU	PU
Teker tespitleyicisi:	-	-
Renk:	RAL 5010	RAL 5010
Net ağırlık:	79 kg	89 kg

*** ***

Simon, Evers & Co. GmbH
HAMBURG

TR

2006/42/EC, Avrupa Birligi Makine Esaslari anlaminda
AB-Uygunluk Beyani

Iebu belge ile, konsepti, konstrüksiyonu, imalat cinsi ve firmamiz tarafindan piyasaya ve satiea sunulan eekli ile Avrupa Birligi esaslarinin geçerli kildigi güvenlik ve saglik taleplerine uygun oldujunu beyan ederiz.

Makine üzerinde firmamiz onayi olmaksizin yapilacak bir degieiklik halinde iebu beyan geçerliligini kaybeder.

Makinelerin tanimi:	Makasli-çatalli kaldirma araci
Makine tipleri:	L-150, L-250, A-350W, A-500, S-500W, M-500L, F-500H, A-1000, (KK 758 698, KK 280 011, KK 694 797, KK 579 475, KK 704 528, KK 205 788, KK 205 761, KK 724 299)
Geçerli AB esaslari:	AB-Makine esaslari 2006/42/EC
Üretici ve teslimatçg firmanin ad':	Simon, Evers & Co. GmbH
Adresi:	Admiralitätstr.59 20459 Hamburg
Tarih:	29.12.2009
Üretici ve teslimatçg firmanin imzasi:	*Simon, Evers & Co. GmbH*

ppa. Münchow

Simon, Evers & Co. GmbH
Admiralitätstraße 59 · D-20459 Hamburg
Postfach 10 06 29 · D-20038 Hamburg
Tel.: 040/32 33 01 - 0