EF 800

EF 800

EF 800	S. 003-007
Info 01 -09 – EF 800	S. 008-016
Tool 01-02 – EF 800	S. 017-018
Part 01-24 – EF 800	S. 019-042
Mont 01-39 – EF 800	S. 043-081
Det 01-12 – EF 800	S. 082-093

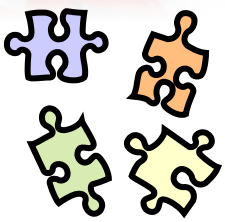

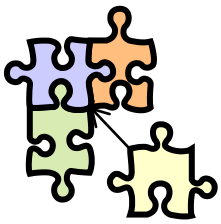

EF 800

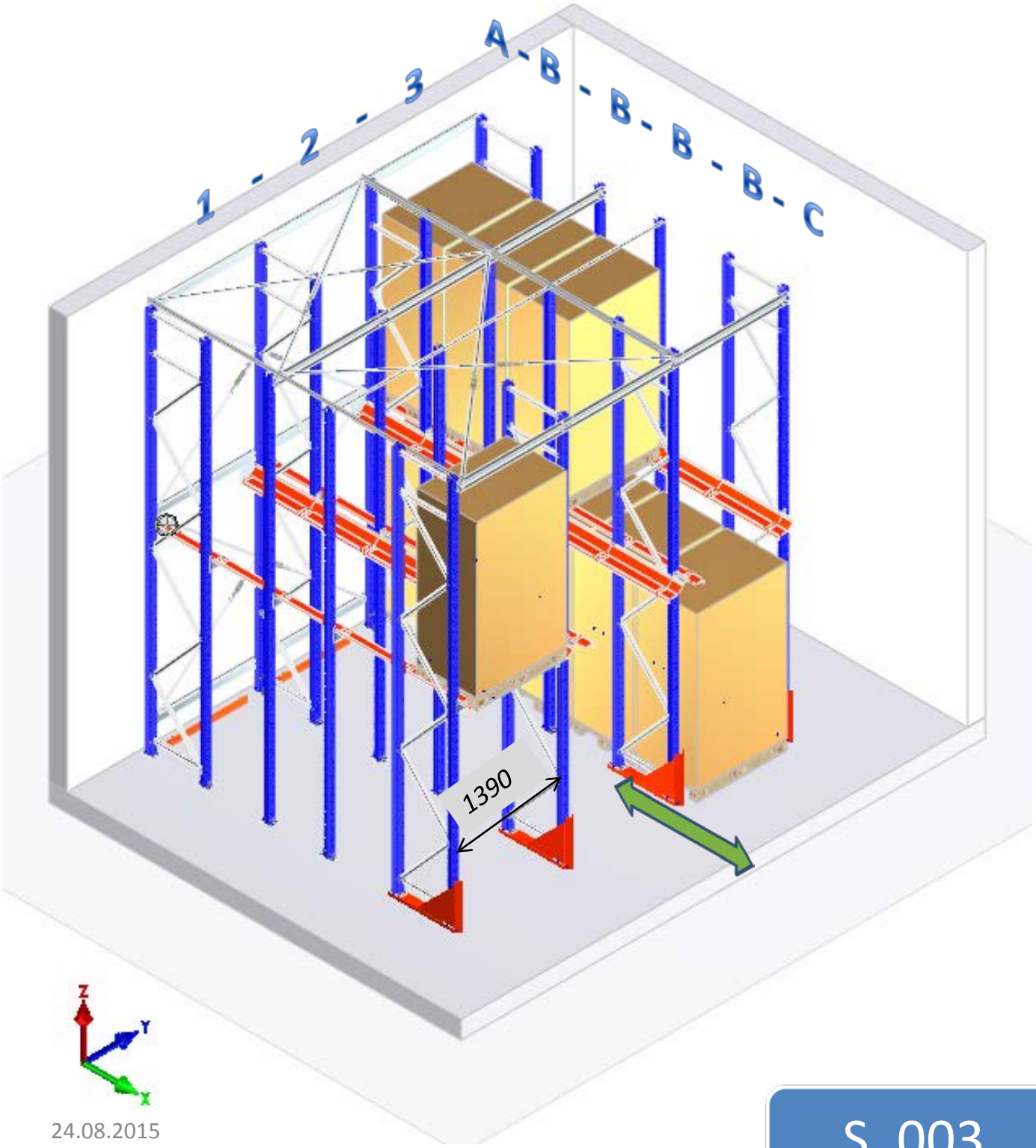

24.08.2015

S. 003

EF 800

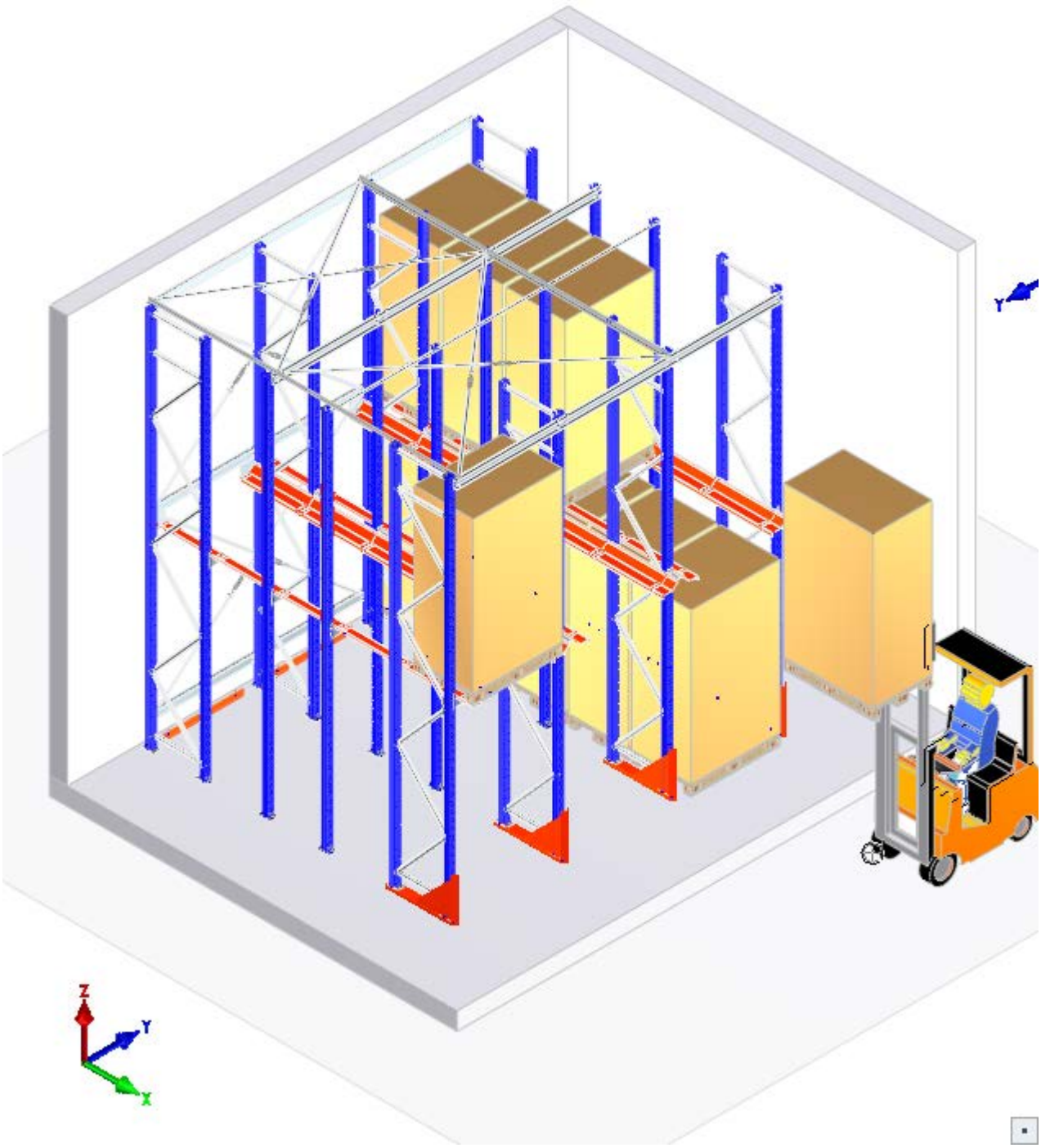

EF 800

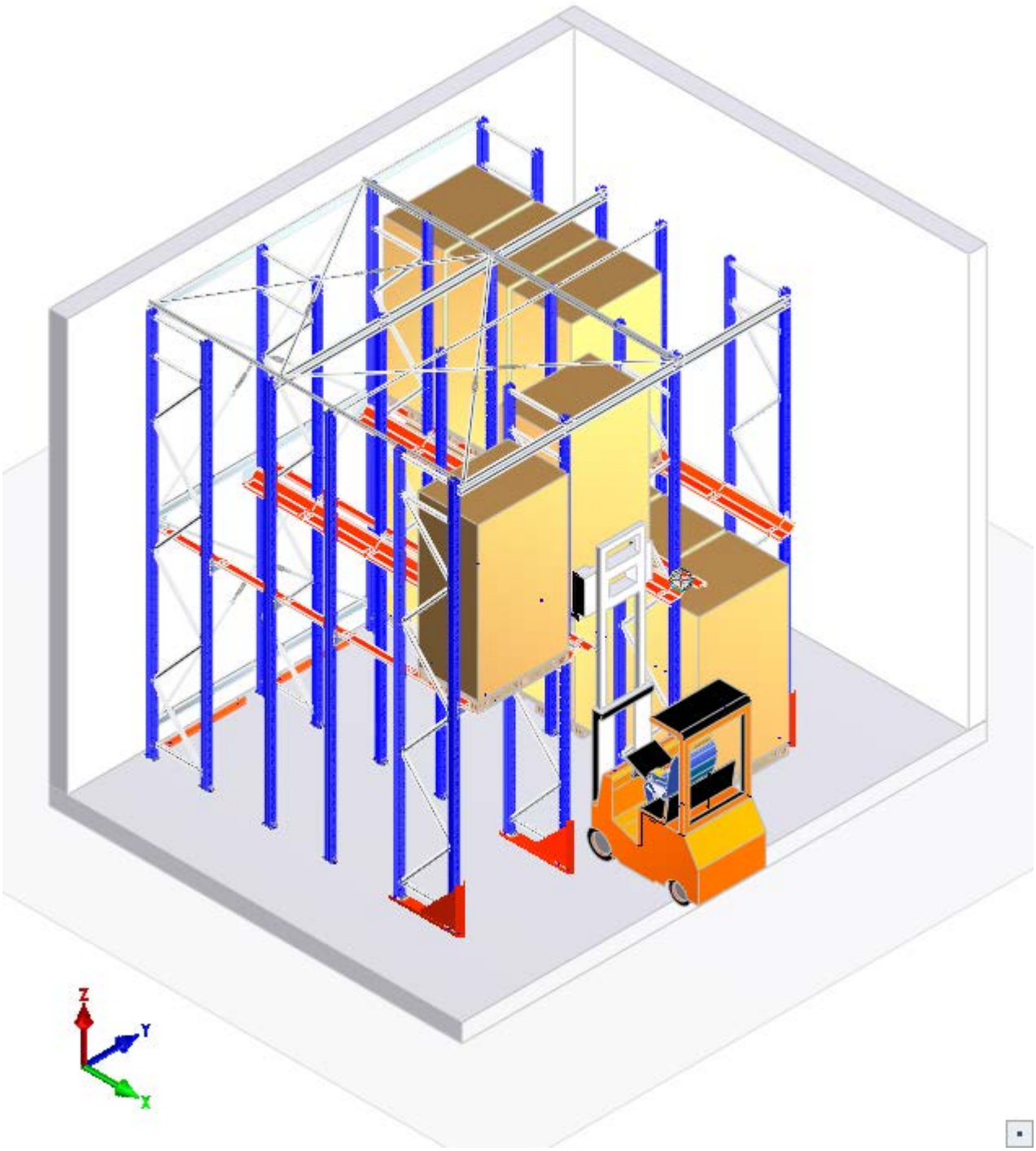

EF 800

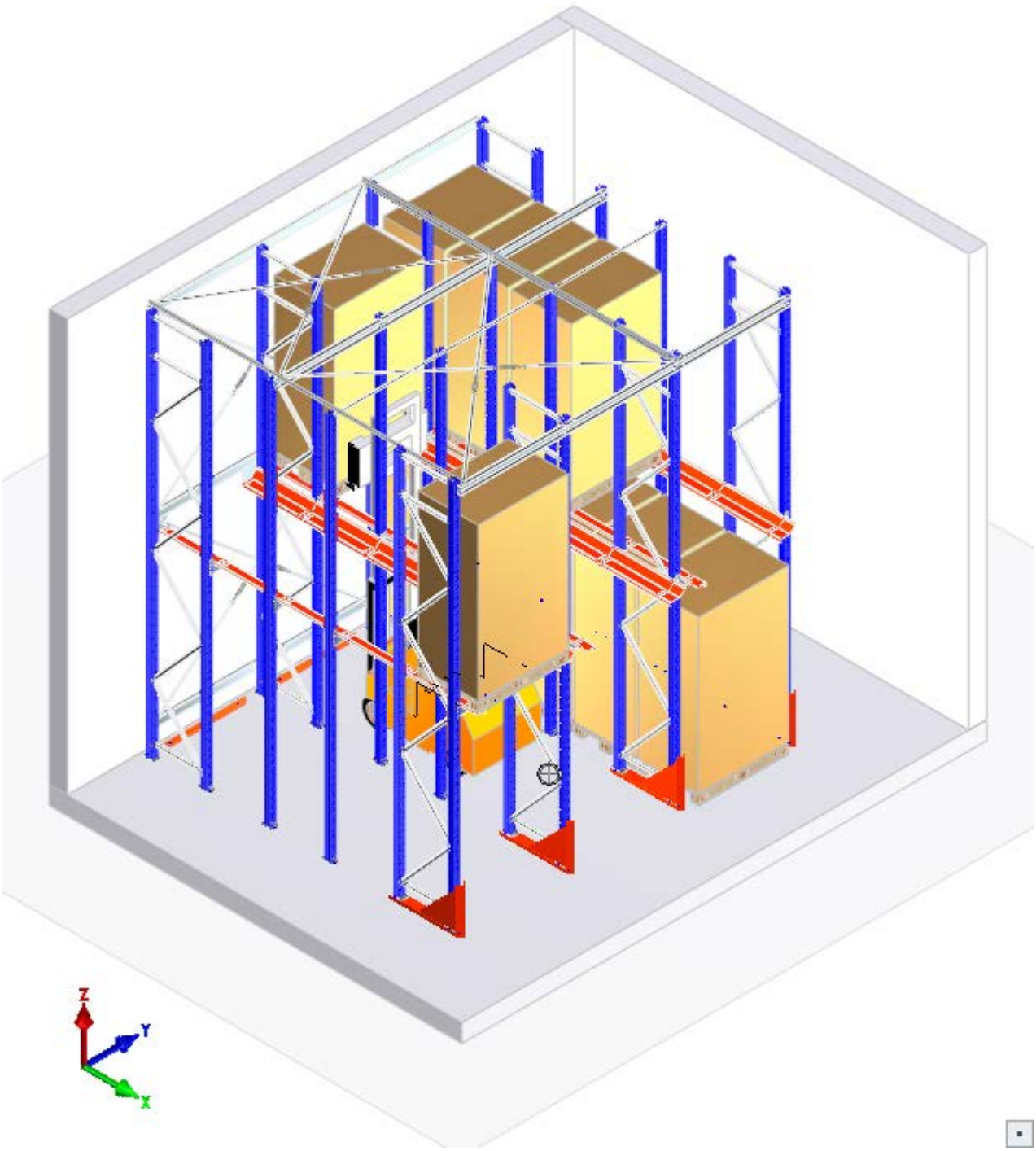

EF 800

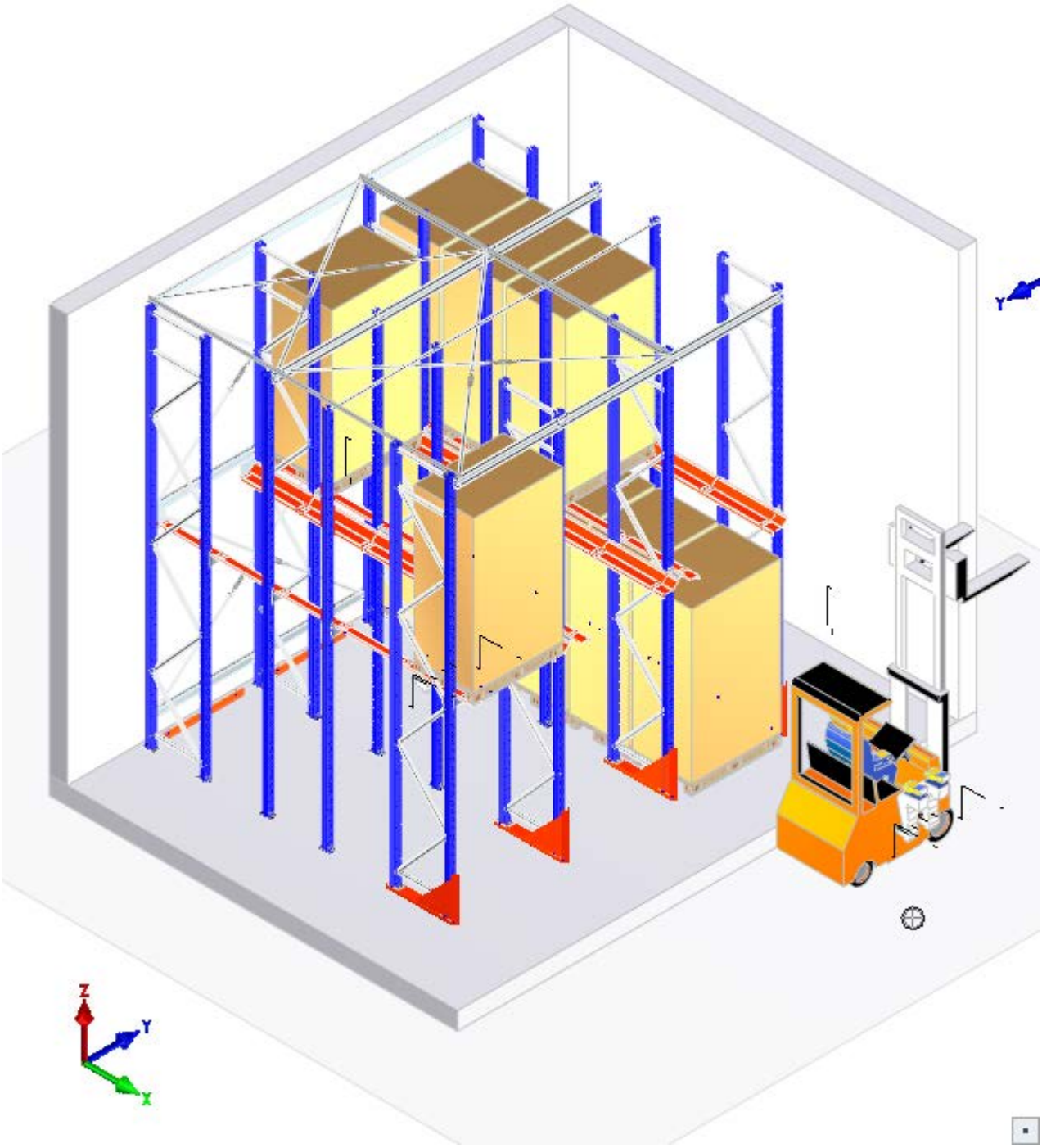

Info 01 – EF 800

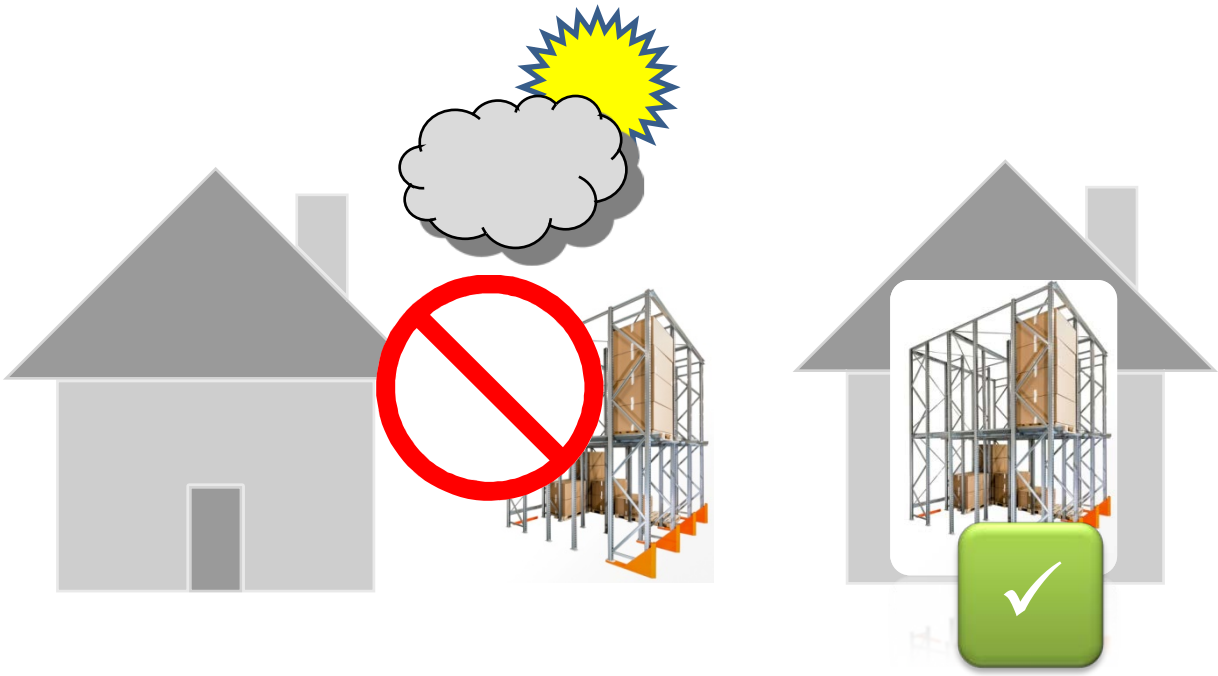

BGR 234

DIN EN 15635

Info 03 – EF 800

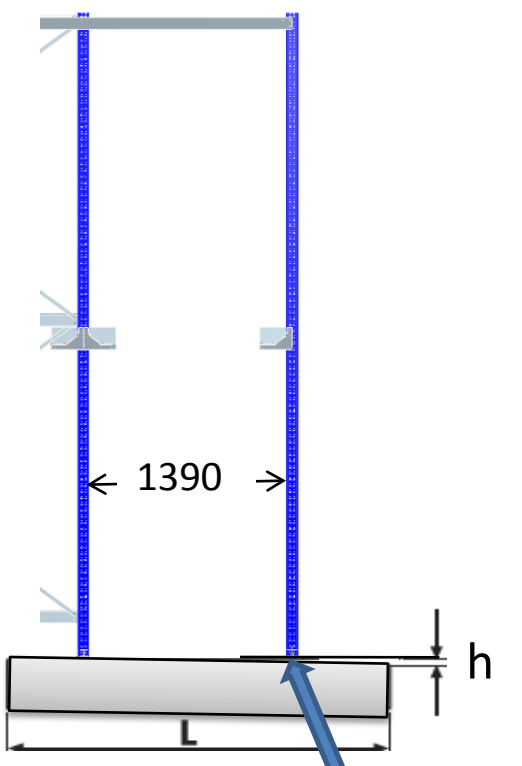

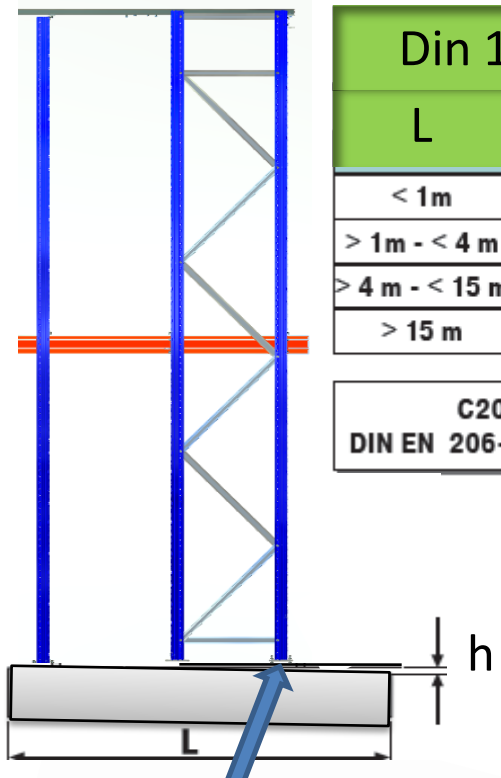

Din 18202	
L	h
< 1m	max. 4 mm
> 1m - < 4 m	max. 10 mm
> 4 m - < 15 m	max. 12 mm
> 15 m	max. 15 mm

C20/C25
DIN EN 206-1/DIN 1045-2

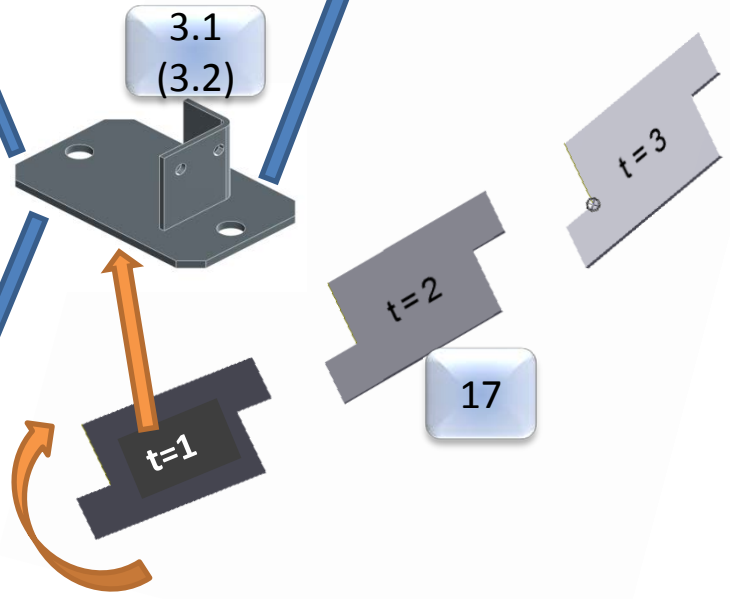

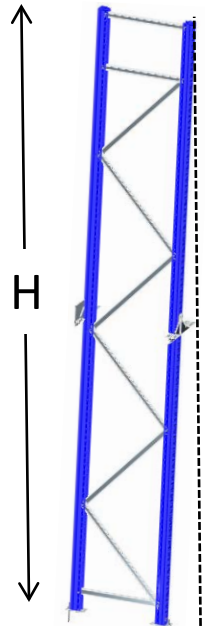

max. H/500 = 10 mm

Info 04 – EF 800

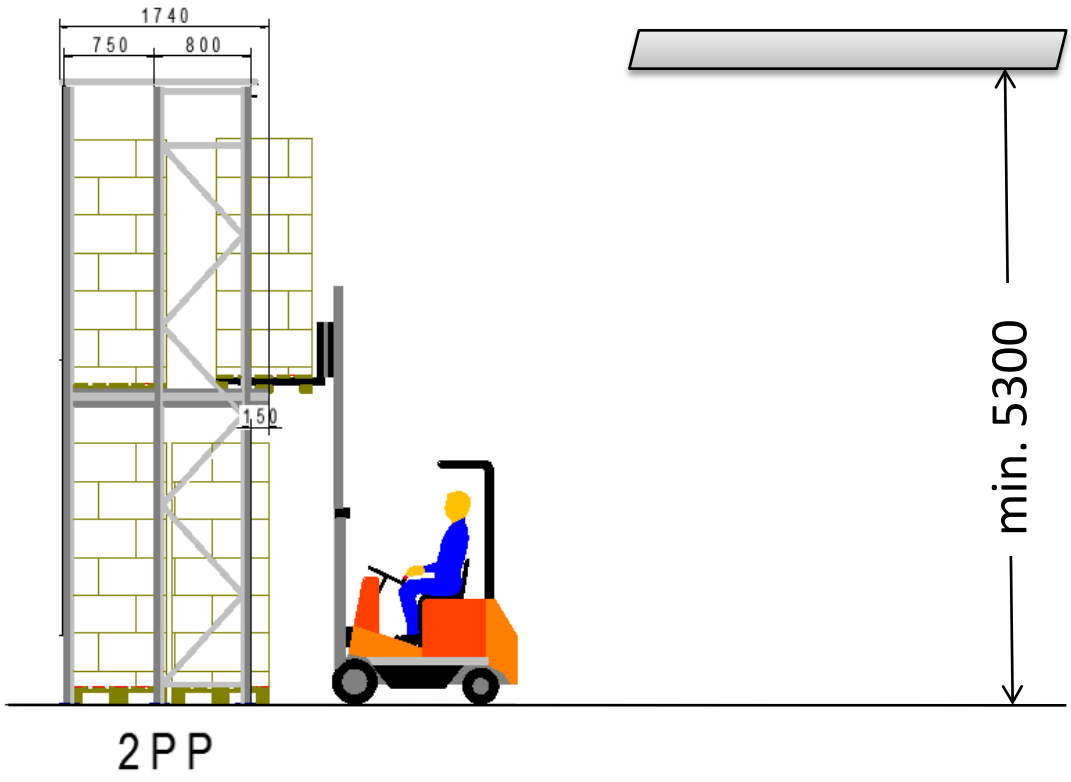

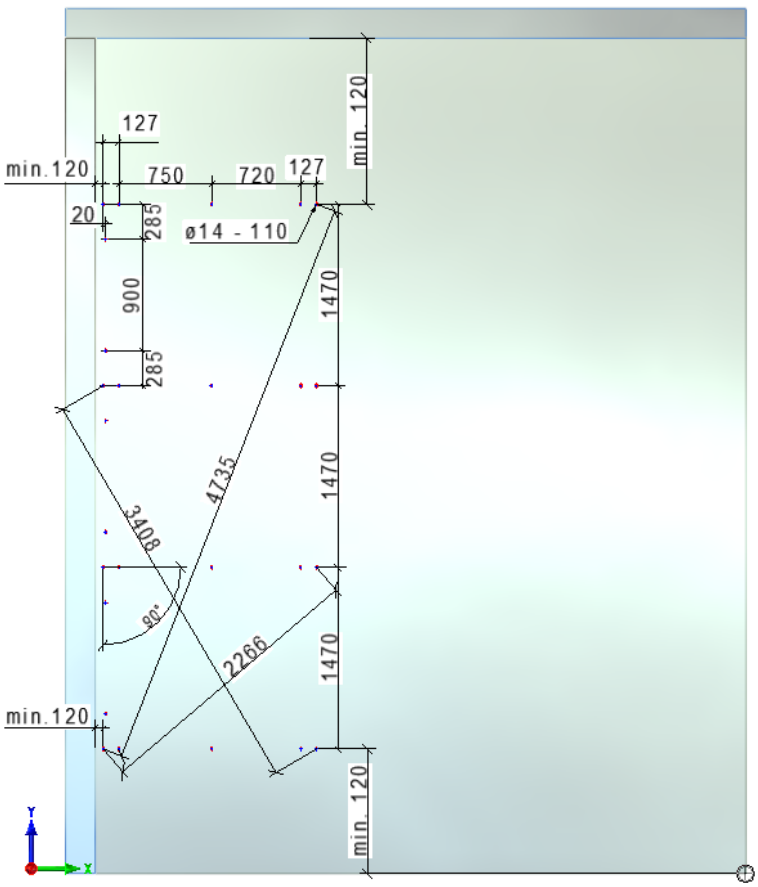

Info 05 – EF 800

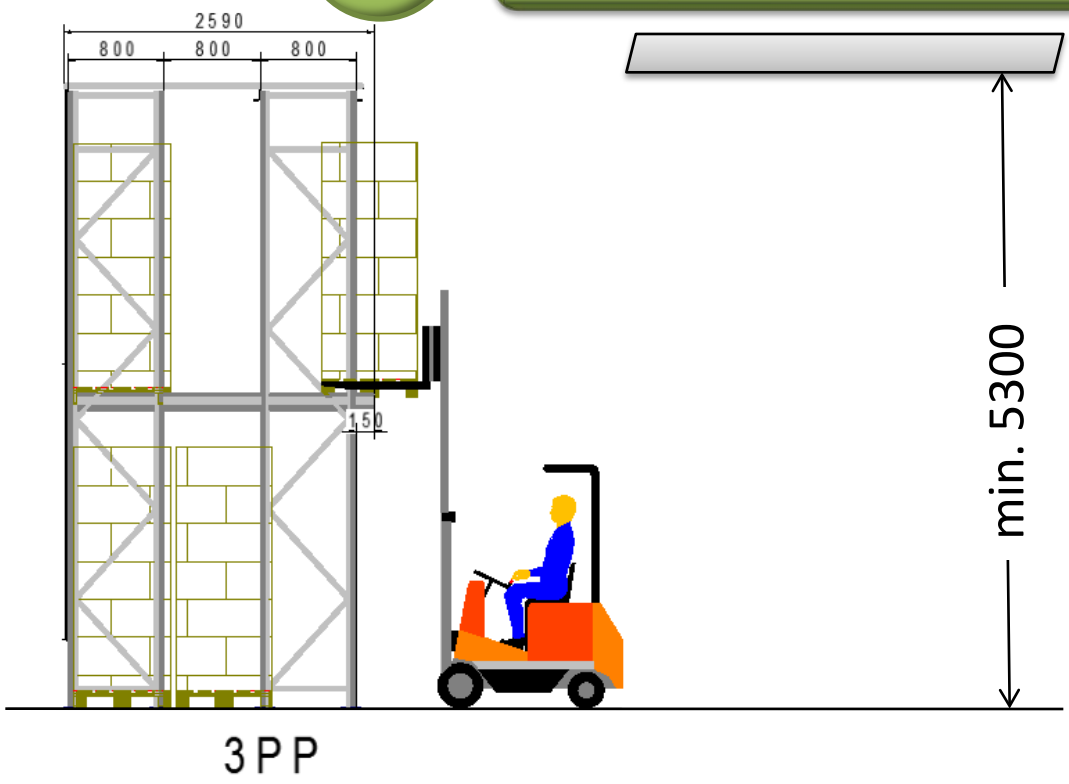

3 P P

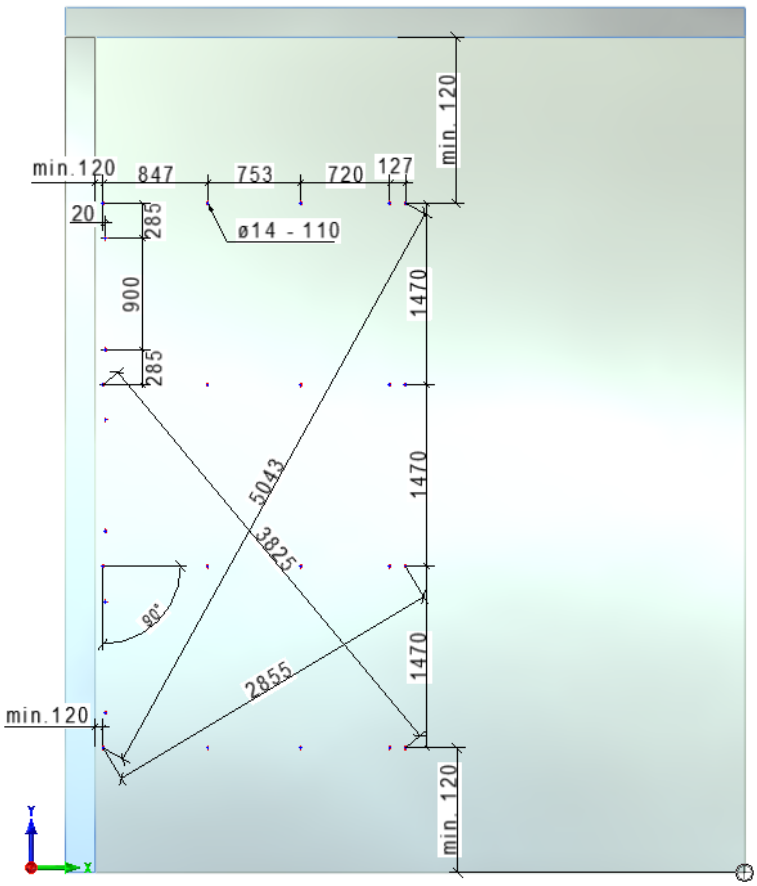

Info 06 – EF 800

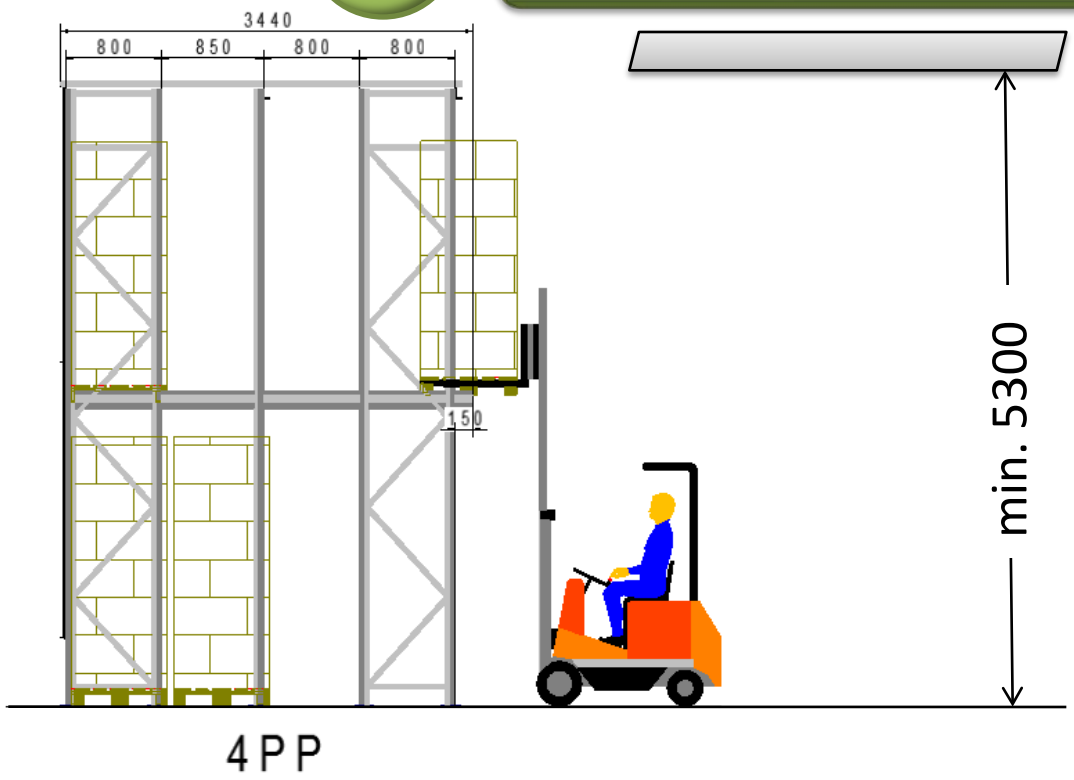

4 P P

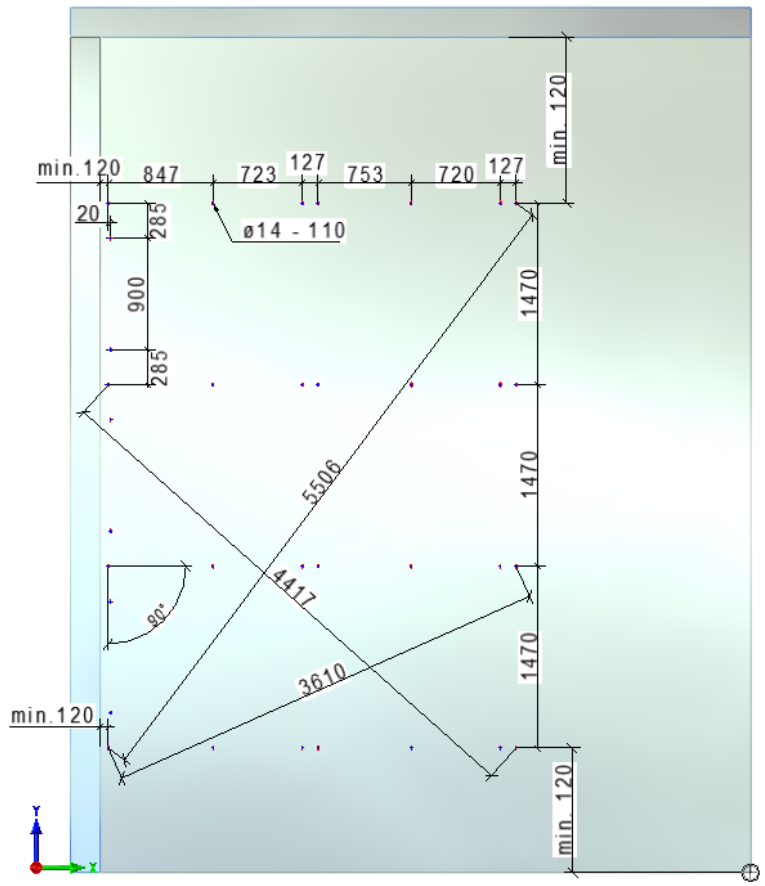

Info 07 – EF 800

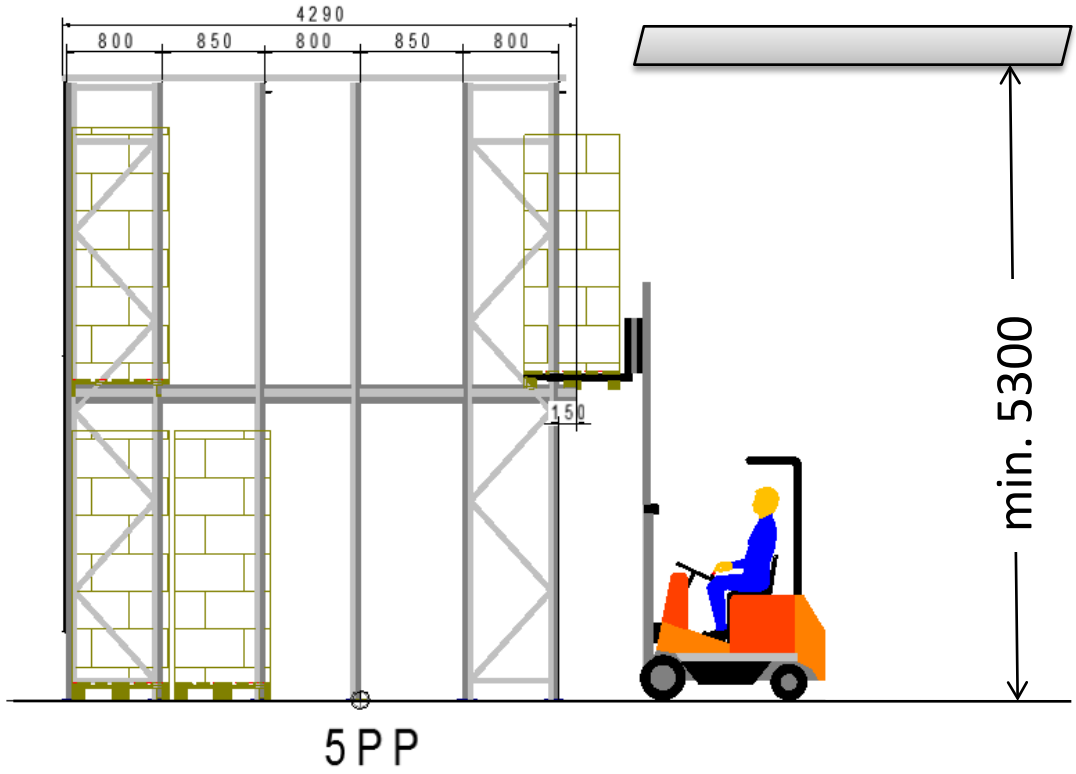

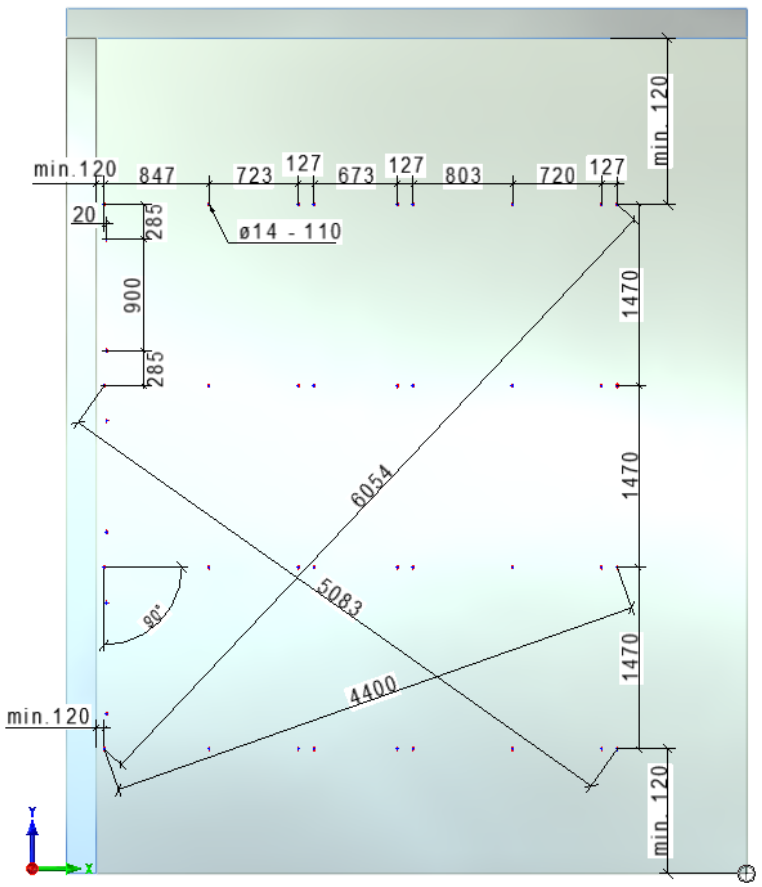

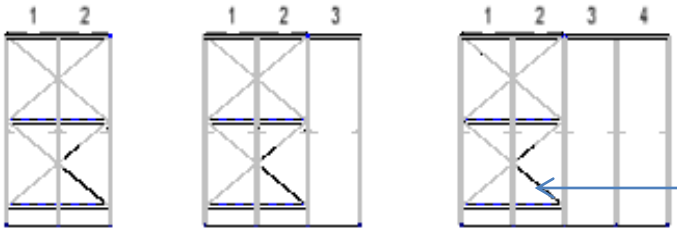
1 2
1 2 3
1 2 3 4

14…

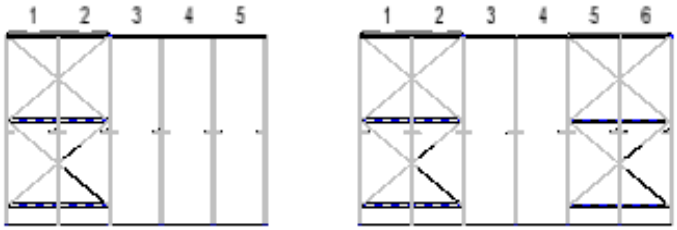
1 2 3 4 5
1 2 3 4 5 6

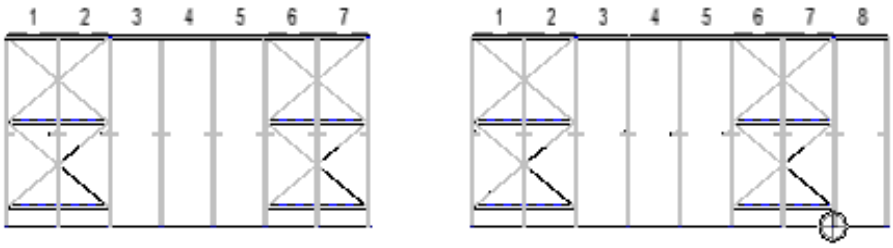
1 2 3 4 5 6 7
1 2 3 4 5 6 7 8

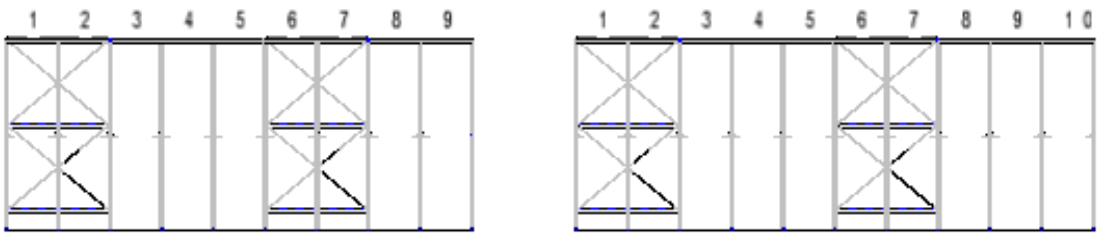
1 2 3 4 5 6 7 8 9
1 2 3 4 5 6 7 8 9 10

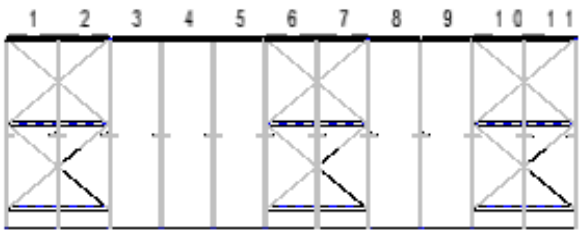
1 2 3 4 5 6 7 8 9 10 11

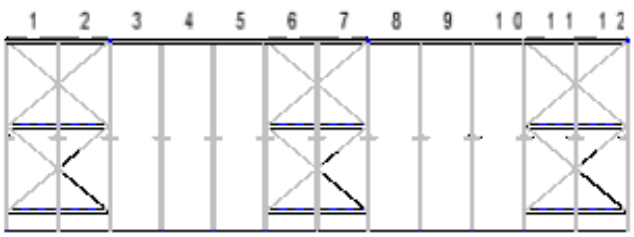
1 2 3 4 5 6 7 8 9 10 11 12

etc.

Info 09 – EF 800

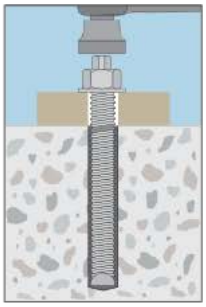

+20°C

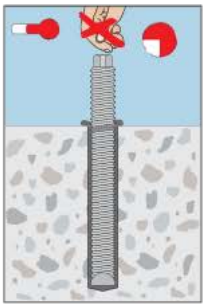

20 Min

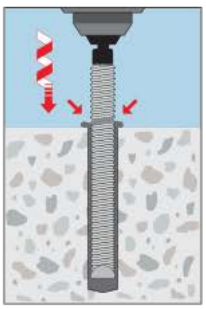

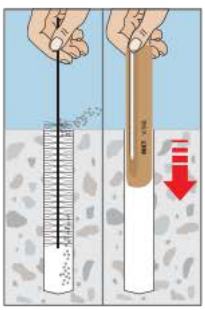

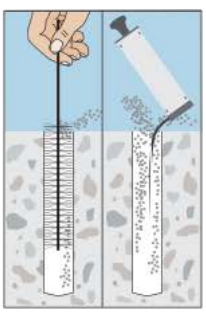

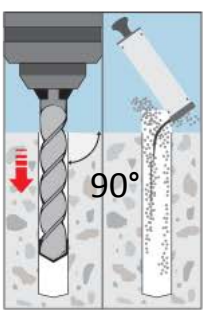

Tinst = 40 Nm

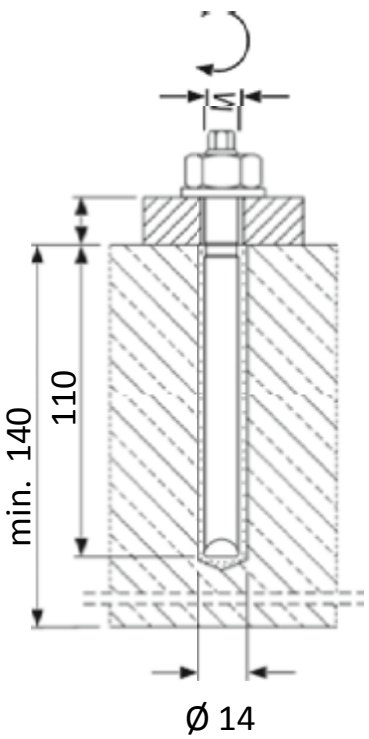

Tool 01 – EF 800

3 x

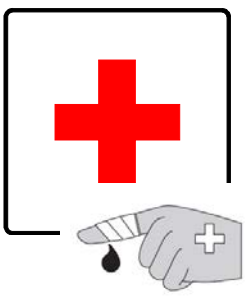

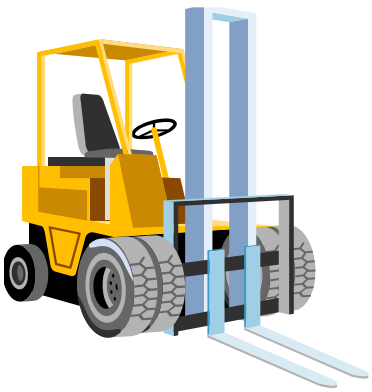

2 x

2 x

Tool 02 – EF 800

V –M12

Ø 14 mm

Part 01 – EF 800

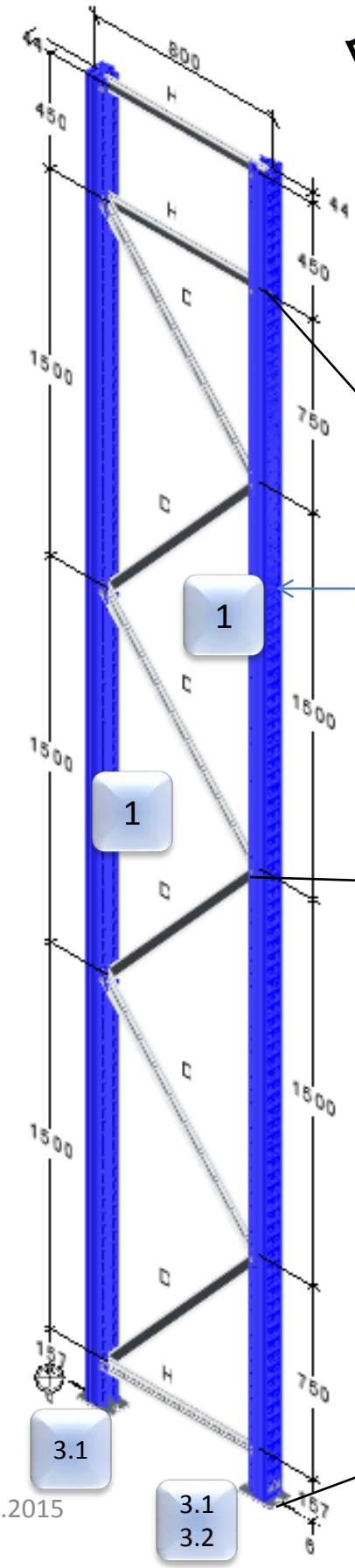

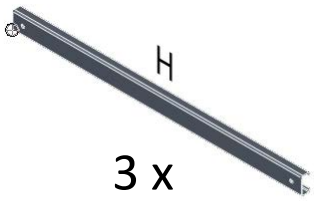

1

3 x

4 x

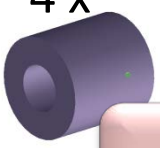

29

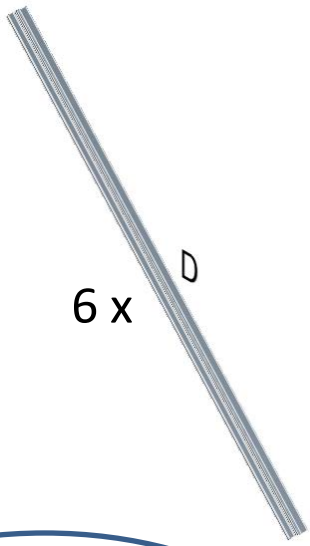

6 x

11 x

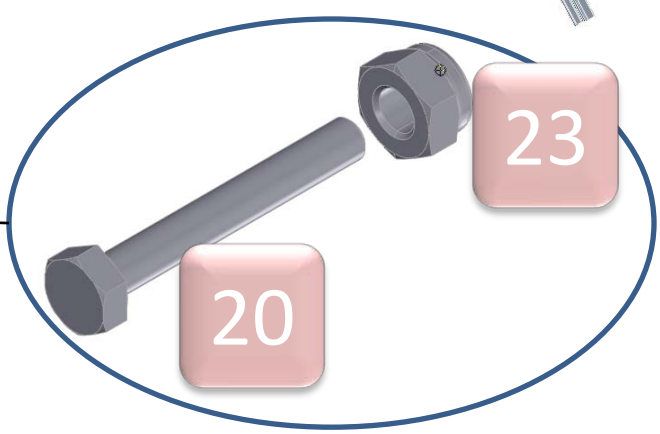

23

20

4 x

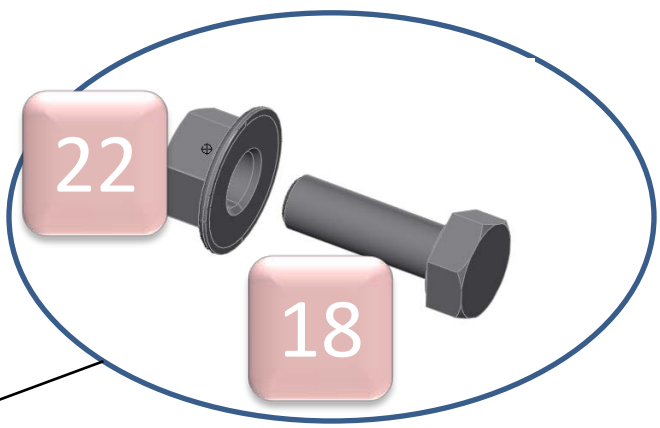

22

18

Part 02 – EF 800

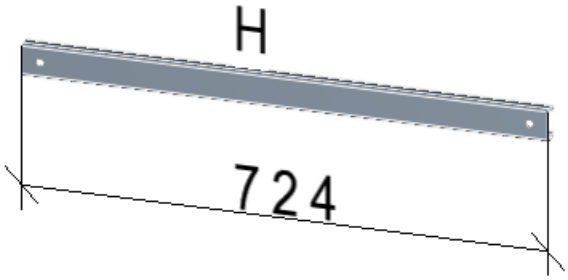

1

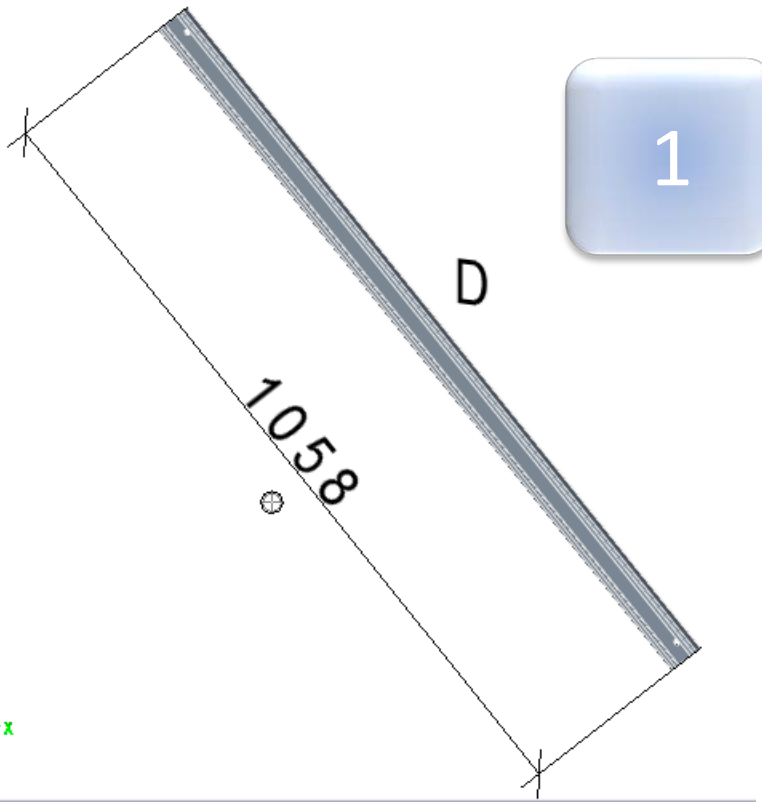

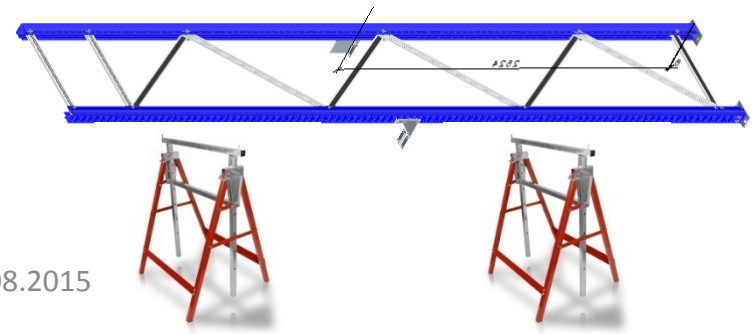

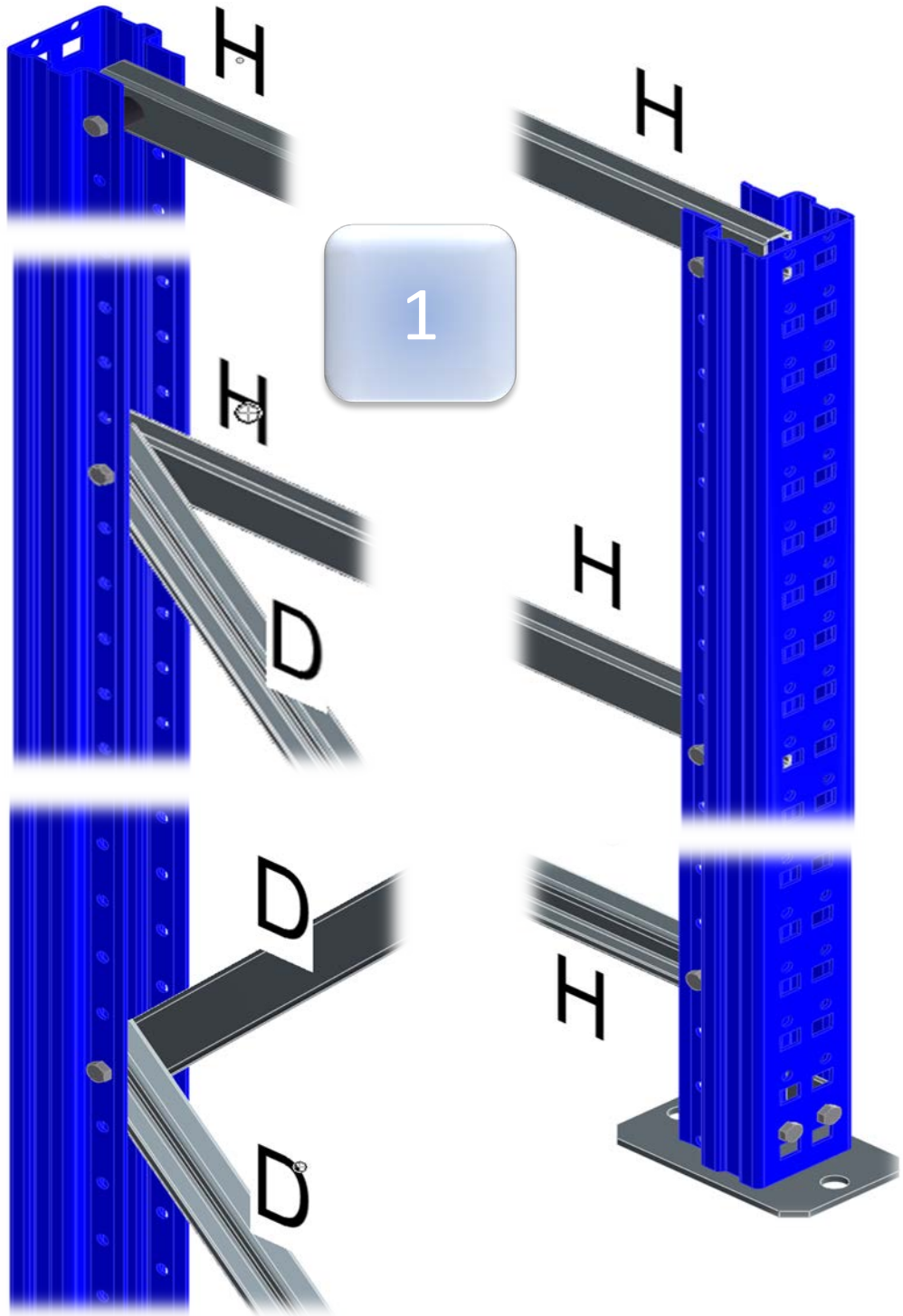
H
H
1
H
H
D
D
H
D

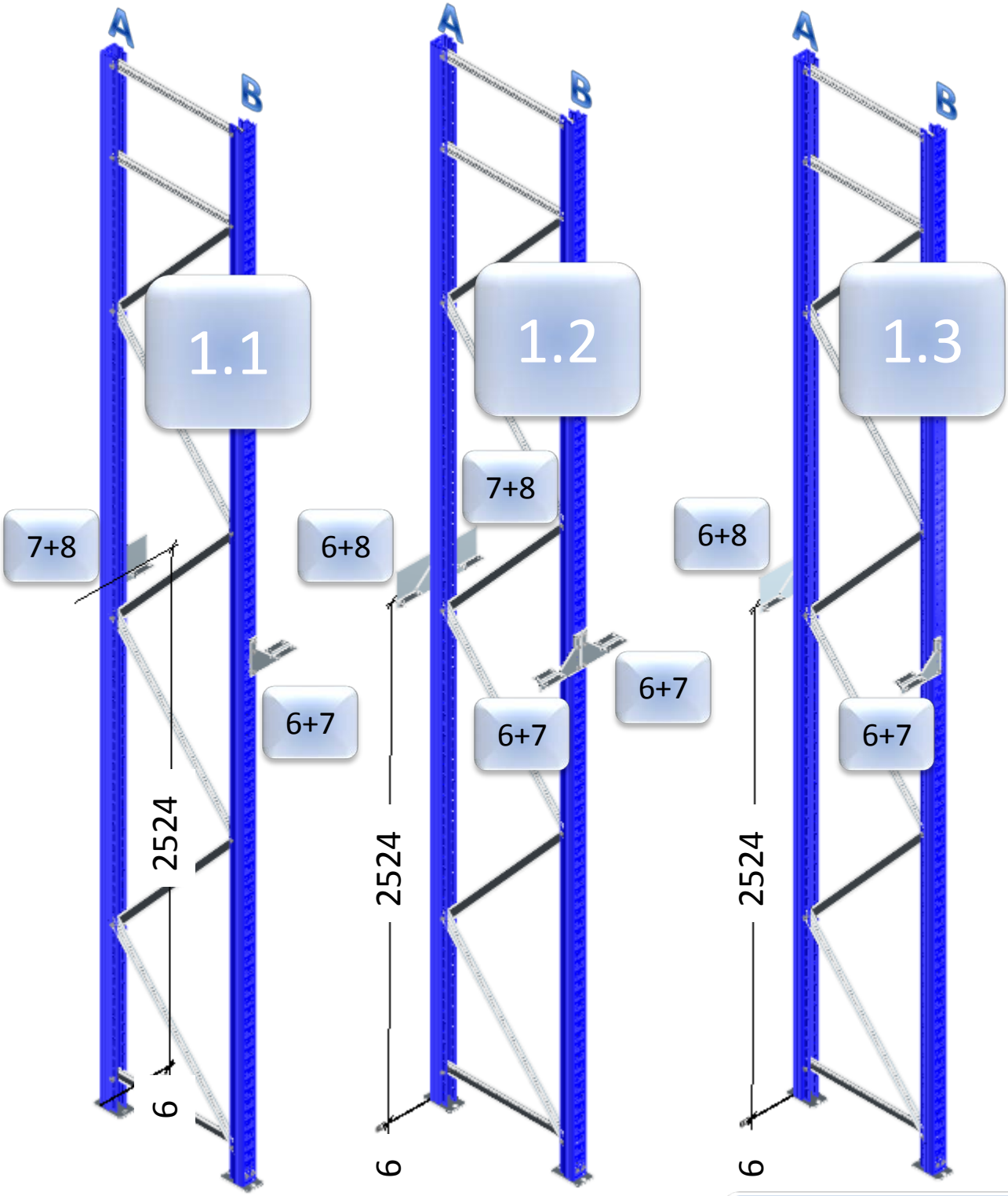
A
B
1.1
7+8
6+7
2524
6
A
B
1.2
6+8
7+8
6+7
2524
6
A
B
1.3
6+8
6+7
2524
6

Part 05 – EF 800

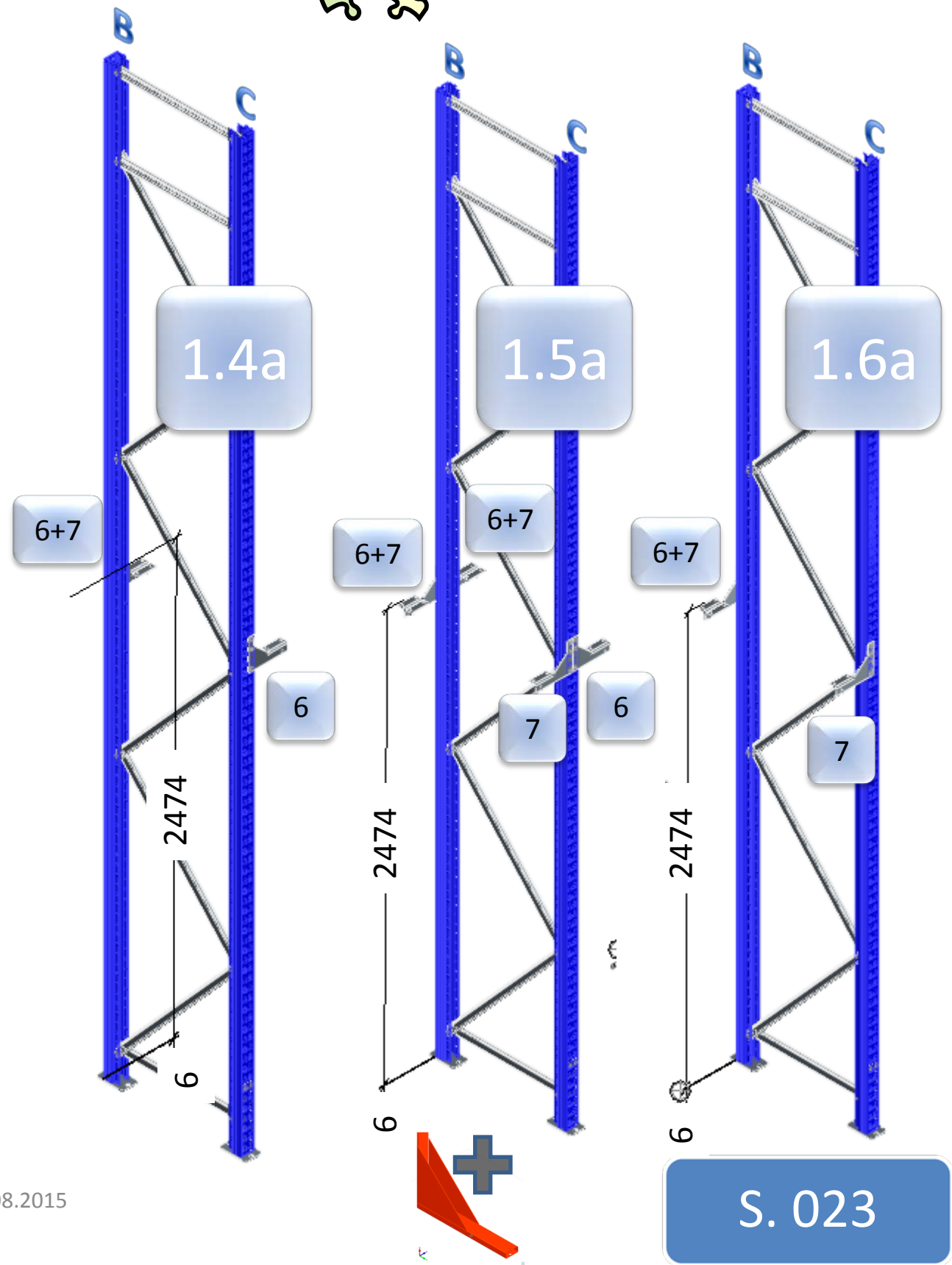

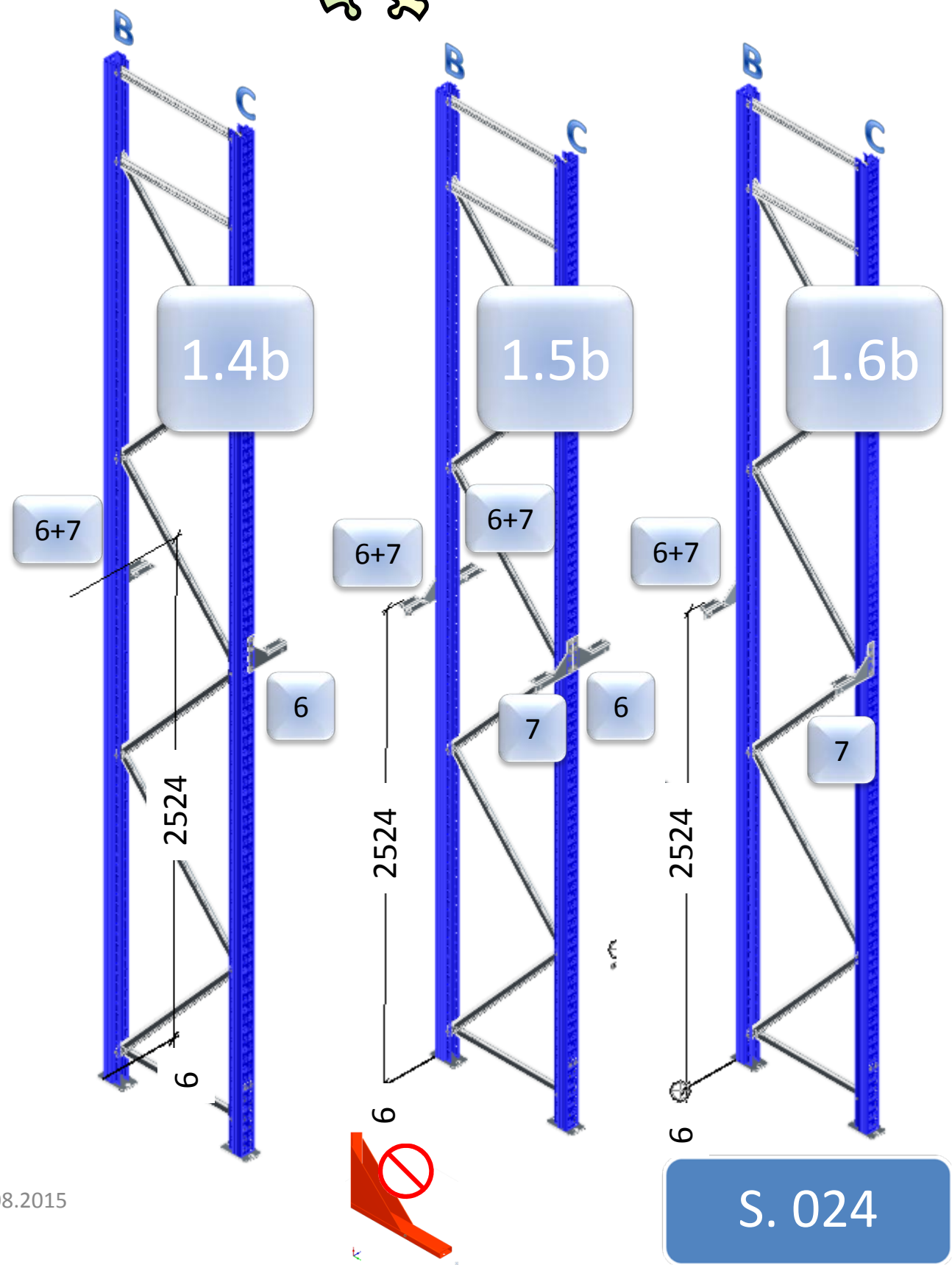
B
C
1.4b
6+7
6
2524
6
B
C
1.5b
6+7
6+7
7
6
2524
6
B
C
1.6b
6+7
7
2524
6

Part 07 – EF 800

2

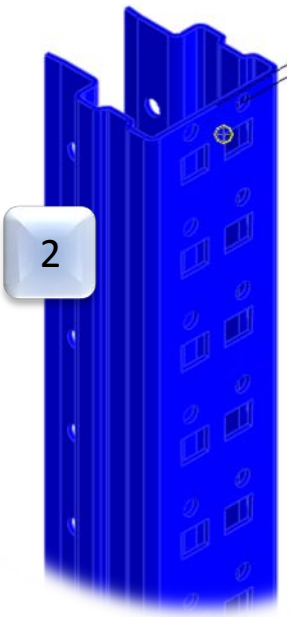

2

A - B - C

2 x

18

22

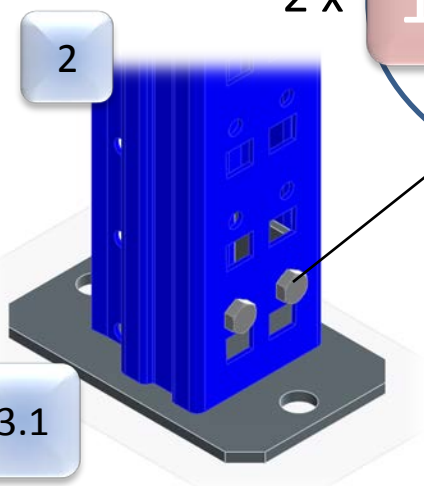

2

3.1

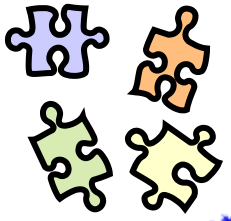

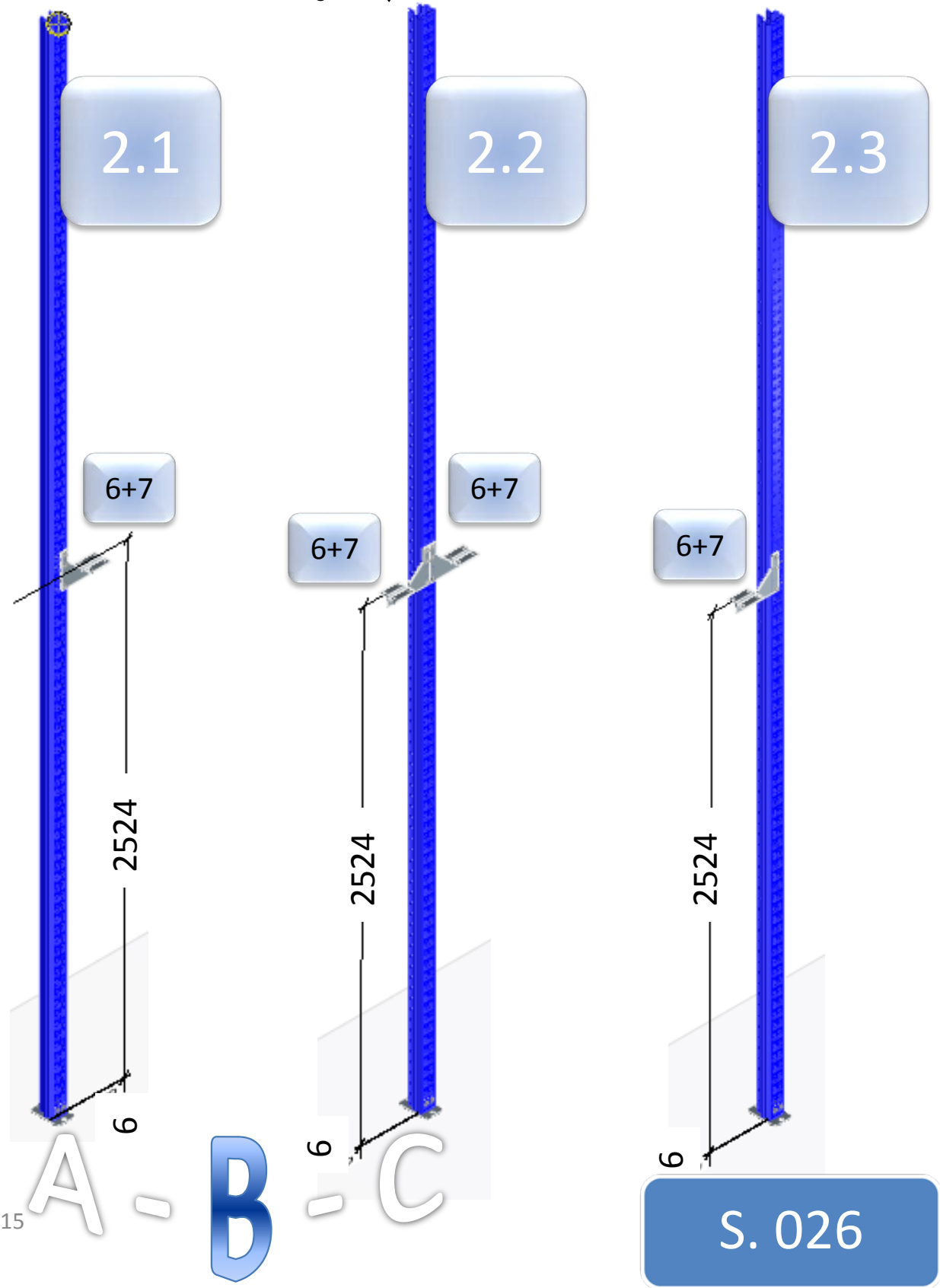

A - B - C

Part 09 – EF 800

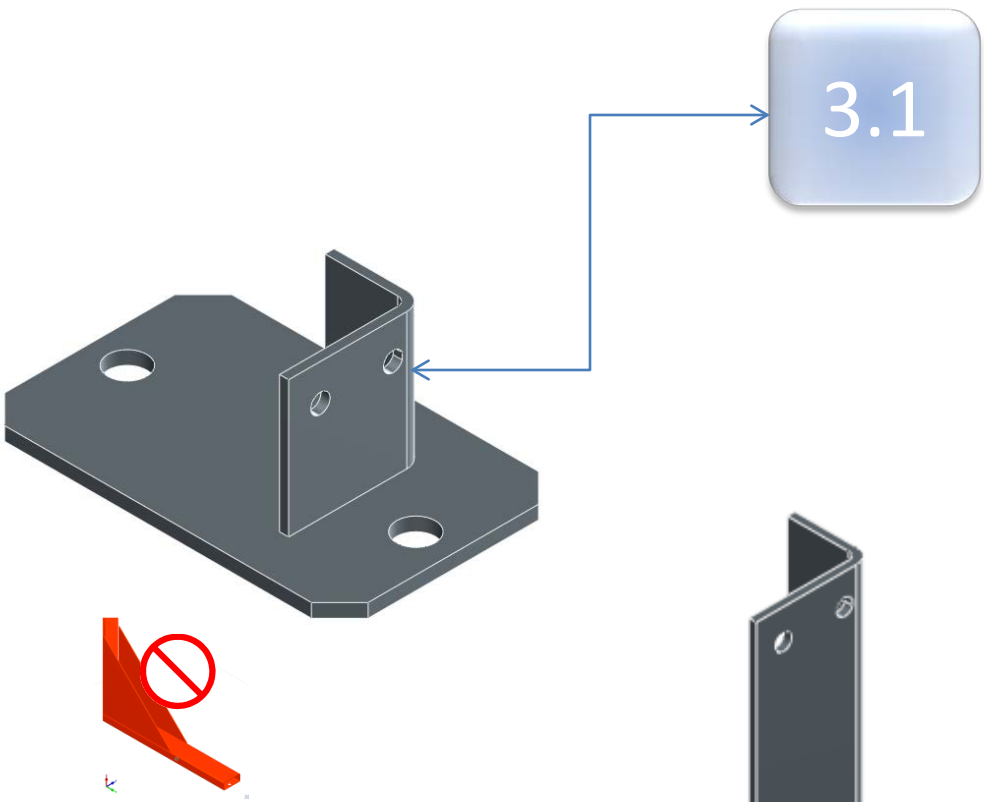

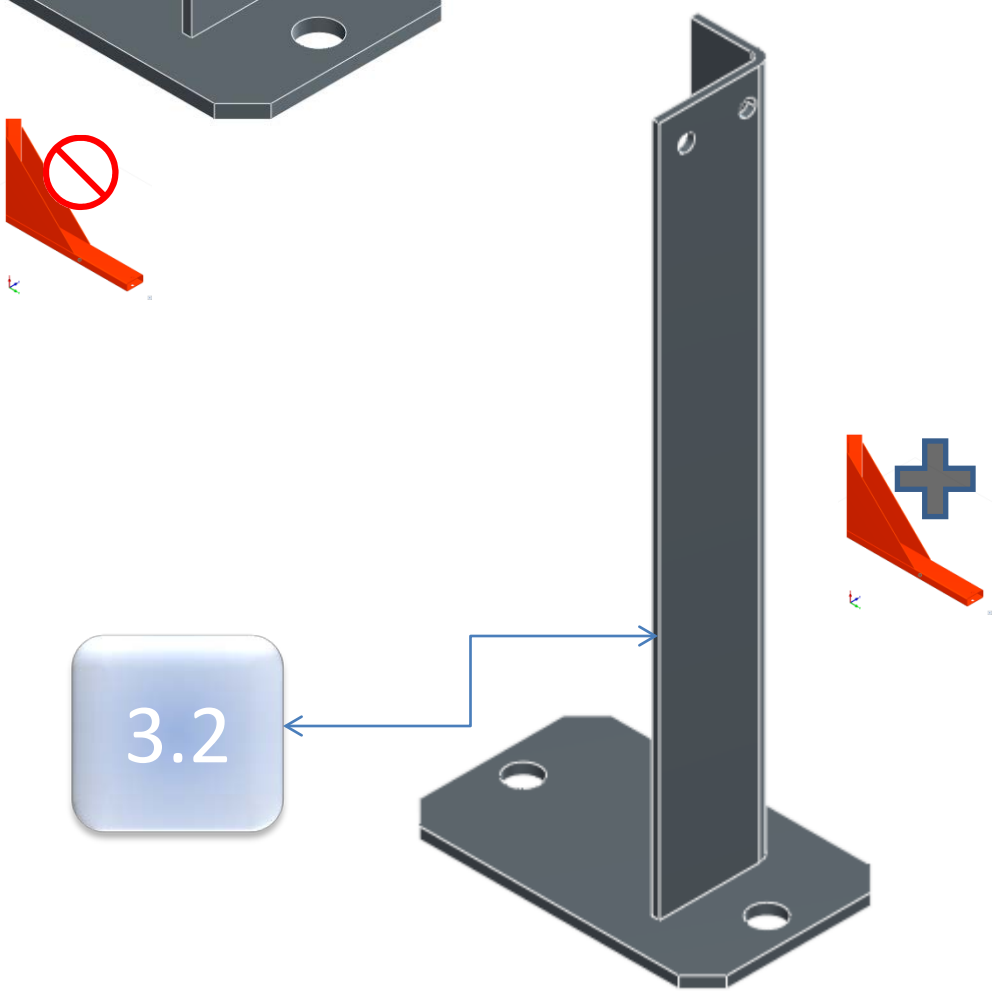

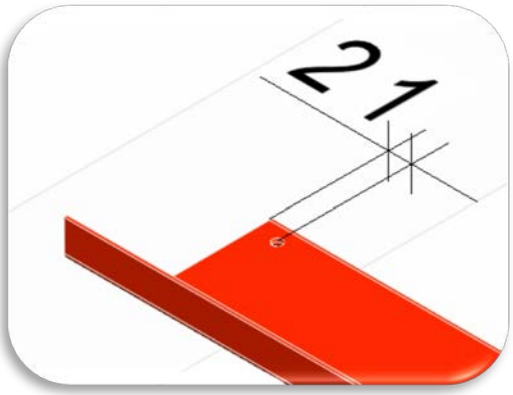

A - B - C

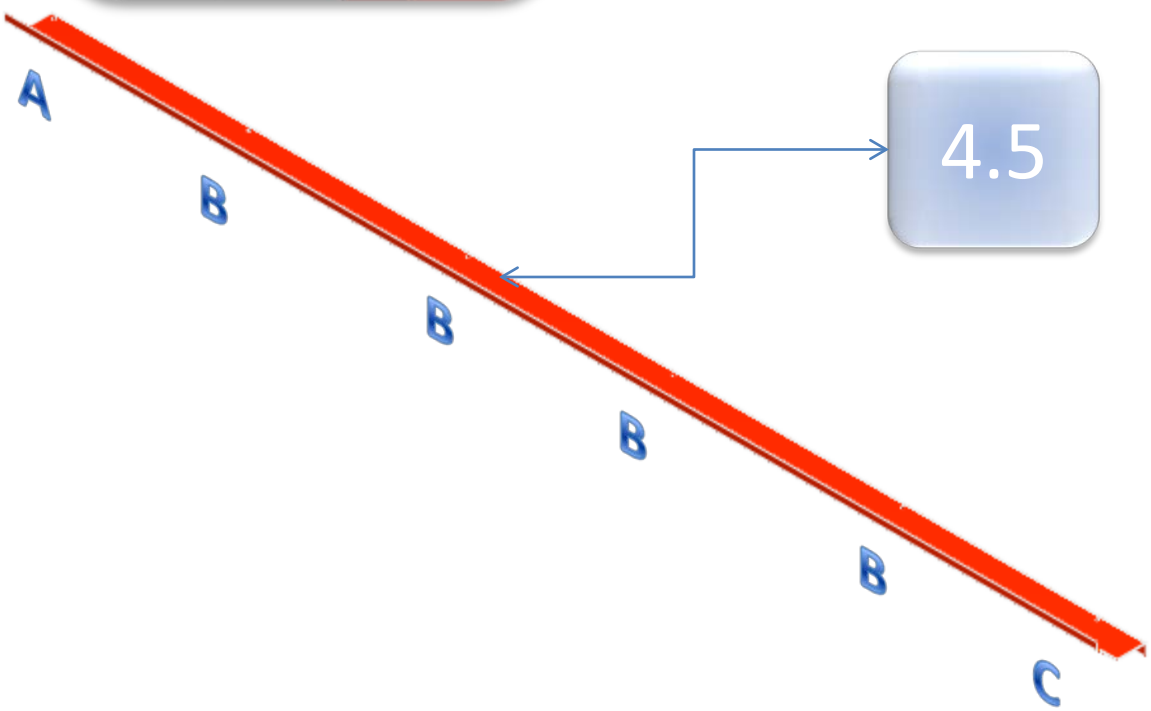

4.5

A - B - C

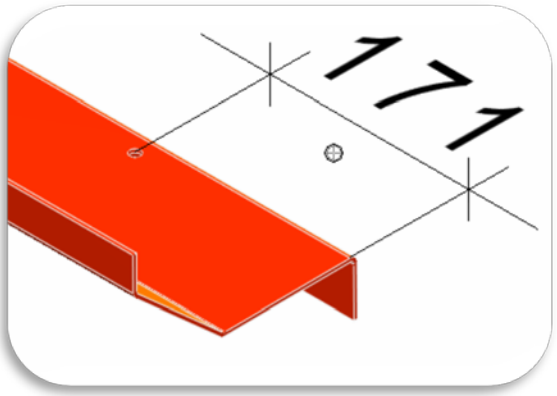

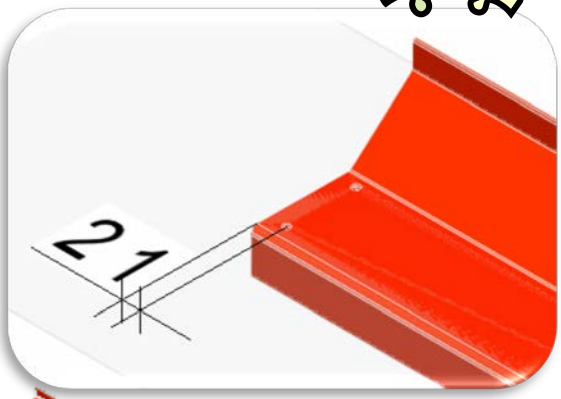

A - B - C

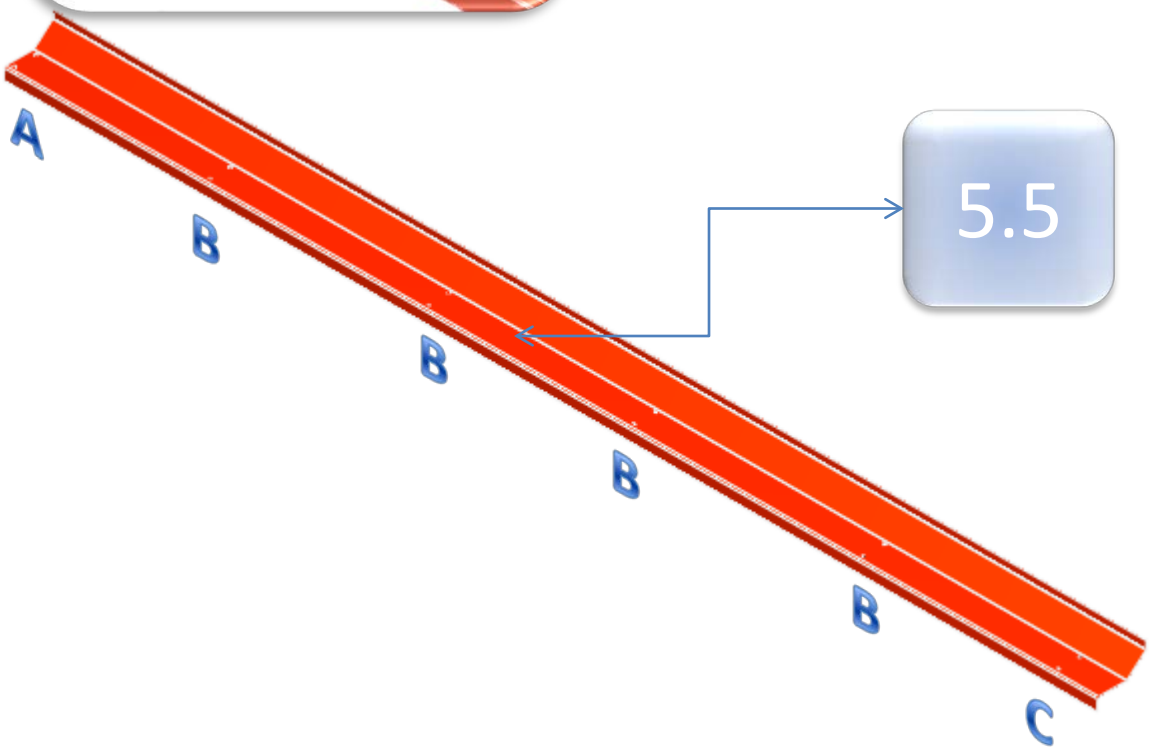

A - B - C

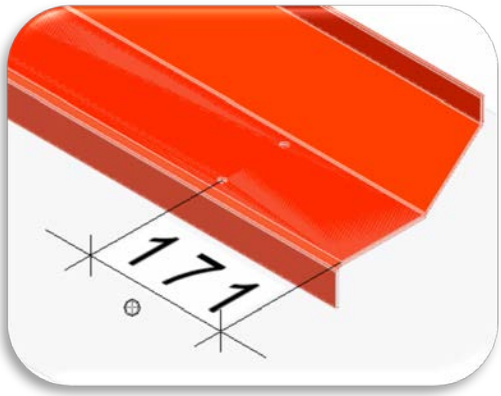

Part 12 – EF 800

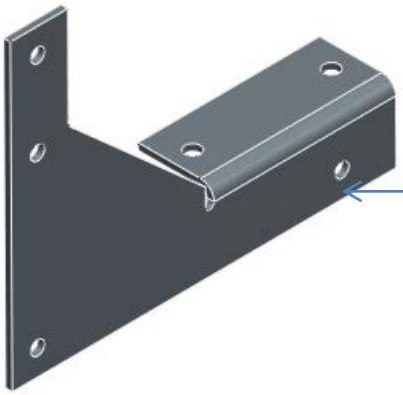

6

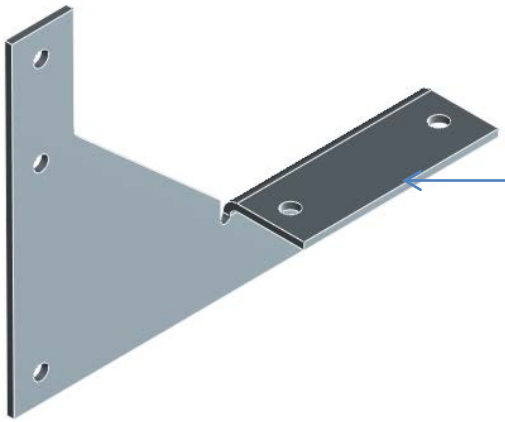

7

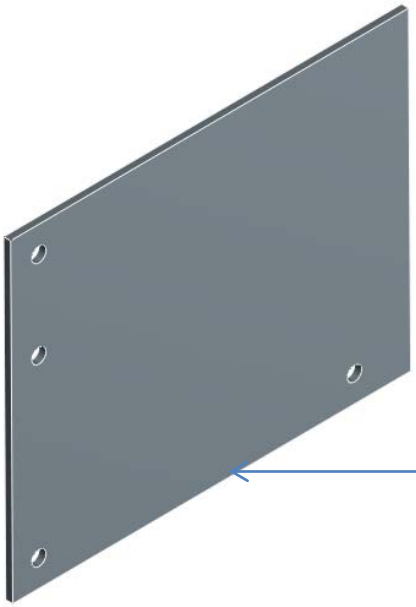

A - B - C

8

A - B - C

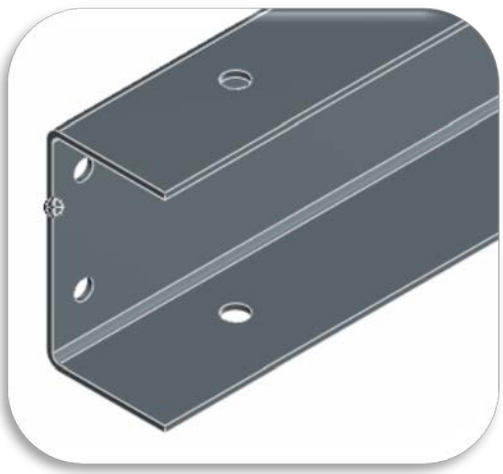

Part 14 – EF 800

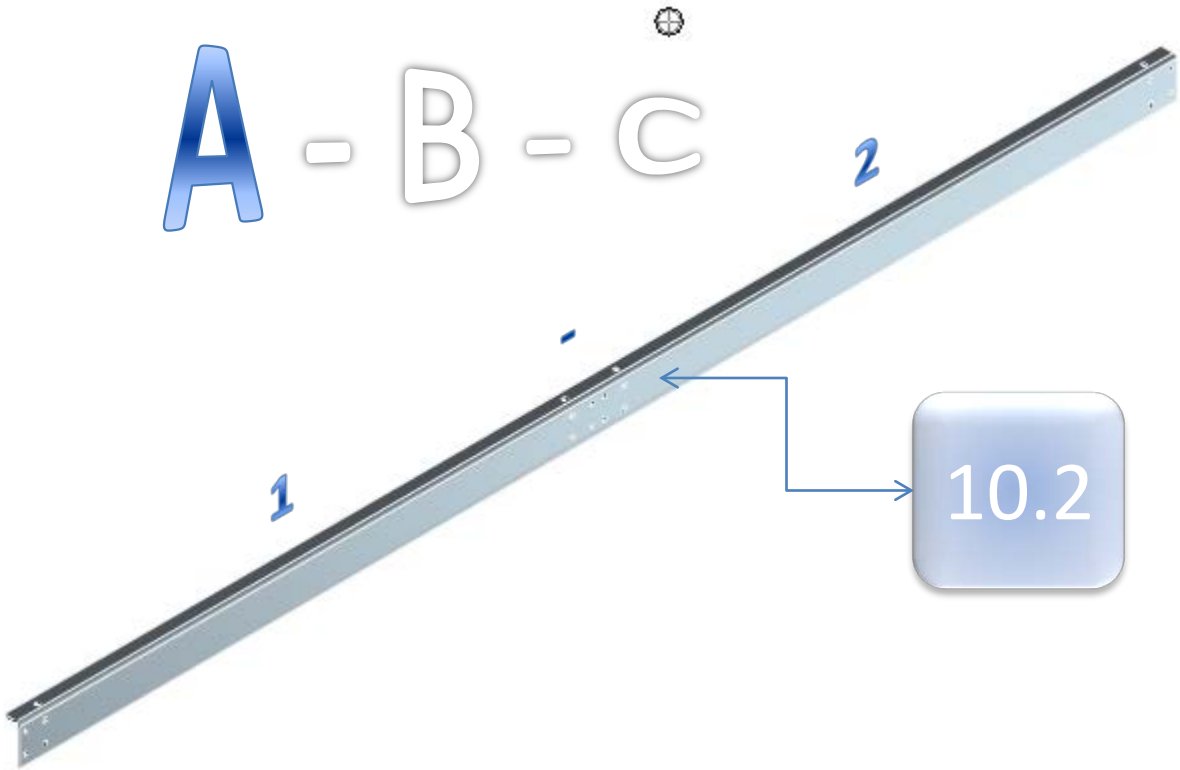

A - B - C

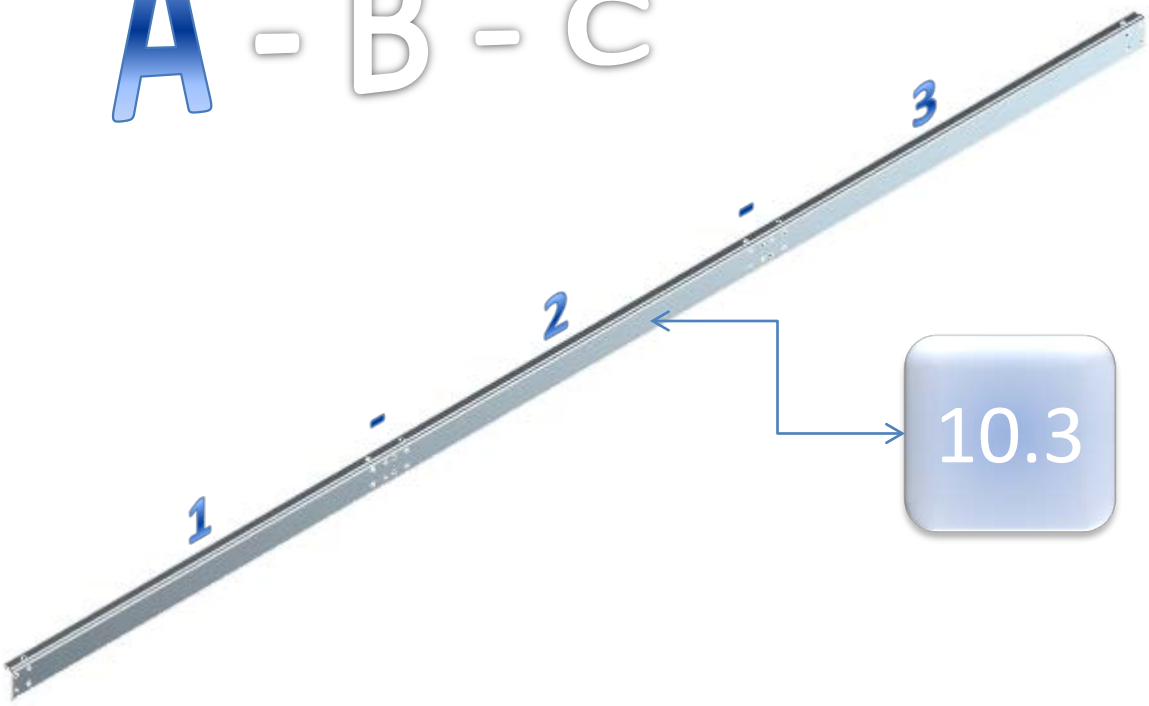

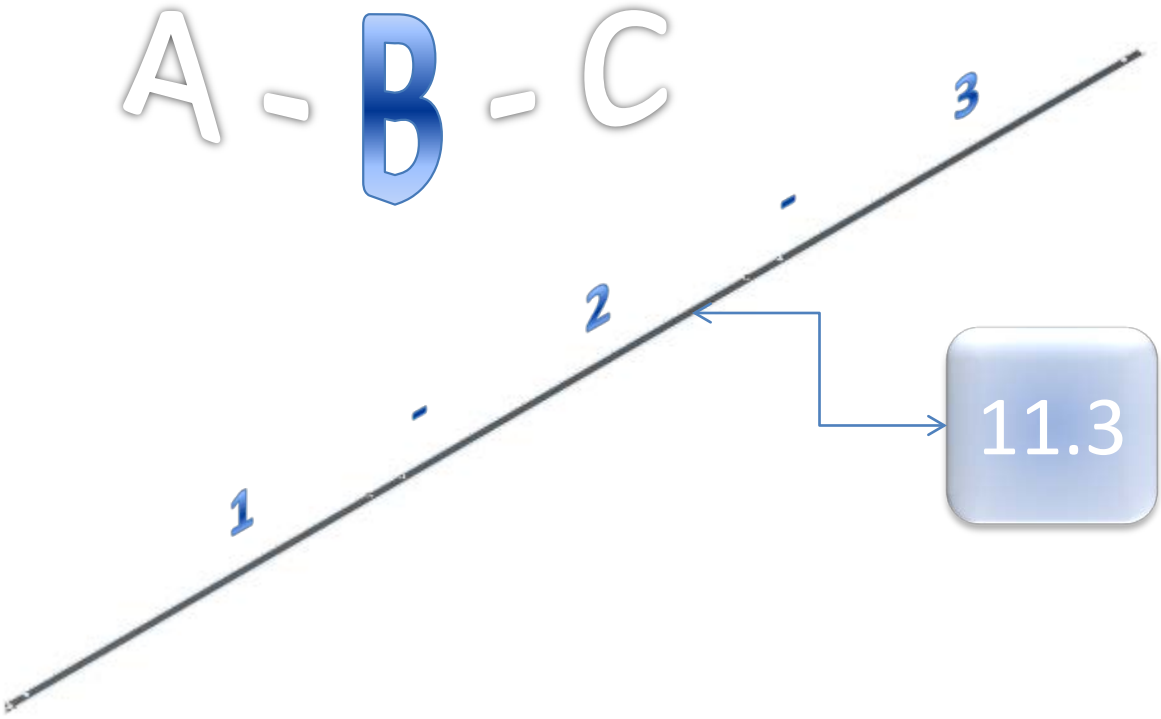
A - B - C
1
2
3
11.3

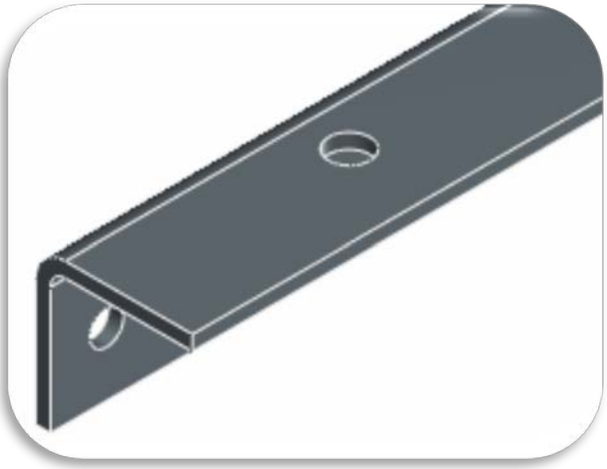

Part 17 – EF 800

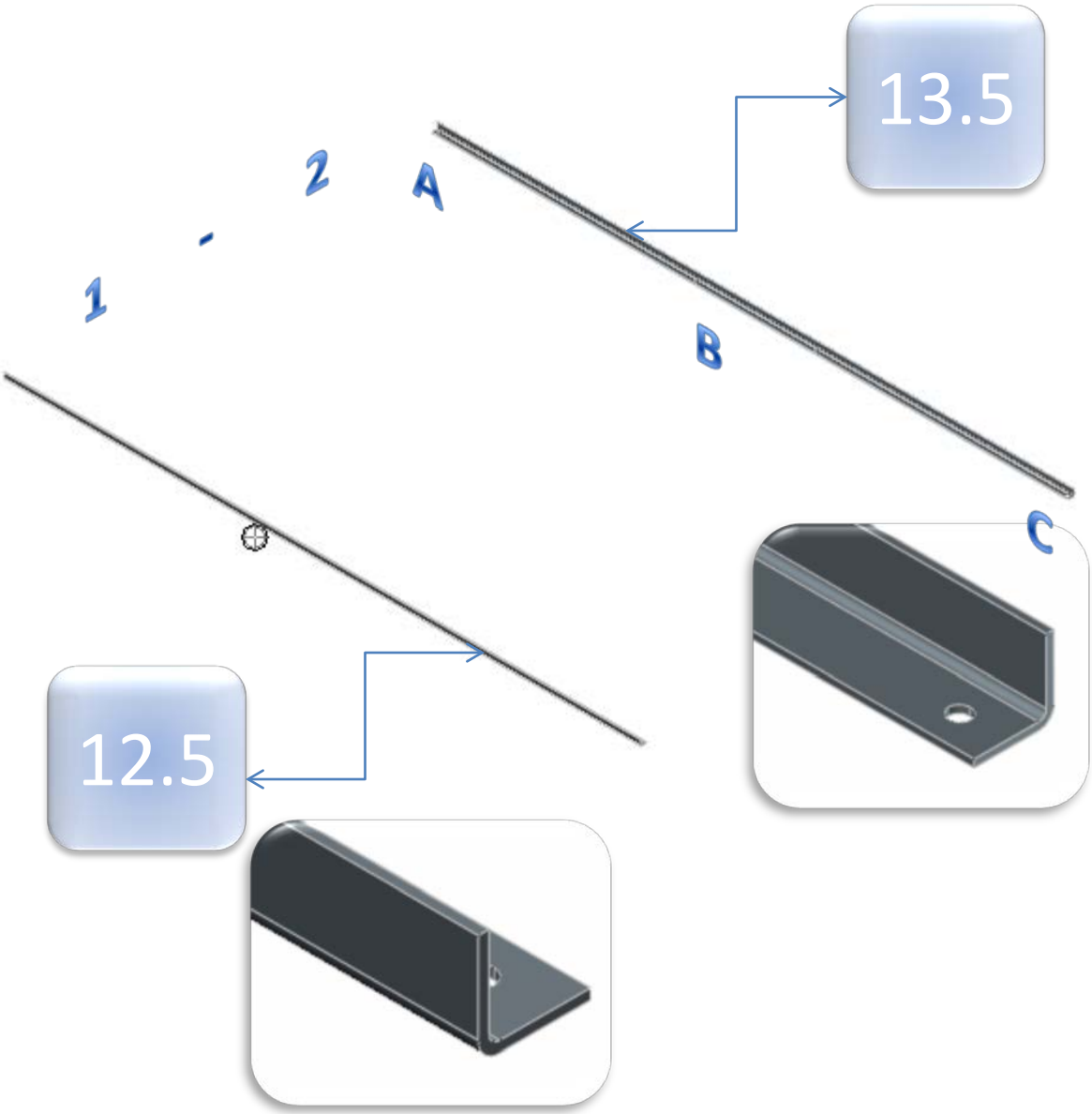

A - B - C

14.1

1 - 2

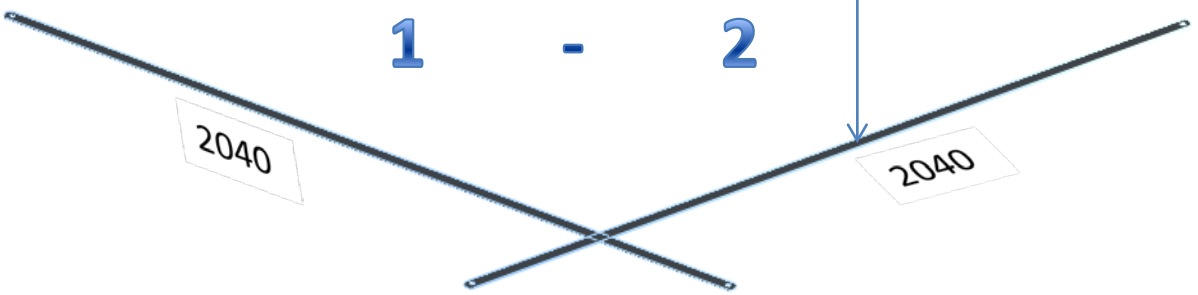

14.3

A

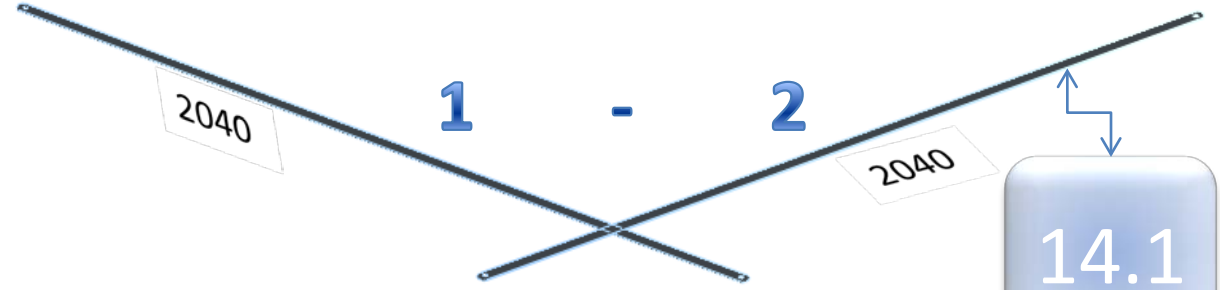

14.1

B

14.4

14.1

C

14.2

Part 20 – EF 800

A - B - C

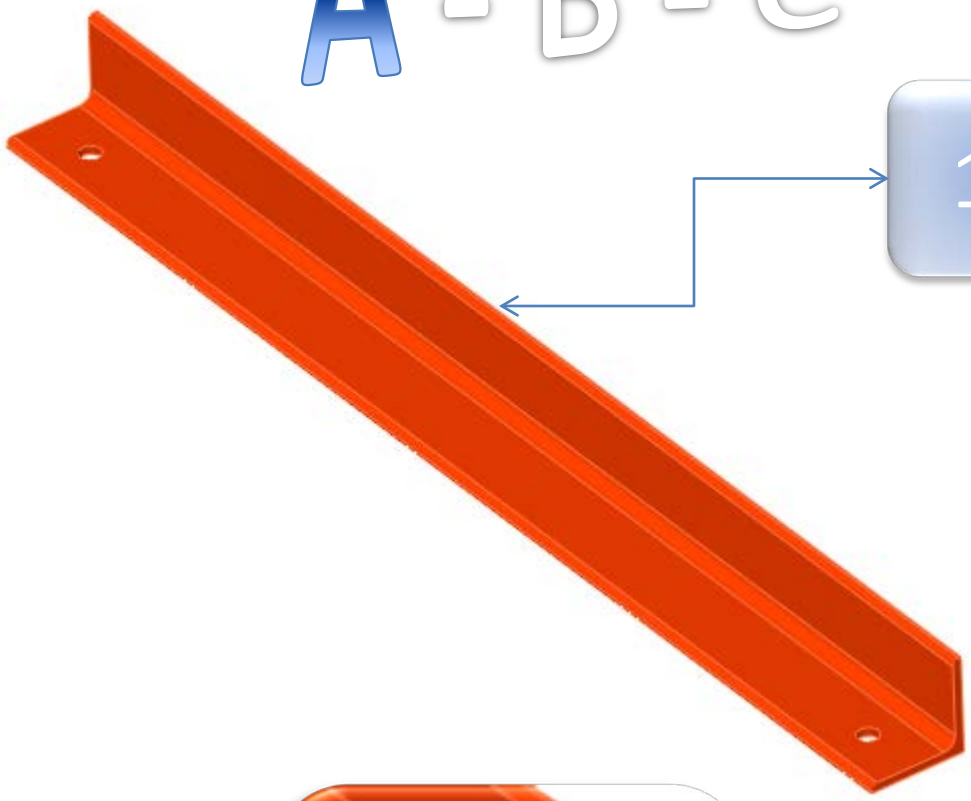

Part 21 – EF 800

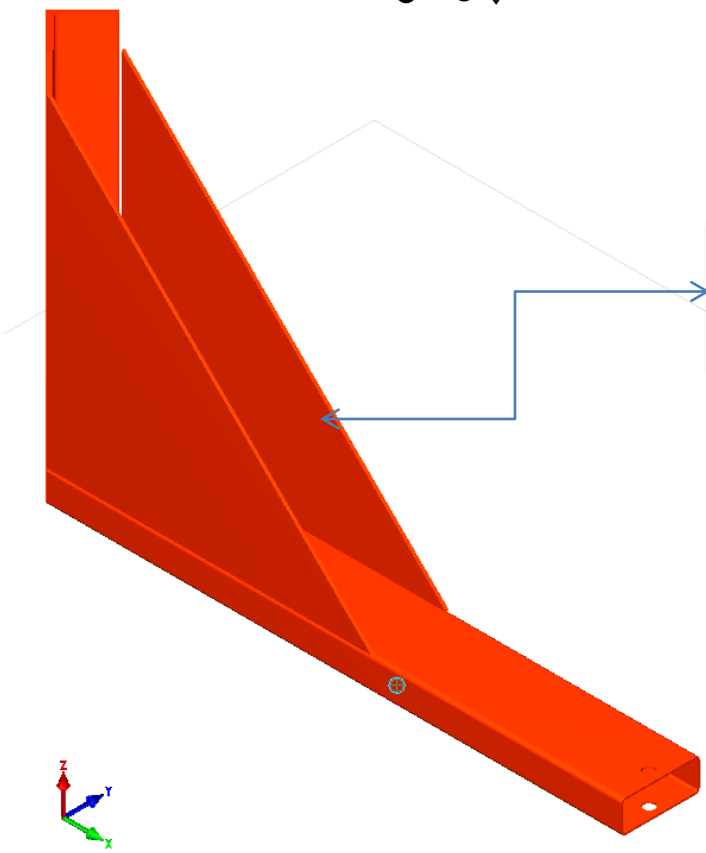

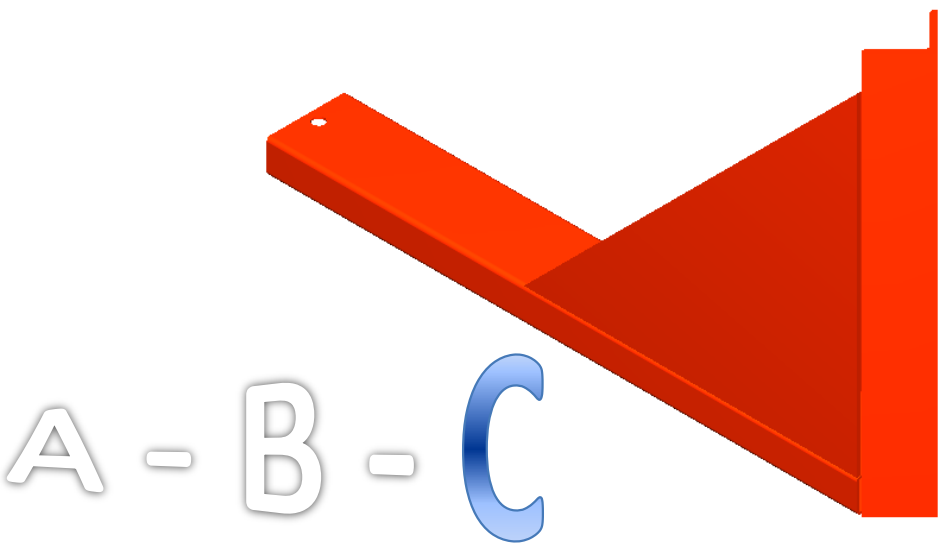

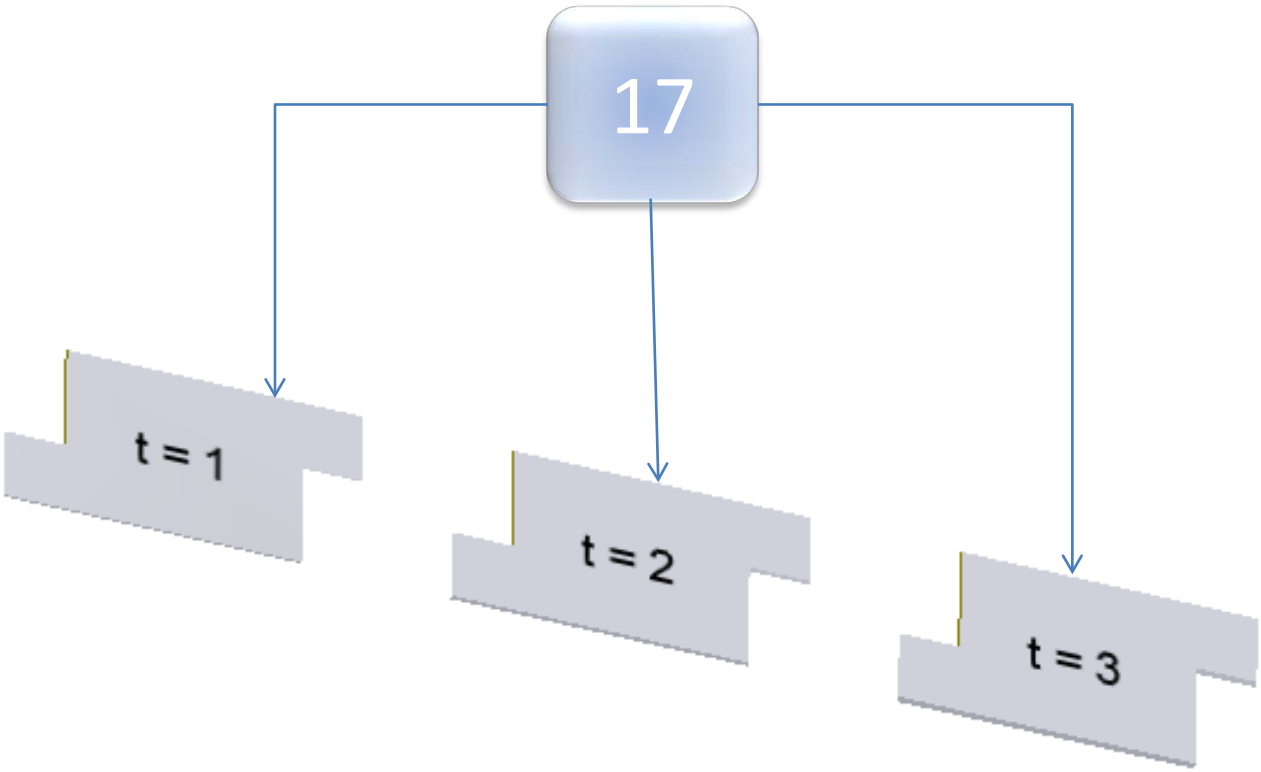
17
t = 1
t = 2
t = 3

Part 23 – EF 800

M 8x25 DIN 933-8.8
M 8 DIN 934-8
M_A = 25 Nm

22

18

M 8x25 DIN 933-8.8
M 8 DIN 934-8
M_A = 12 Nm

22

19

M 8x60 DIN 933-8.8
M 8 DIN 985 -8

23

20

M10x25 DIN 933-8.8
M 10 DIN 934 -8
M_A = 49 Nm

24

21

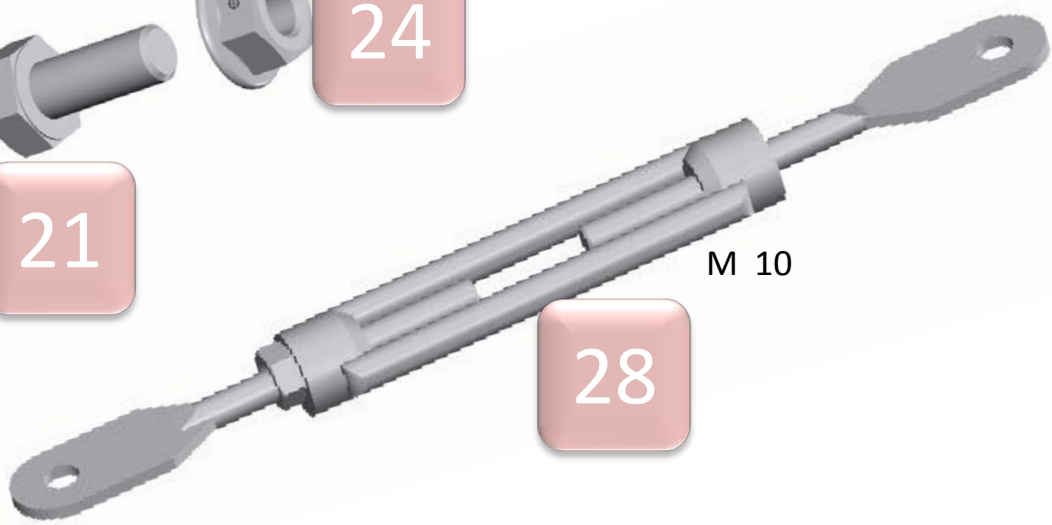

M 10

28

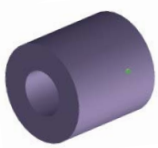

29

Part 24 – EF 800

25

M12 DIN 934 -8

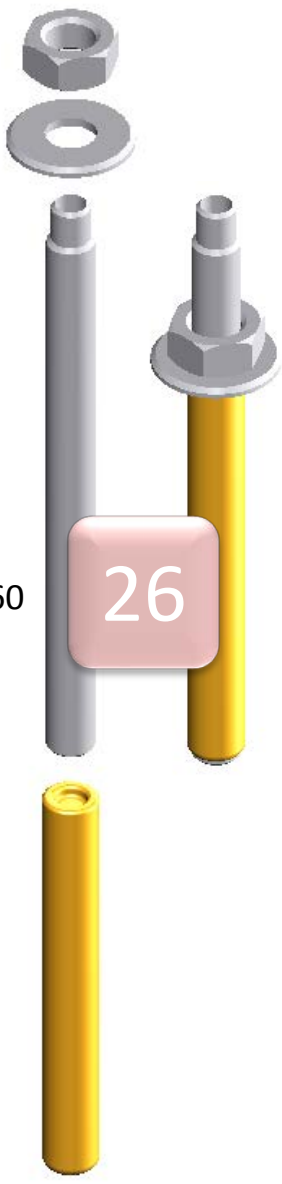

M12x160

26

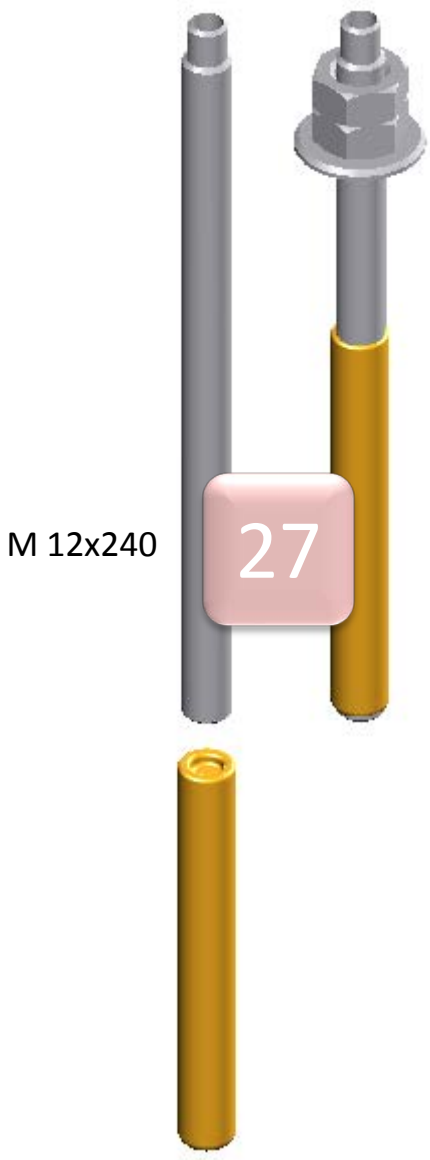

M 12x240

27

Mont 01 – EF 800

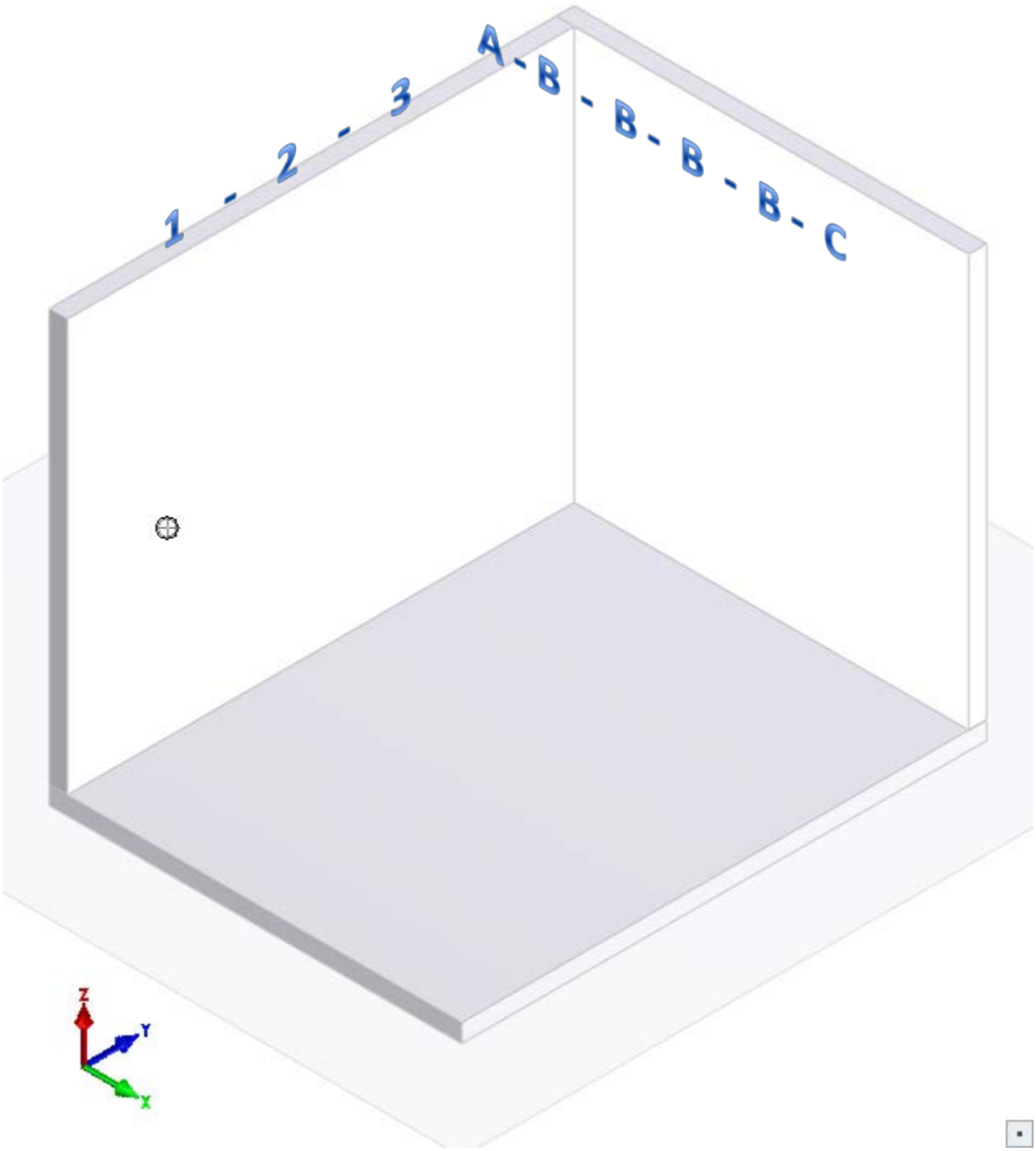

Mont 02 – EF 800

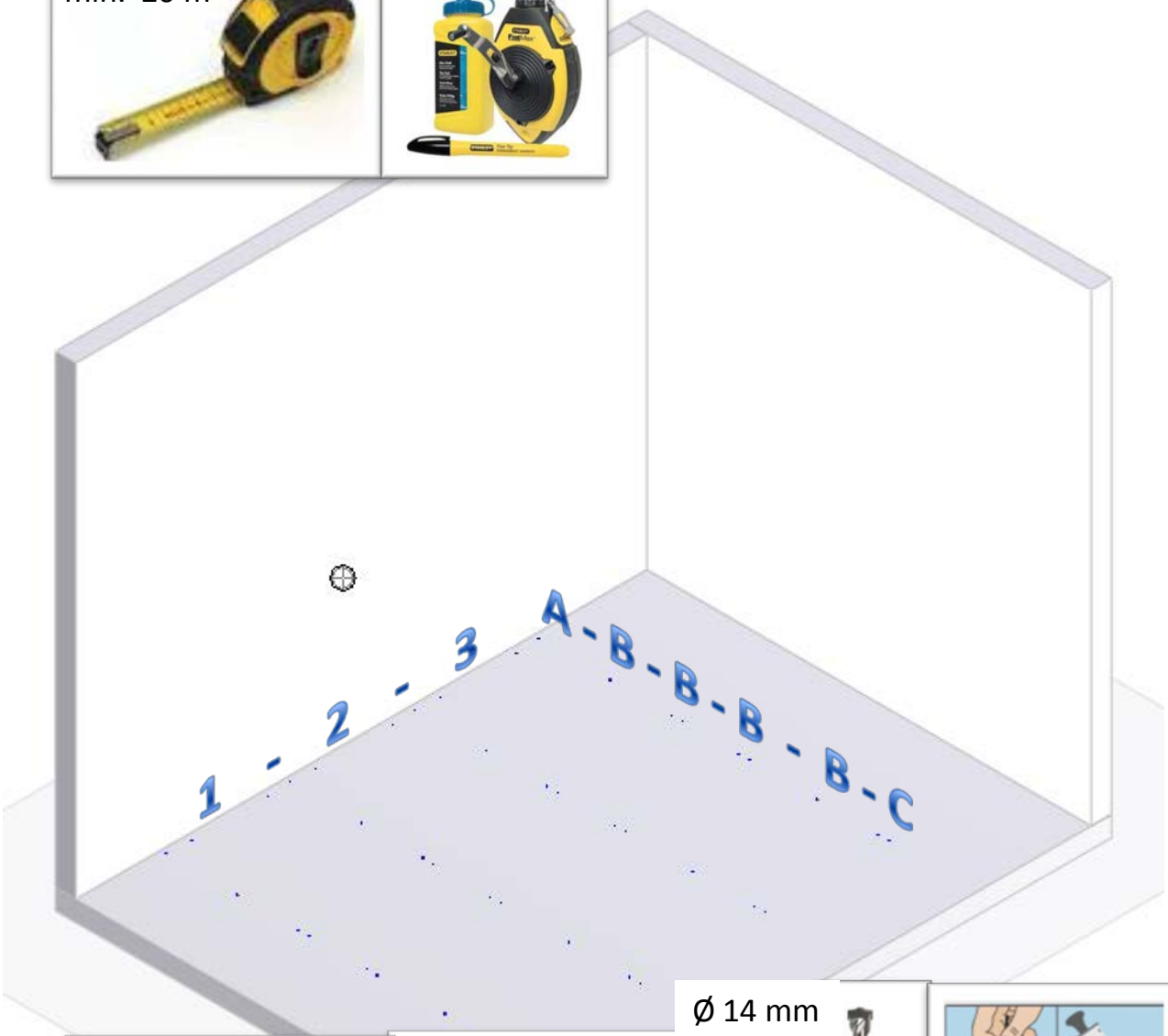

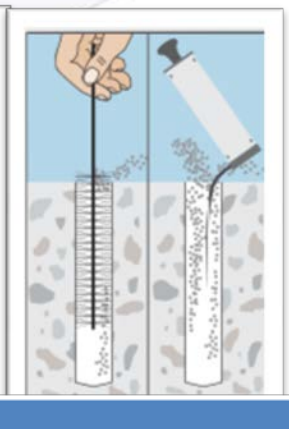

Mont 03 – EF 800

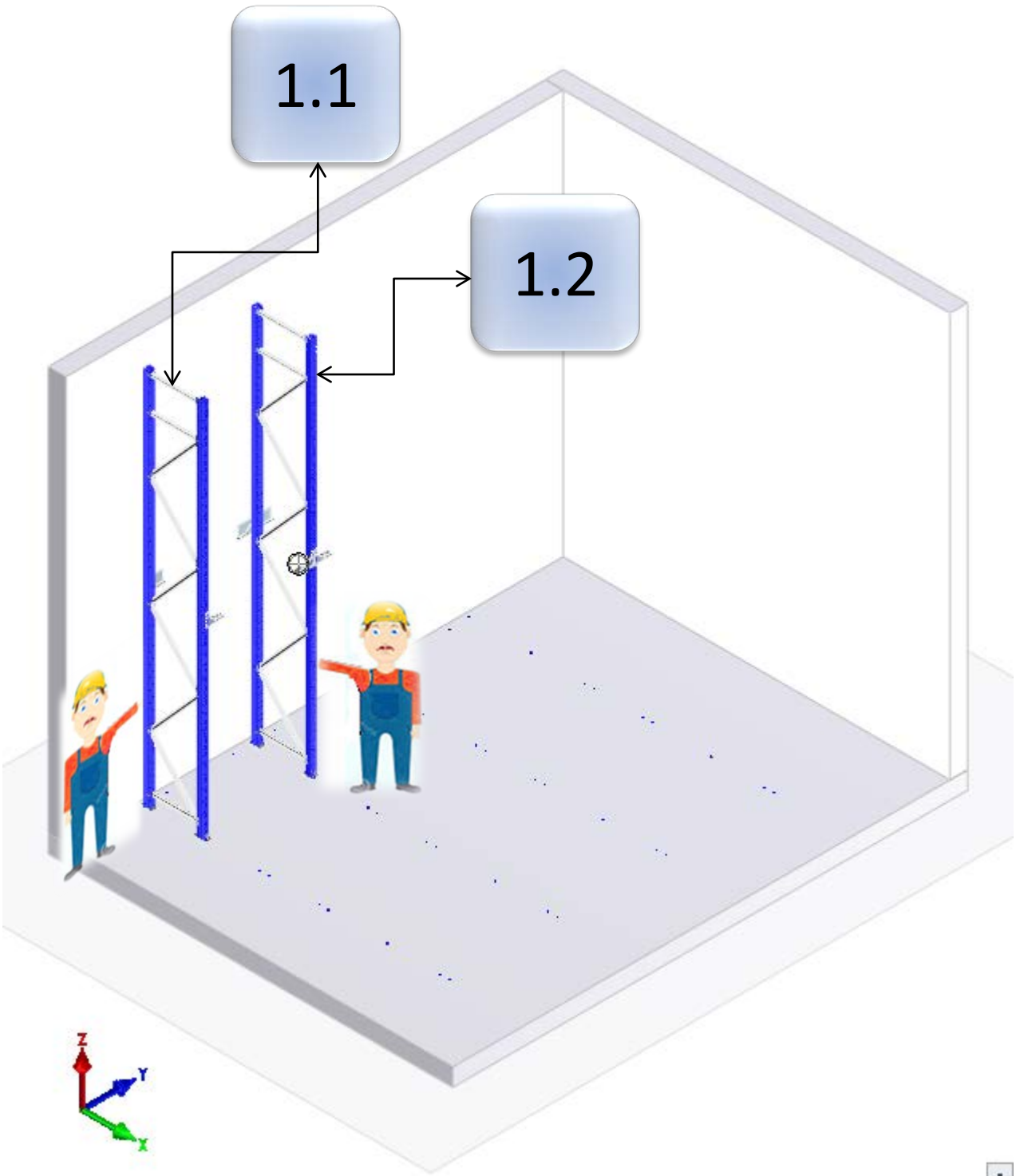

Mont 04 – EF 800

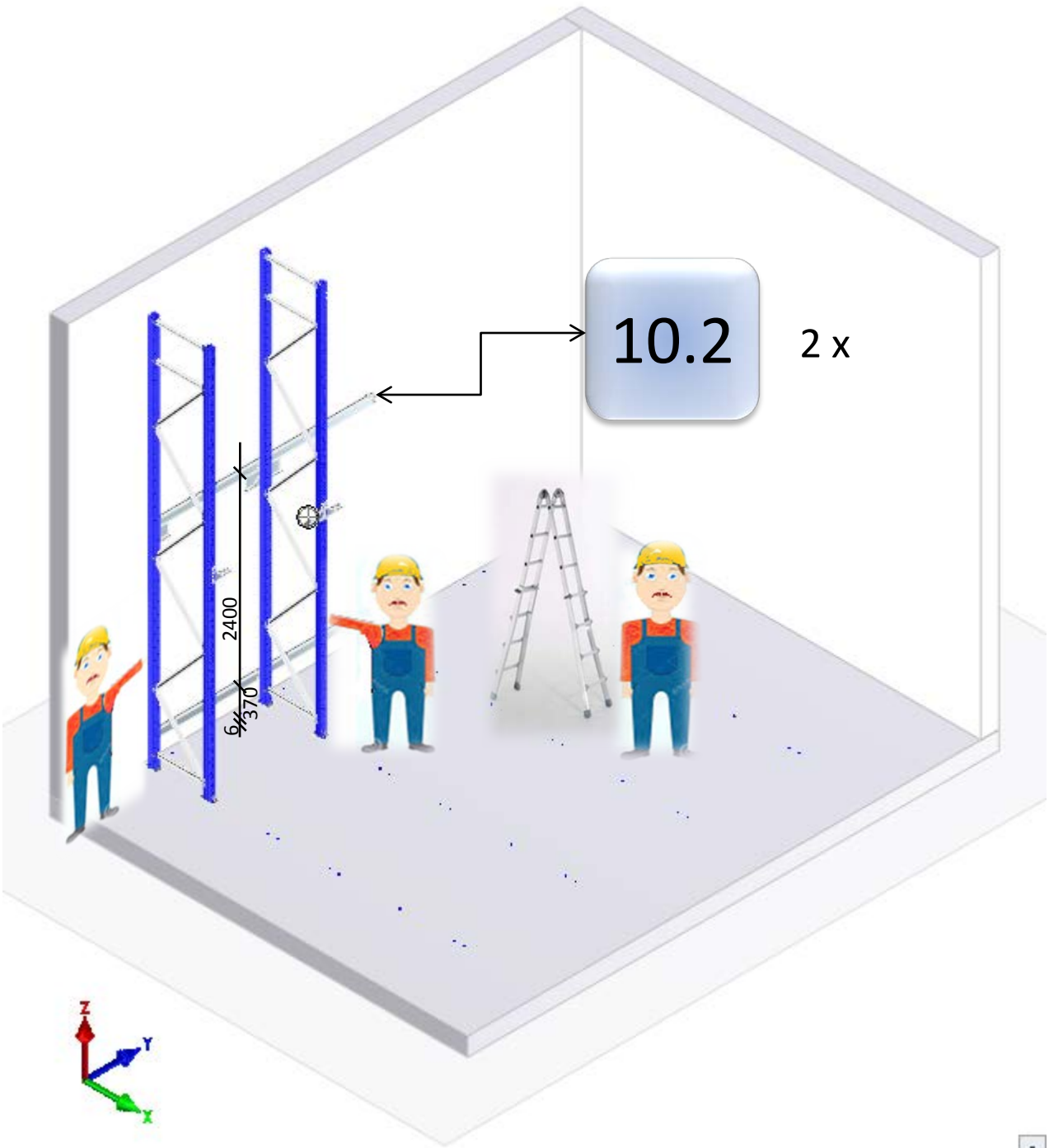

Mont 05 – EF 800

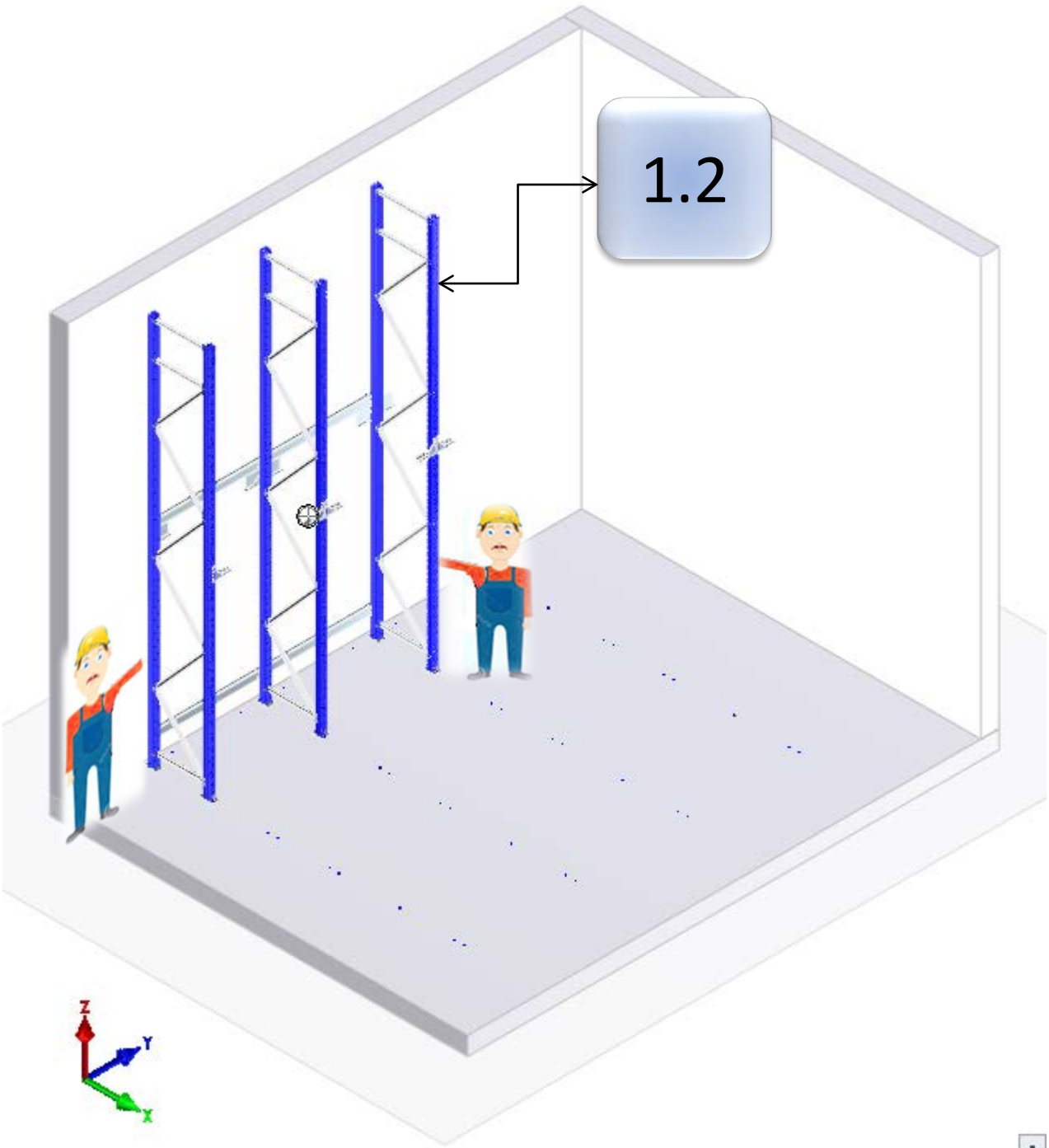

Mont 06 – EF 800

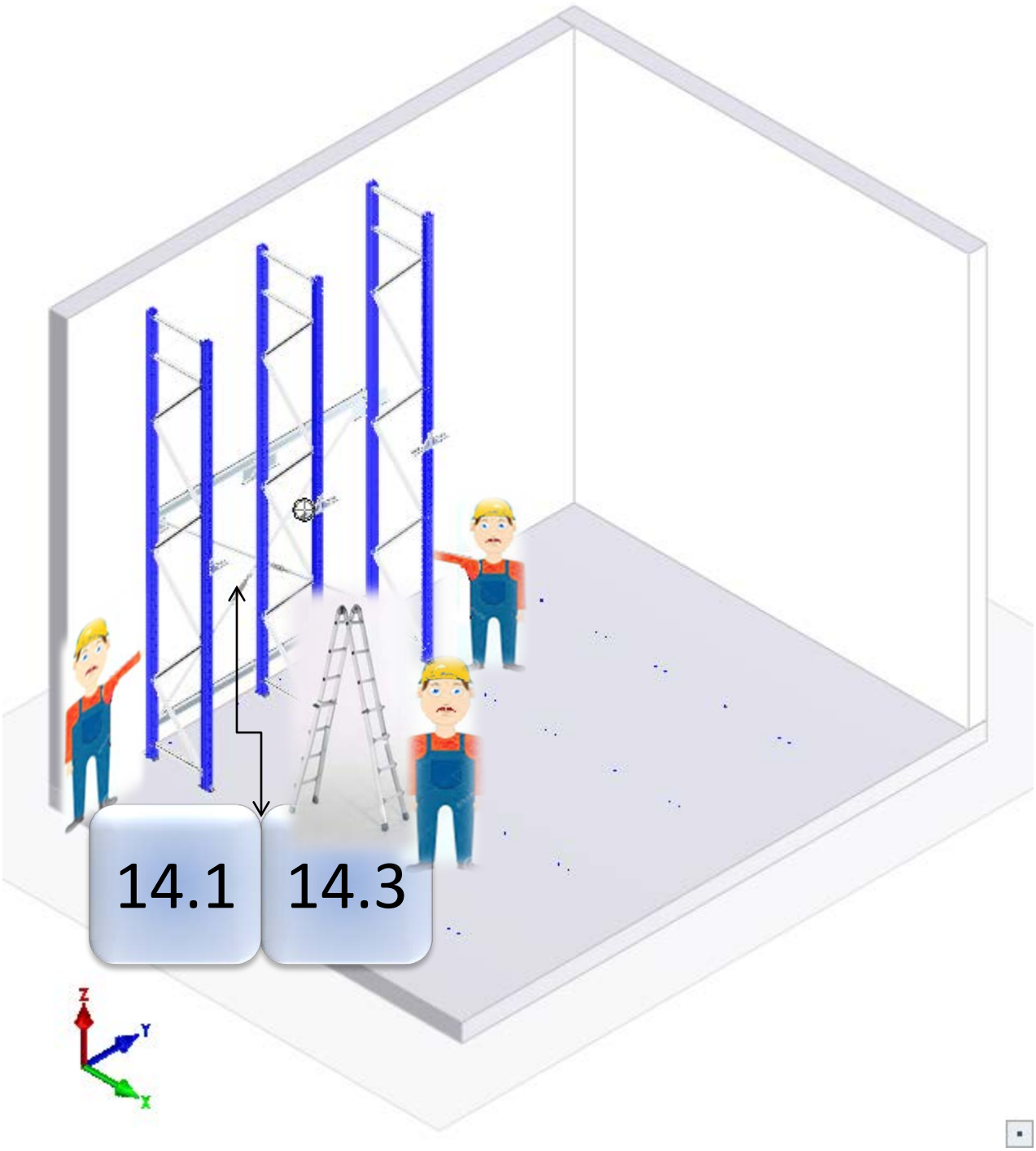

Mont 07 – EF 800

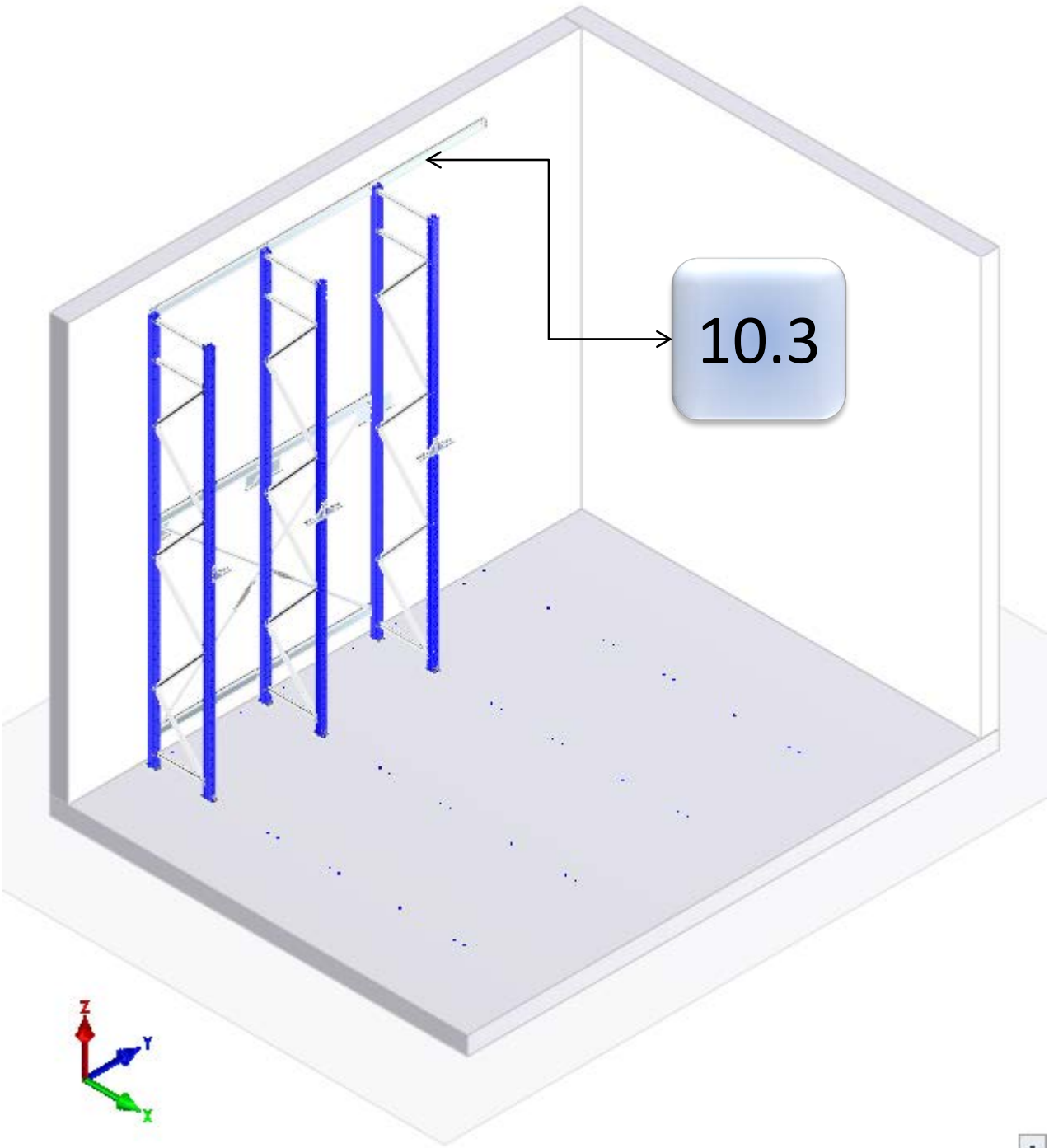

Mont 08 – EF 800

14.1 14.3

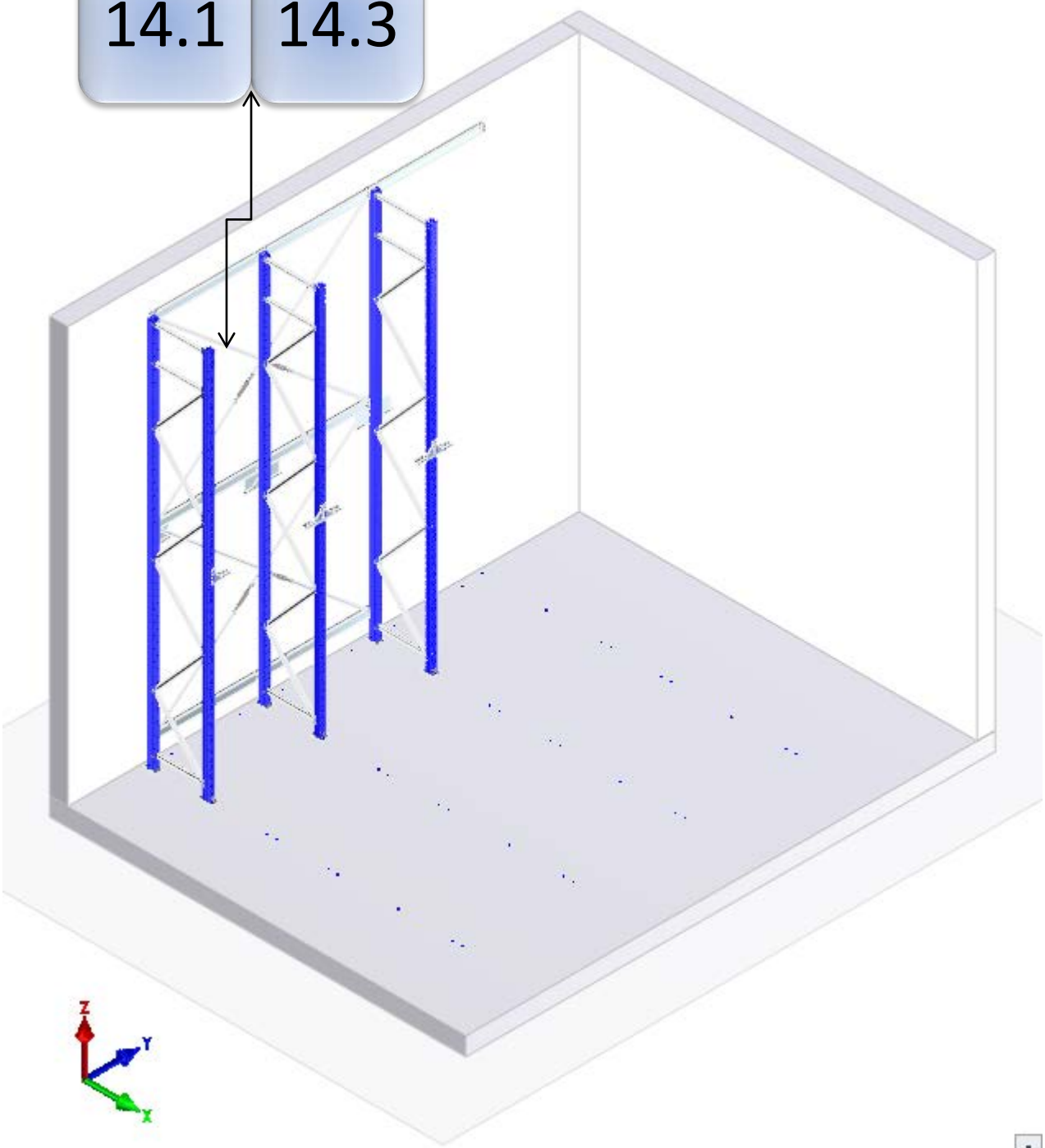

Mont 09 – EF 800

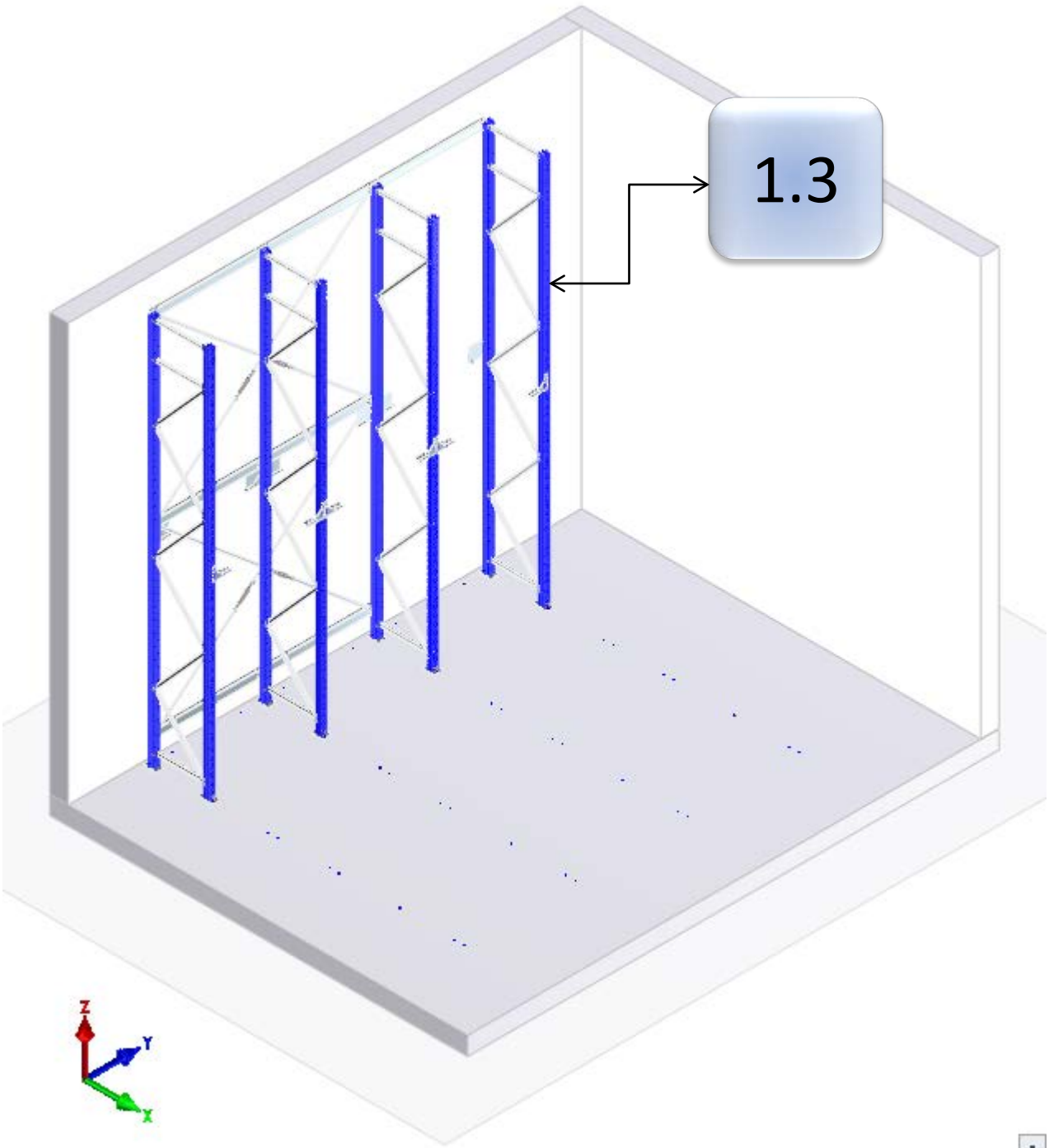

Mont 10 – EF 800

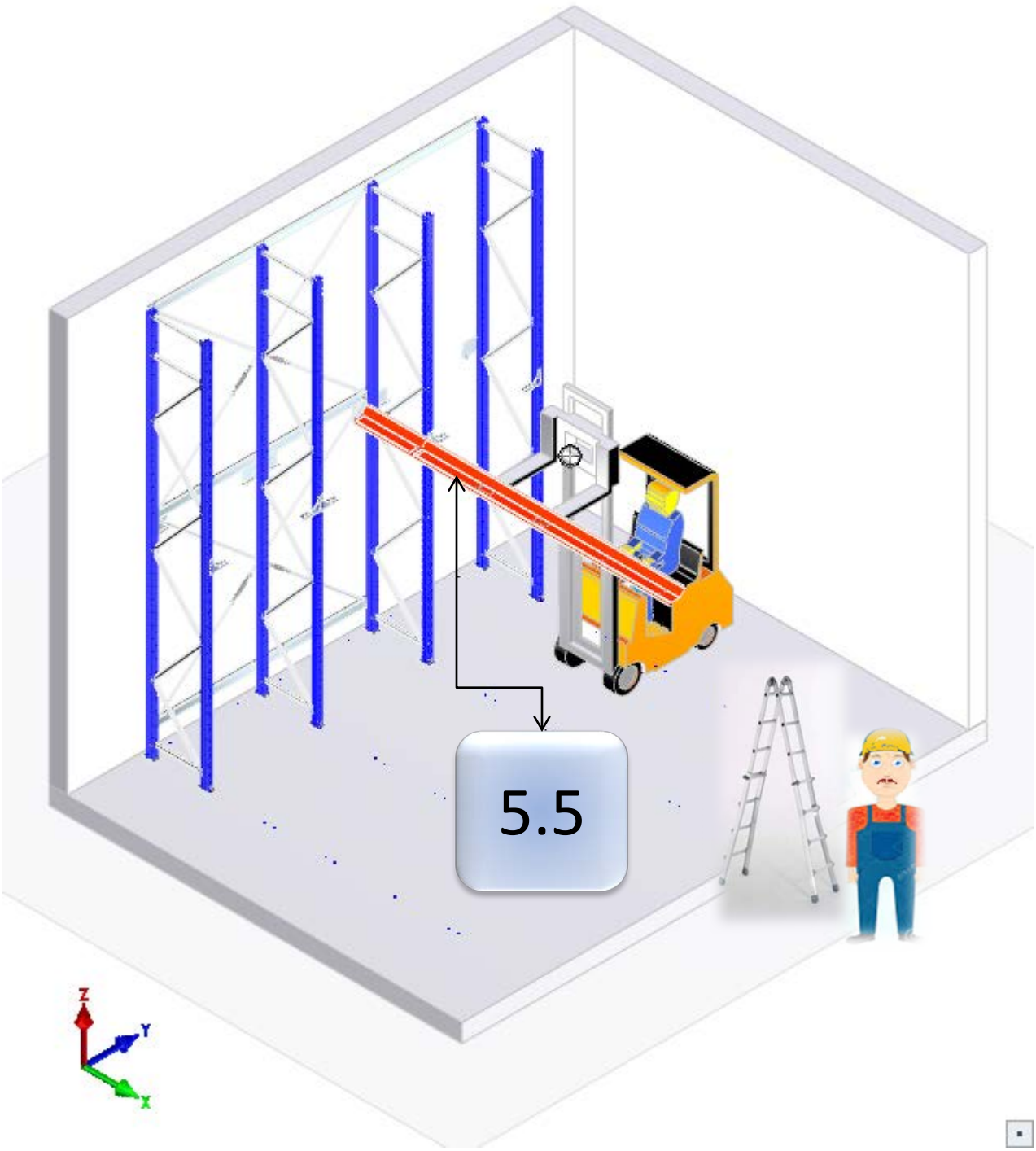

Mont 11 – EF 800

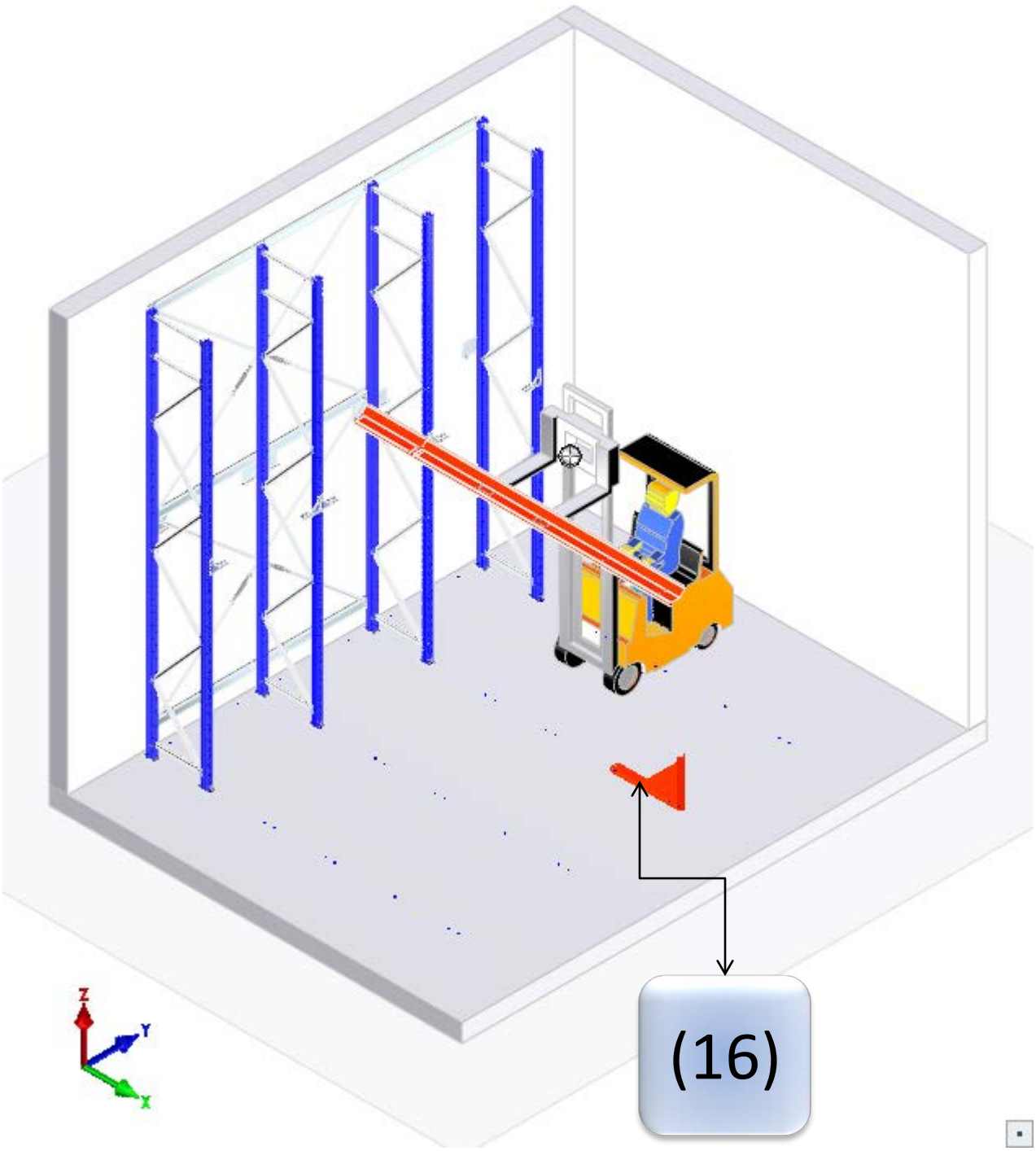

Mont 12 – EF 800

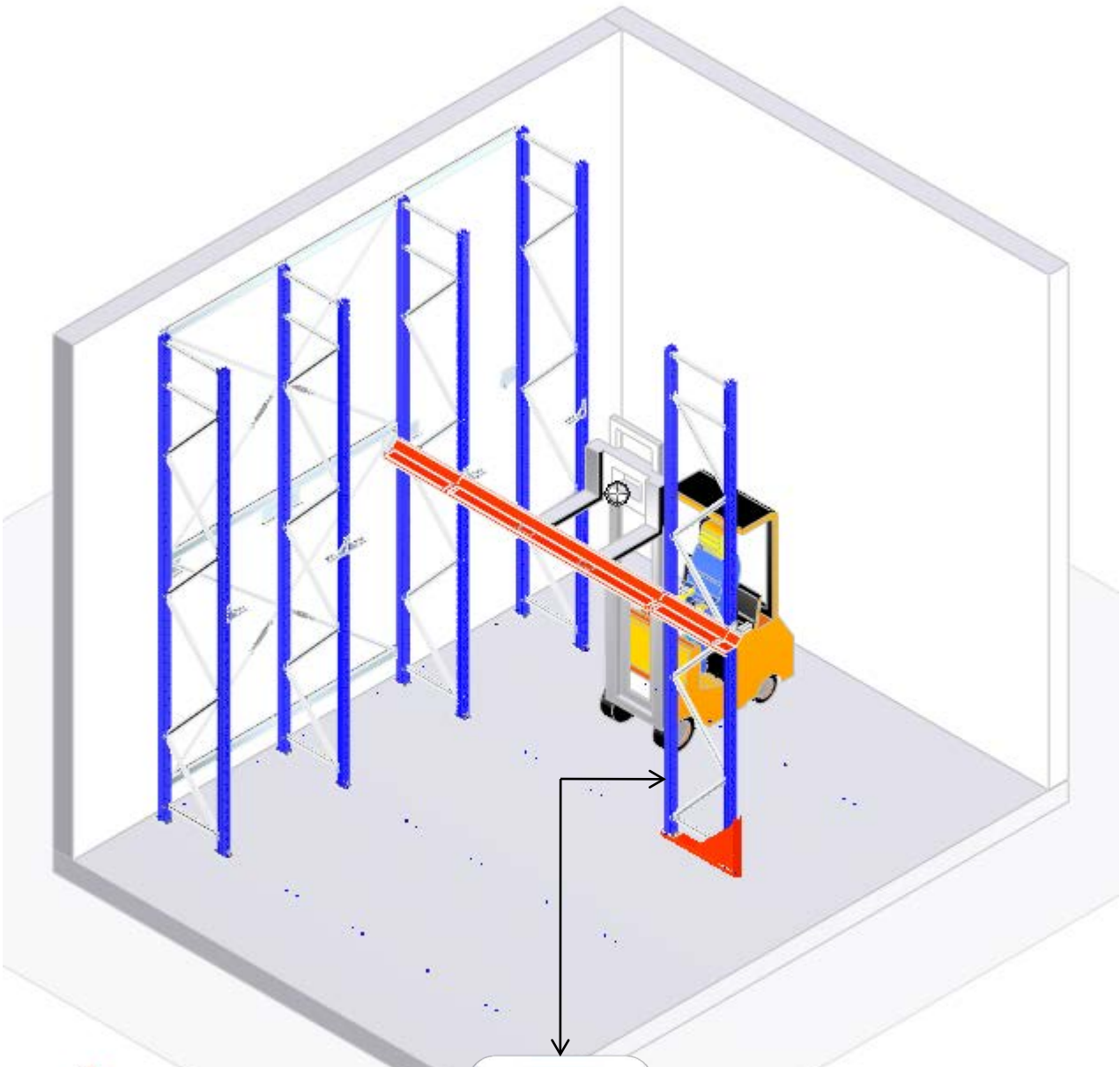

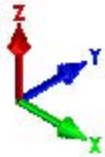

→ 1.5a

→ 1.5b

Mont 13 – EF 800

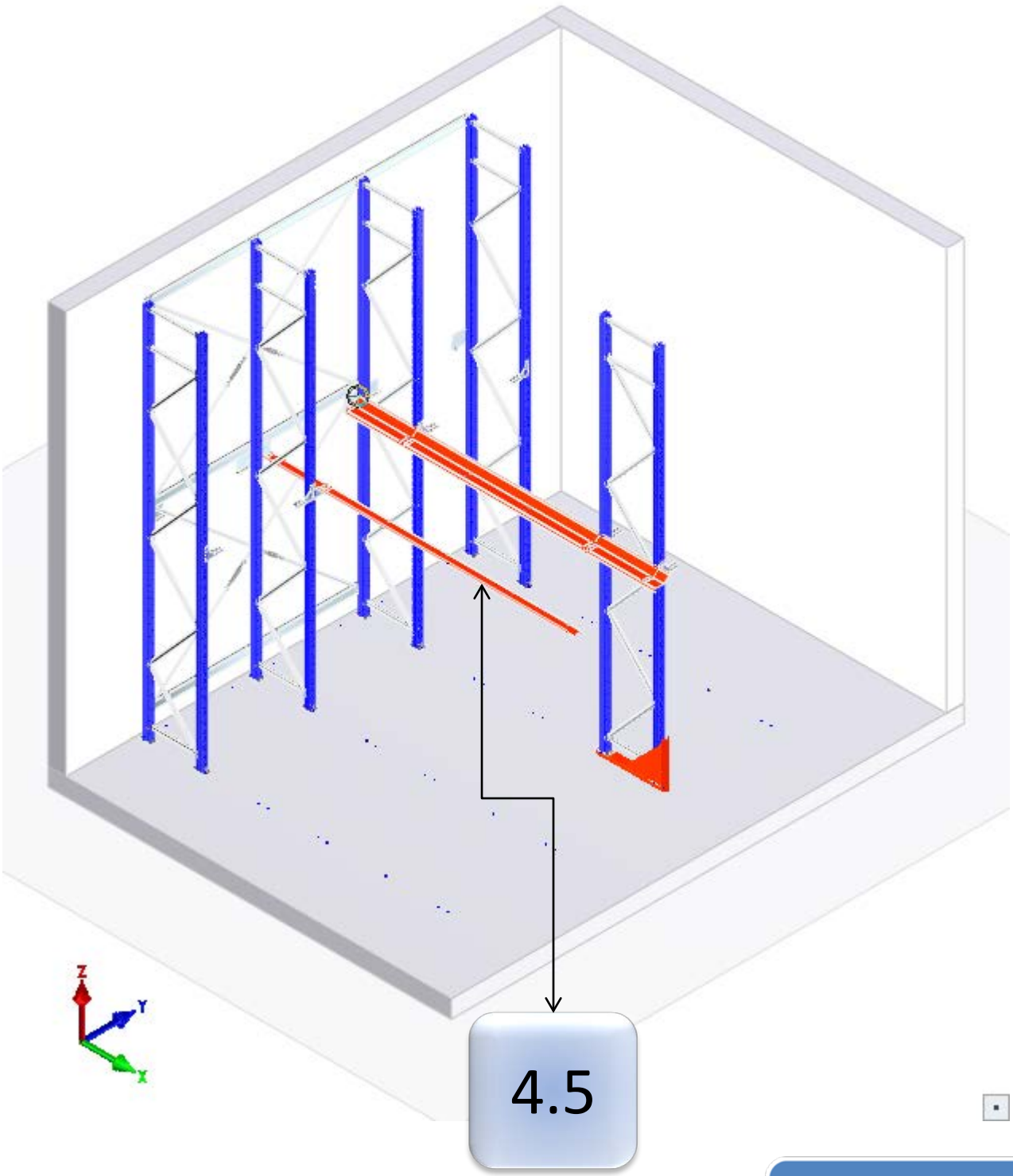

Mont 14 – EF 800

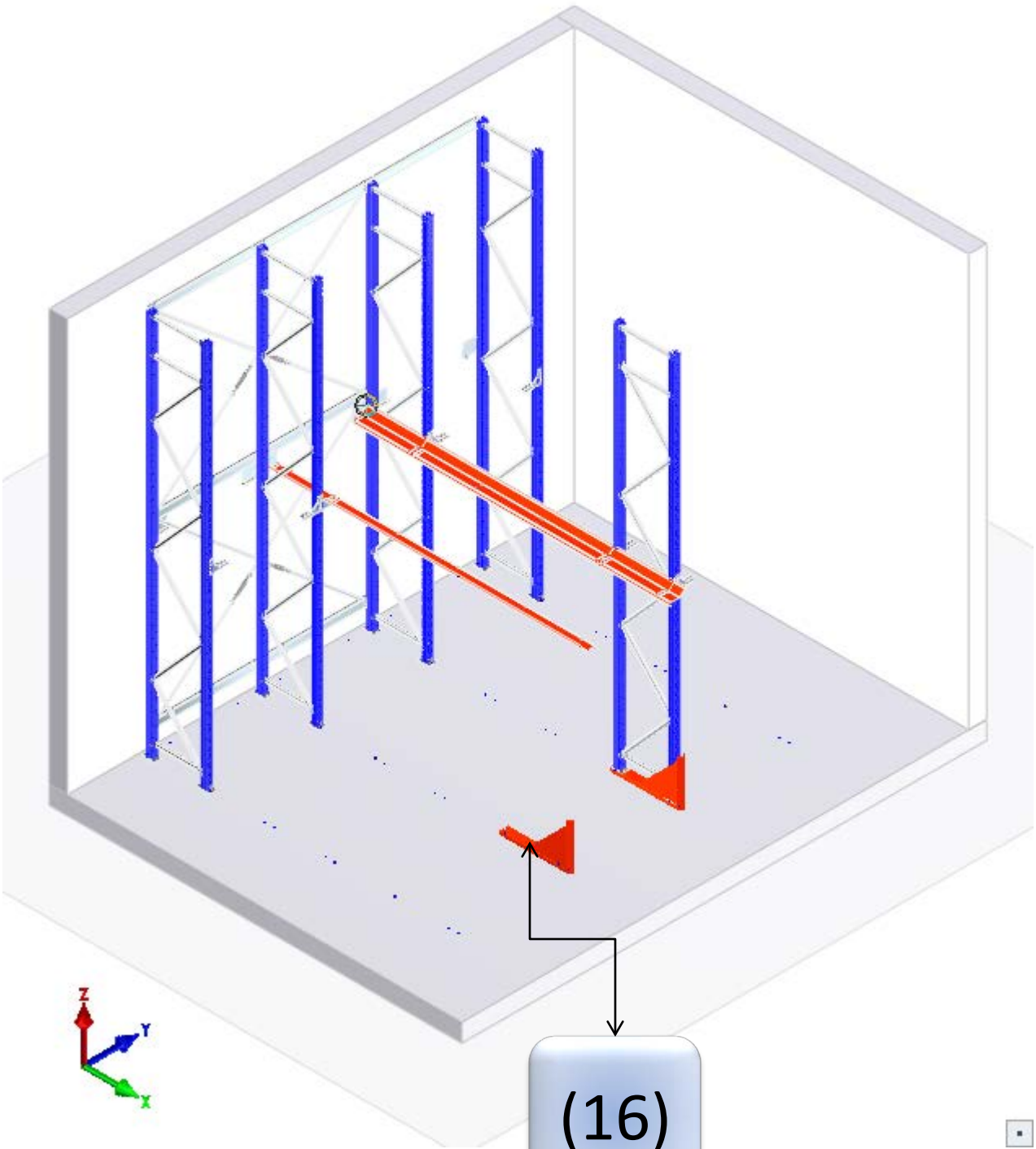

Mont 15 – EF 800

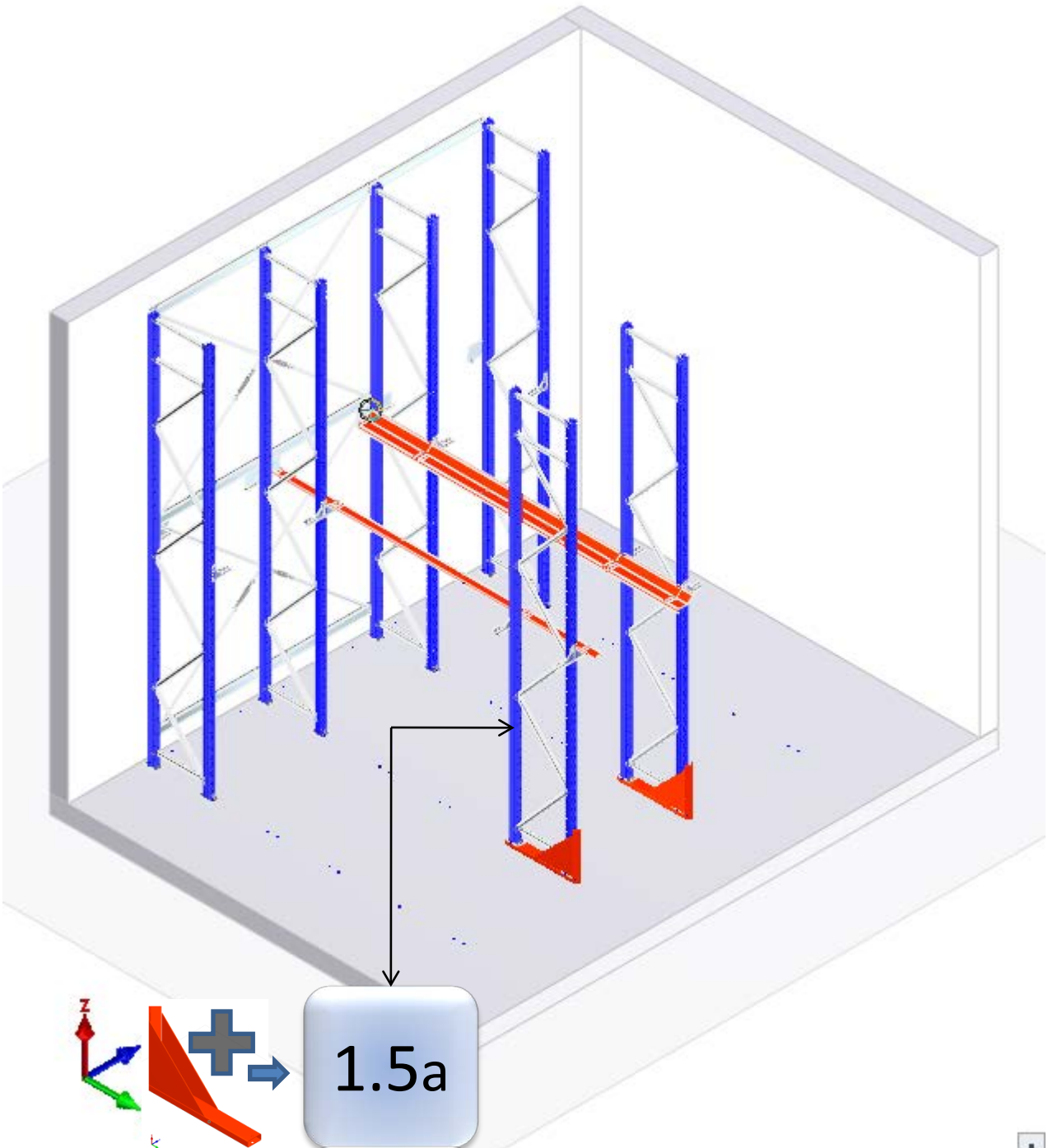

1.5a

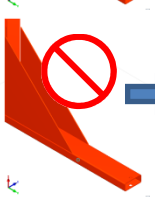

1.5b

Mont 16 – EF 800

9.3

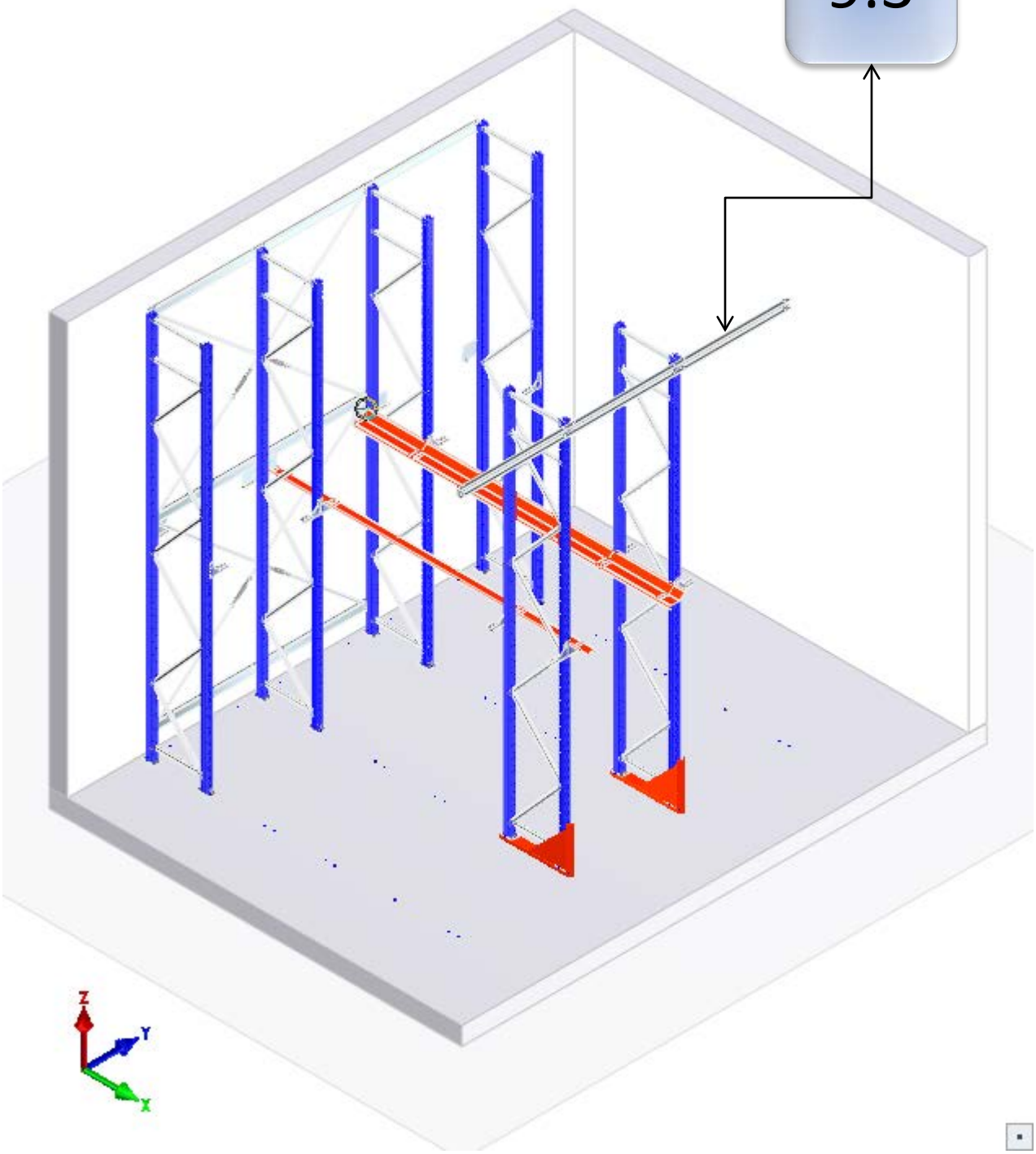

Mont 17 – EF 800

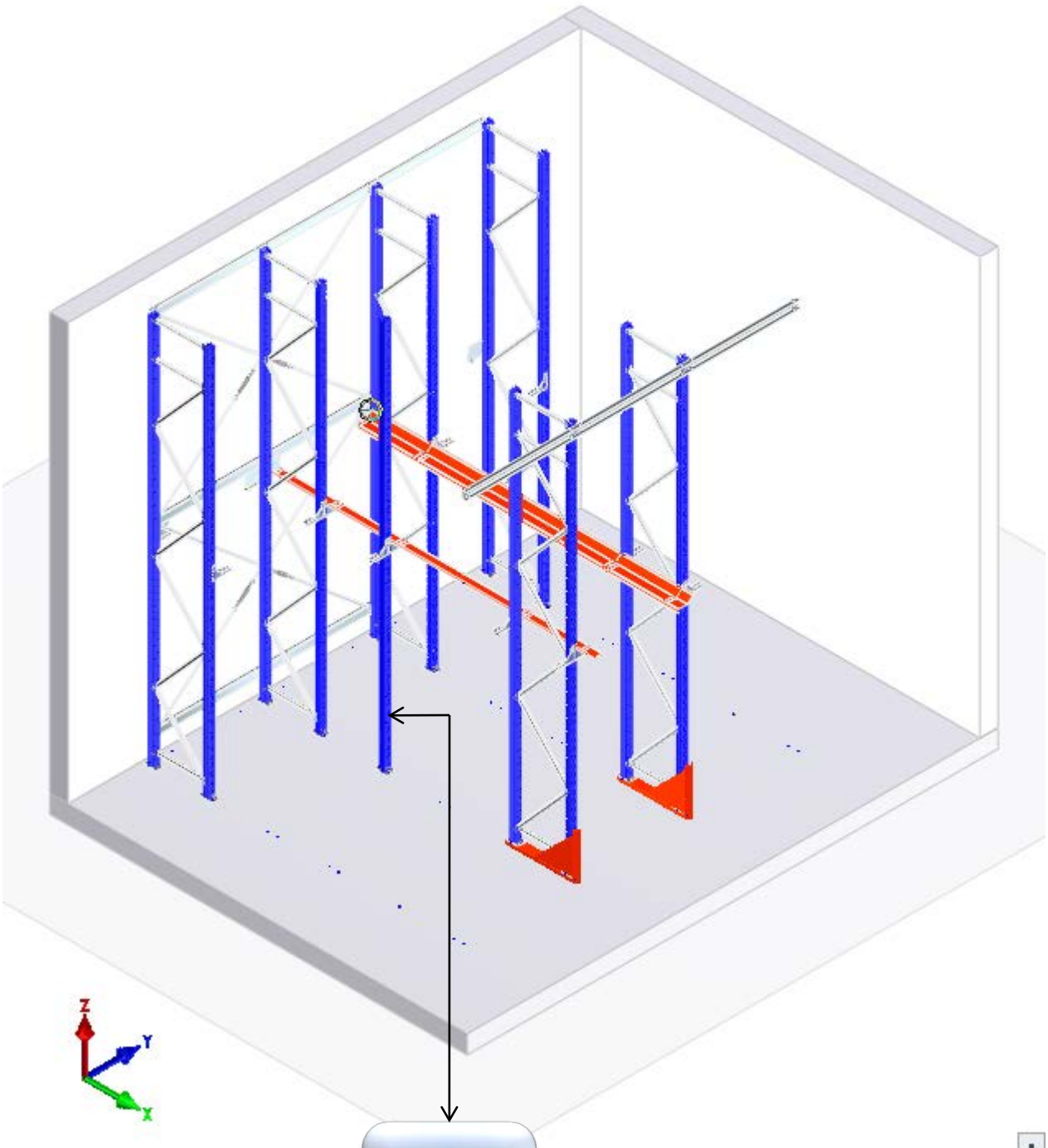

2.2

Mont 18 – EF 800

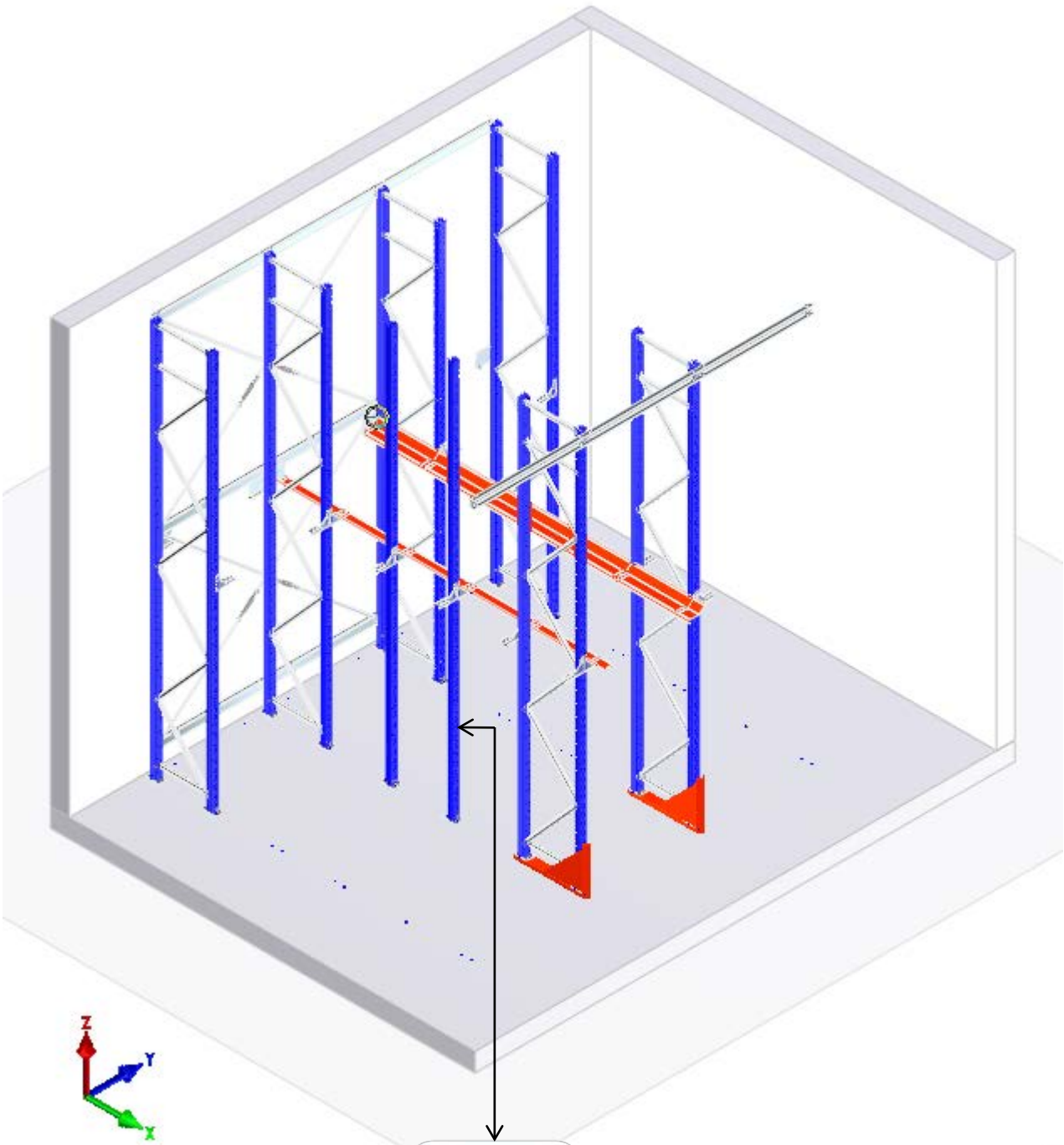

2.2

Mont 19 – EF 800

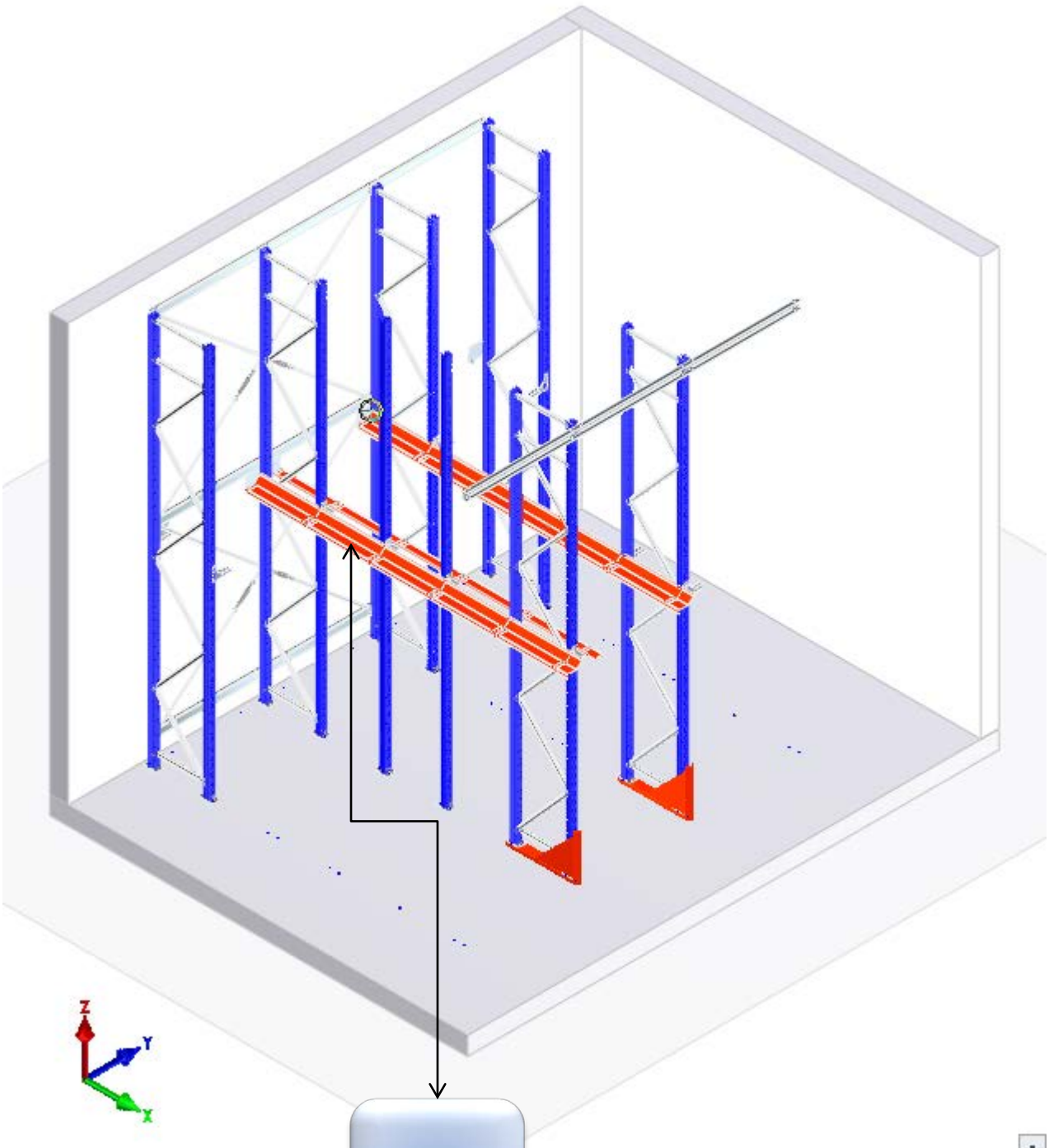

5.5

Mont 20 – EF 800

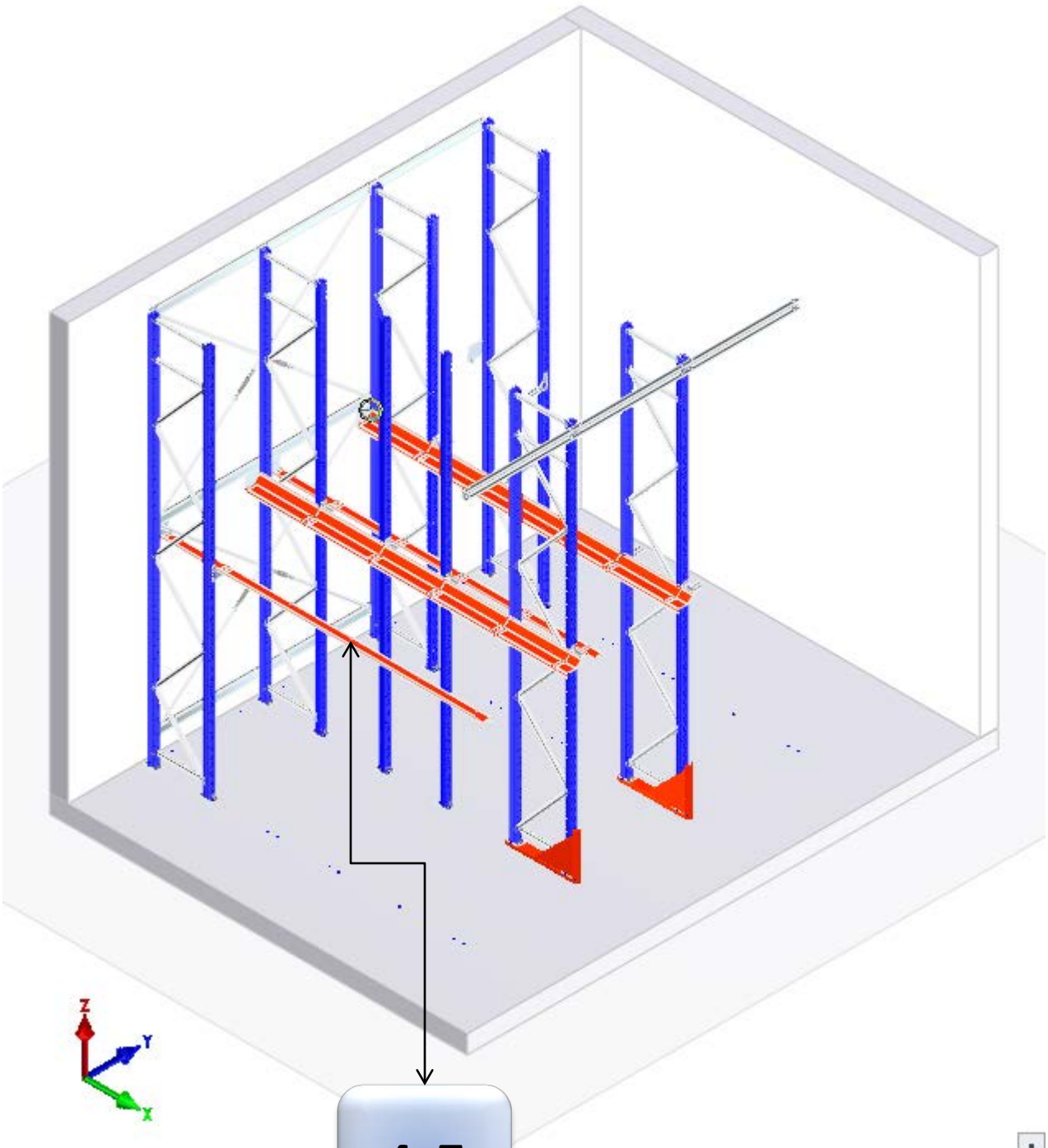

4.5

Mont 21 – EF 800

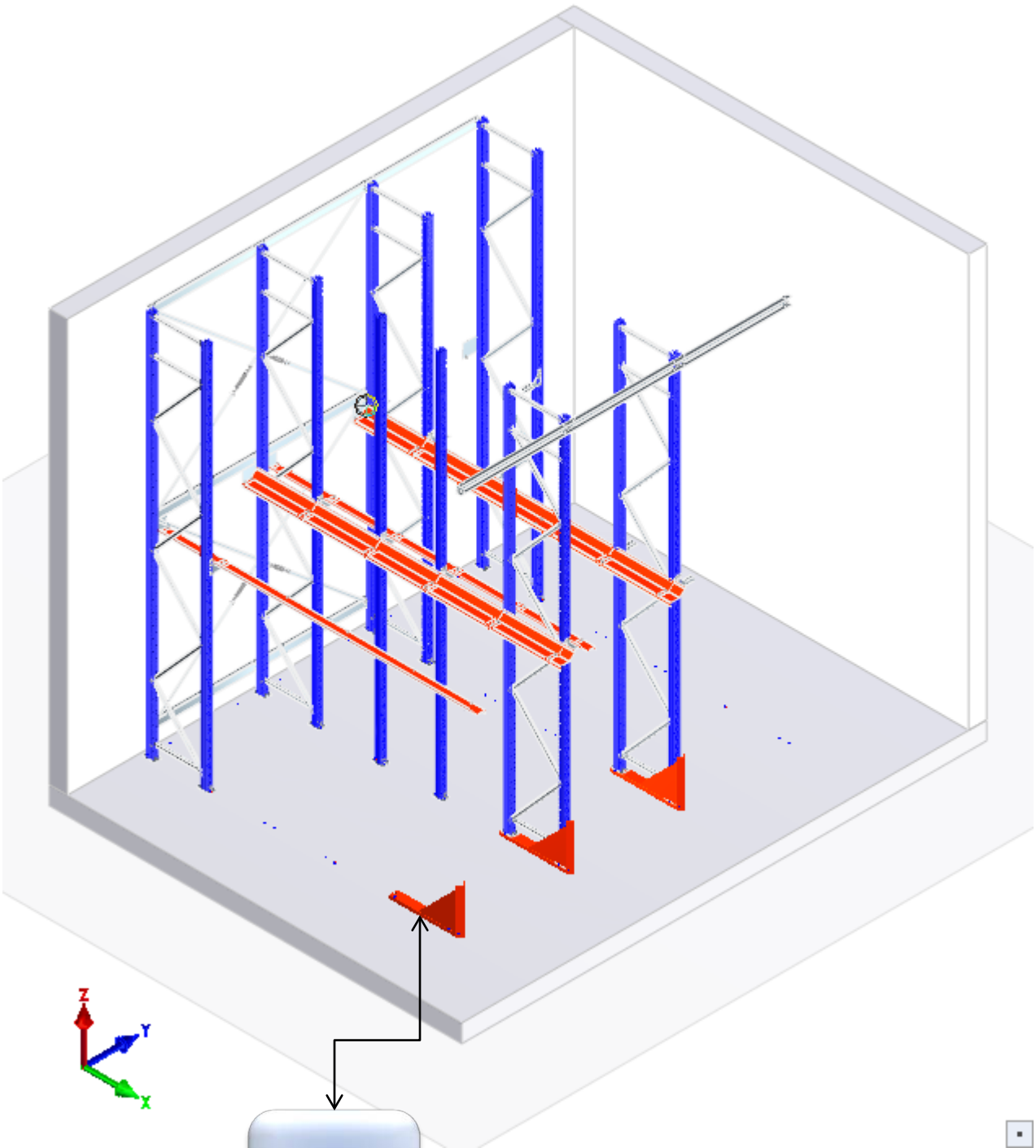

(16)

Mont 22 – EF 800

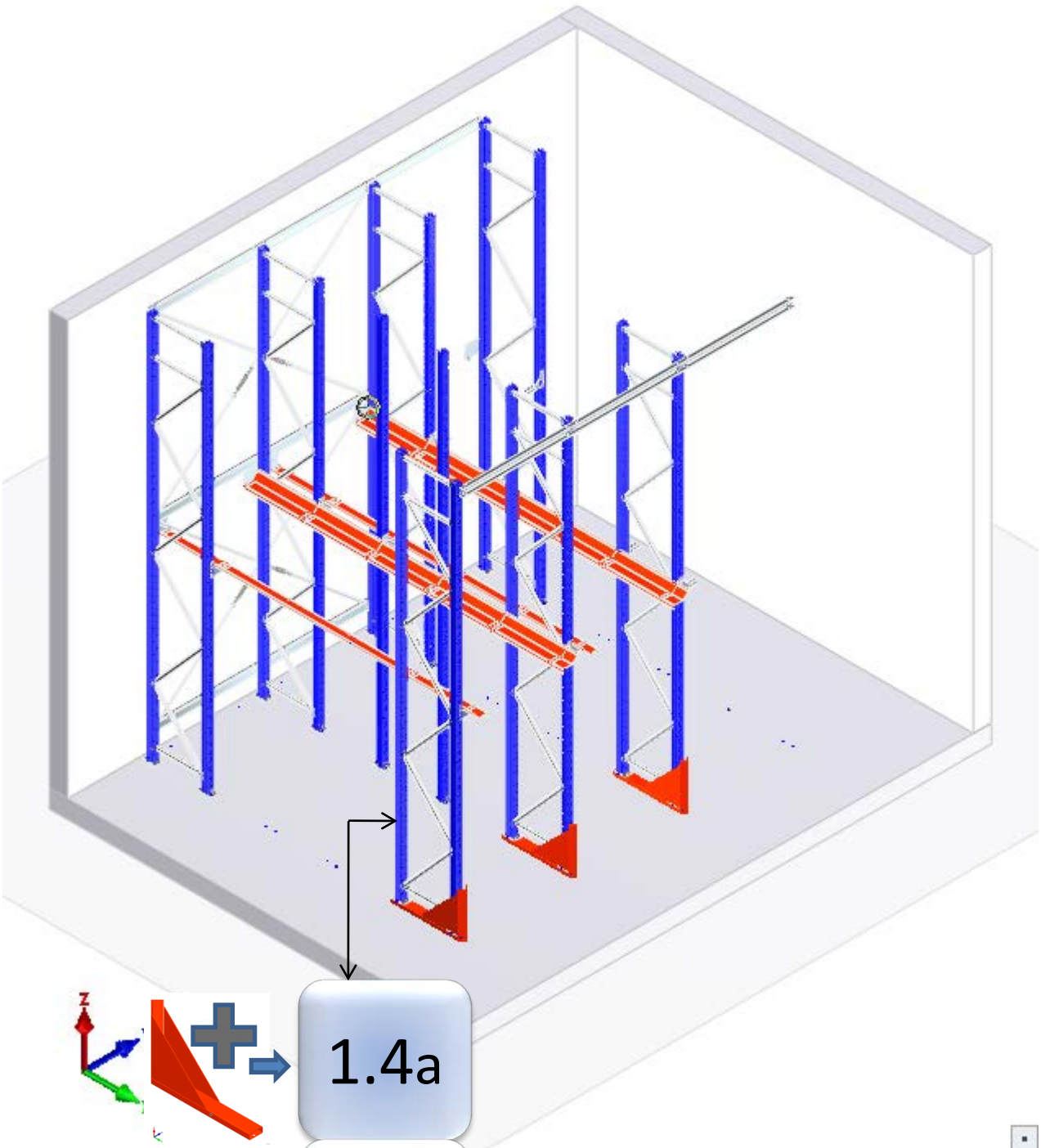

1.4a

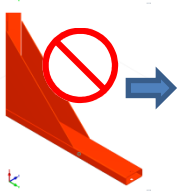

1.4b

Mont 23 – EF 800

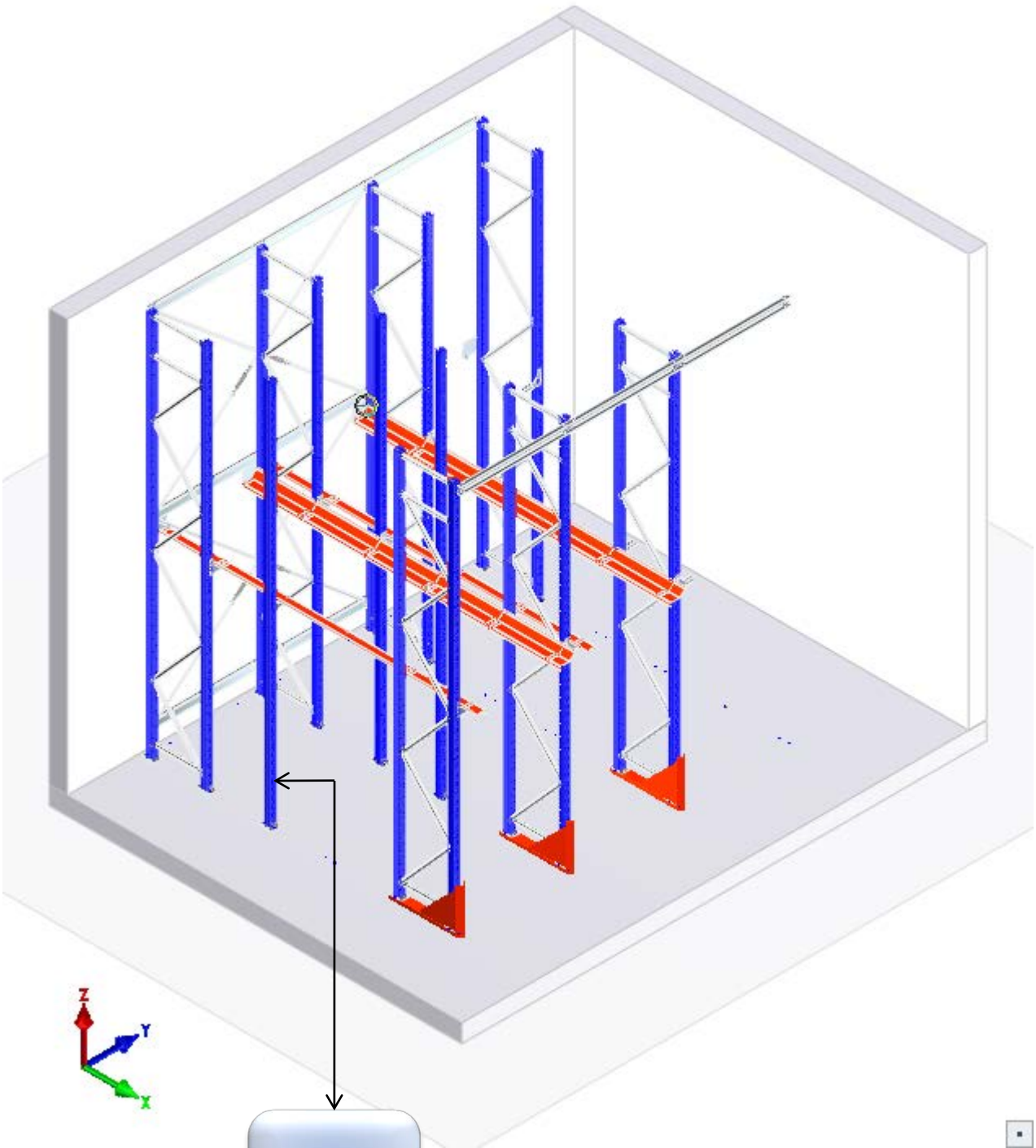

2.1

Mont 24 – EF 800

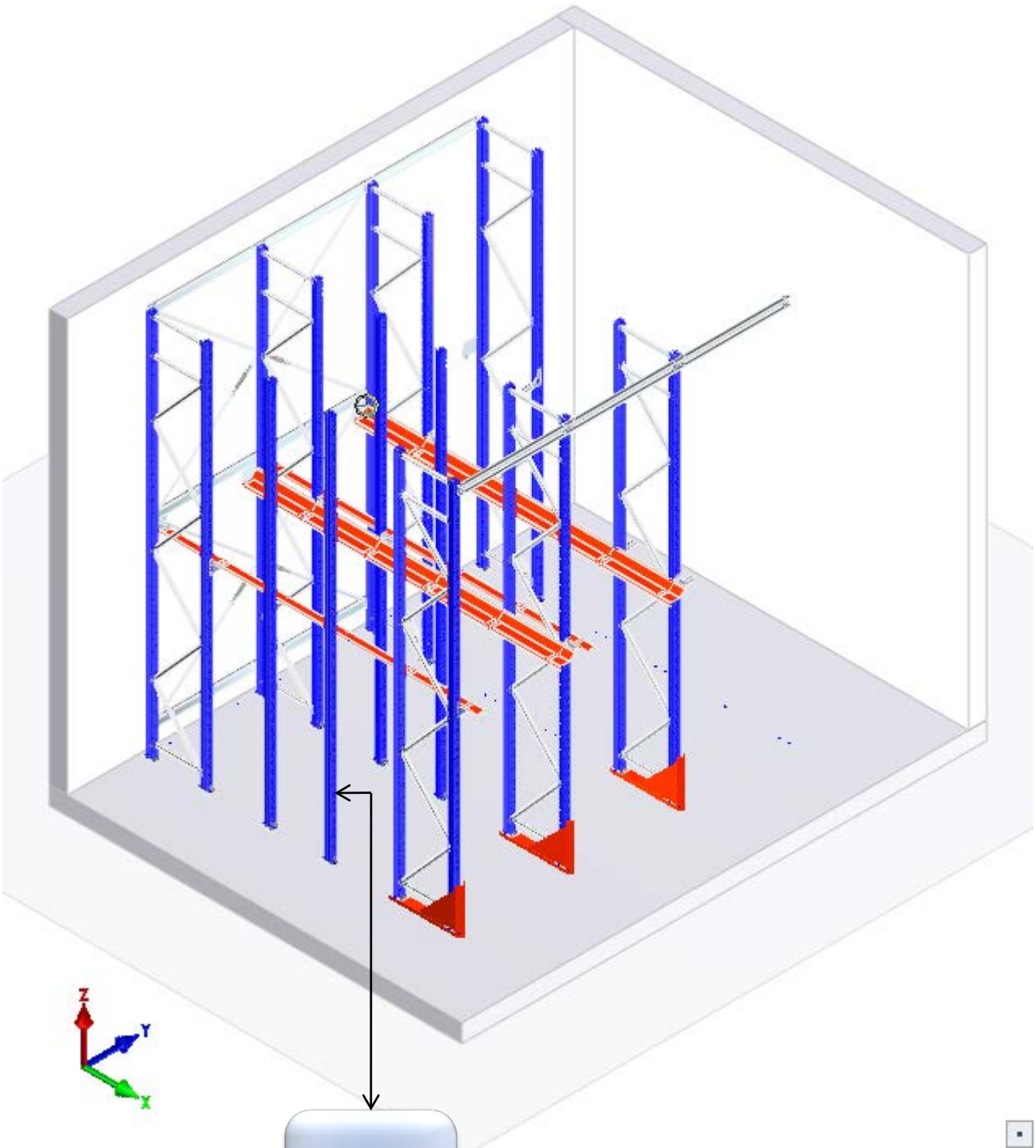

2.1

Mont 25 – EF 800

2.2

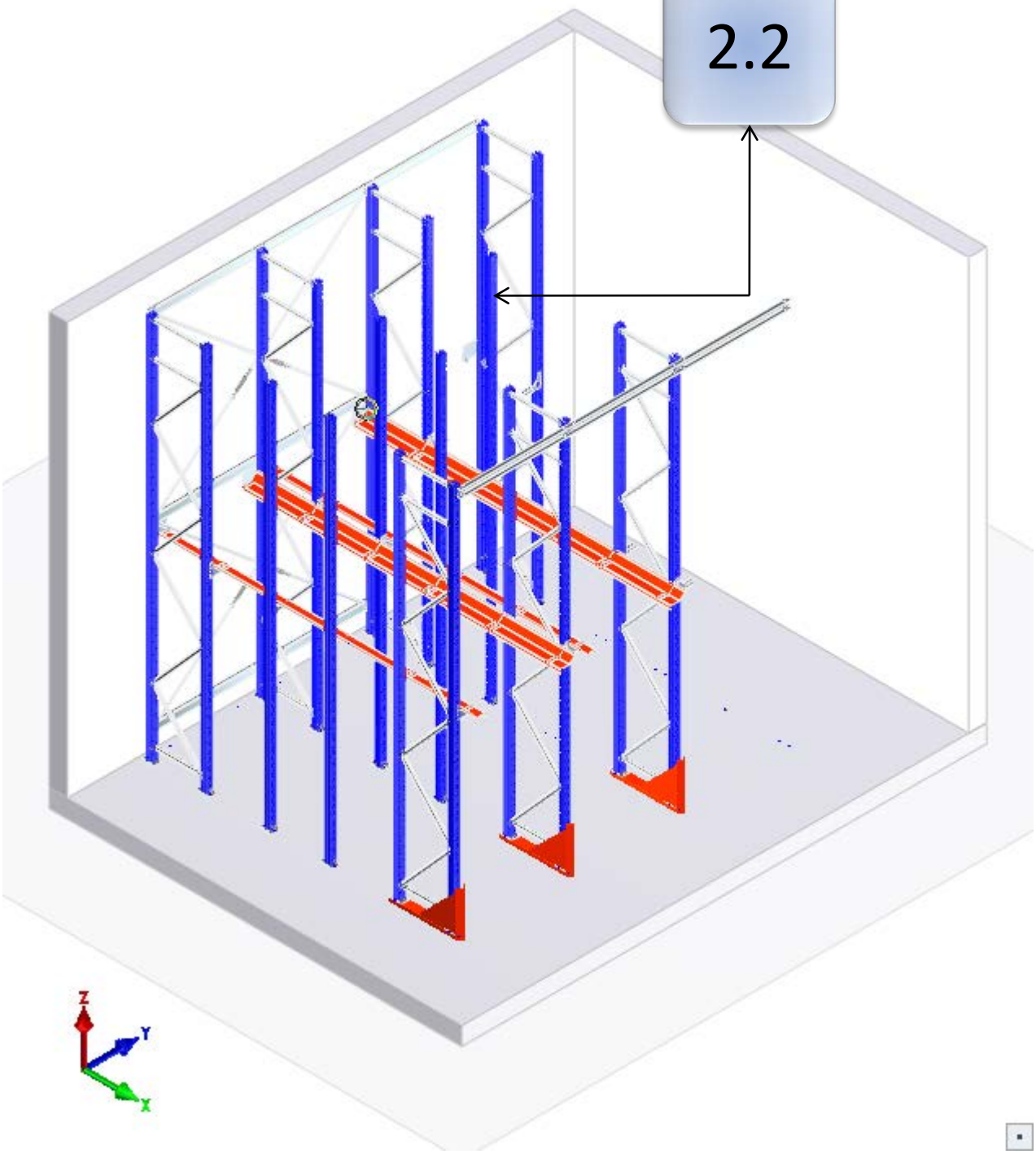

Mont 26 – EF 800

2.2

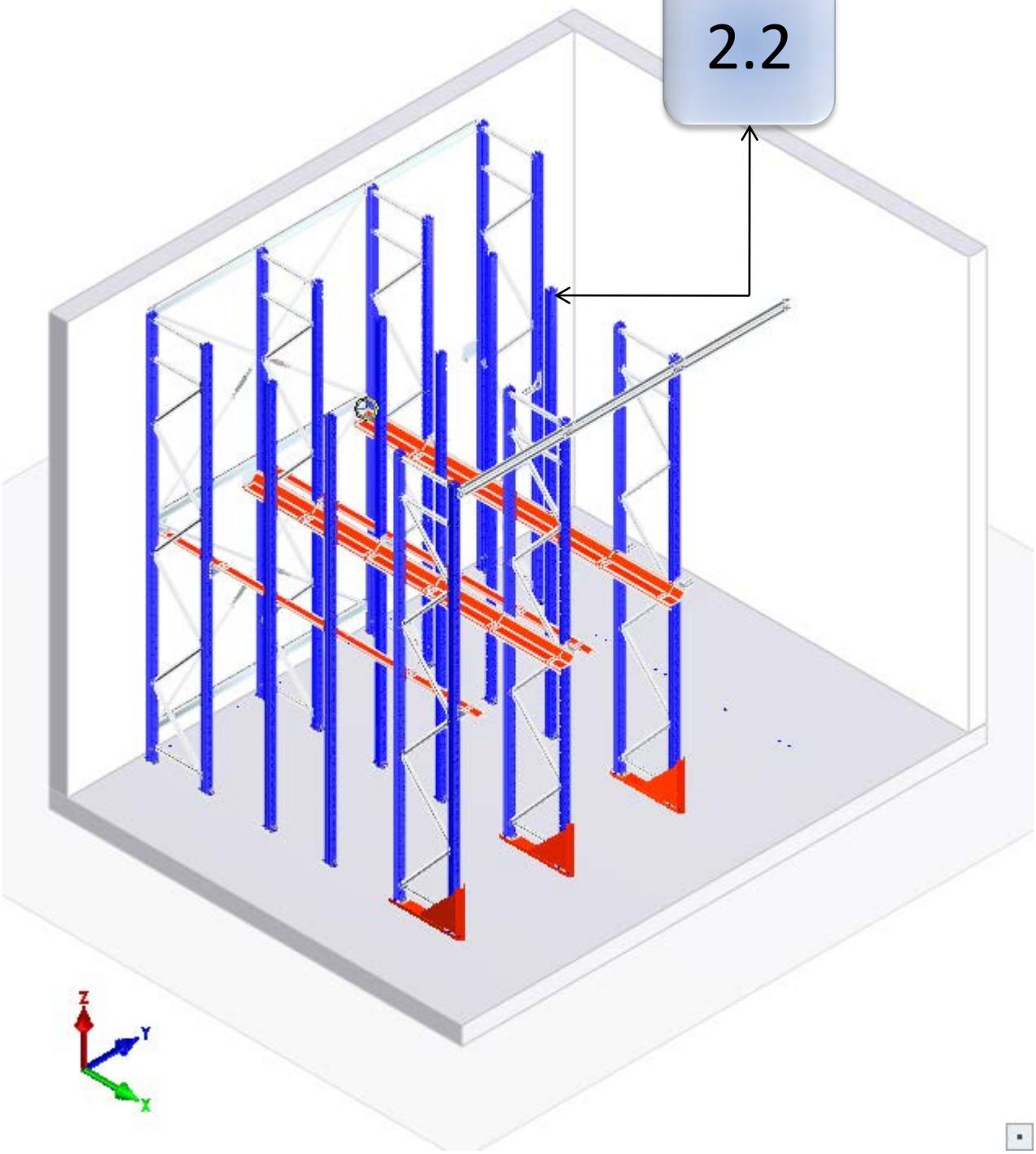

Mont 27 – EF 800

4.5

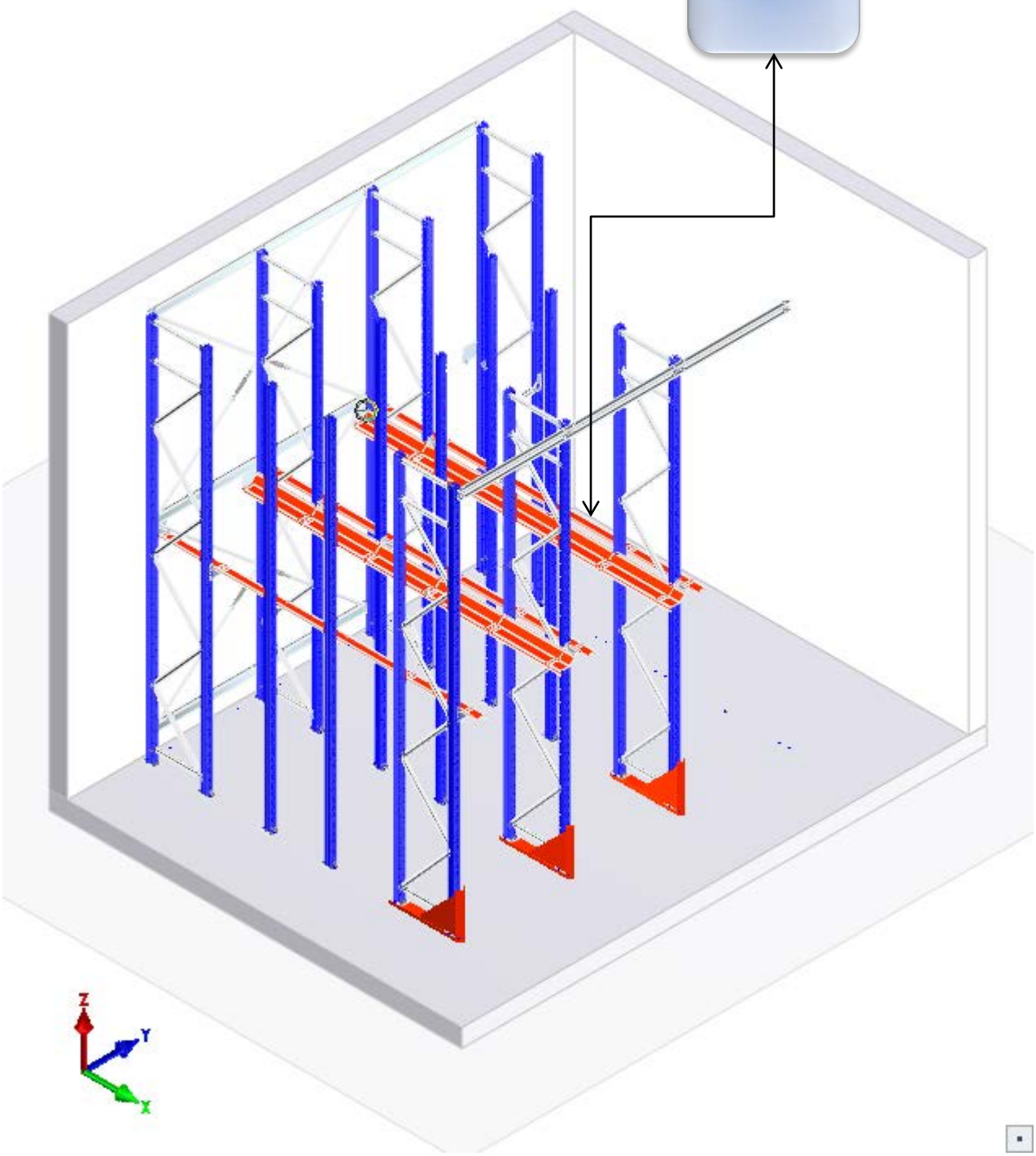

Mont 28 – EF 800

5.5

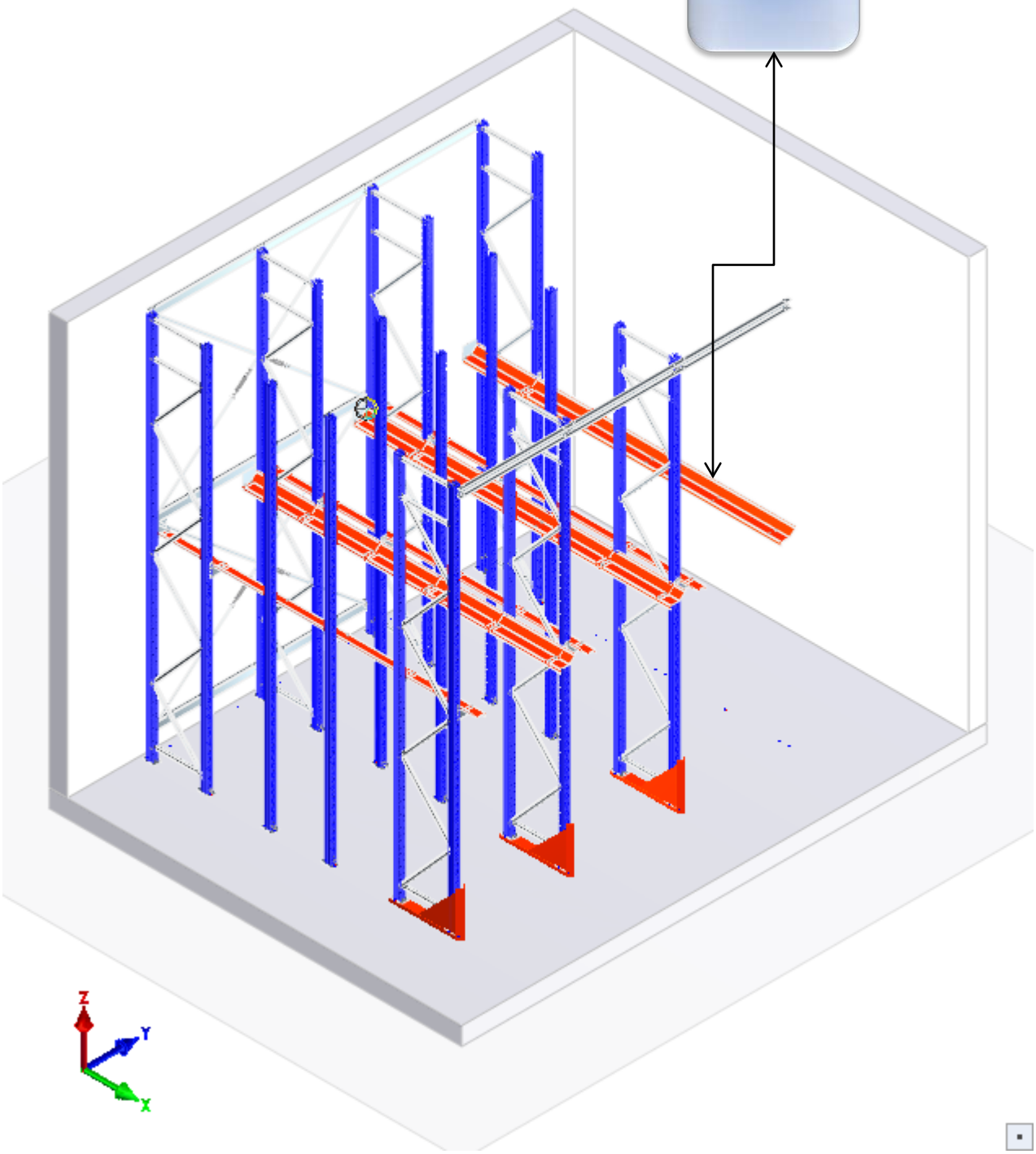

Mont 29 – EF 800

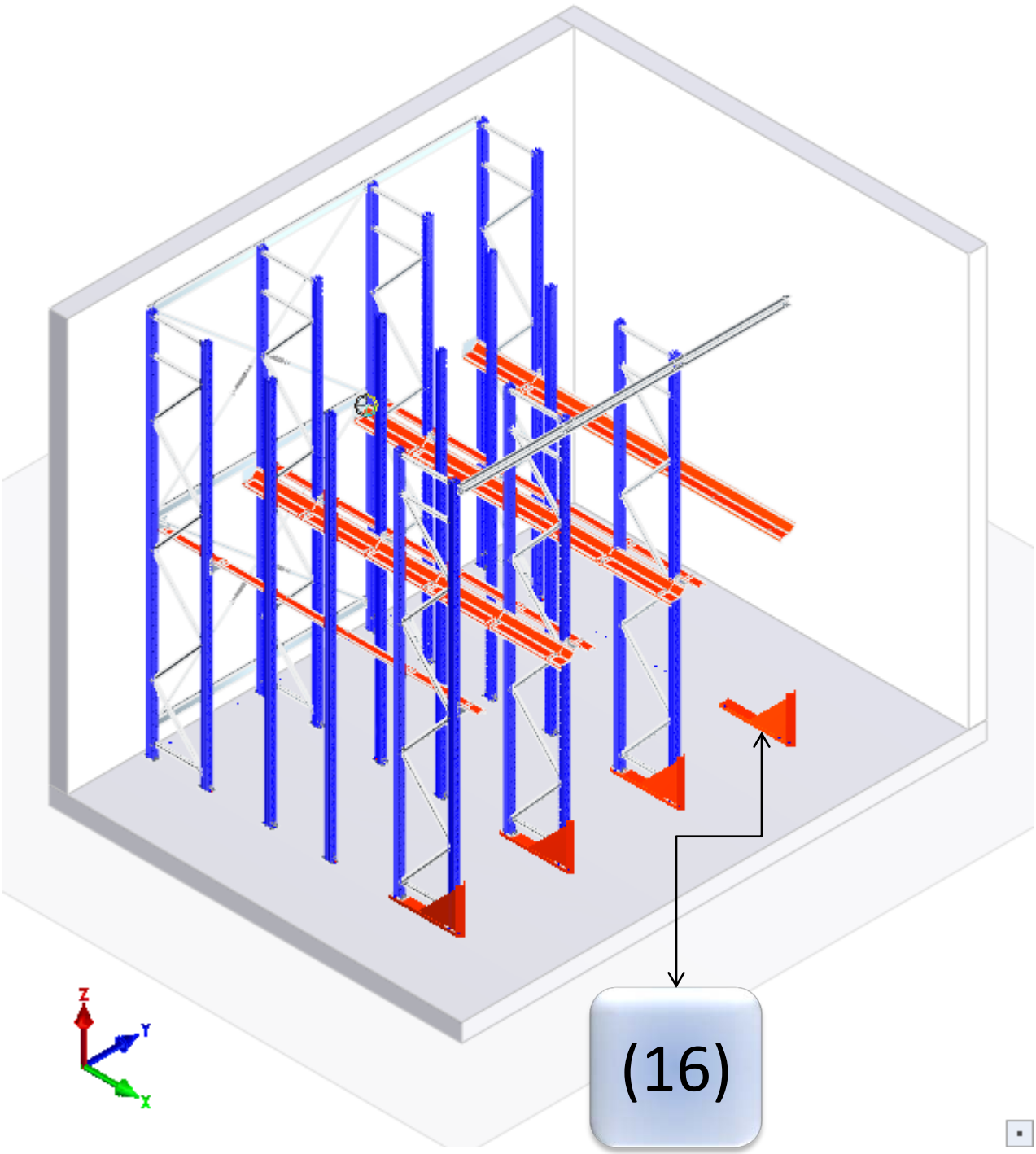

Mont 30 – EF 800

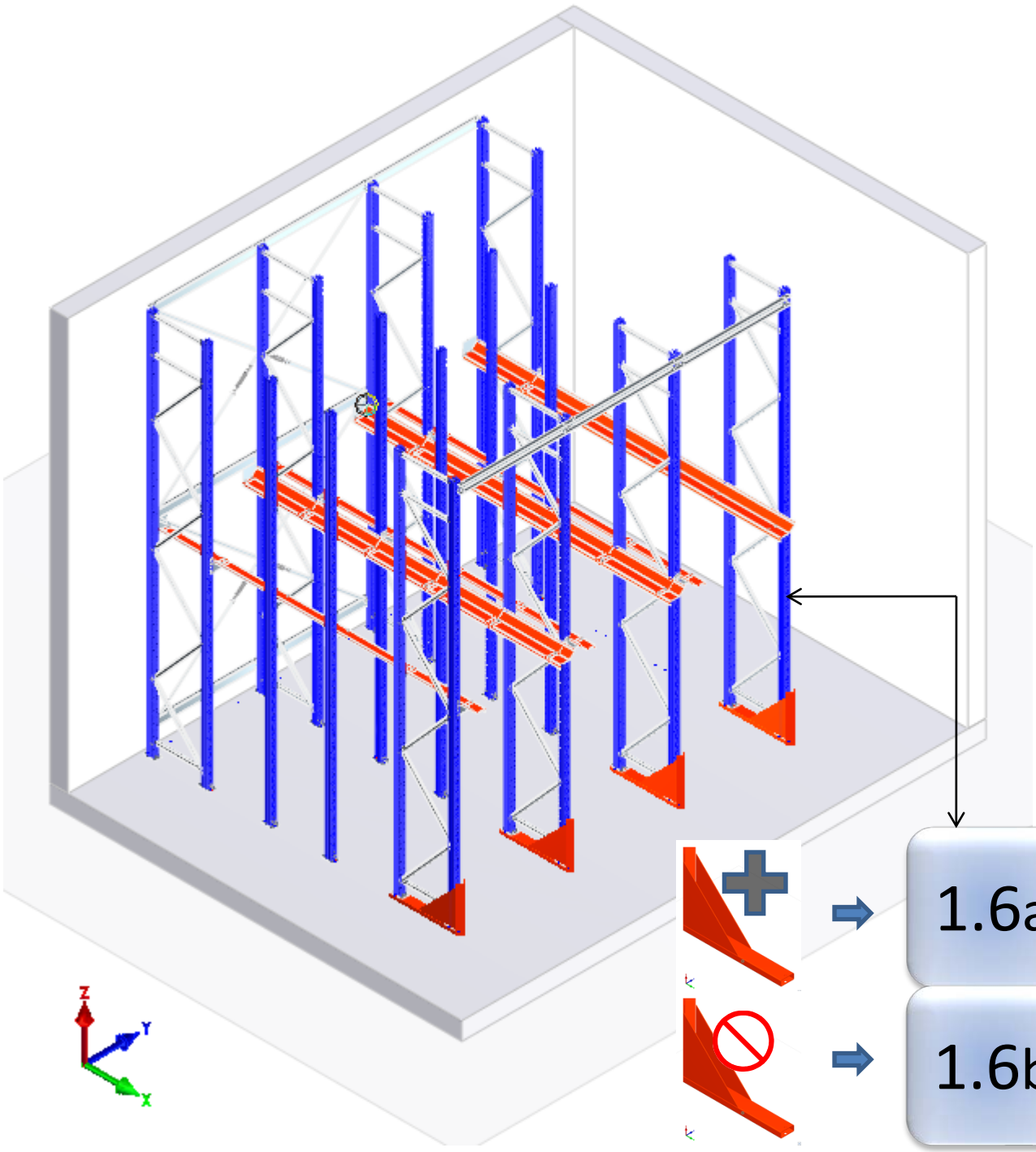

→ 1.6a

→ 1.6b

Mont 31 – EF 800

2.3

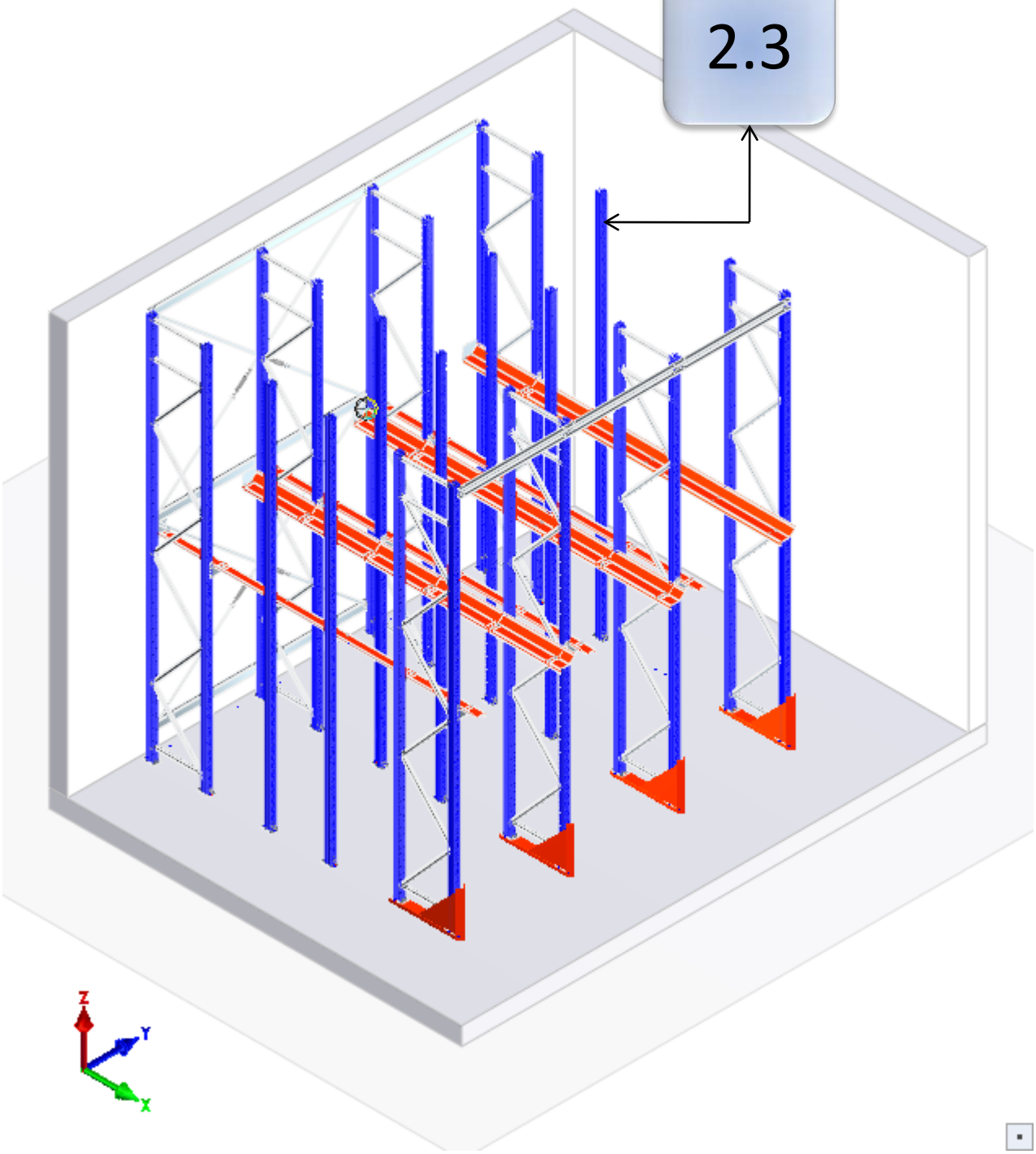

Mont 32 – EF 800

2.3

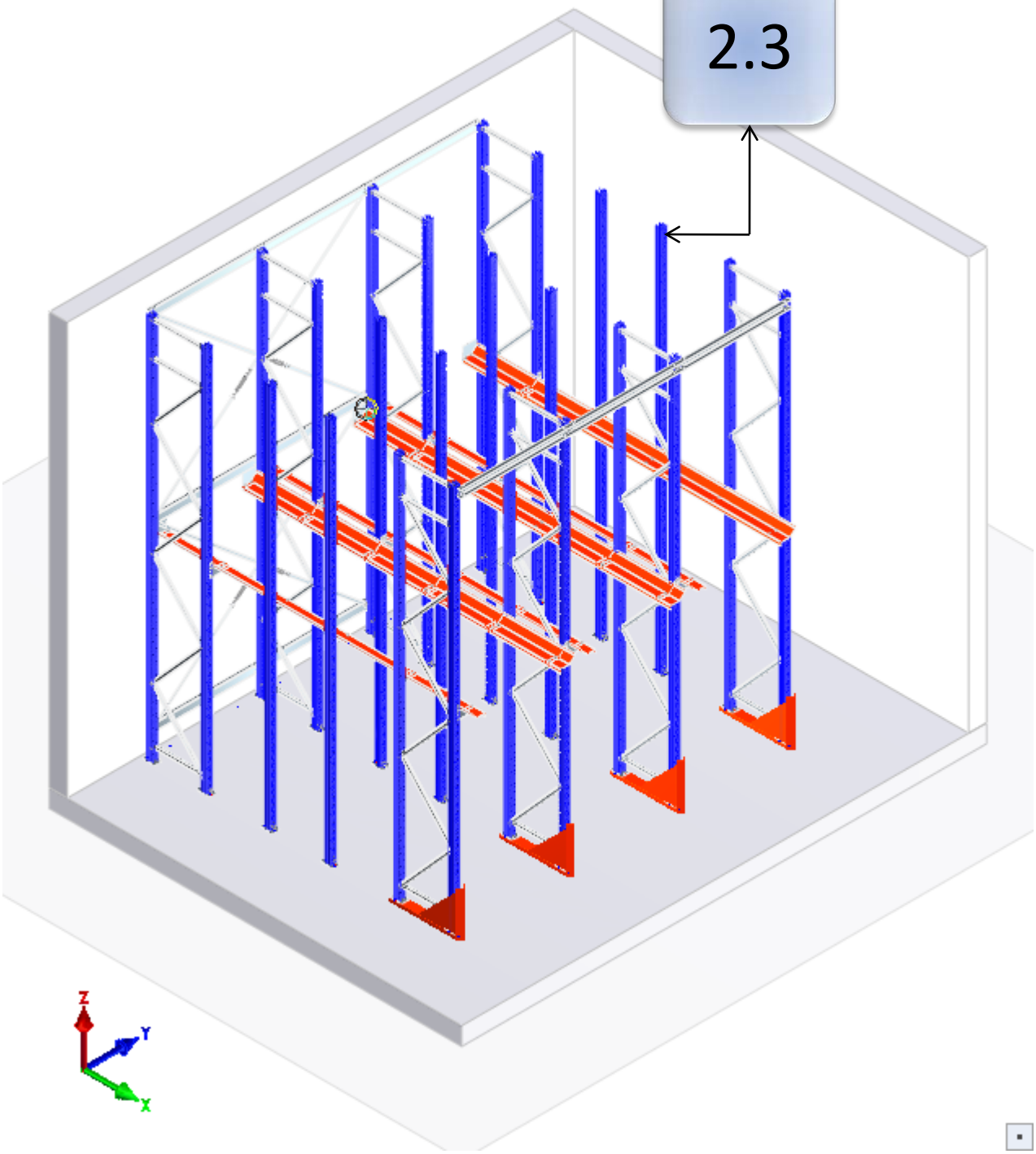

Mont 33 – EF 800

9.3

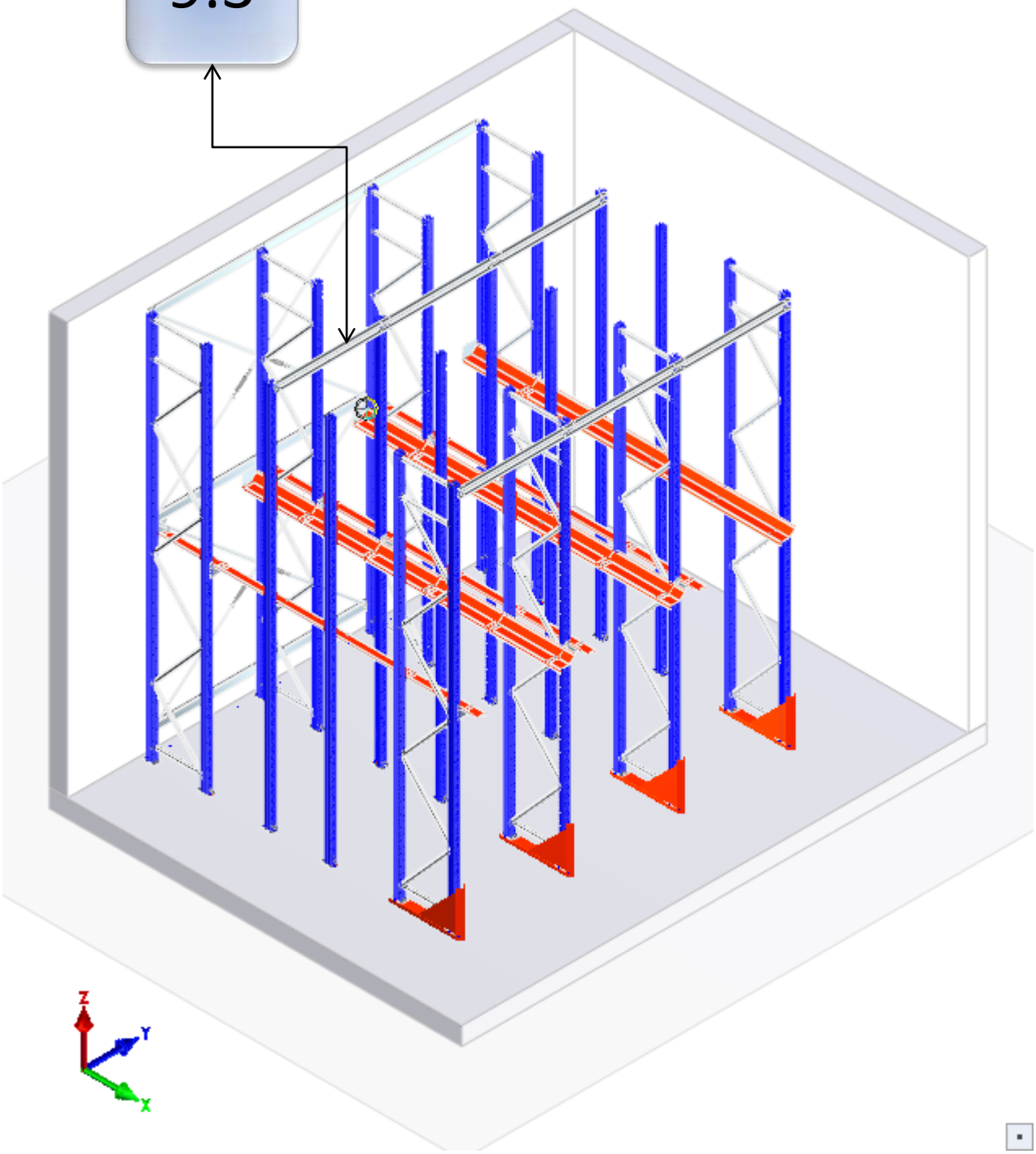

Mont 34 – EF 800

11.3

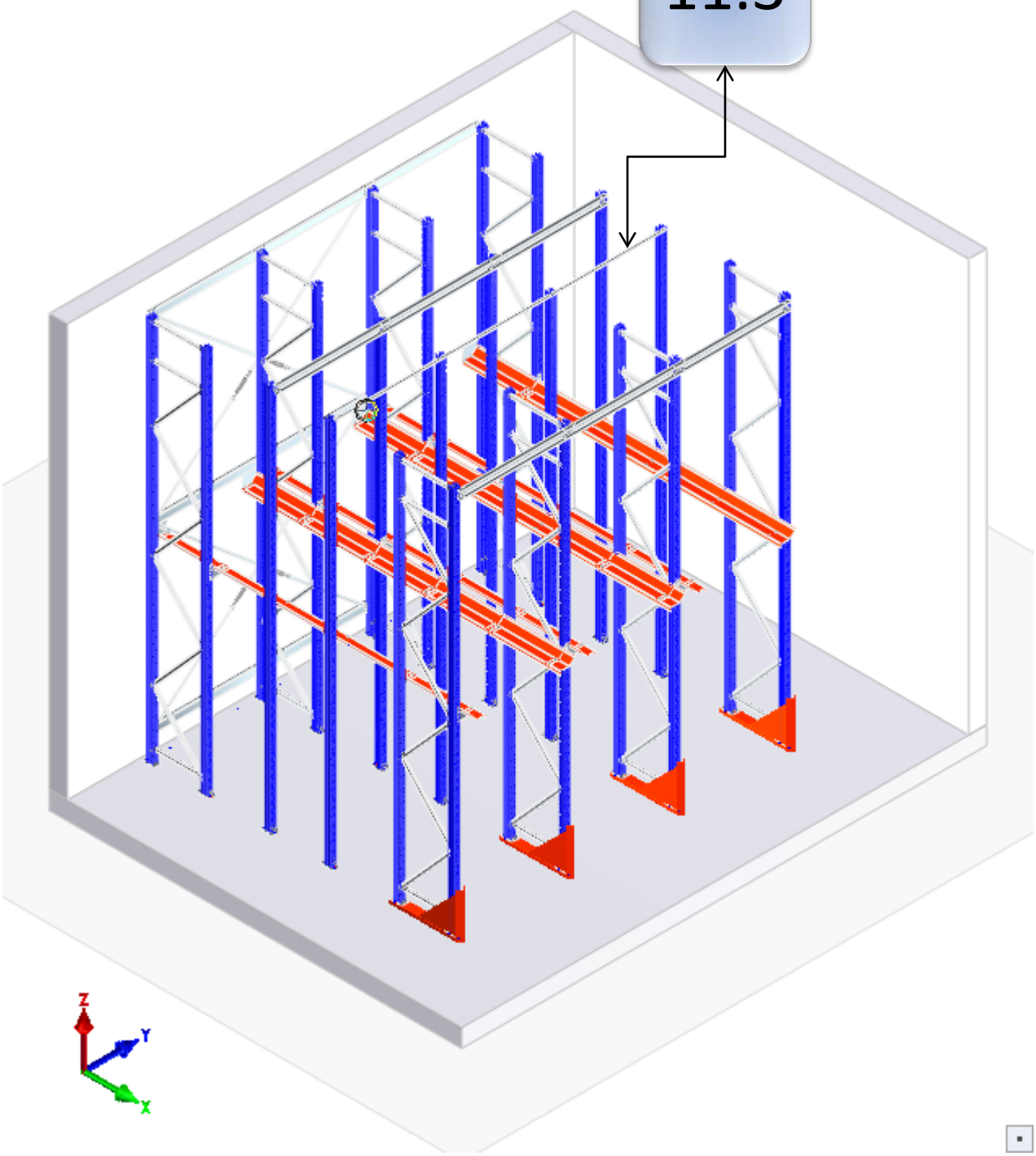

Mont 35 – EF 800

12.5

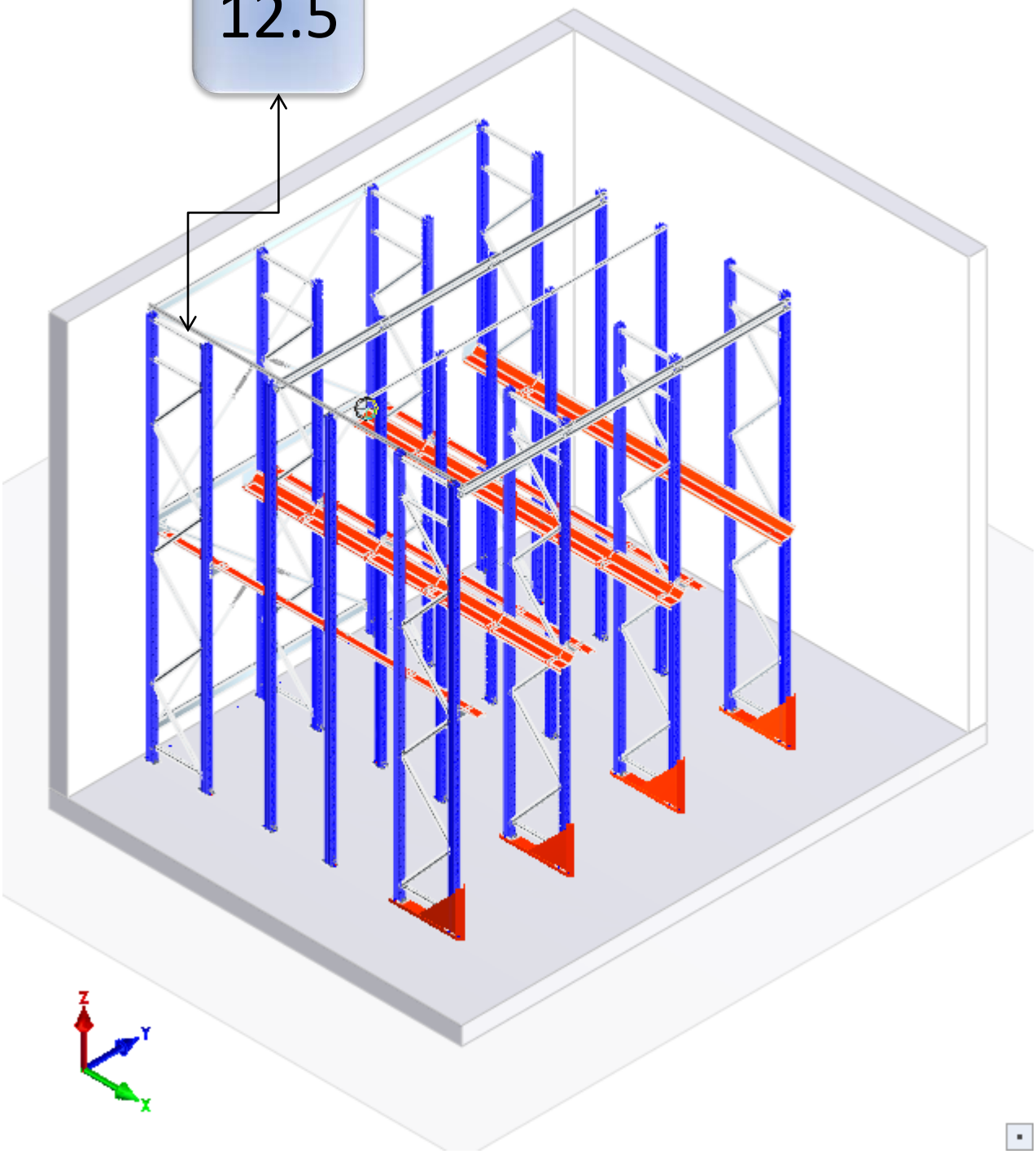

Mont 36 – EF 800

13.5

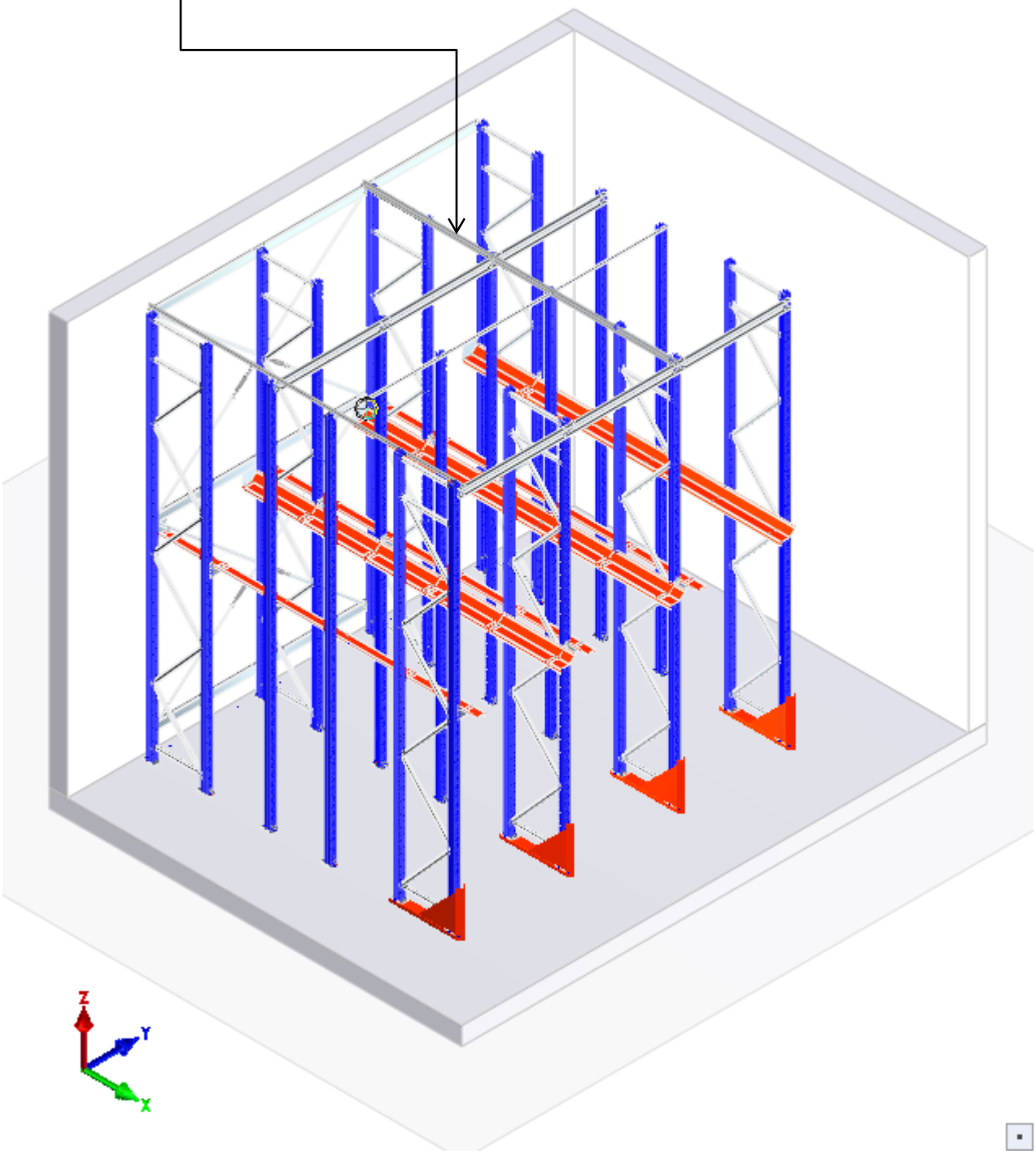

Mont 37 – EF 800

14.1 14.4

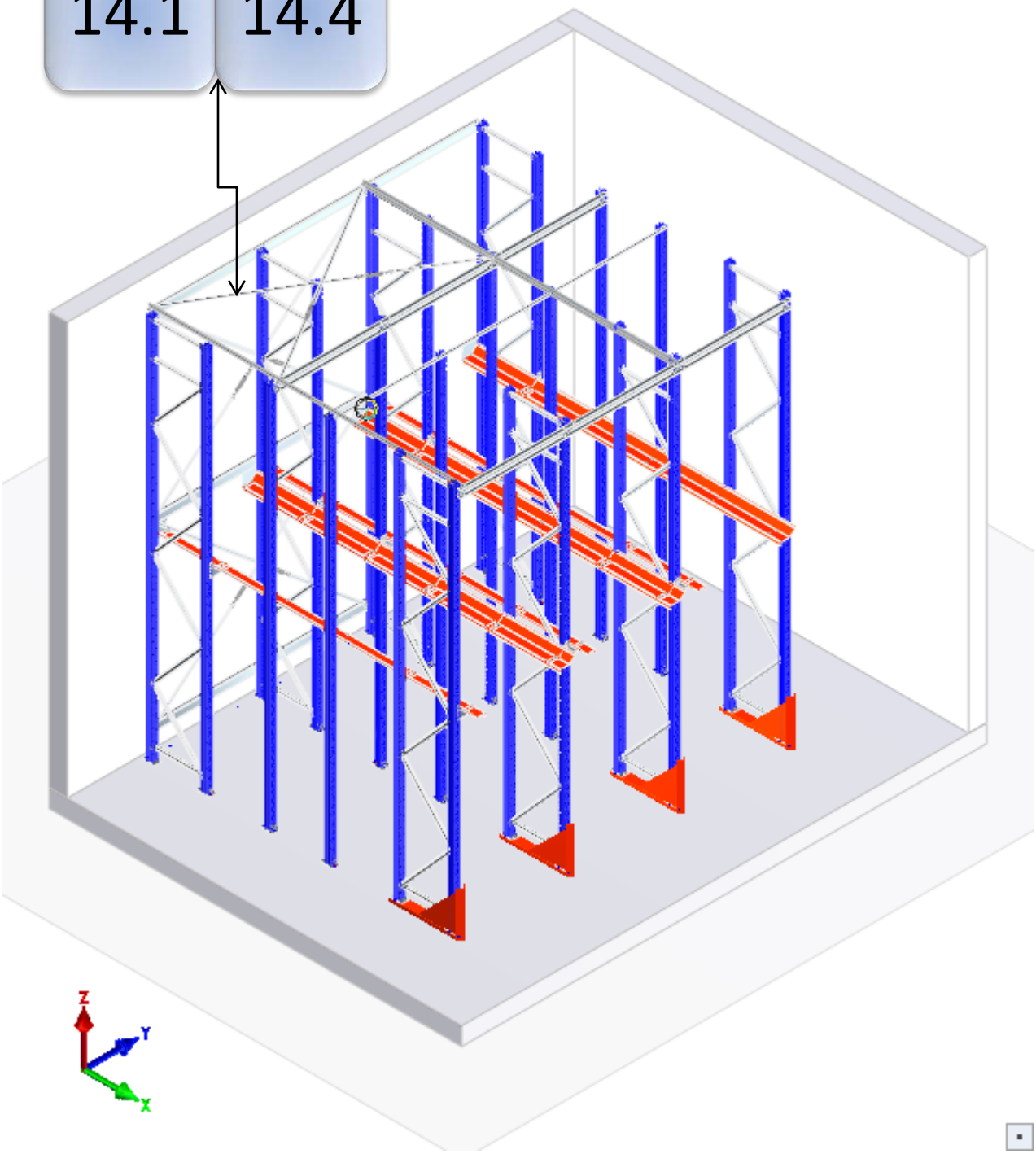

Mont 38 – EF 800

14.1 14.2

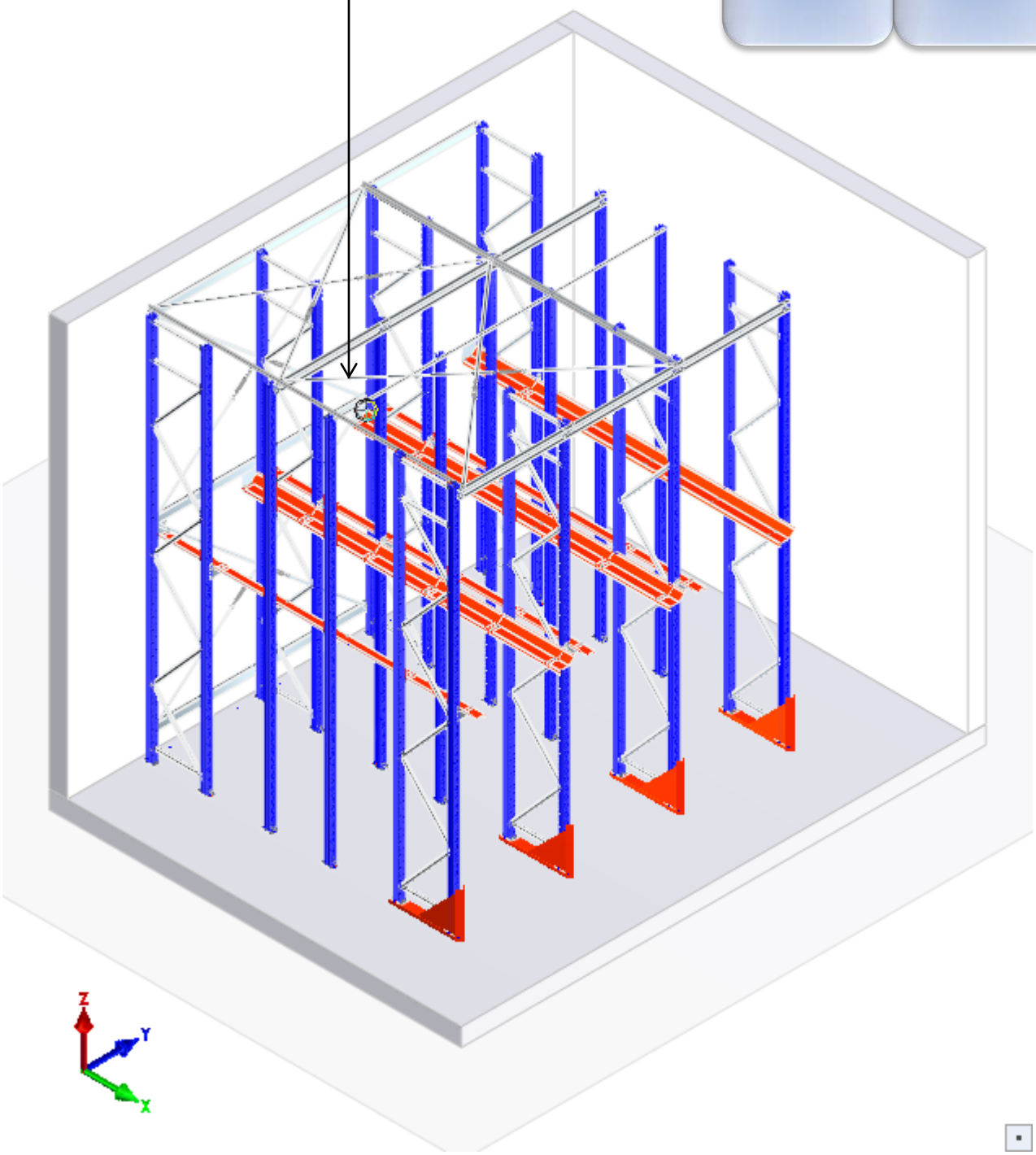

Mont 39 – EF 800

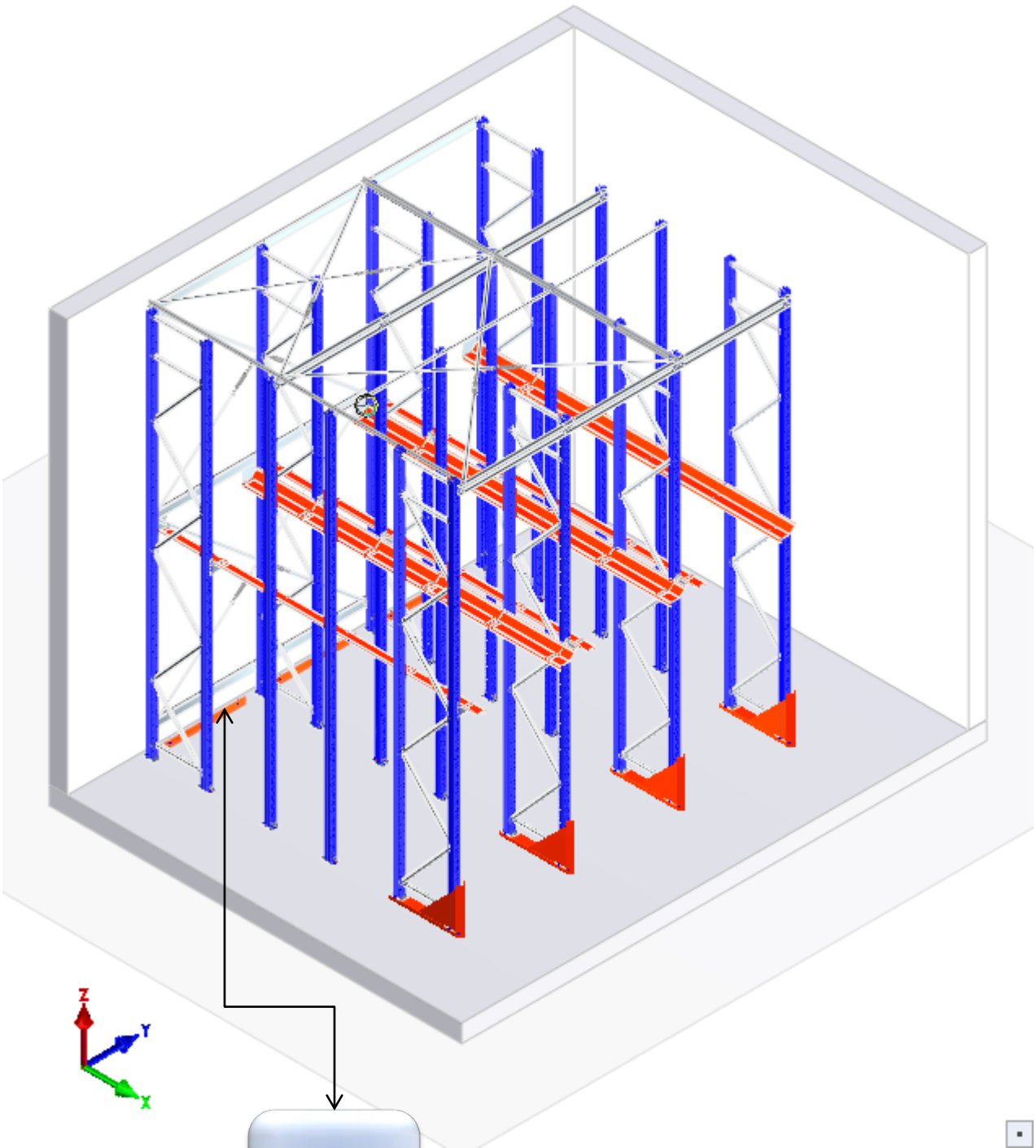

(15)

Det 01 – EF 800

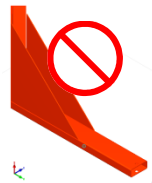

A - B - (C)

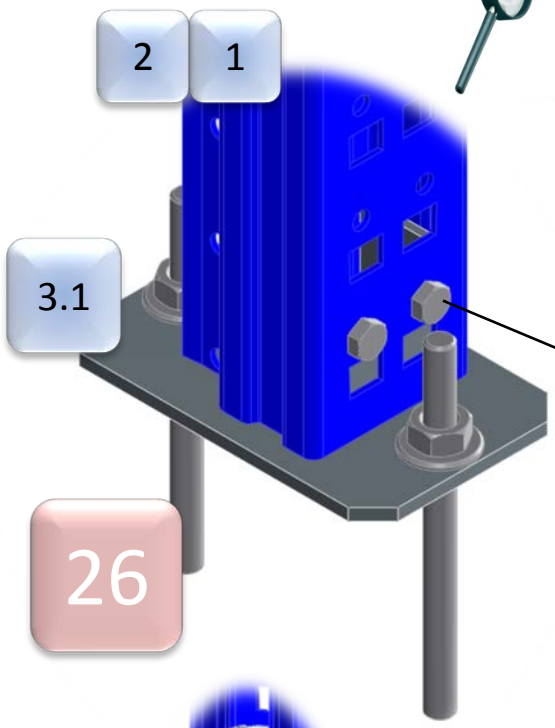

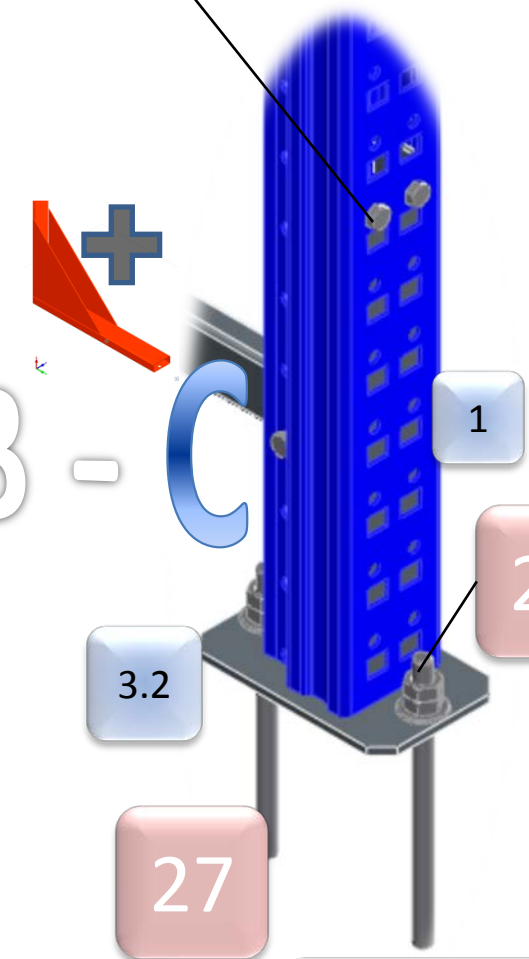

A - B - C

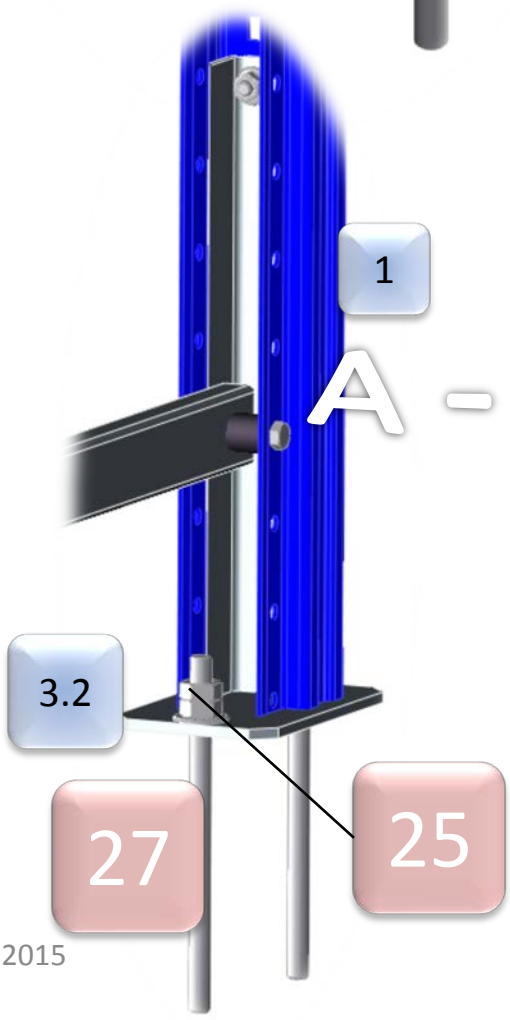

Det 02 – EF 800

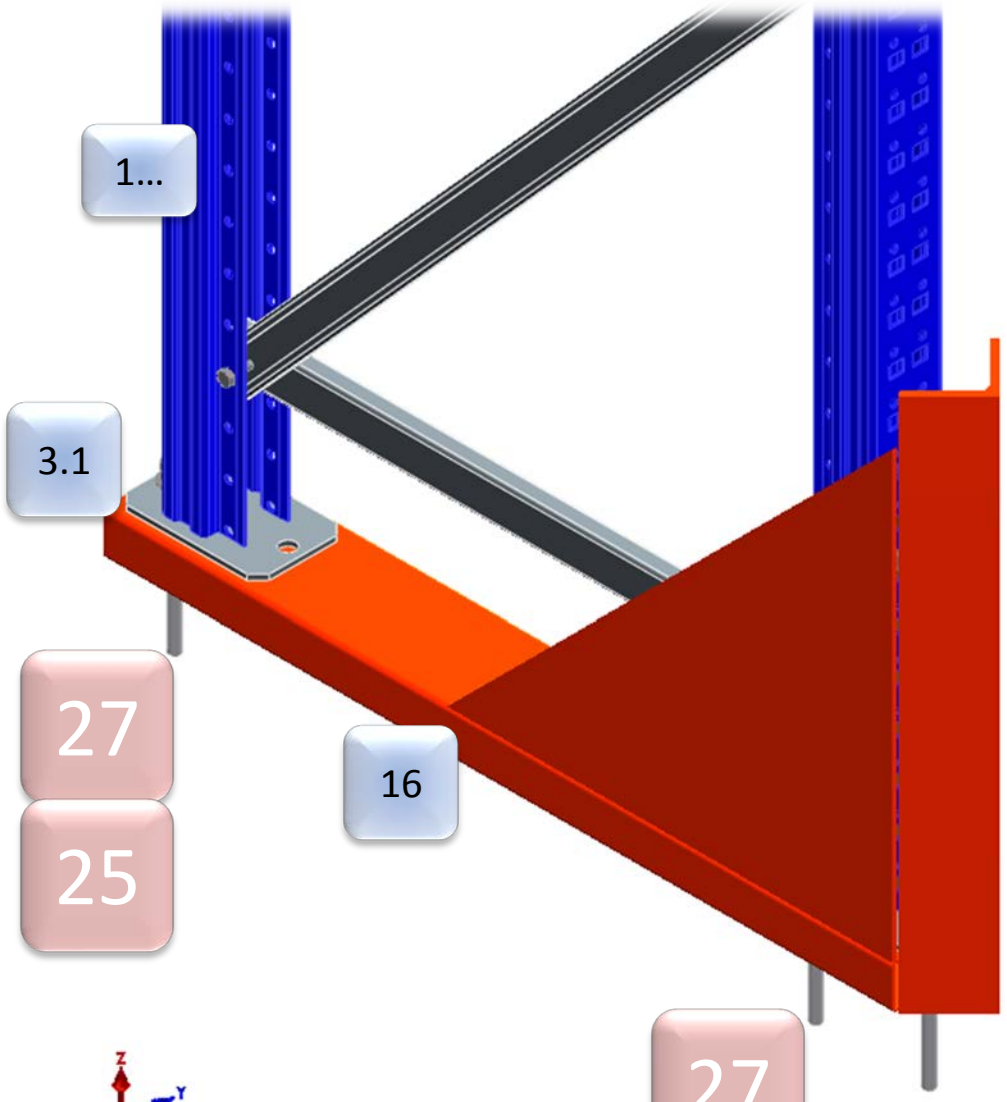

2 x

27

25

A - B - C

Det 03 – EF 800

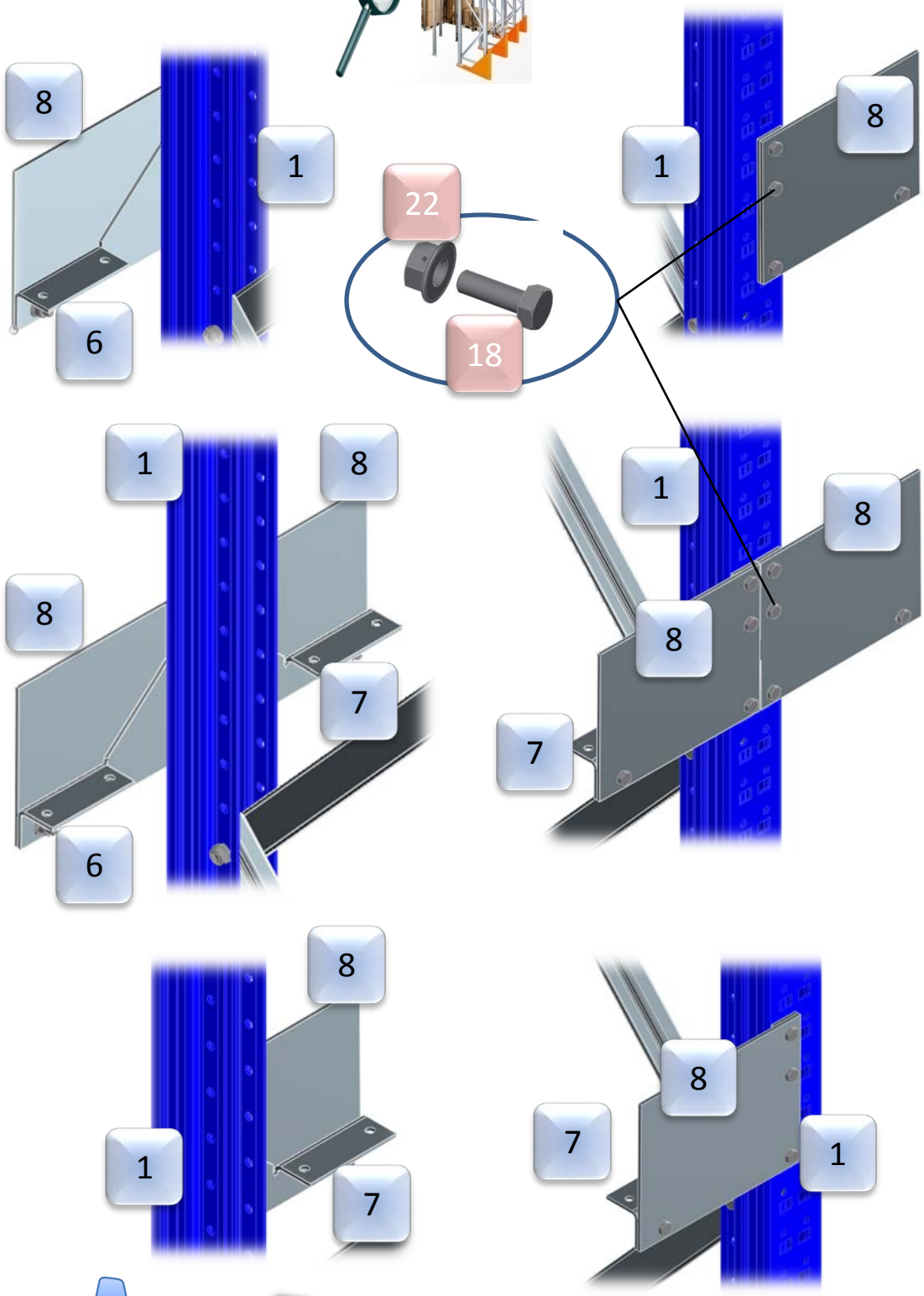

A - B - C

Det 04 – EF 800

A - B - C

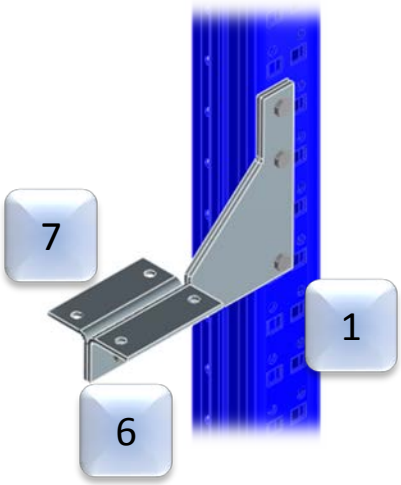

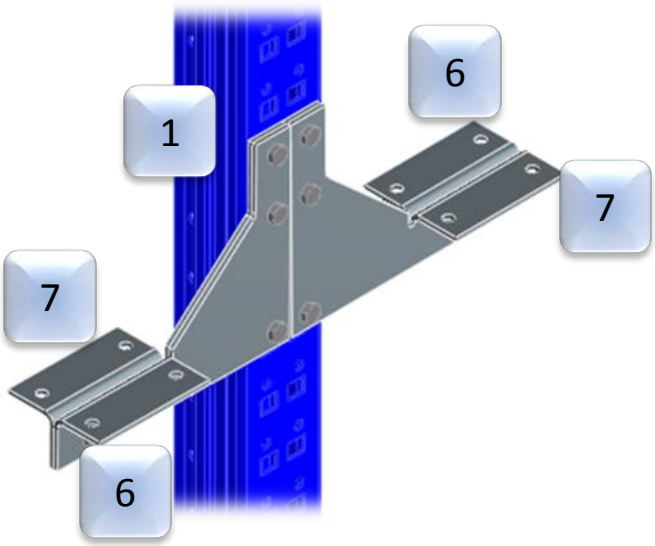

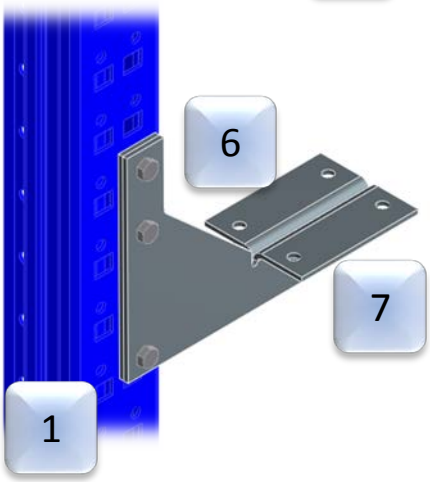

Det 05 – EF 800

A - B - C

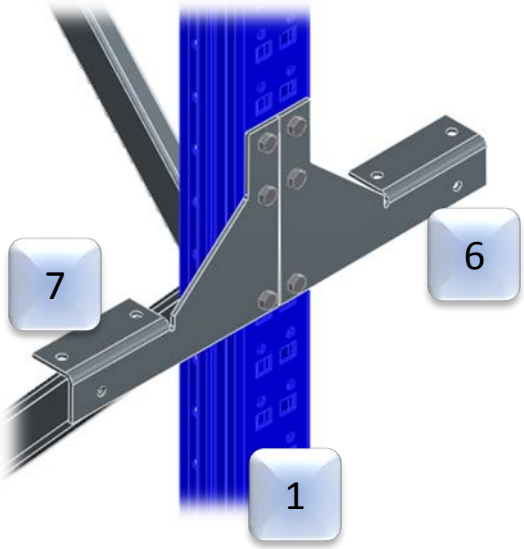

Det 06 – EF 800

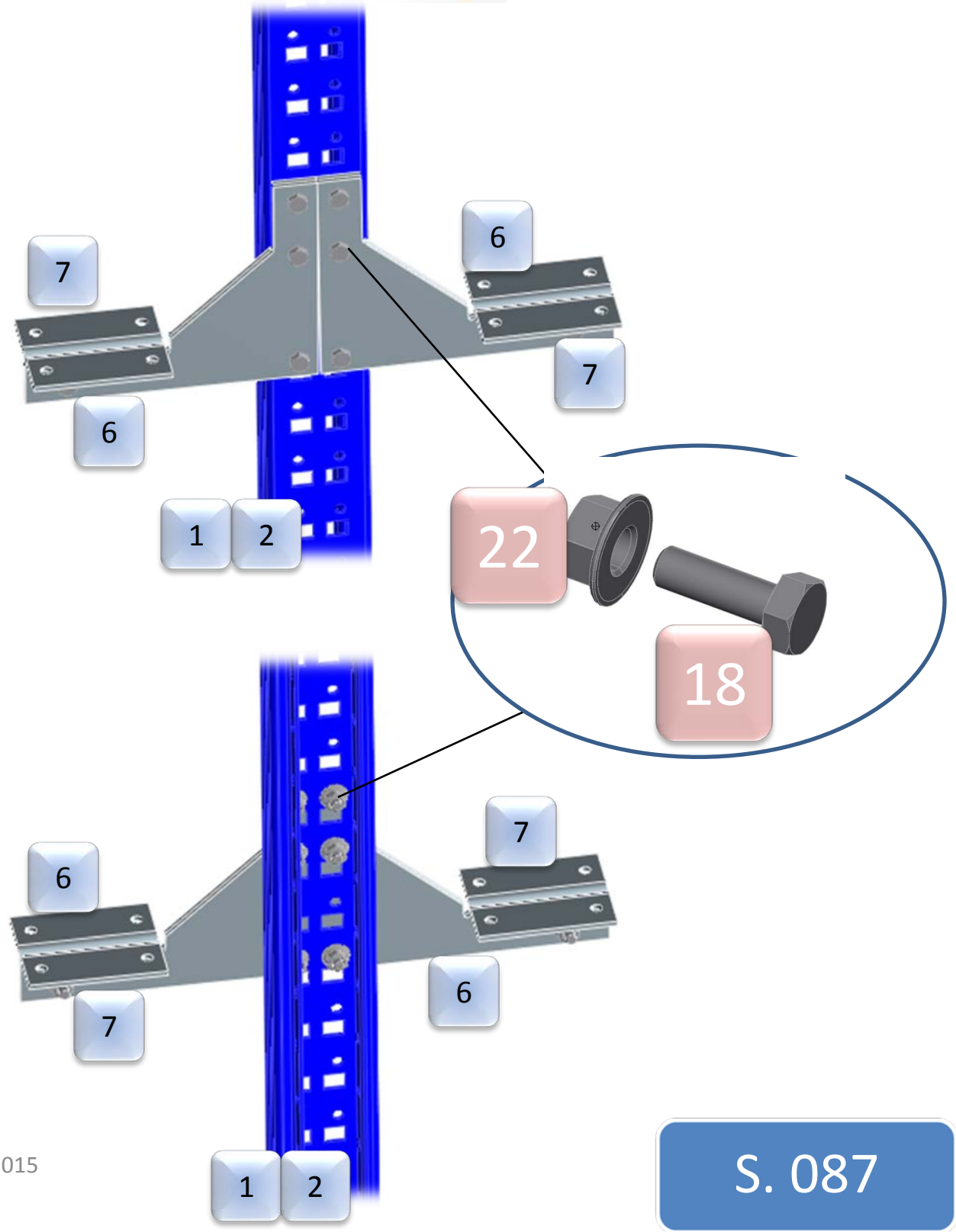

Det 07 – EF 800

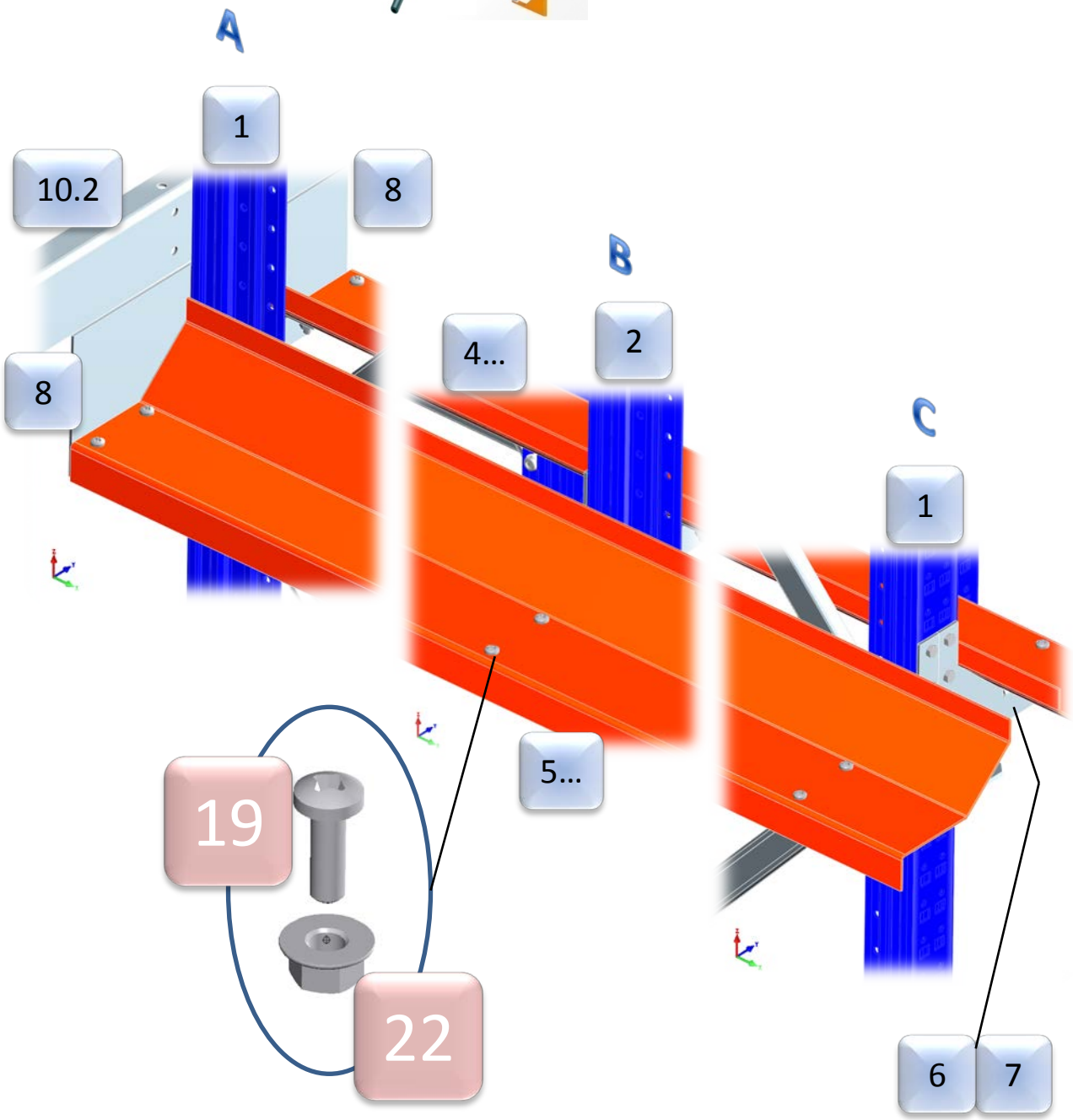

Det 08 – EF 800

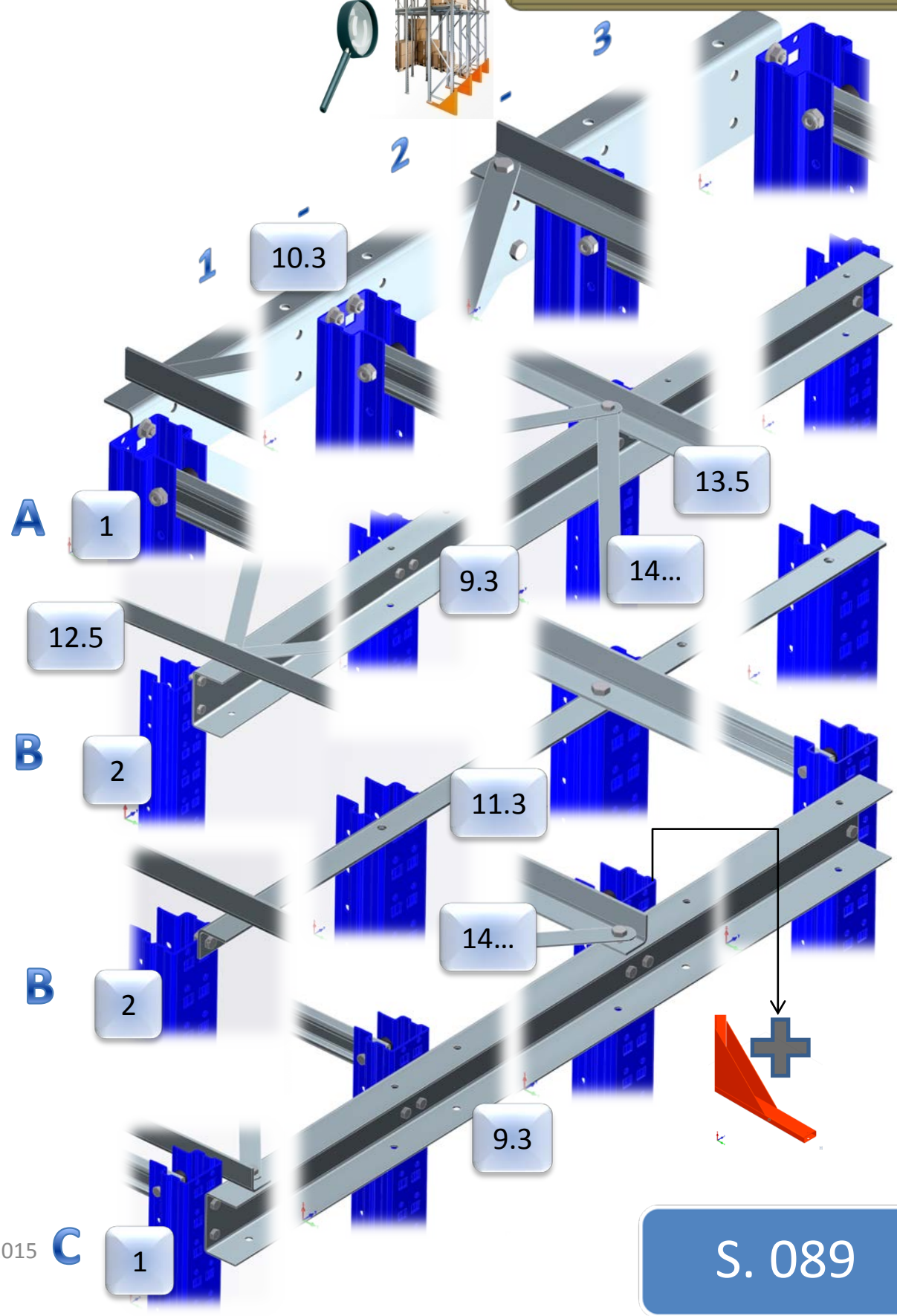

Det 09 – EF 800

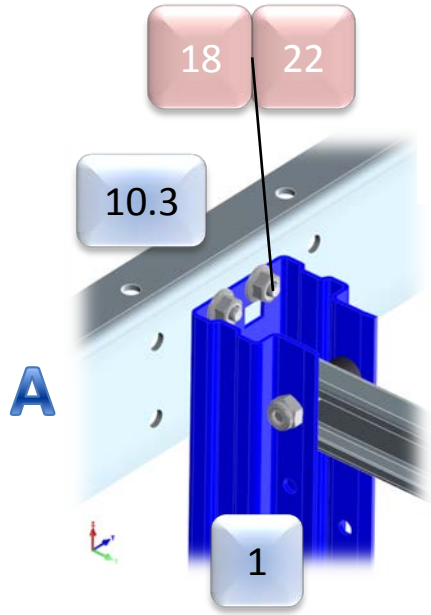
18
22
10.3
A
1

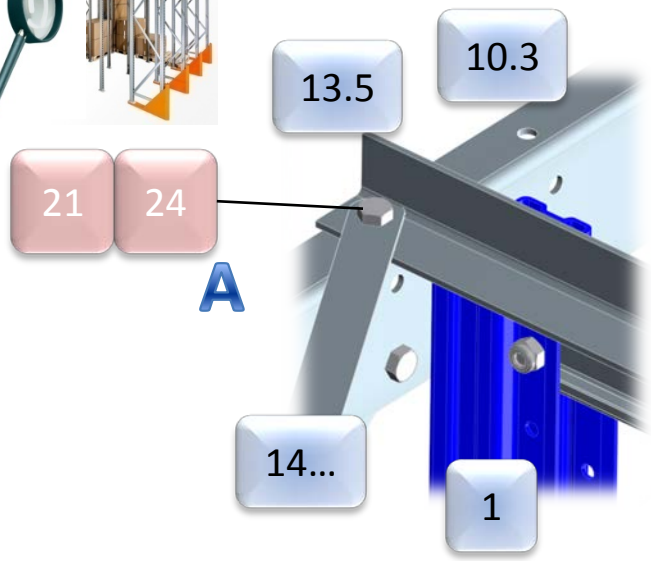
13.5
10.3
21
24
A
14...
1

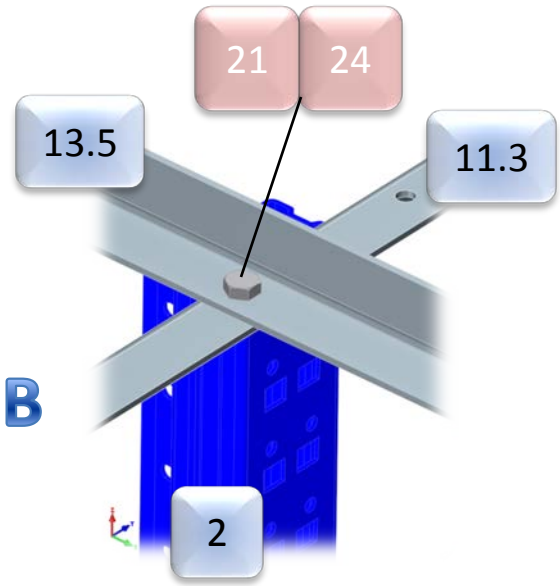
21
24
13.5
11.3
B
2

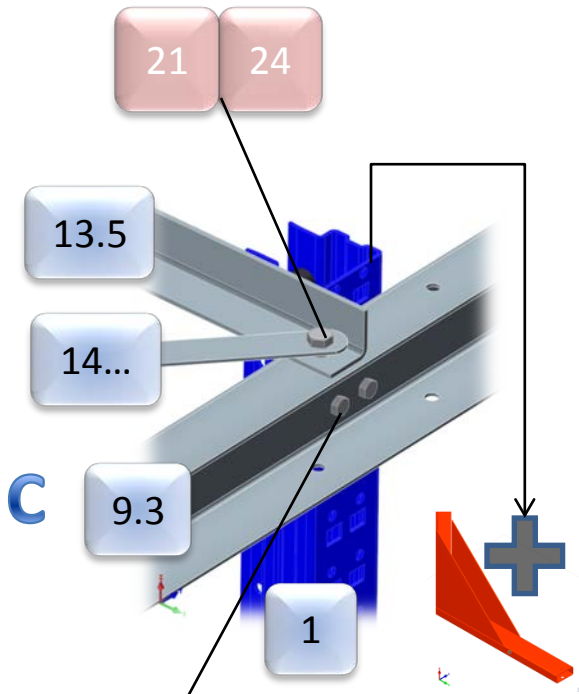
21
24
13.5
14...
C
9.3
1

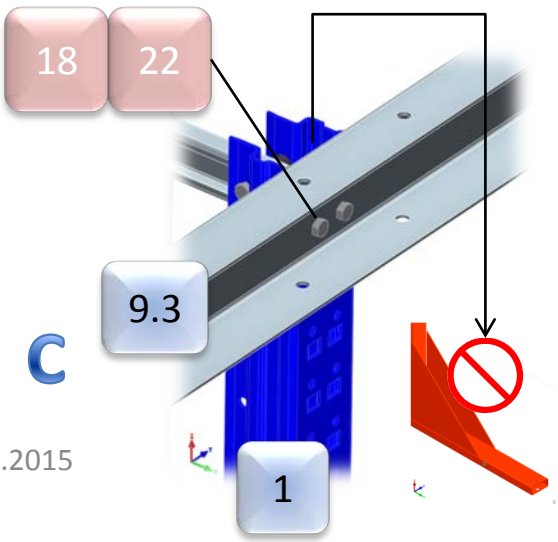
18
22
9.3
C
1

18
22

Det 10 – EF 800

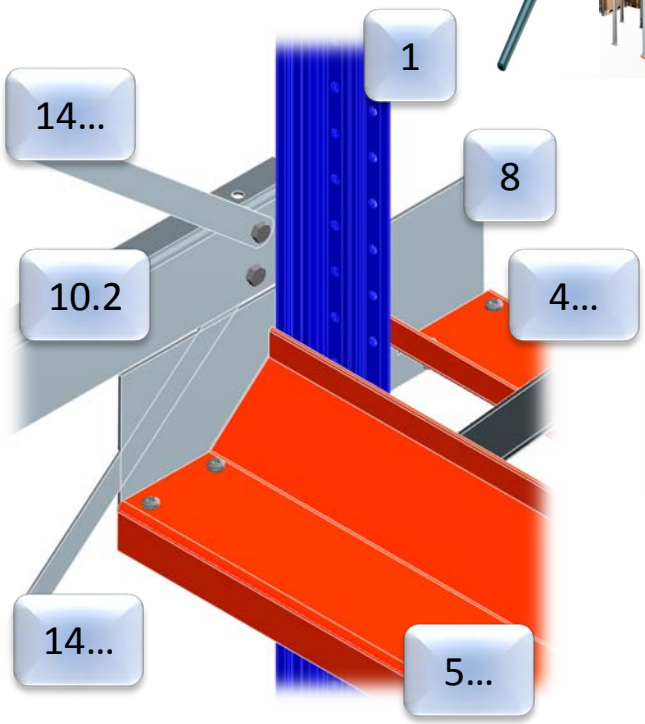

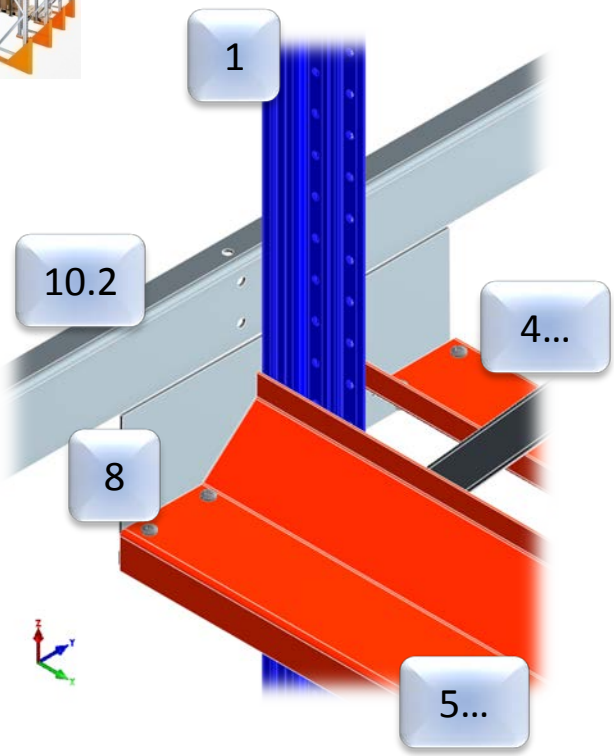

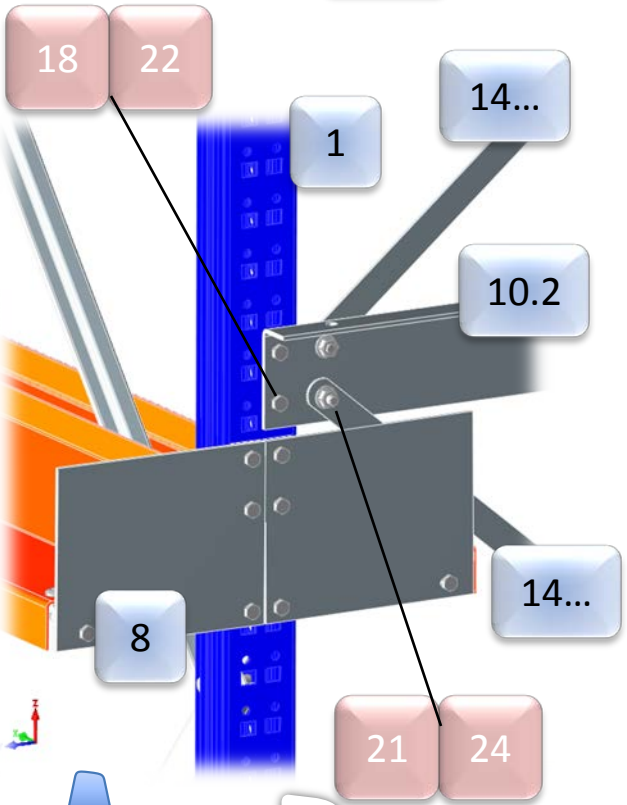

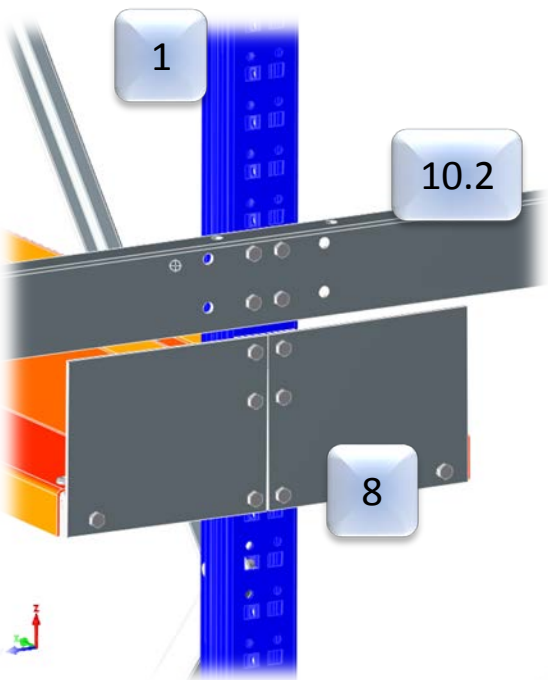

A - B - C

Det 11 – EF 800

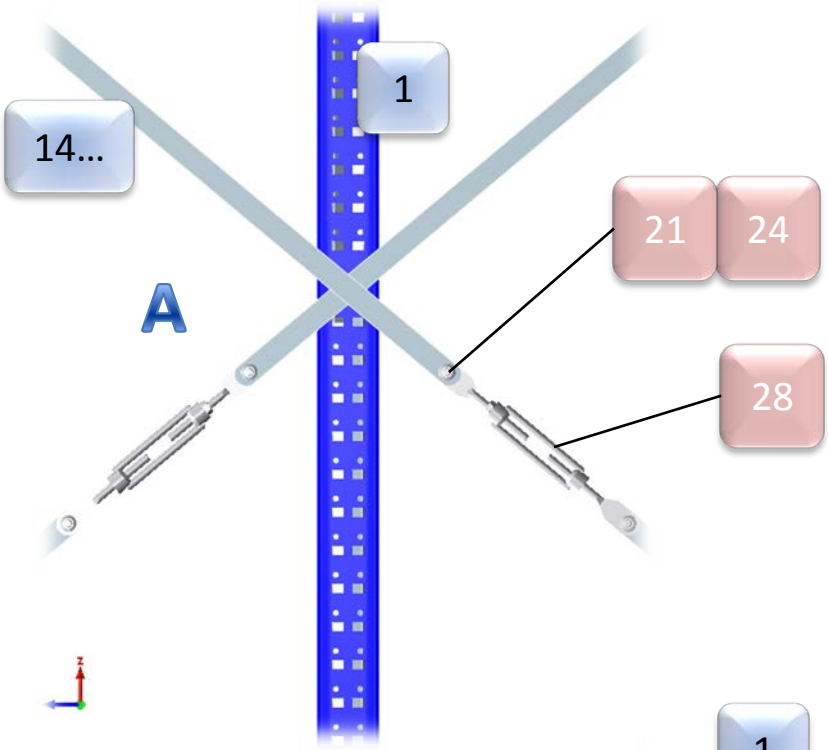

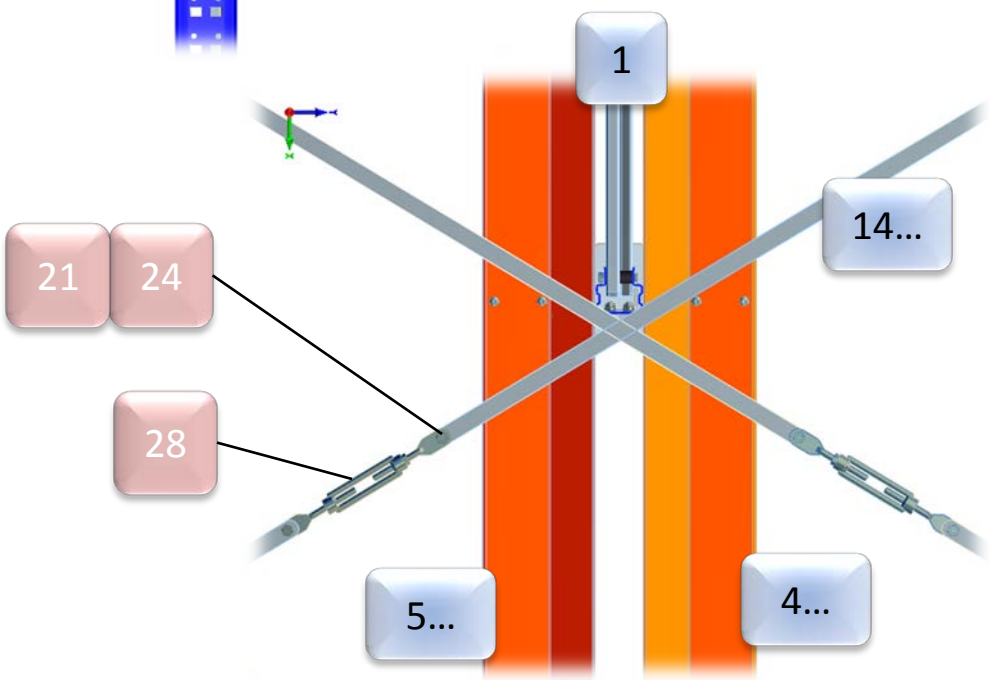

Det 12 – EF 800
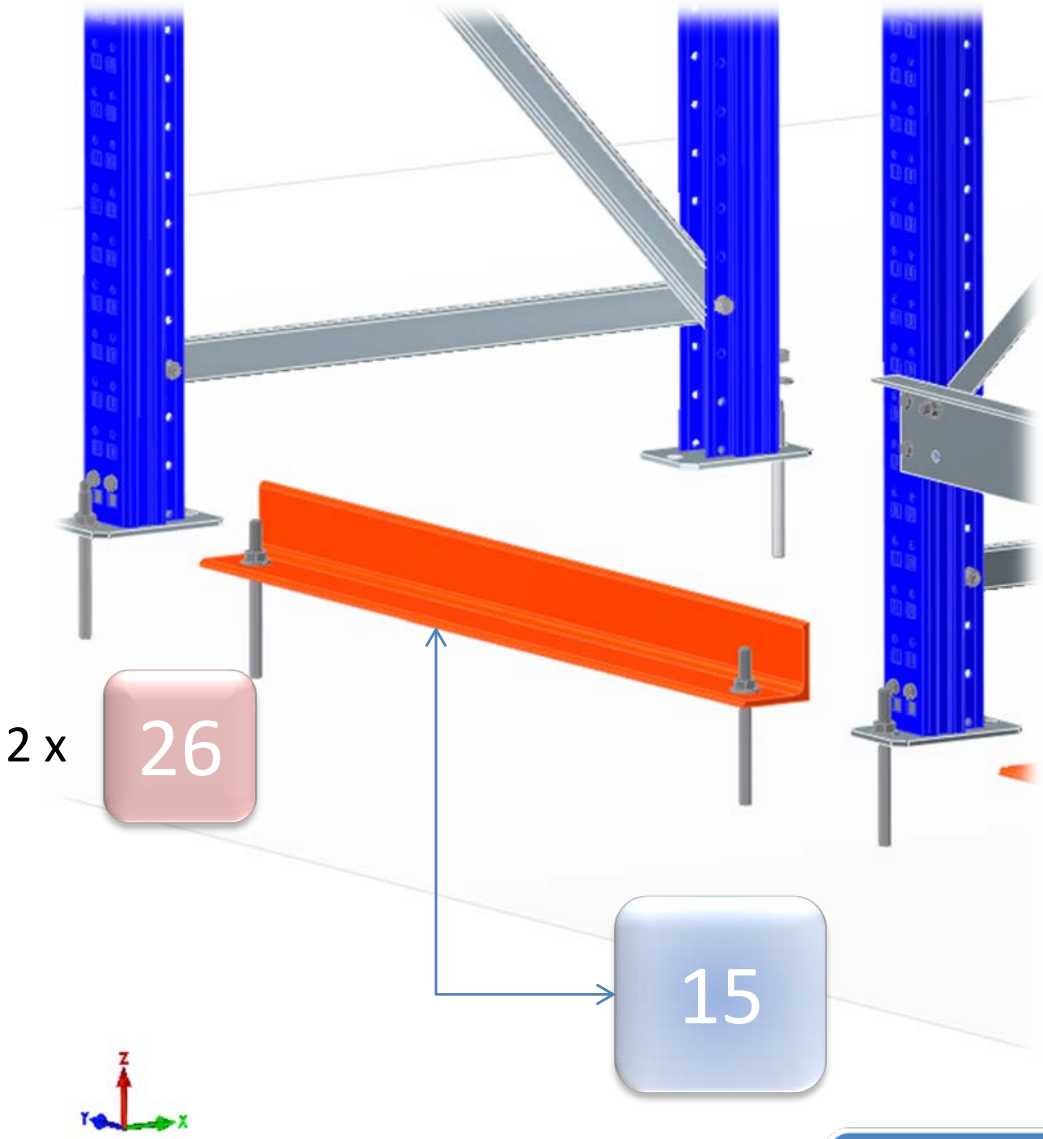
A - B - C