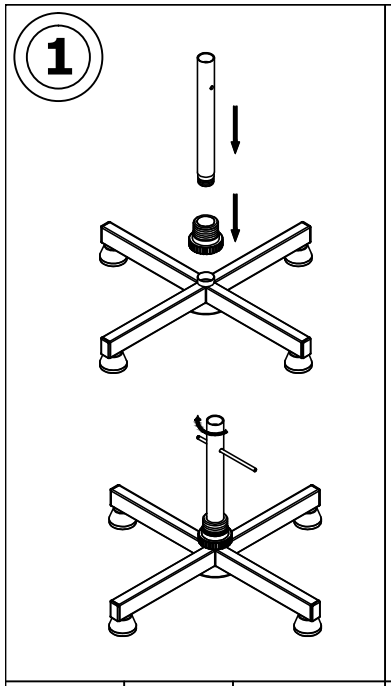
1
1 x
1 x 6008
1 x

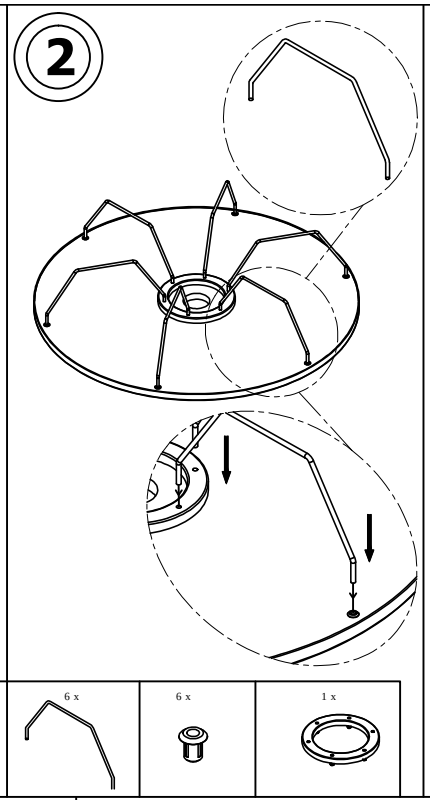
2
6 x
6 x
1 x

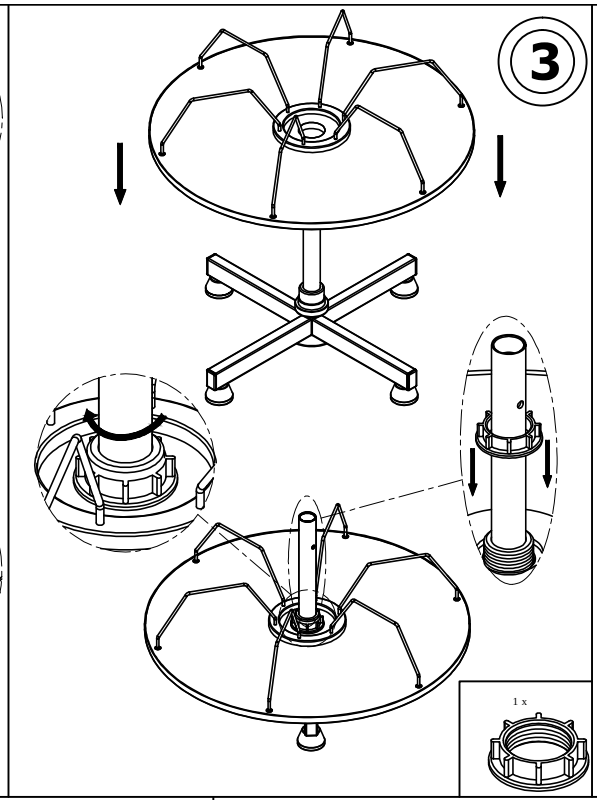
3
1 x

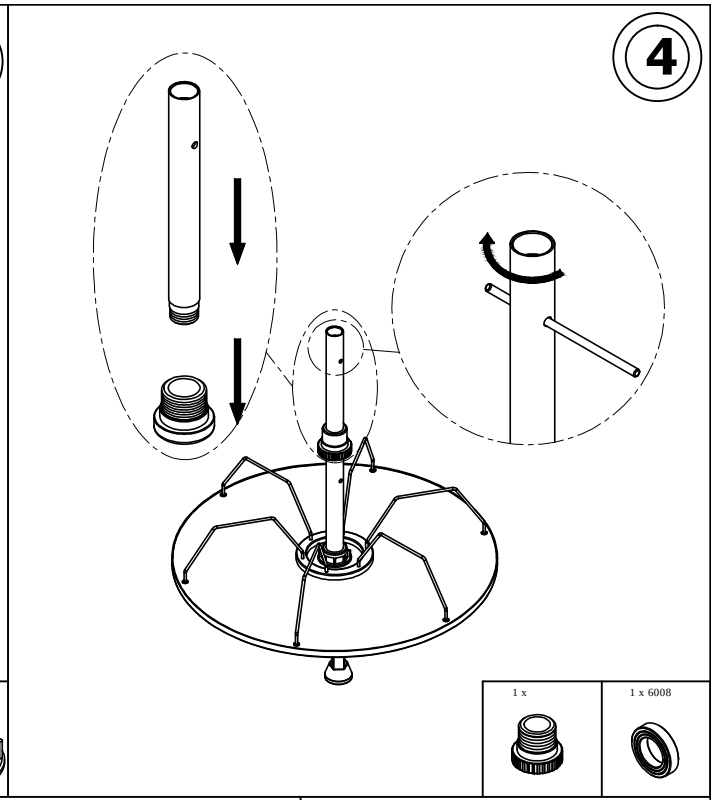
4
1 x
1 x 6008

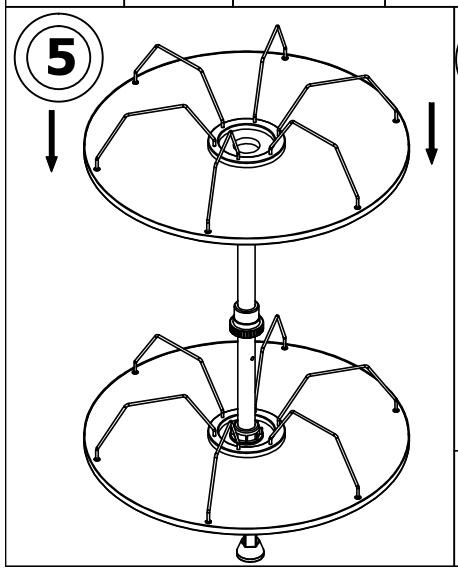
5

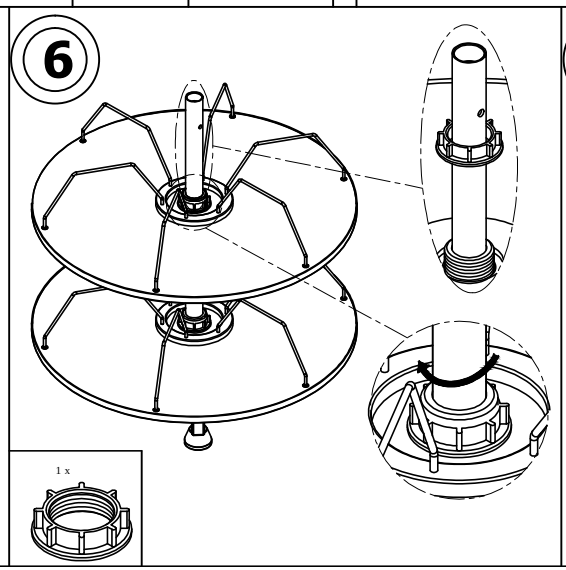
6
1 x

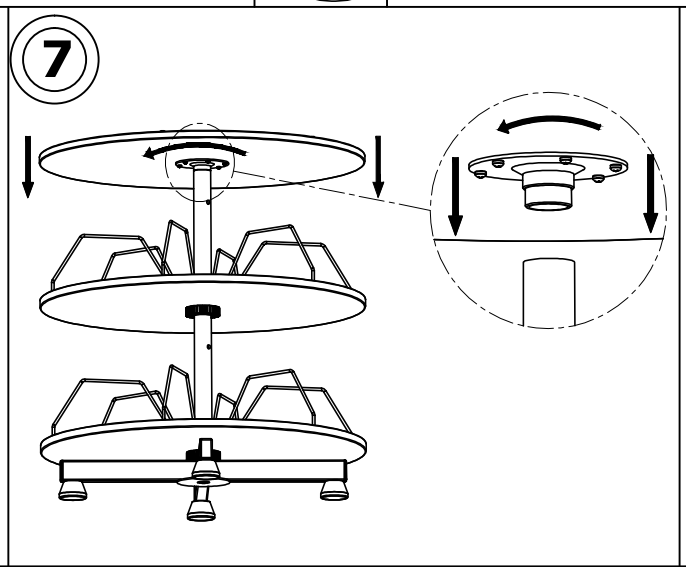
7

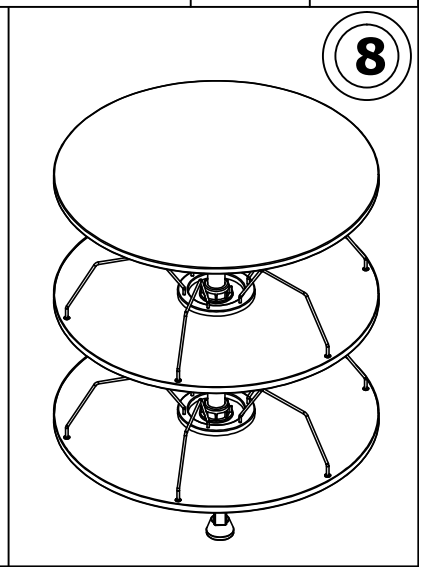
8

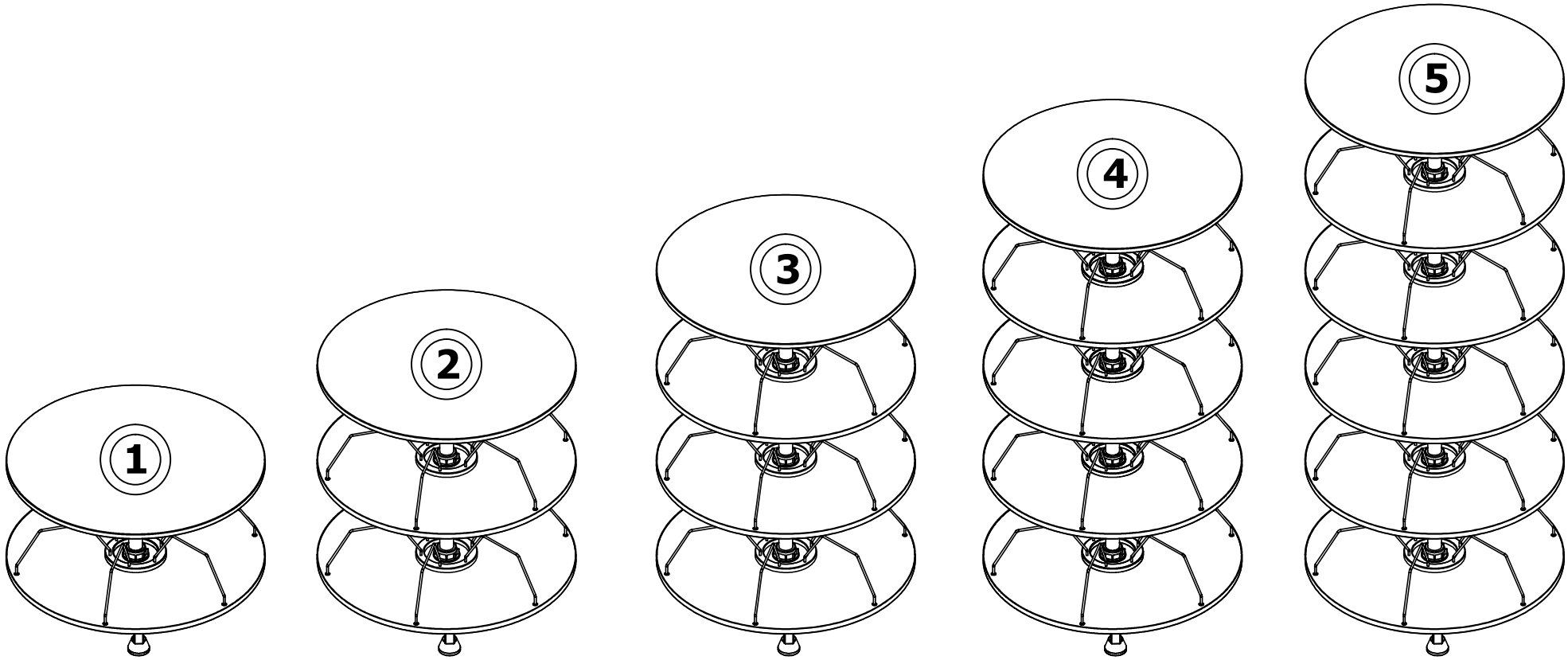
1
2
3
4
5