Montageanleitung : 538RE

Assembly instruction : 538RE

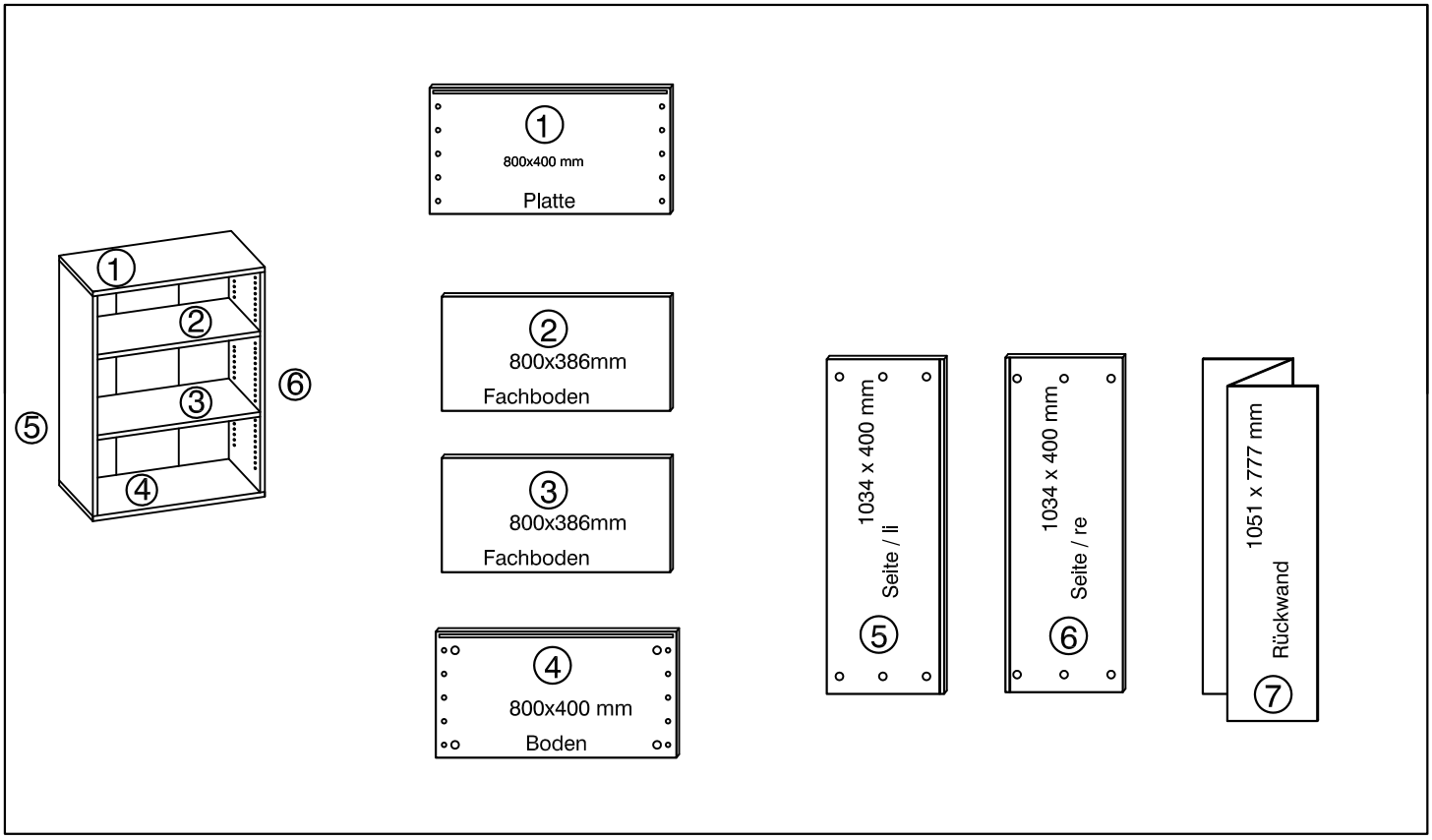

Beipack: Korpus

538RExx

4 x Ⓐ 500568	12 x Ⓑ 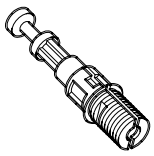 500270	12 x Ⓒ 500360	4 x Ⓓ 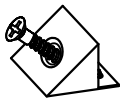 500378	
8 x Ⓕ 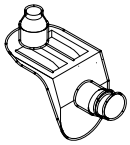 508667	4 x Ⓖ 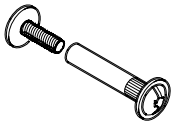 500273 + 500274		8 x Ⓙ 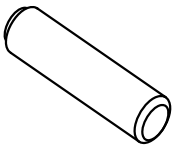 500578 8x30mm	4 x Ⓚ 500547 18/14

- Sie benötigen dieses Werkzeug / tool :

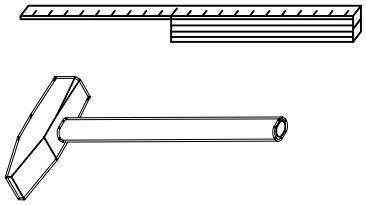

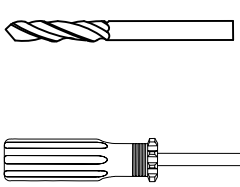

Ø 5mm

1 x Ⓛ

SW4

500278

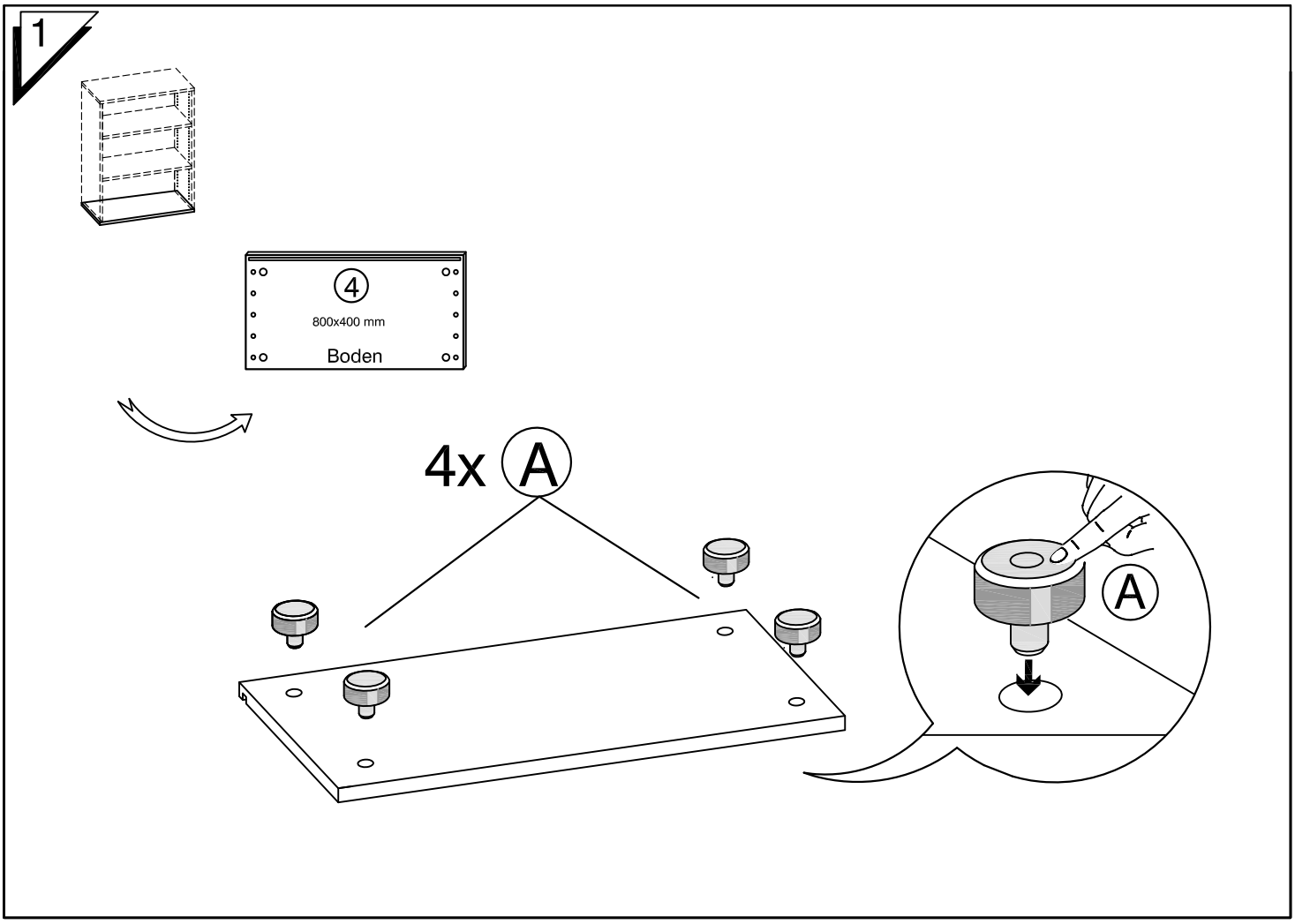
1
4
800x400 mm
Boden
4x A
A

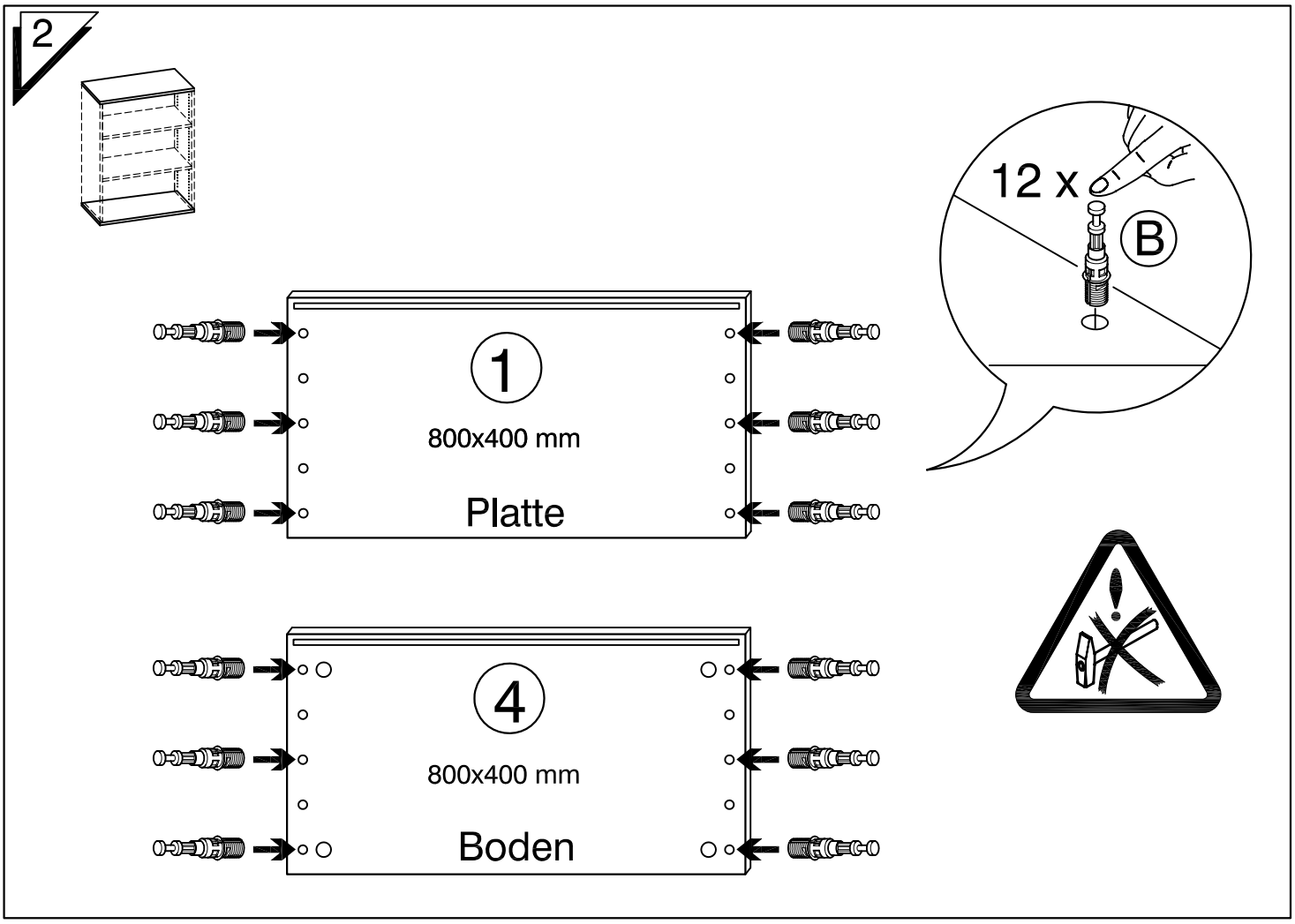
2
12 x
B
1
800x400 mm
Platte
4
800x400 mm
Boden

3

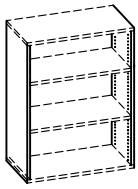

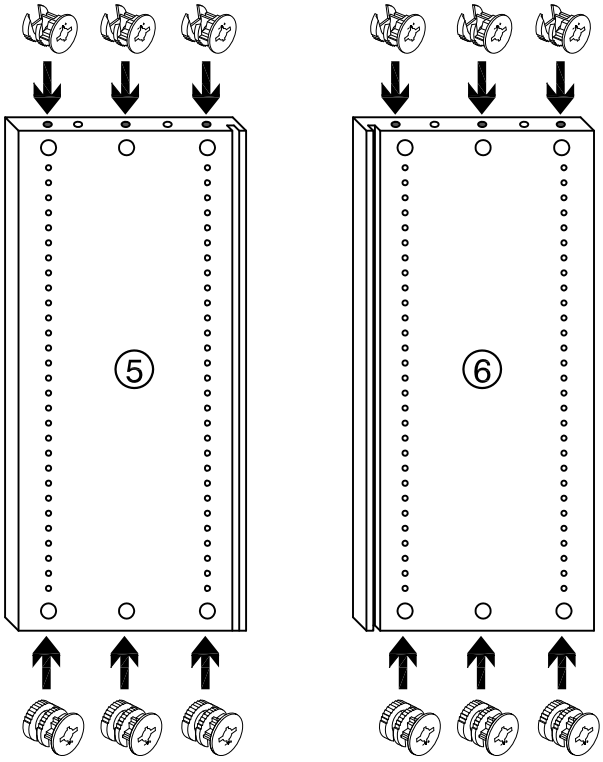

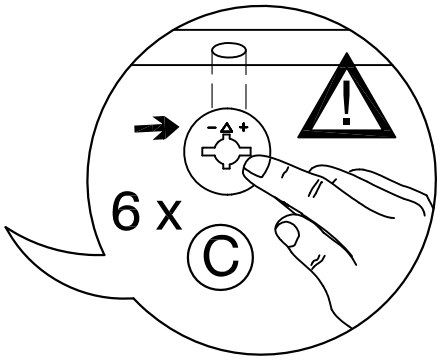

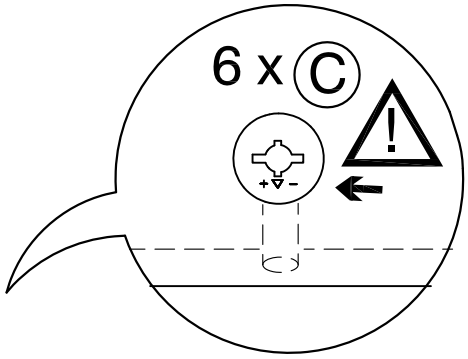

4

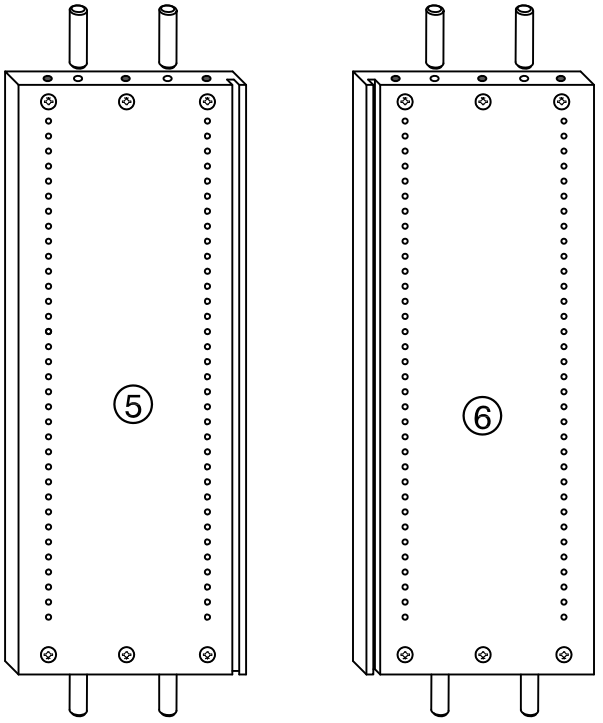

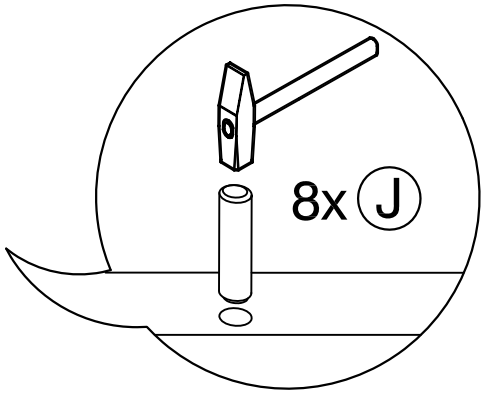

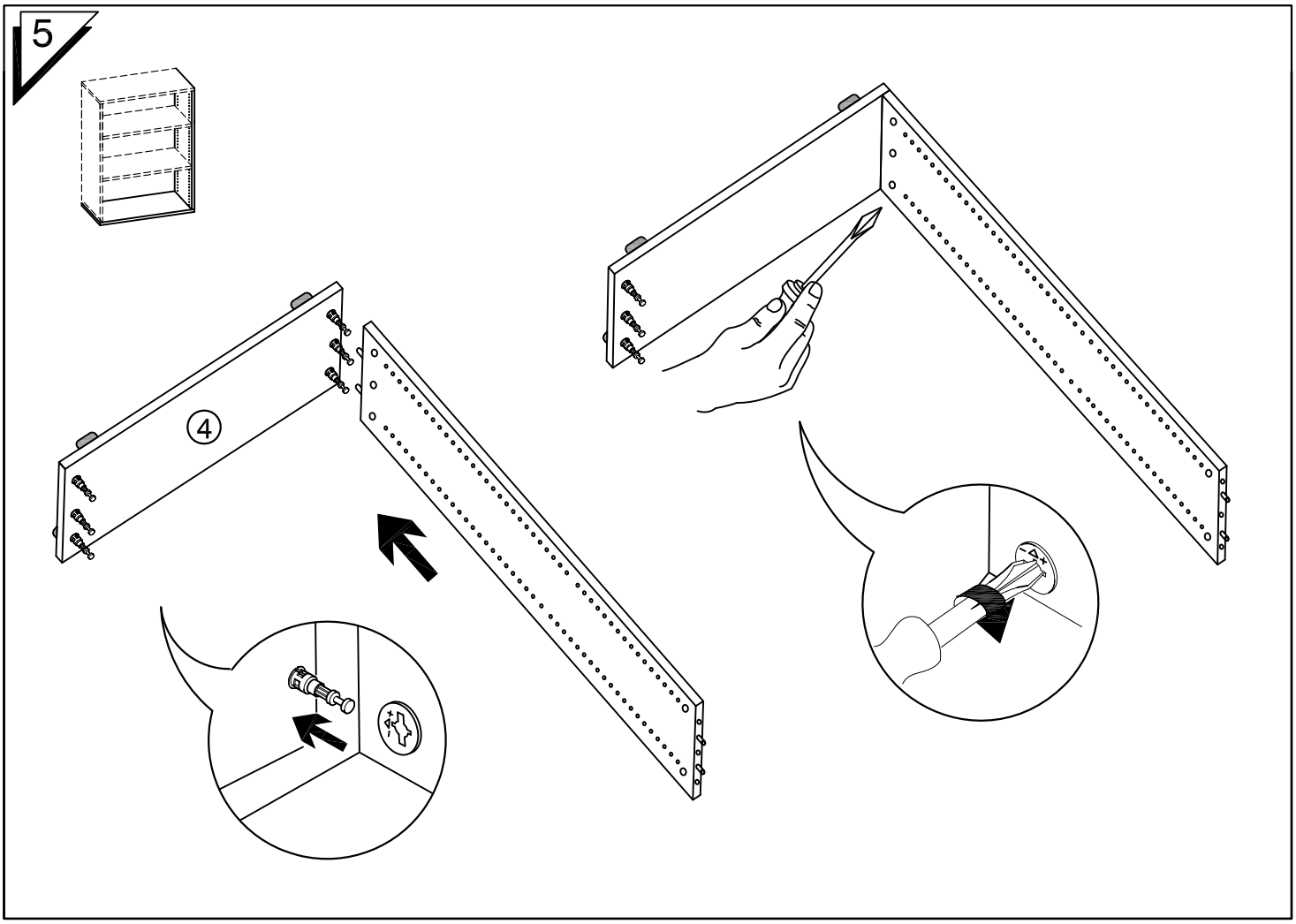
5
4

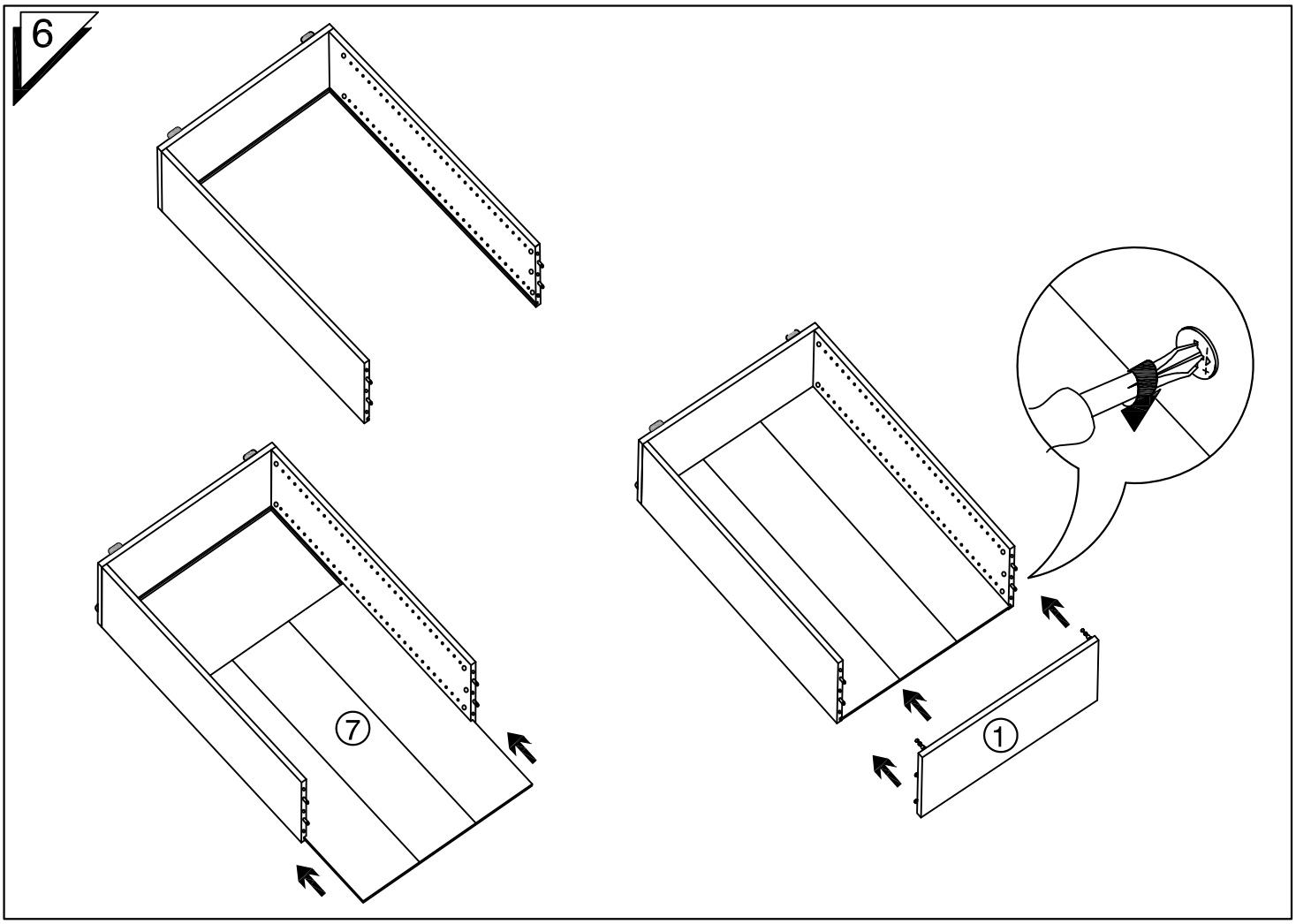
6
7
1

7

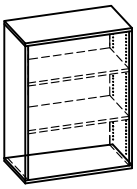

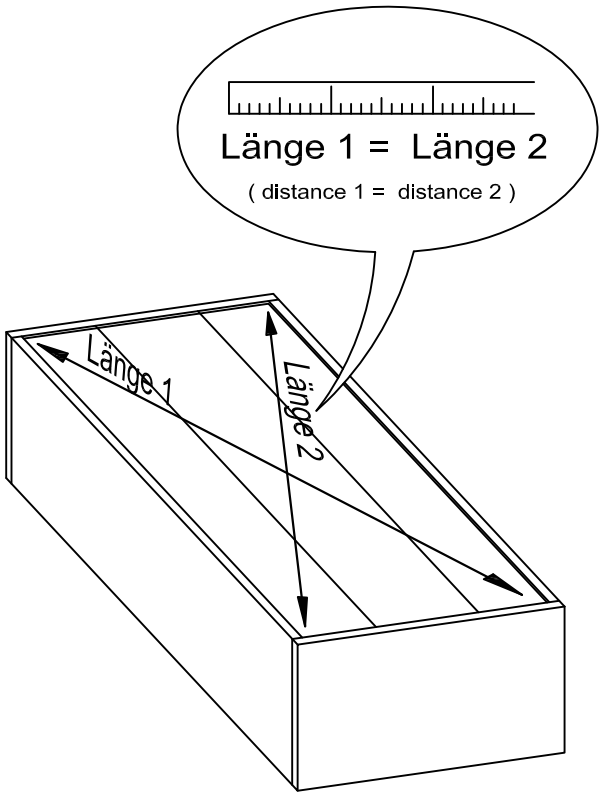
Länge 1 = Länge 2
(distance 1 = distance 2)
Länge 1
Länge 2

8

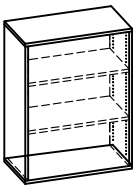

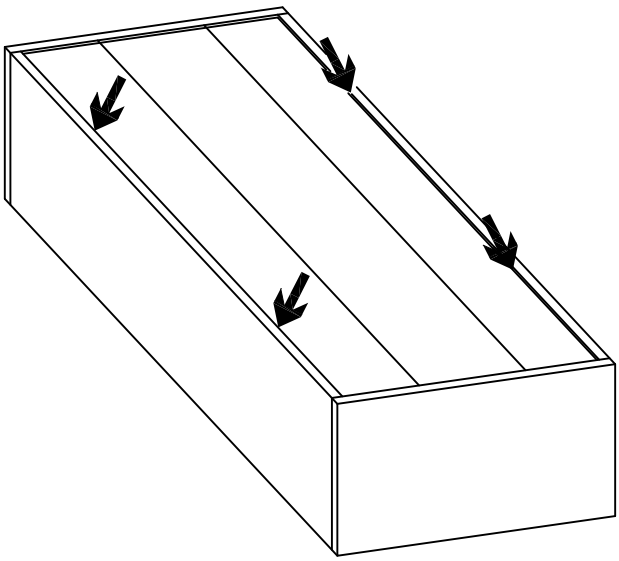

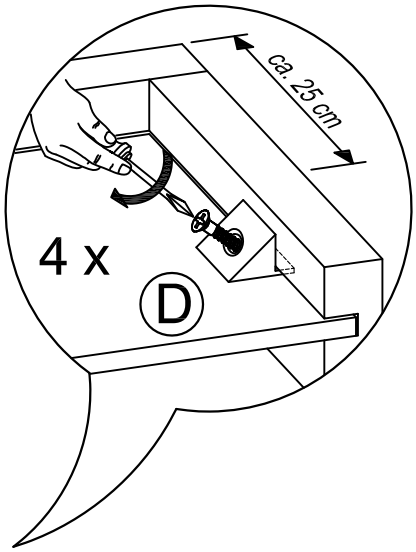
ca. 25 cm
4 x
D

9

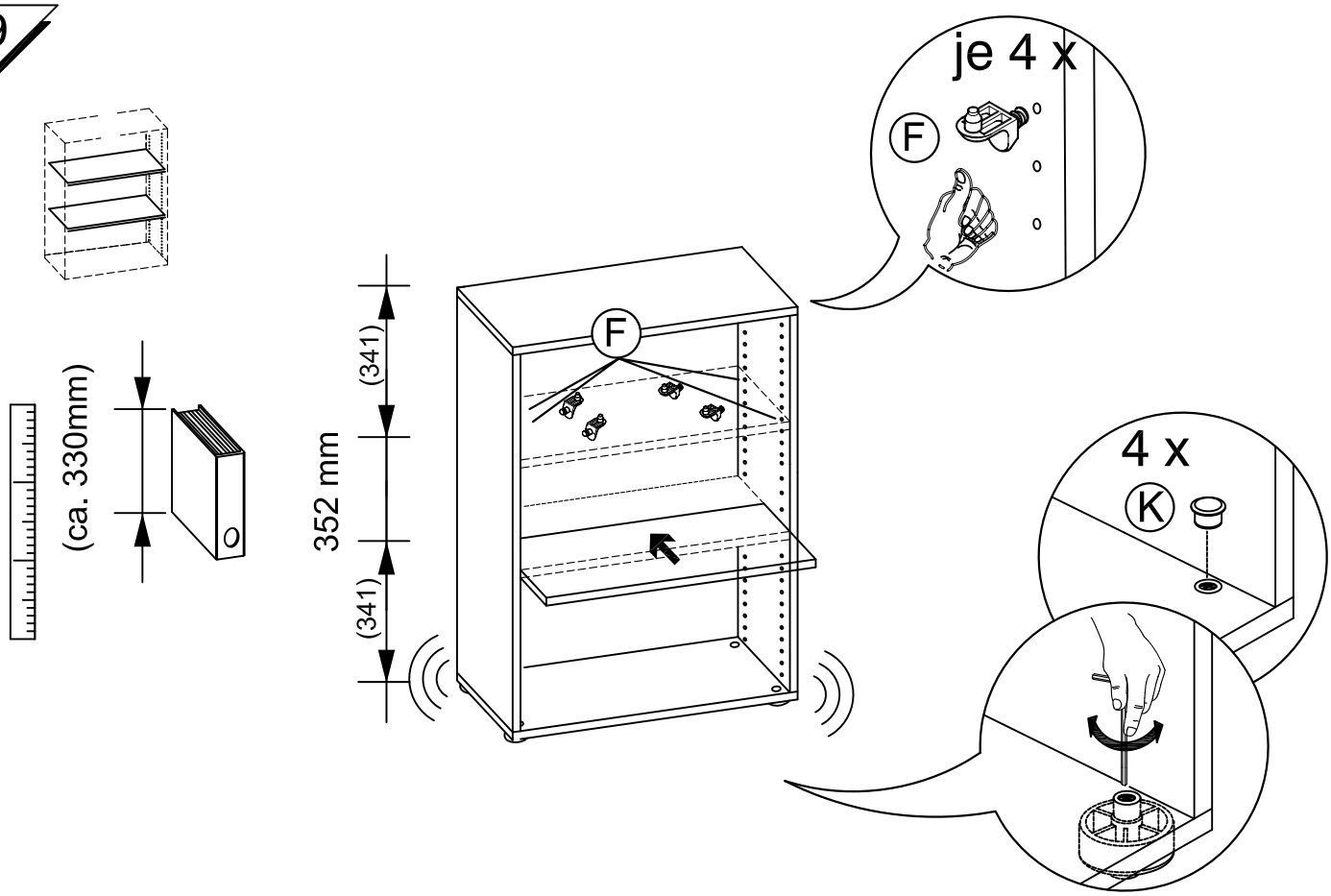
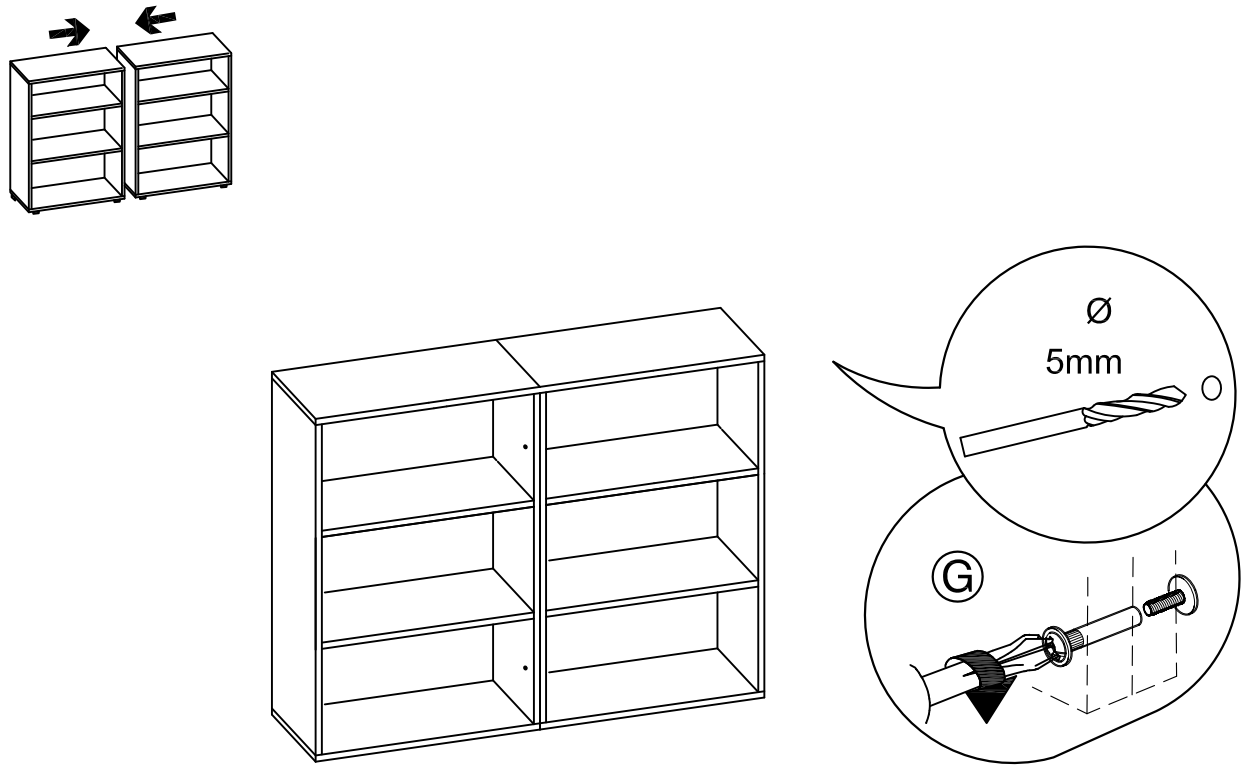
10