Schreibtische der H-Serie / Q-Serie

Assembly instruction : desk range H.. / Q..

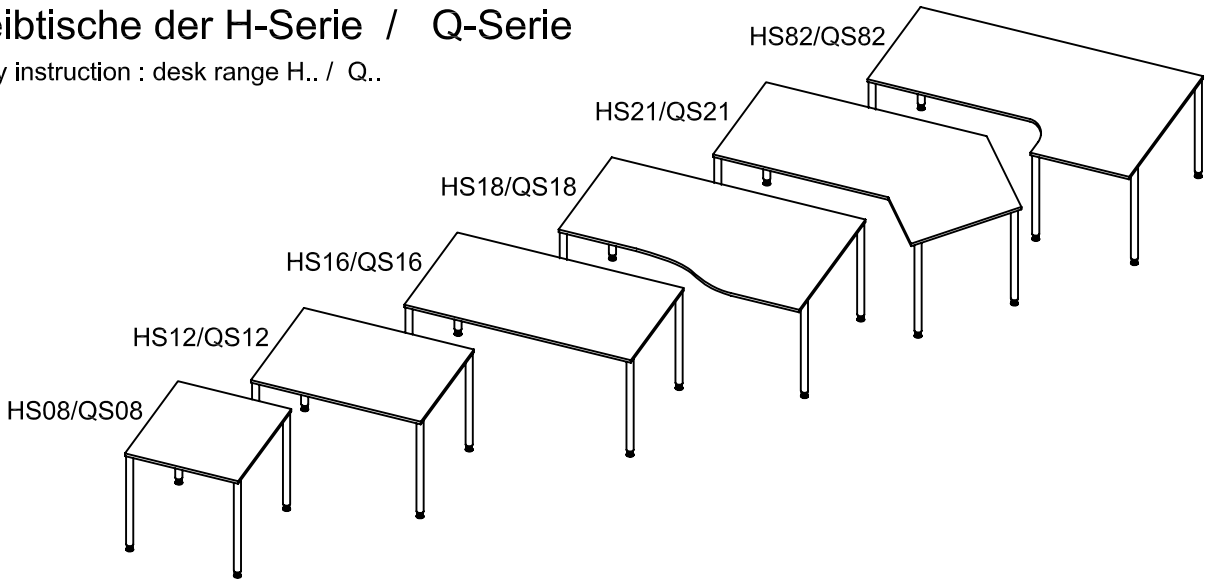

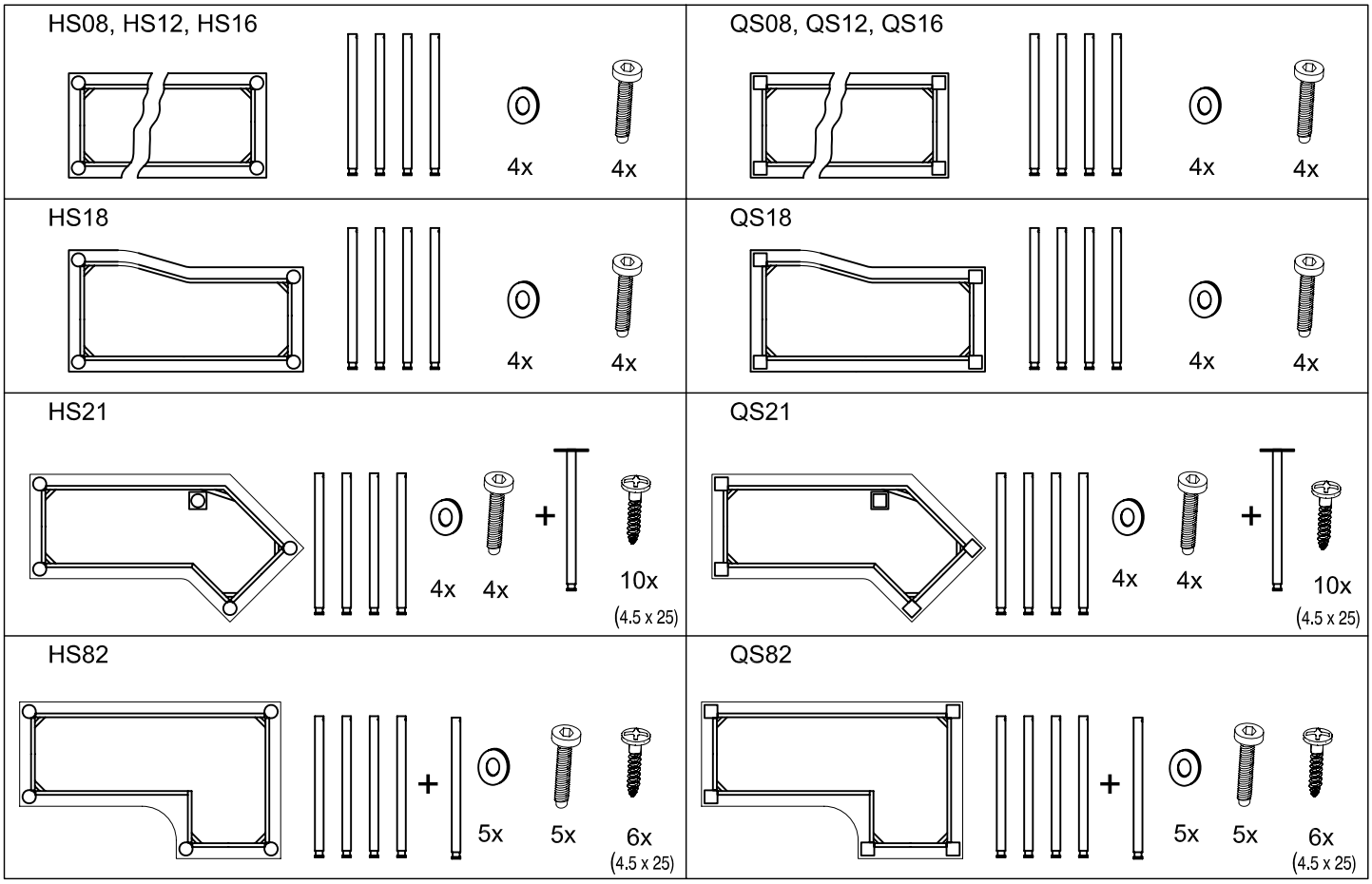

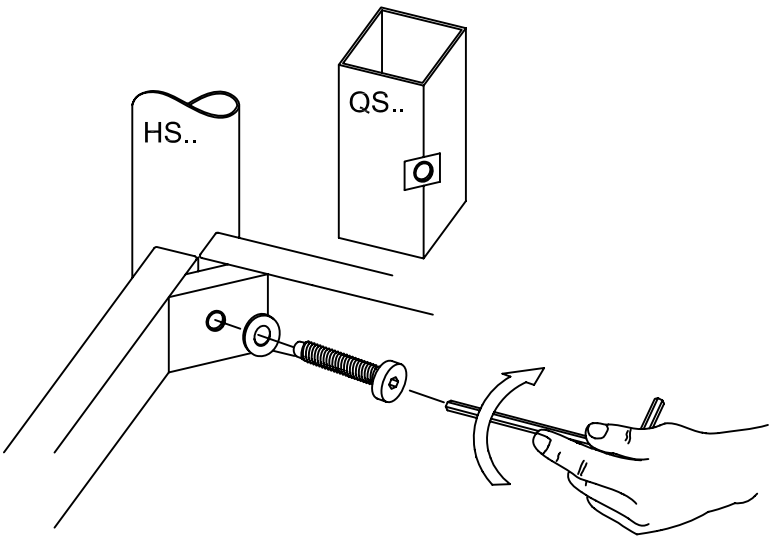

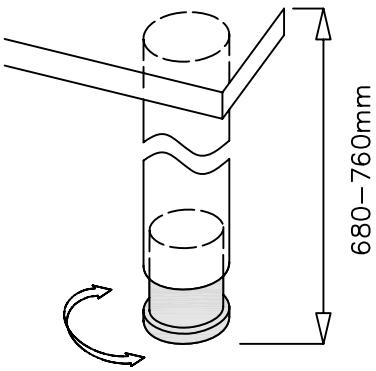

Schreibtische der H-Serie / Q-Serie

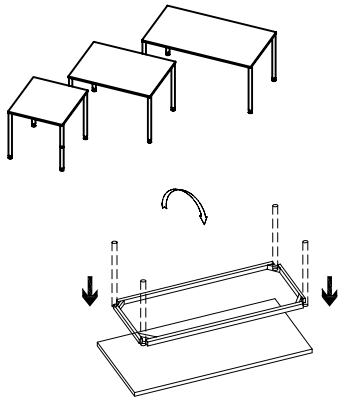

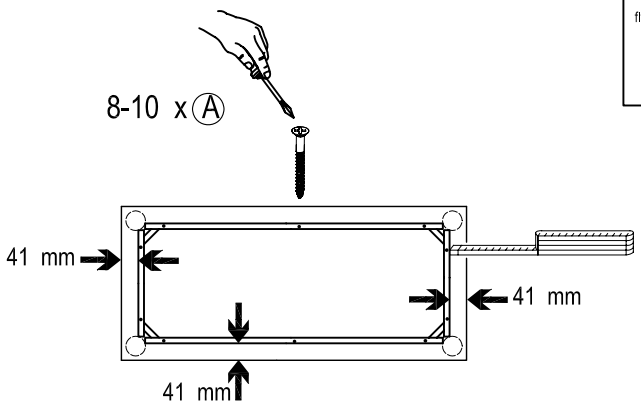

Beipack :
fitting:
8 -10 x Ⓐ
(4.5x 55)

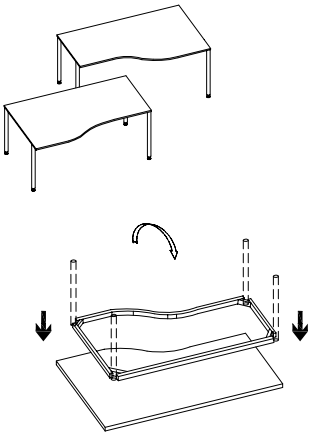

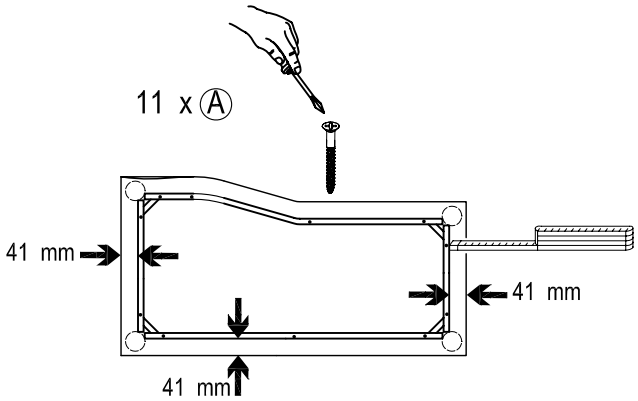

Beipack :
fitting:
11 x Ⓐ
(4.5x 55)

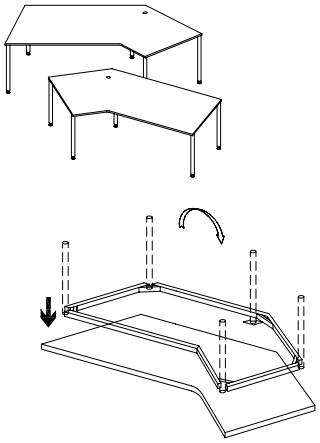

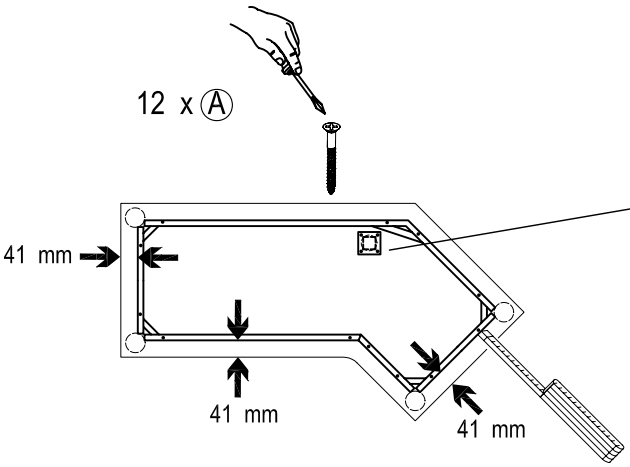

Beipack :
fitting:
12 x Ⓐ
(4.5x 55)

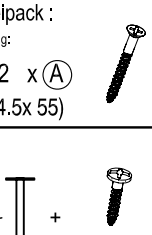

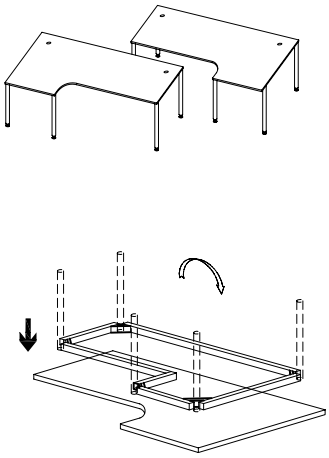

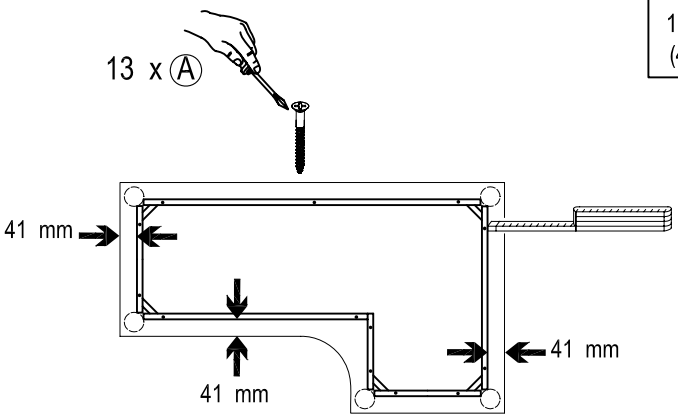

Beipack :
fitting:
13 x Ⓐ
(4.5x 55)