Montageanleitung : 5T3 (Türen)

Assembly instruction : 5T6

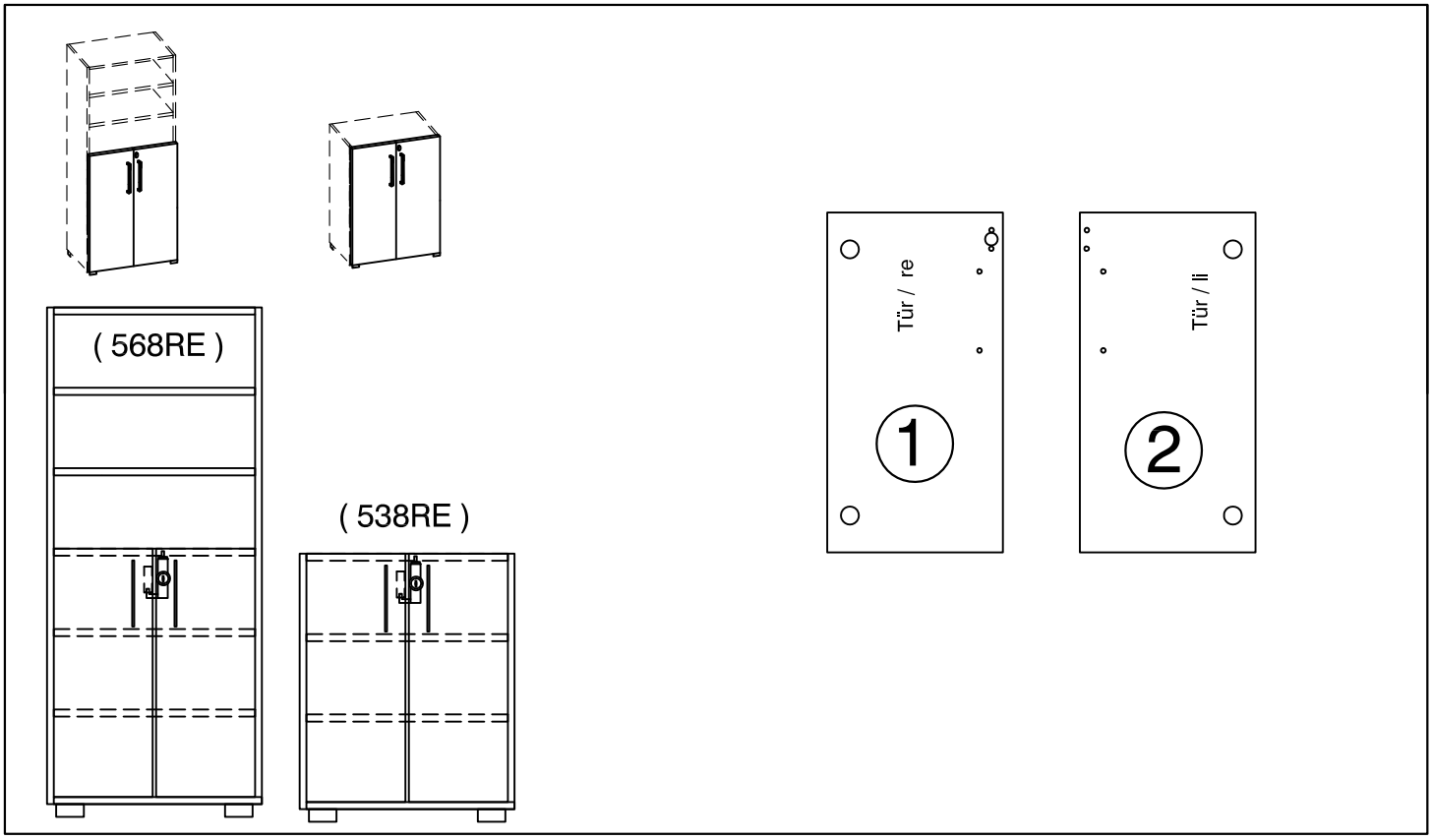

Beipack: Türen

5T3xx

4 x Ⓐ 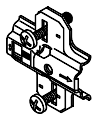 500334	4 x Ⓑ 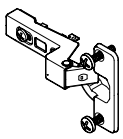 500357	4 x Ⓒ 500220 3,5 x 20mm	1 x Ⓓ 515780 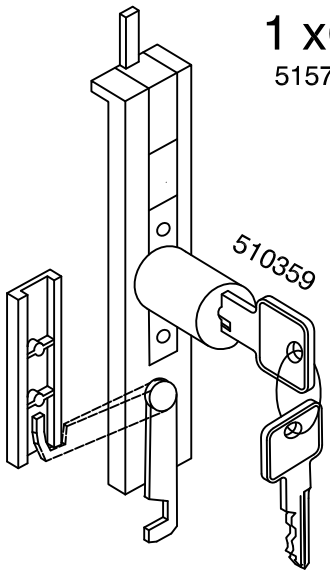 510359
4 x Ⓕ 500322 M4 x 23mm	2 x Ⓖ 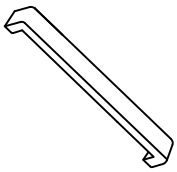 555192 BA 192mm		1 x Ⓔ 515779

- Sie benötigen dieses Werkzeug / tool :

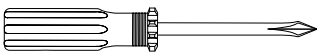

1

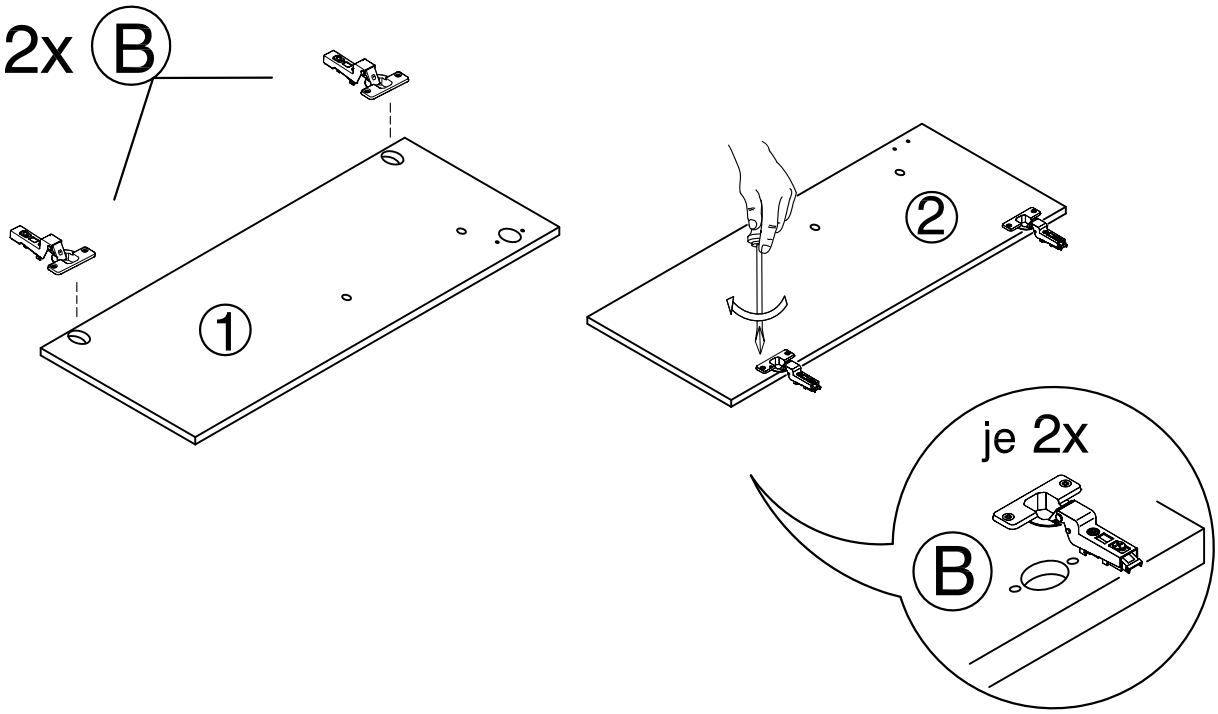

2

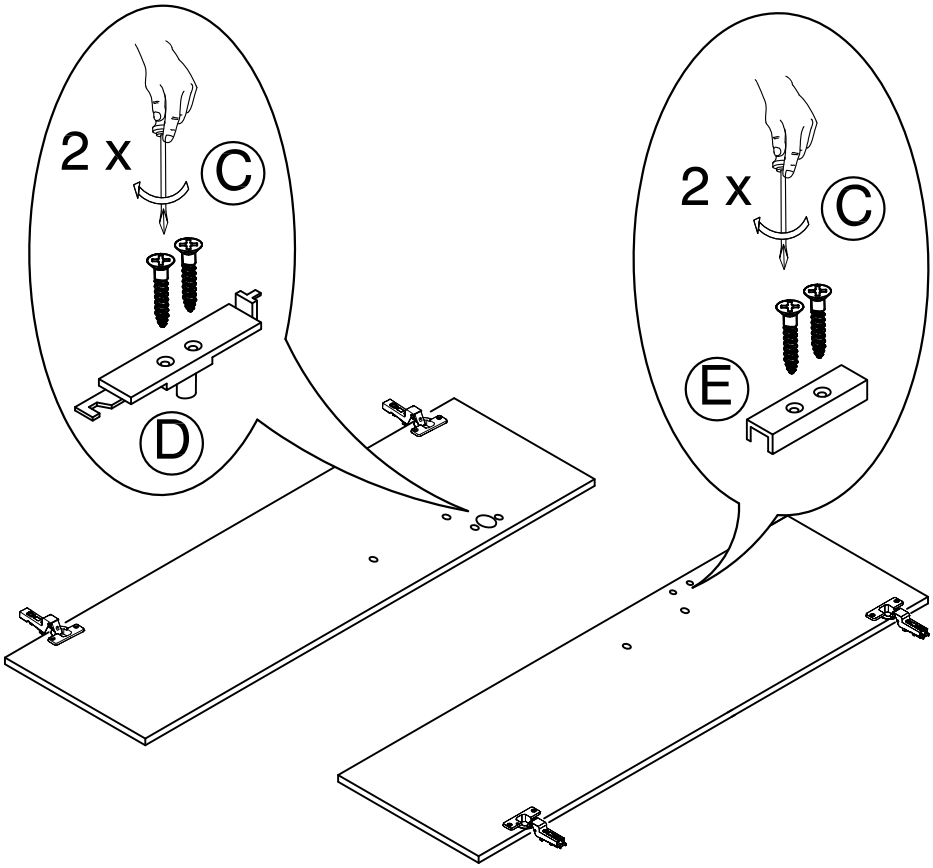

3

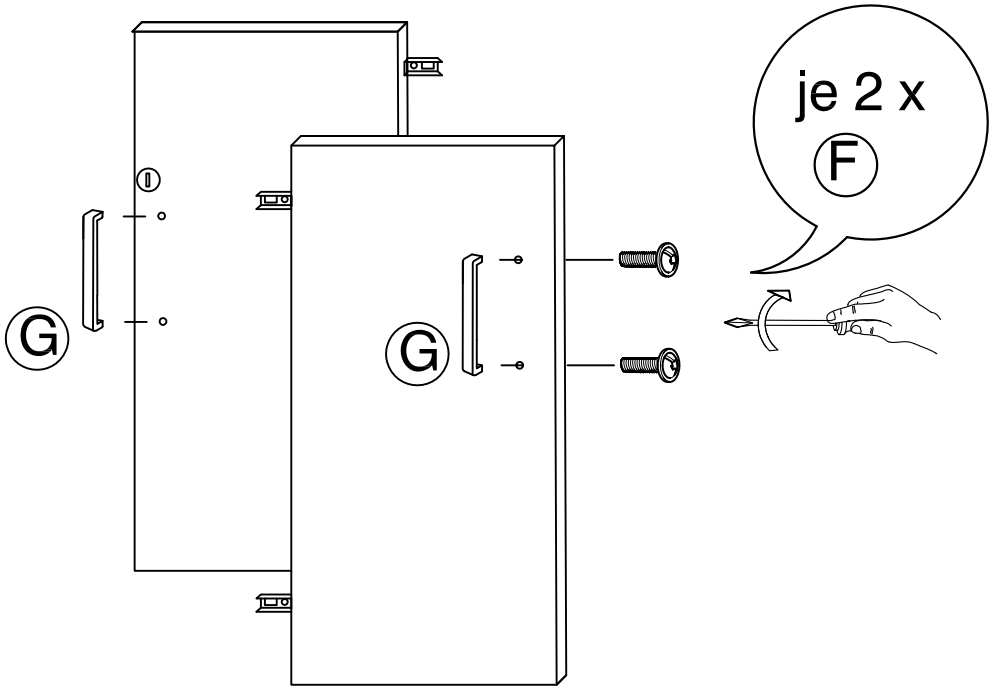
G
G
je 2 x
F

4

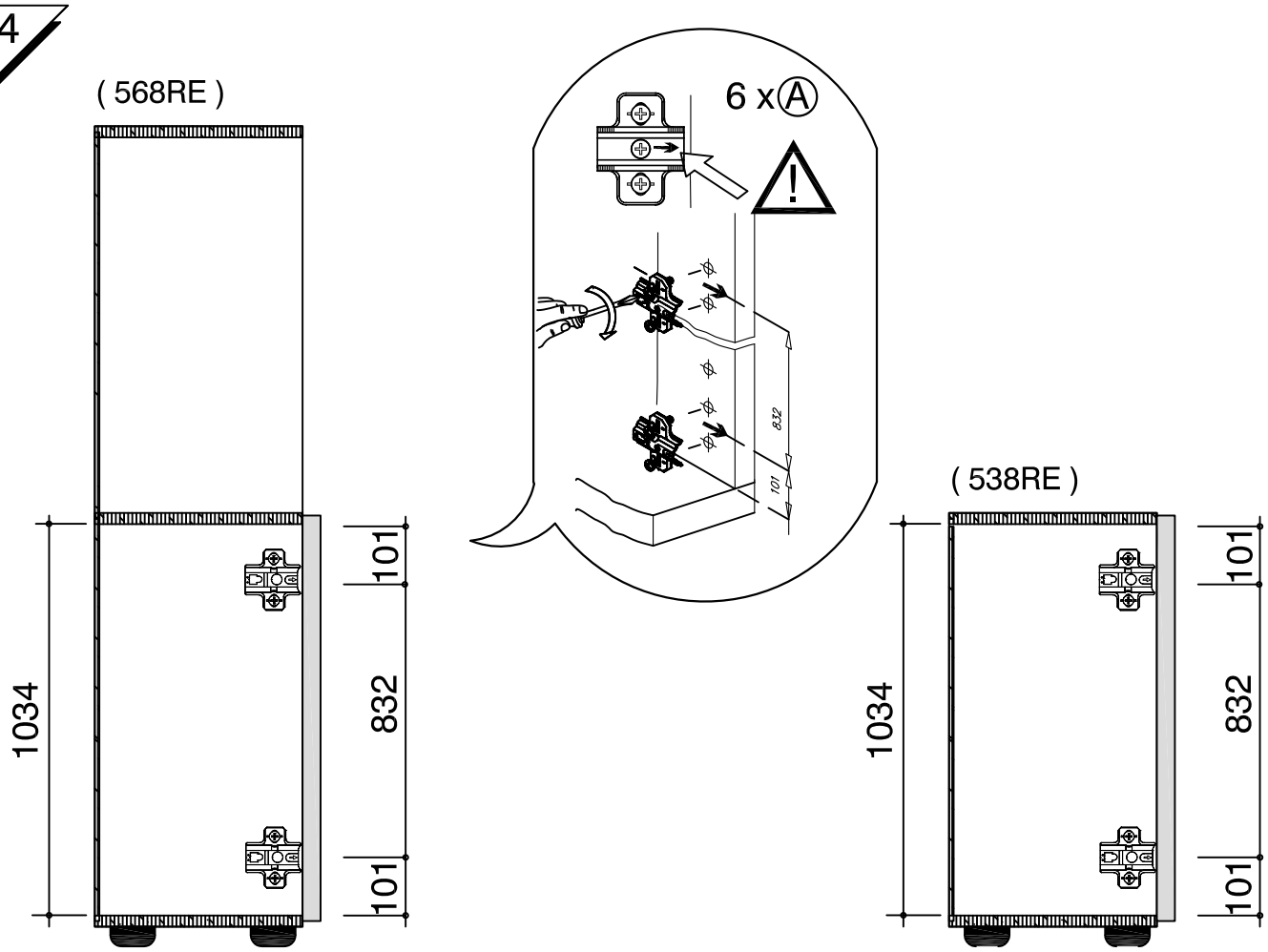
(568RE)
6 x A
832
101
(538RE)
1034
101
832
101
1034
101
832
101

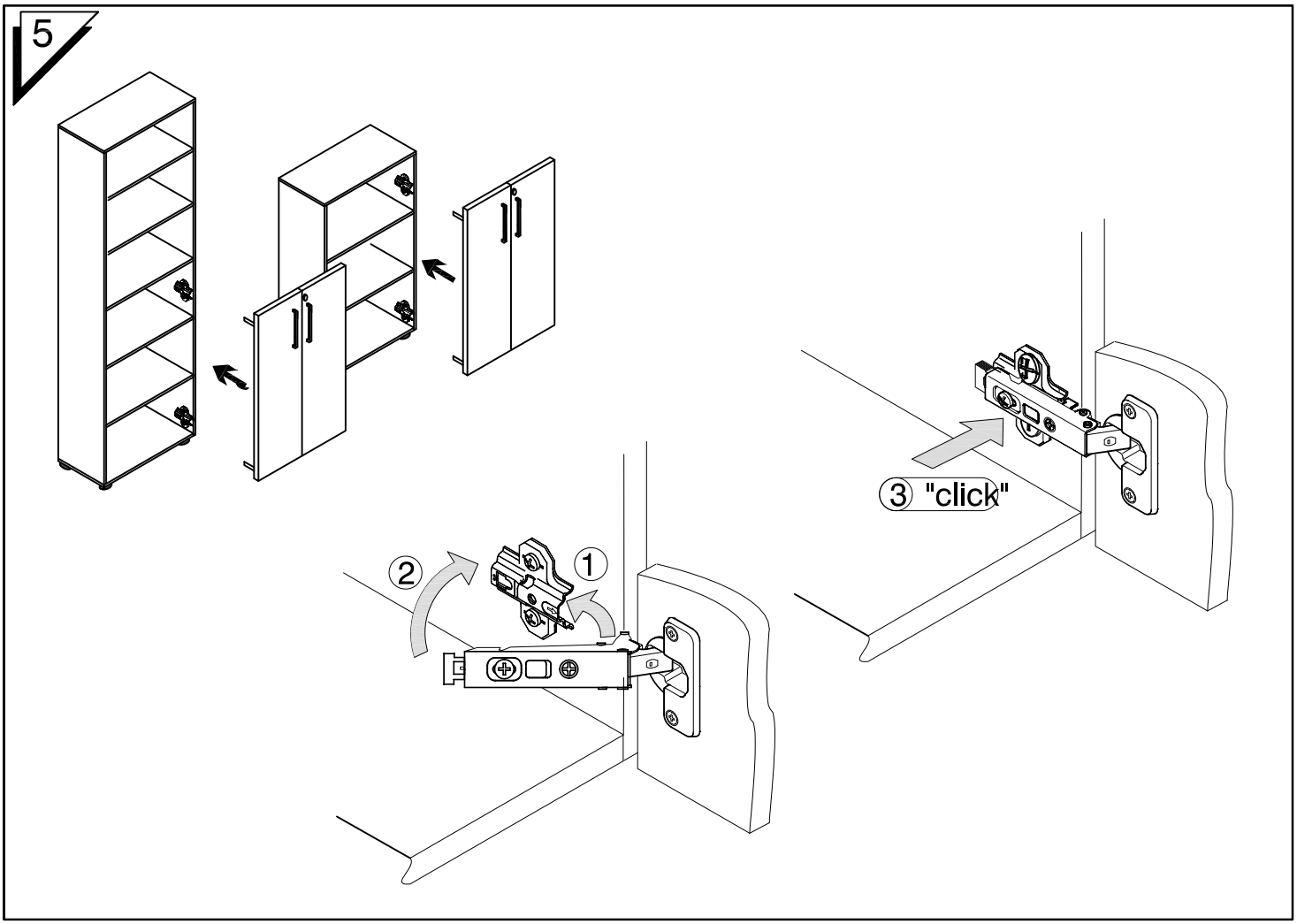
5
2
1
3 "click"

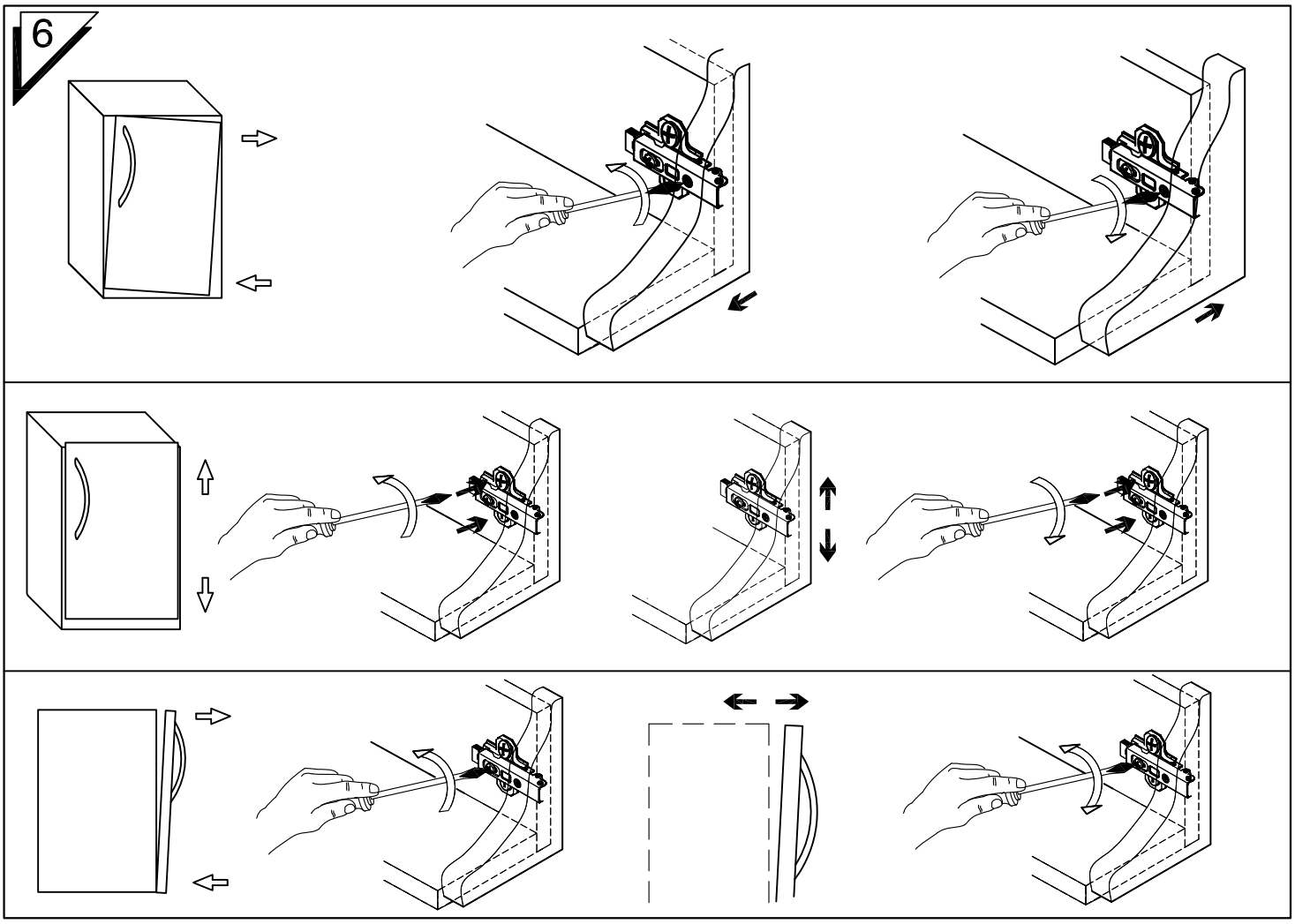
6

Montageanleitung : 568RE (568F + 568K)

Assembly instruction : 568RE

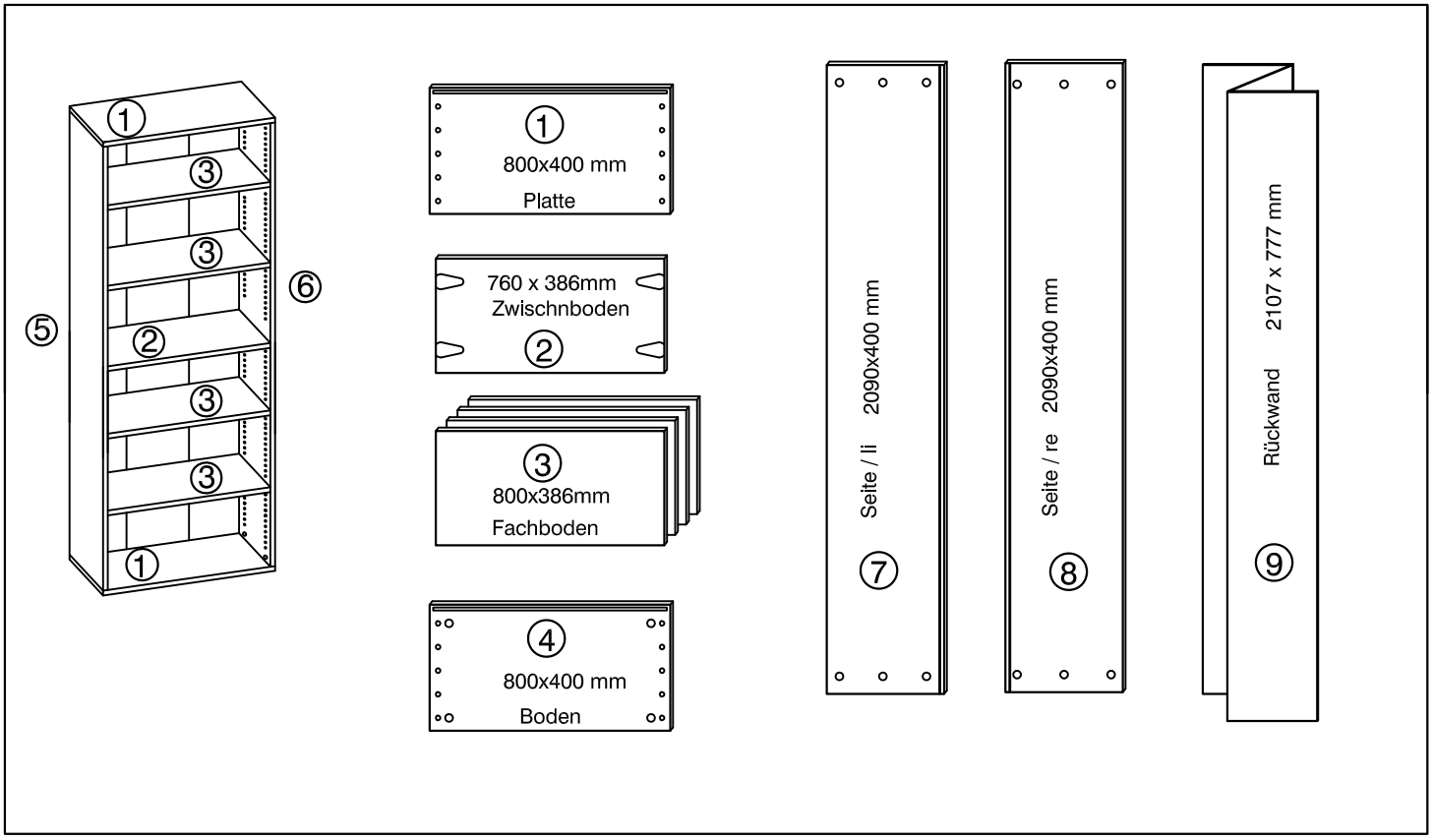

Beipack: Korpus

568xx

4 x Ⓐ 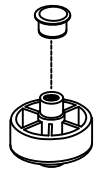 500568	12 x Ⓑ 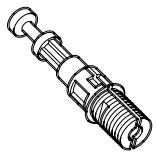 500270	12 x Ⓒ 500360	6 x Ⓓ 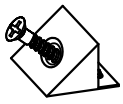 500378	6 x Ⓔ 500222
16 x Ⓕ 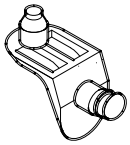 508667	4 x Ⓖ 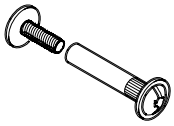 500273 + 500274	4 x Ⓗ 500271	8 x Ⓙ 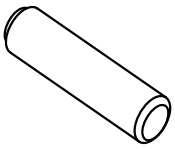 500578 8x30mm	4 x Ⓚ 18/14 500547
● Sie benötigen dieses Werkzeug / tool : 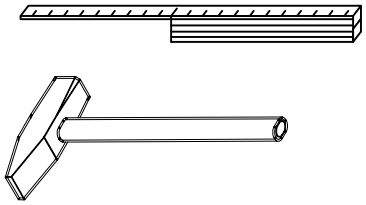 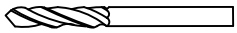 Ø 5mm 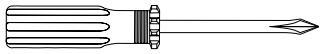				1 x Ⓛ SW4 500278

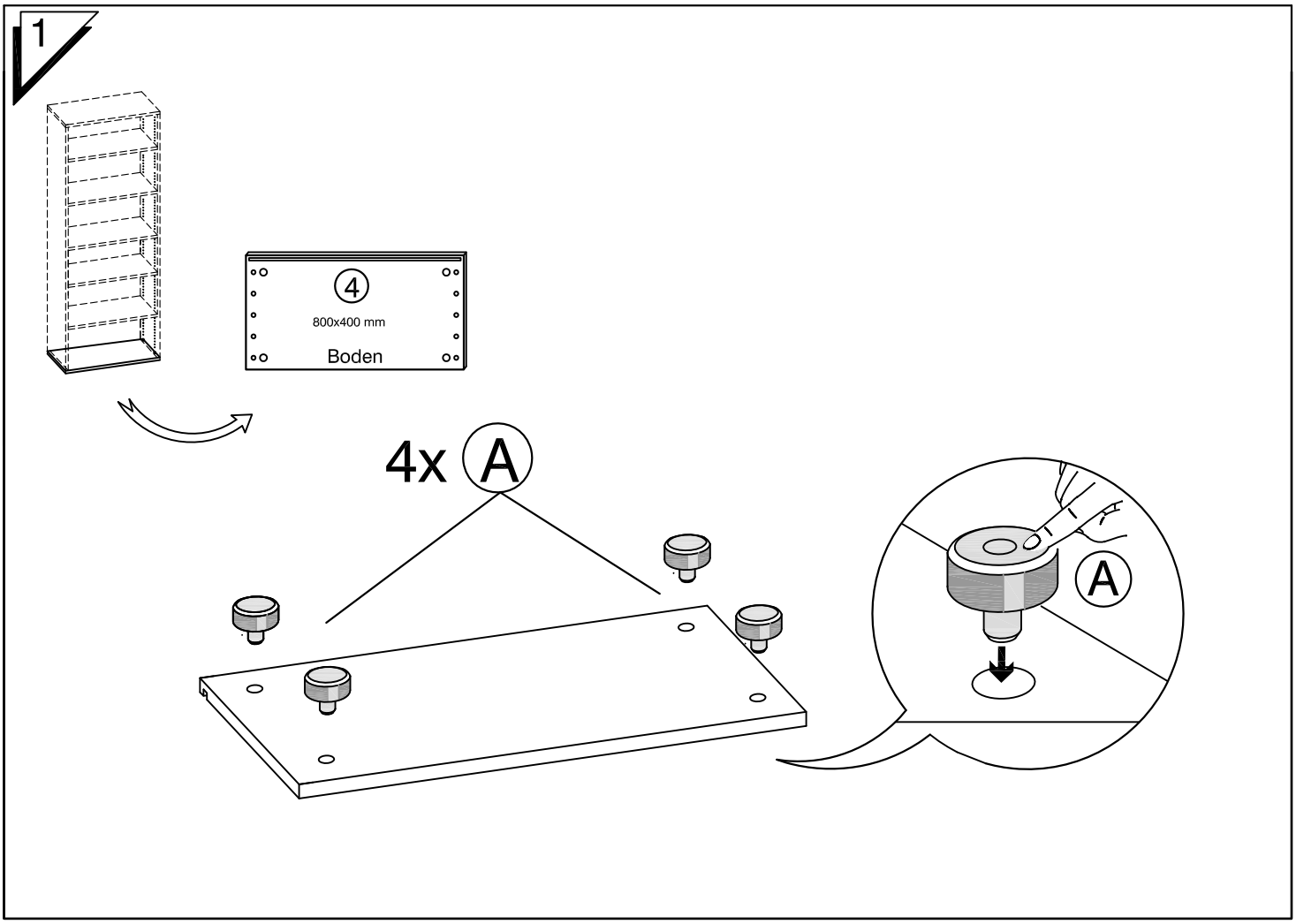
1
4
800x400 mm
Boden
4x A
A

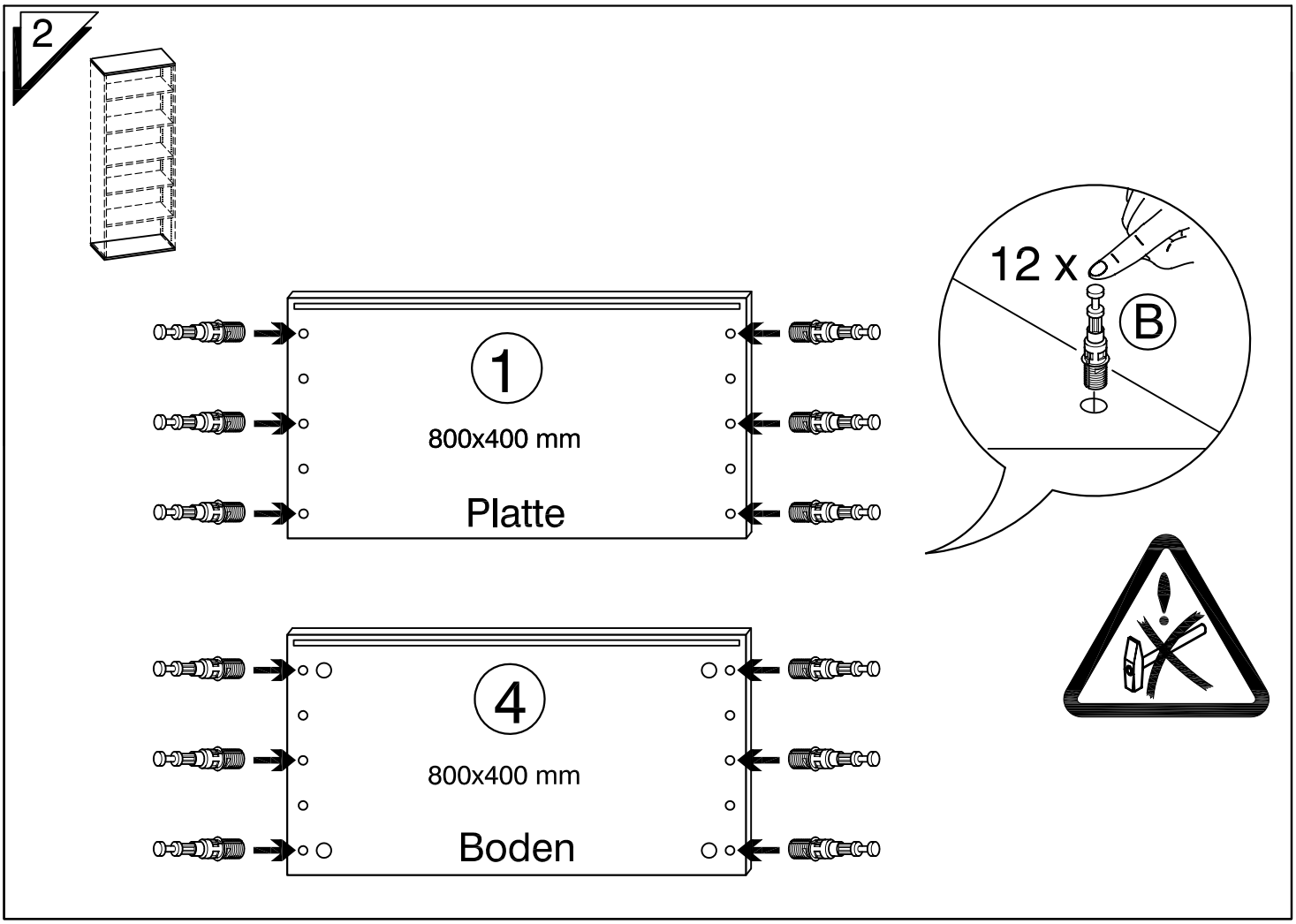
2
1
800x400 mm
Platte
12 x
B
4
800x400 mm
Boden

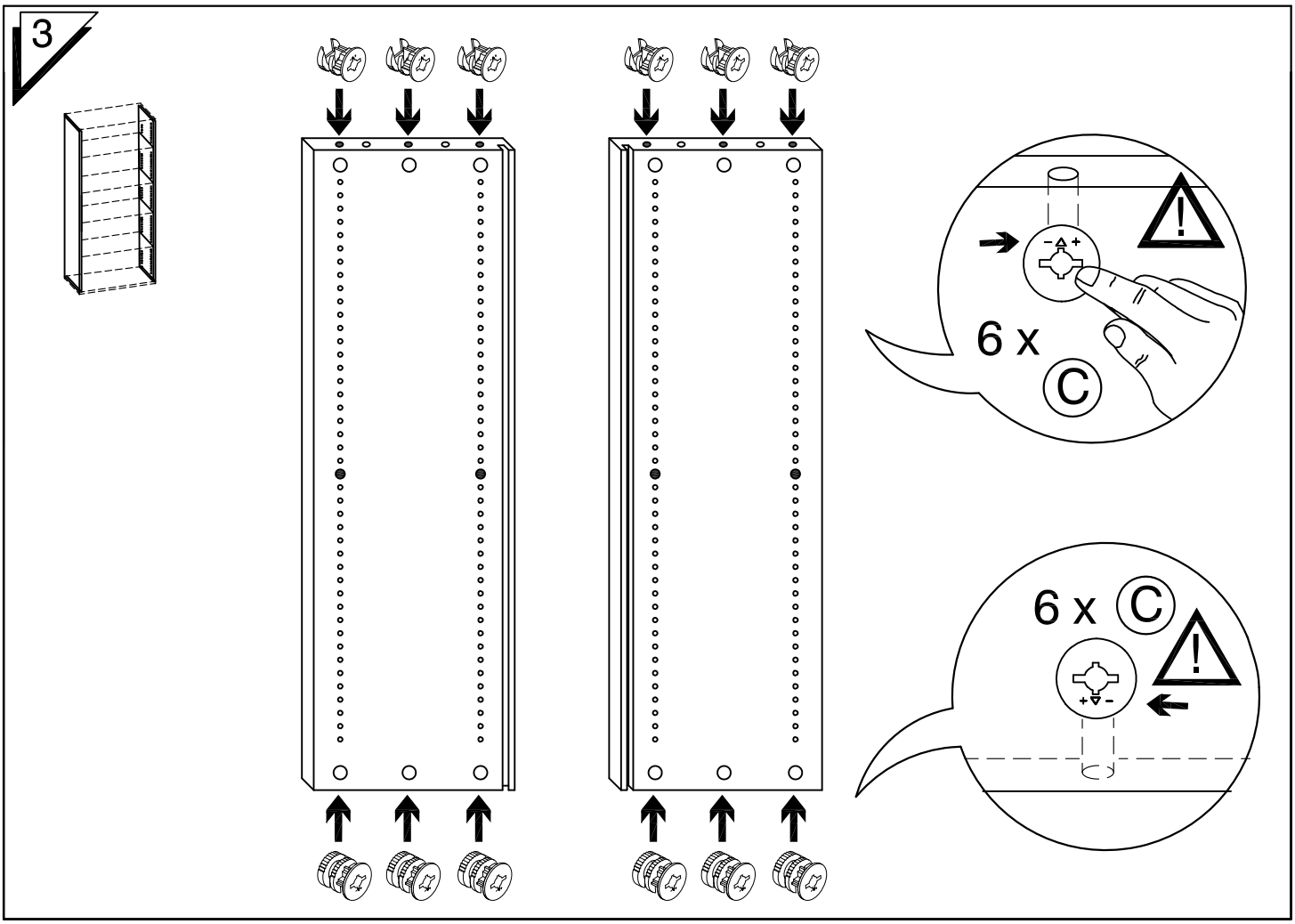
3
6 x
C
6 x C

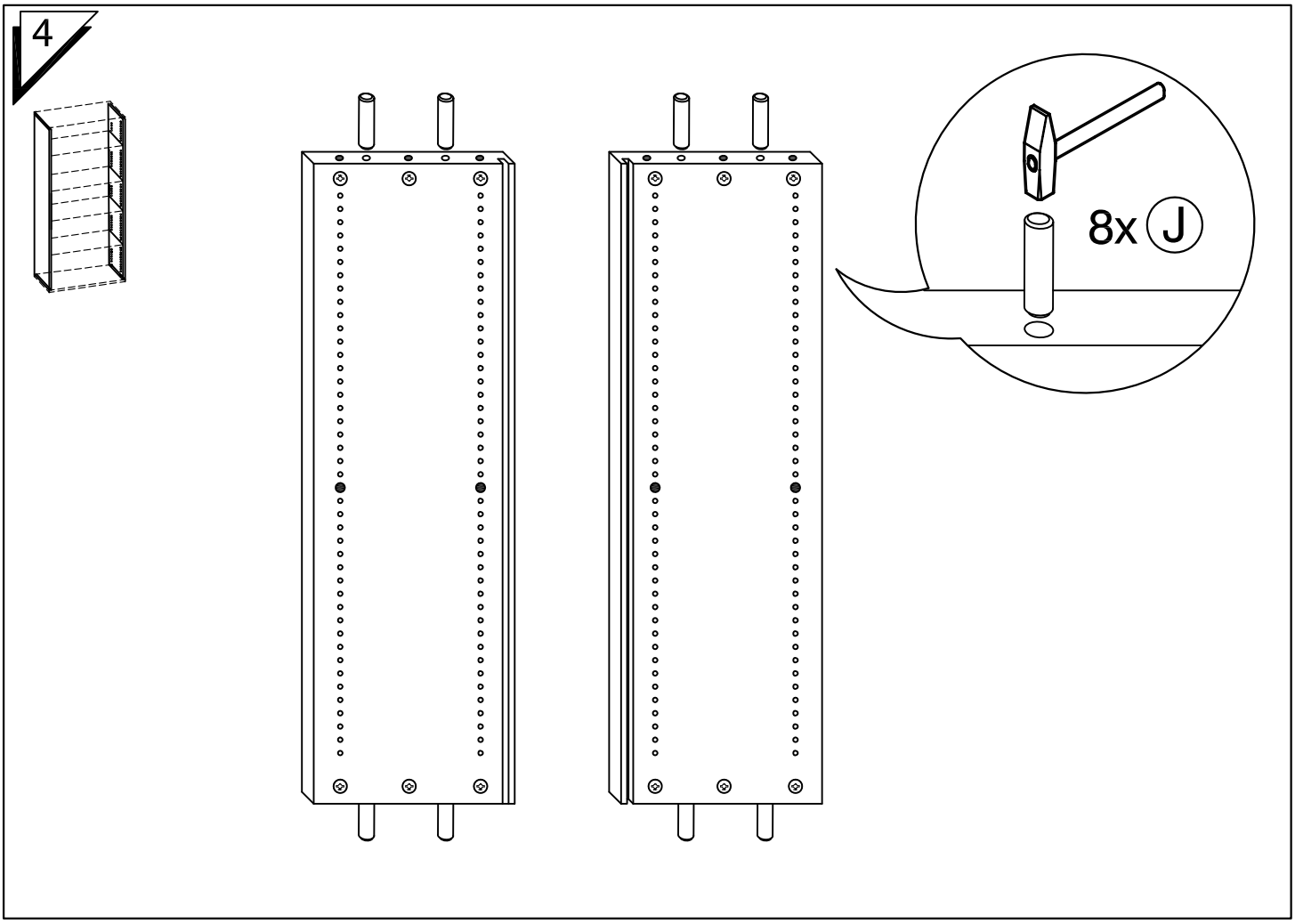
4
8x J

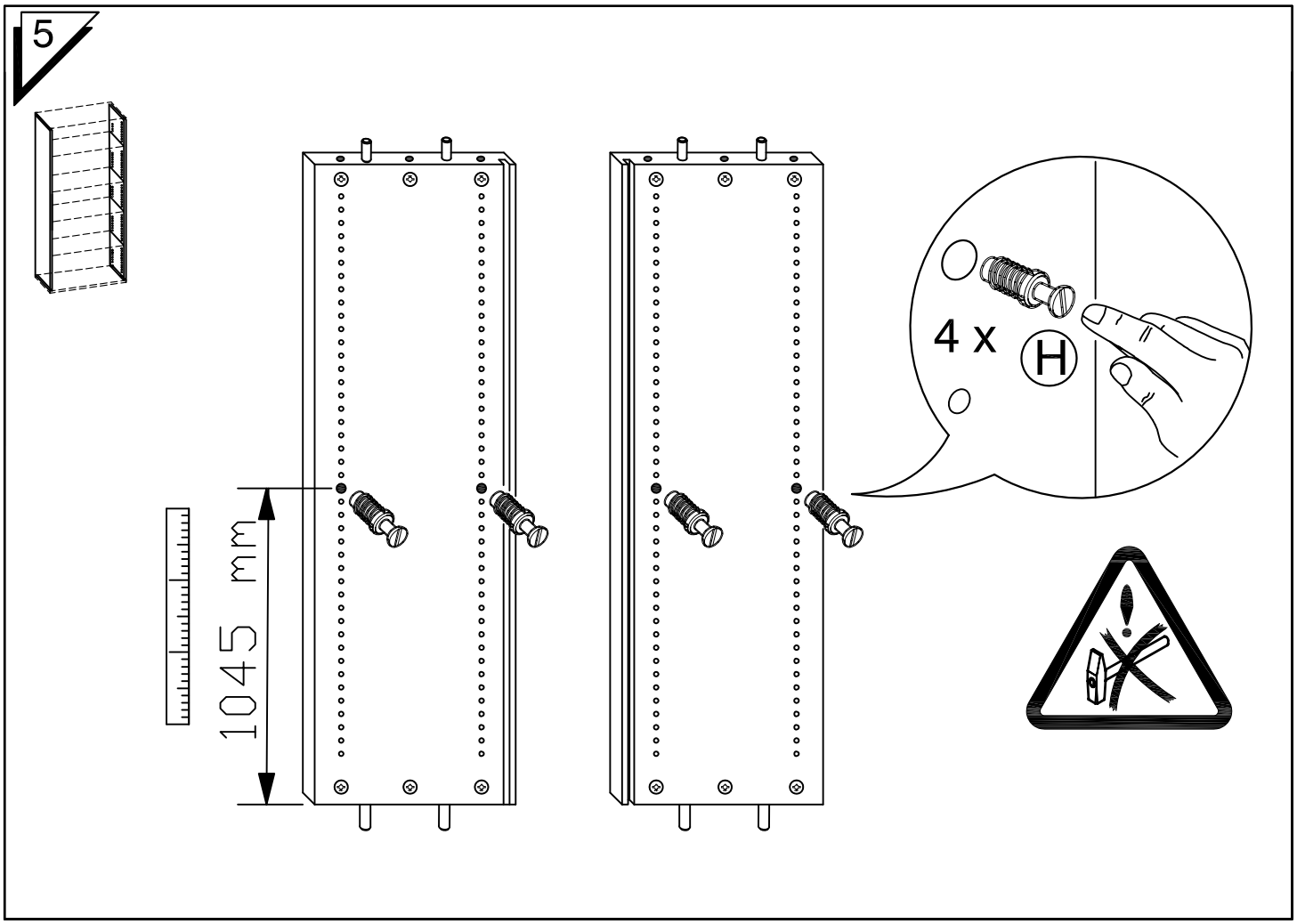
5
1045 mm
4 x
H

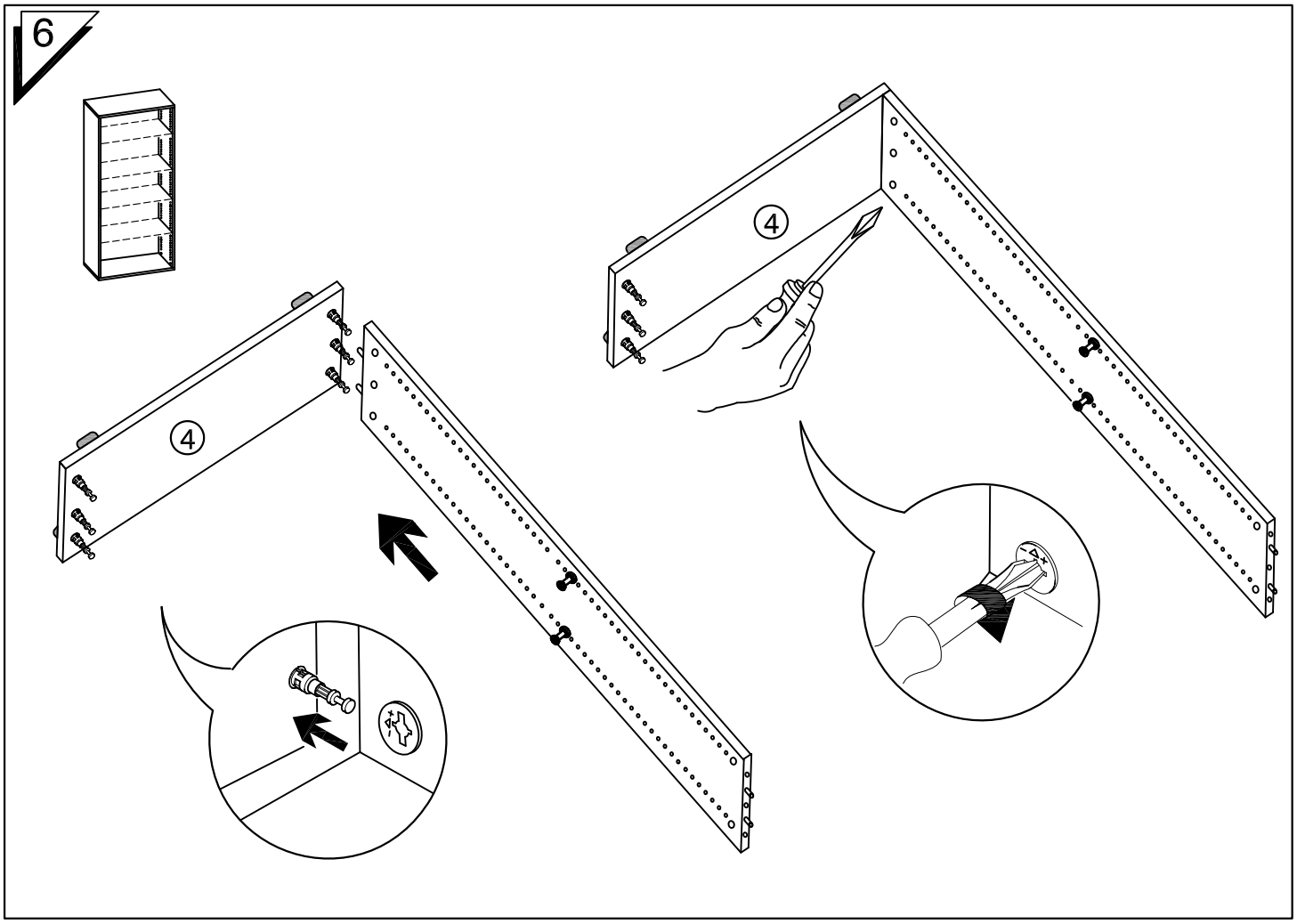
6
4
4

7

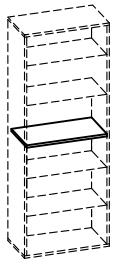

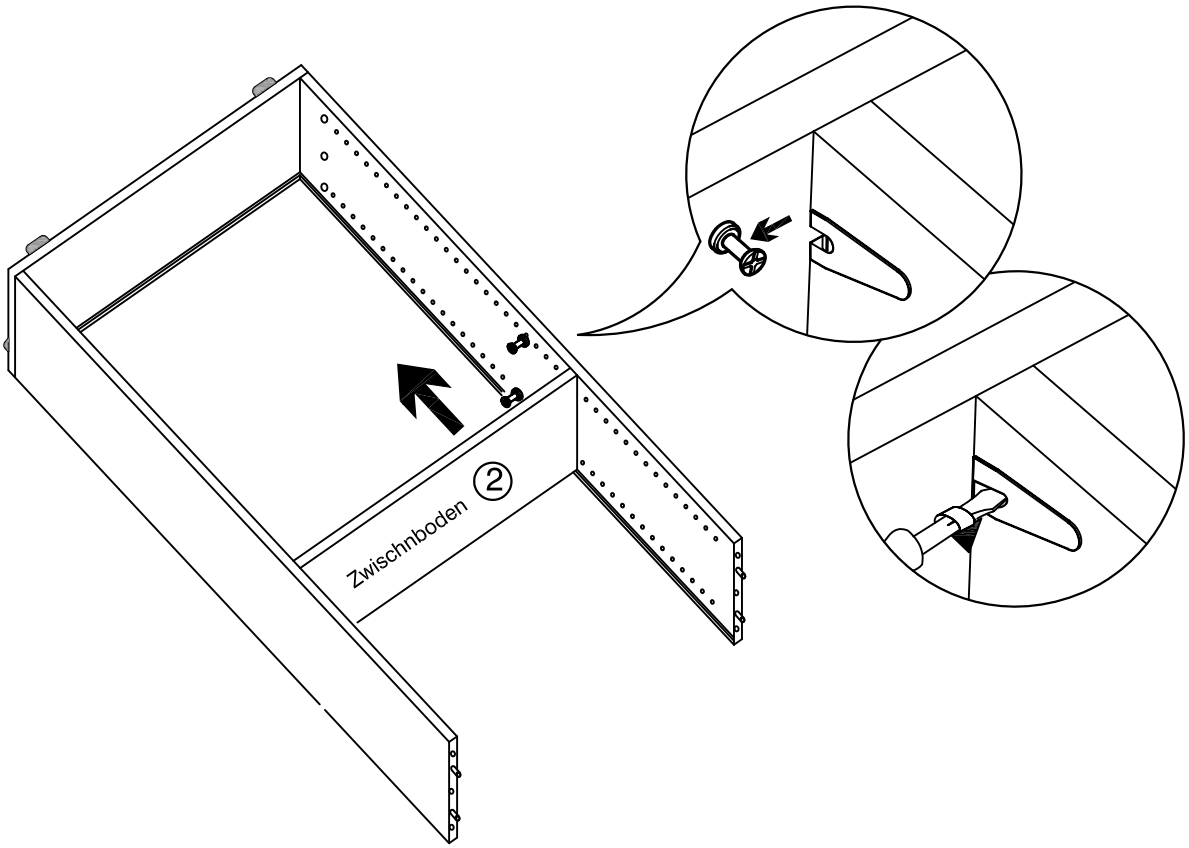

8

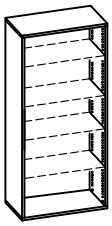

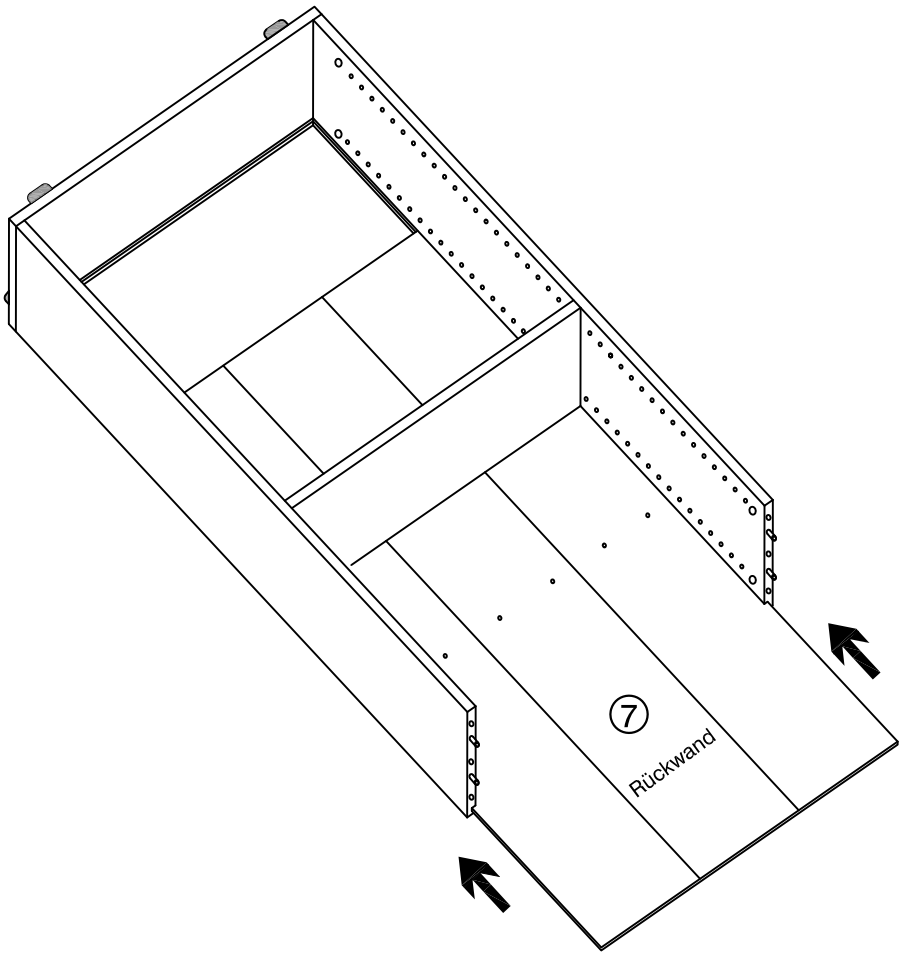

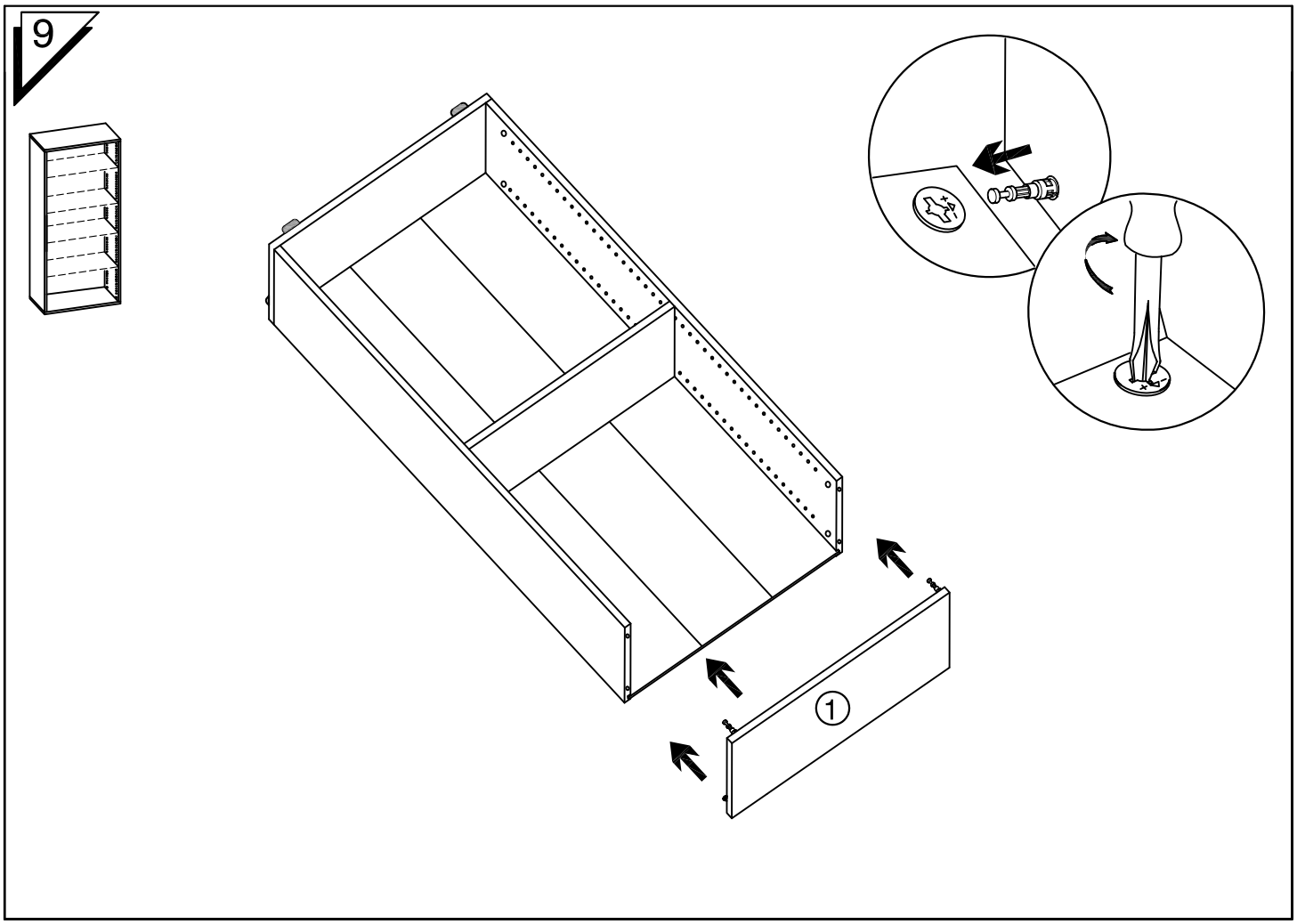
9
1

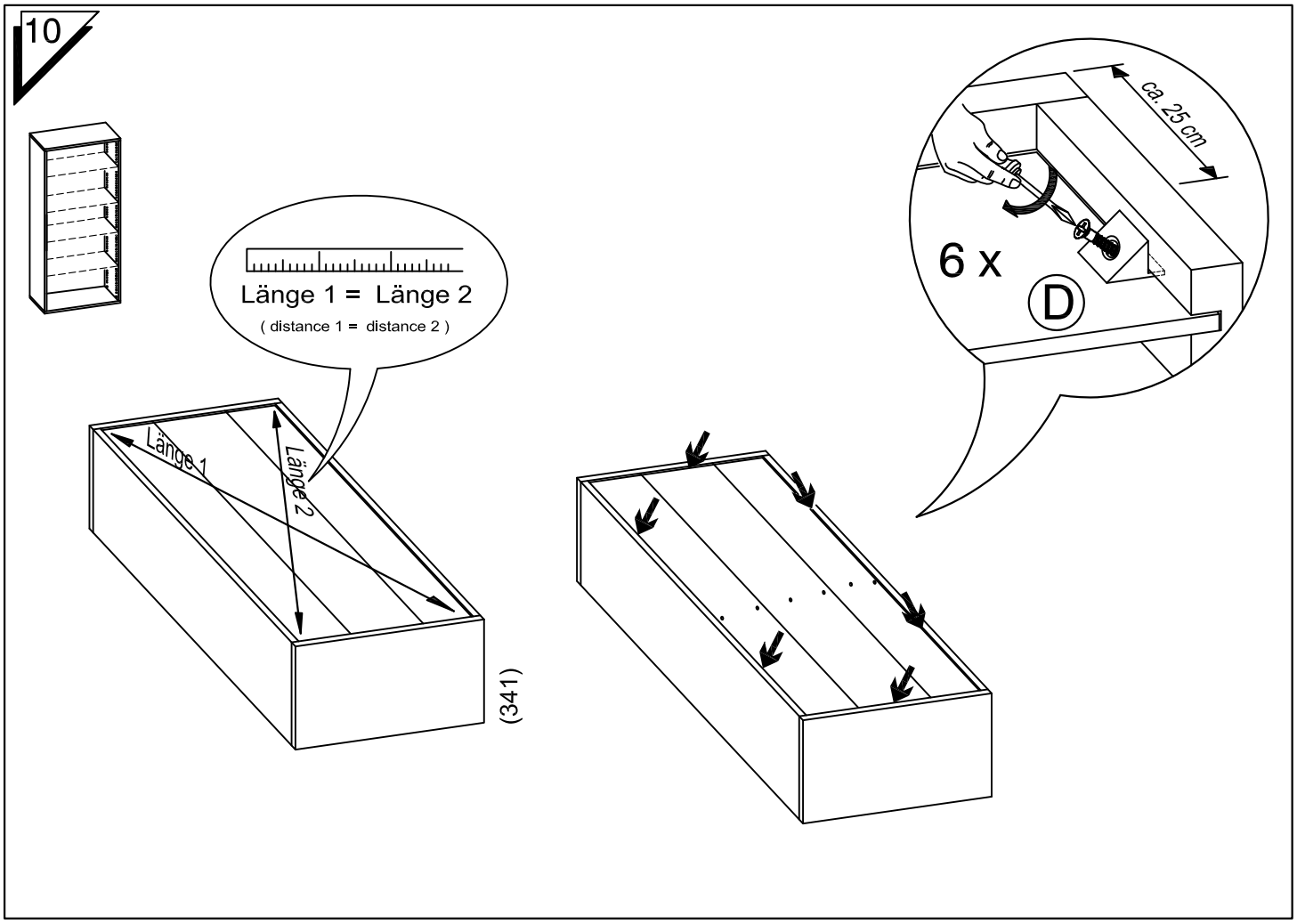
10
Länge 1 = Länge 2
(distance 1 = distance 2)
Länge 1
Länge 2
(341)
ca. 25 cm
6 x
D

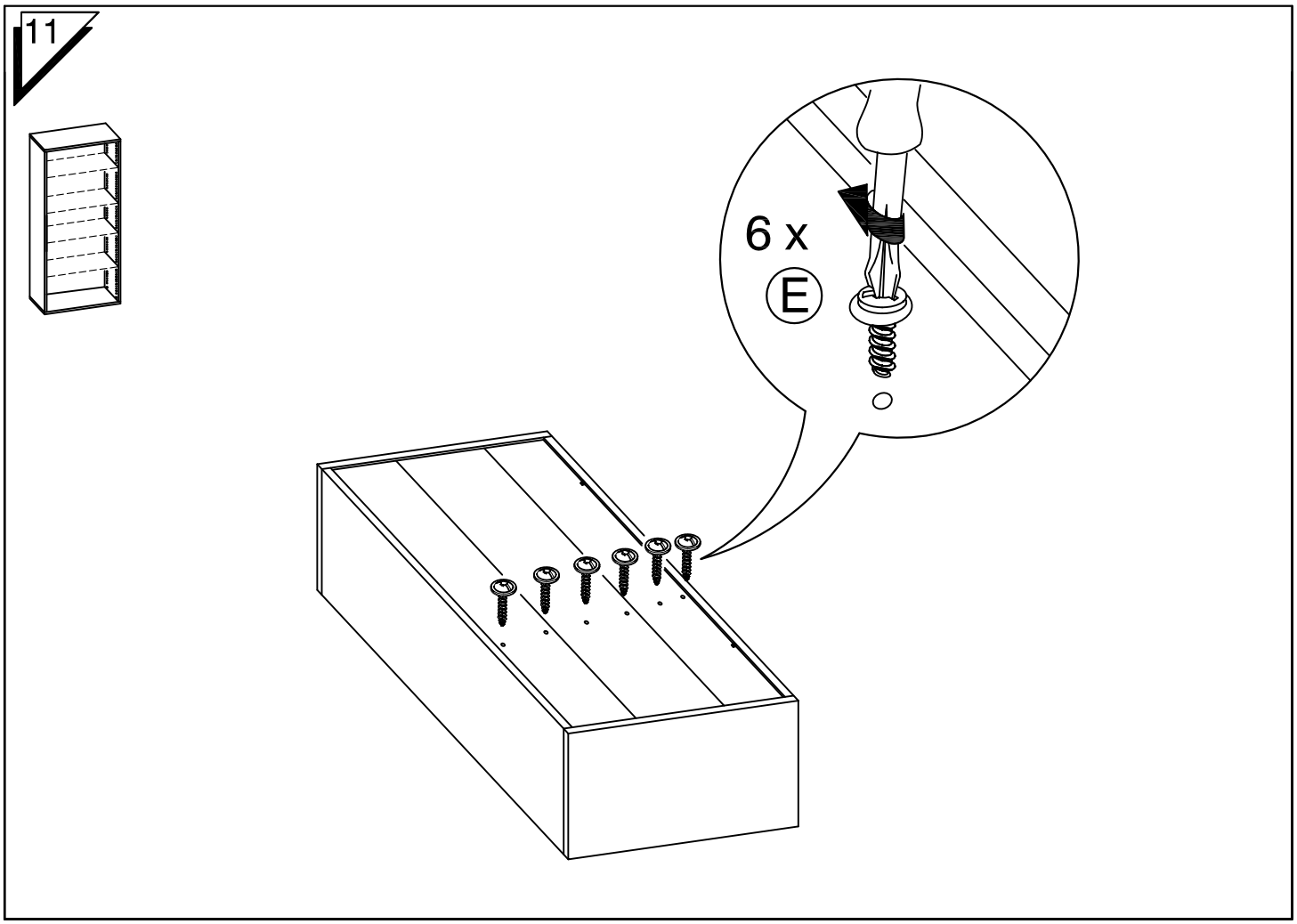
11
6 x
E

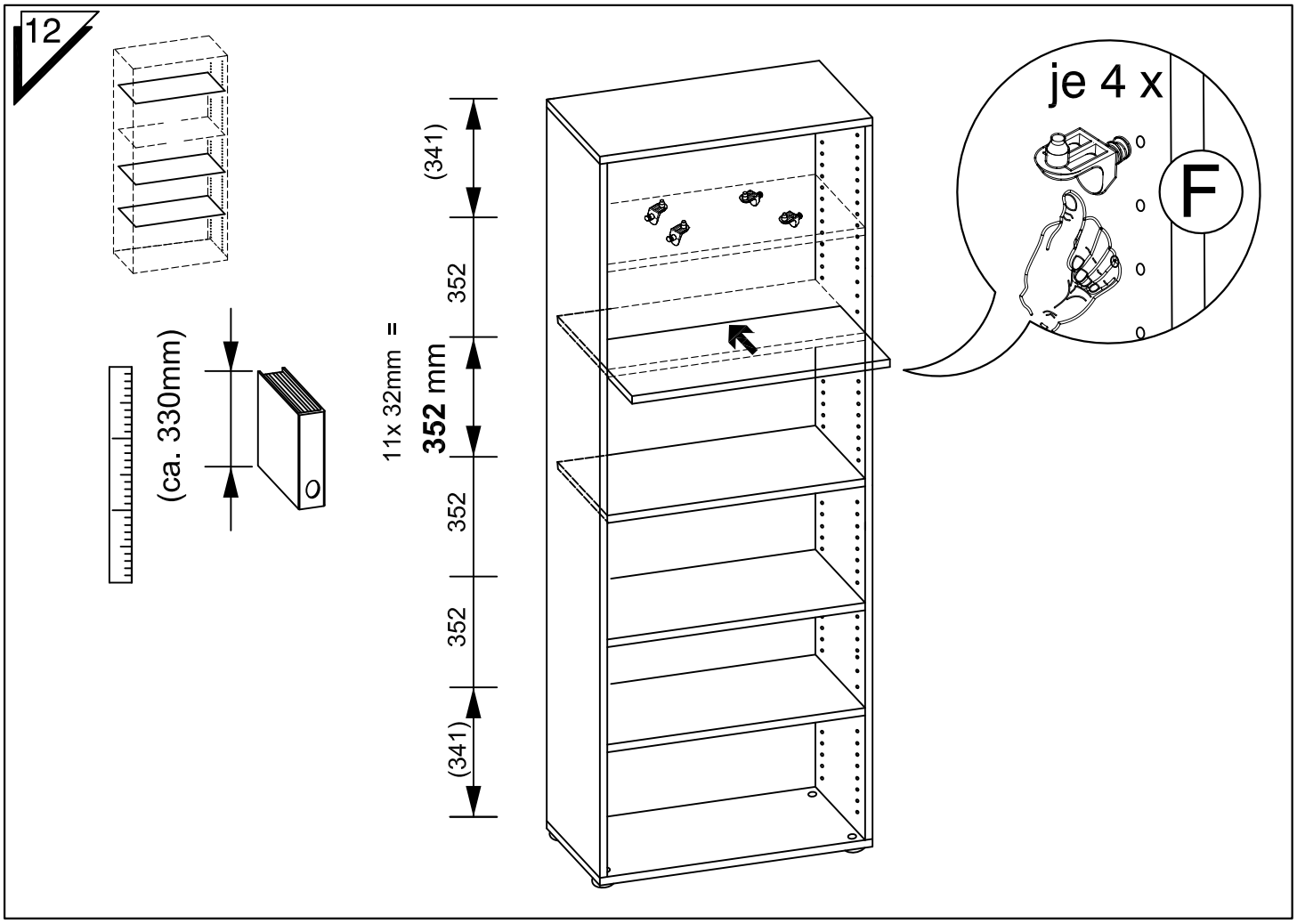
12
(ca. 330mm)
11x 32mm =
352 mm
(341)
352
352
352
(341)
je 4 x
F

13

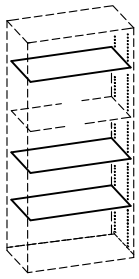

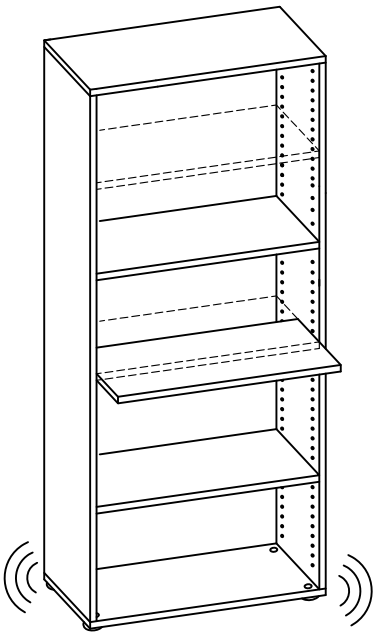

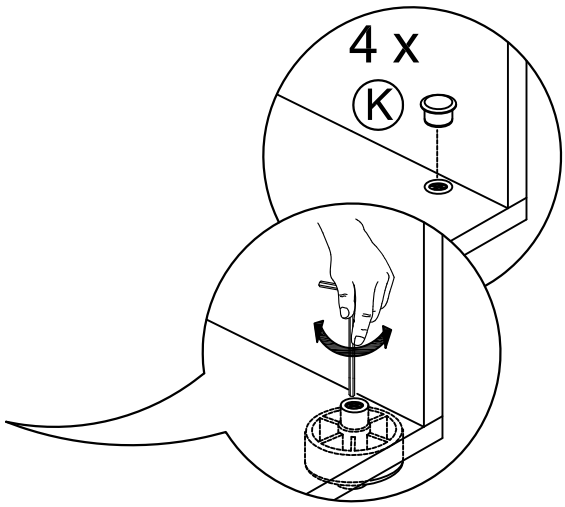
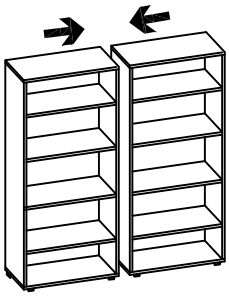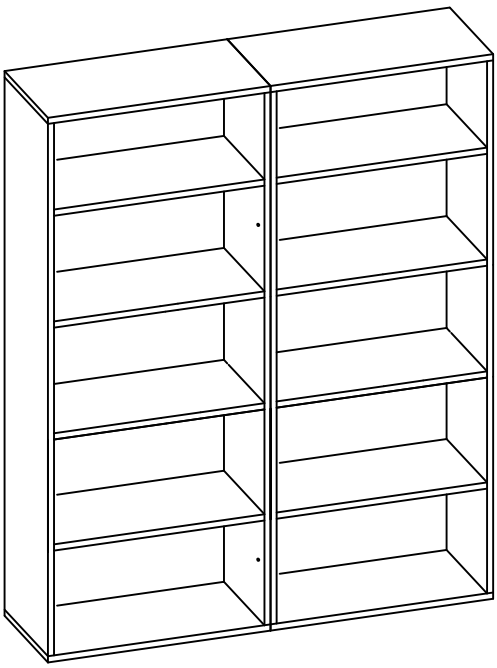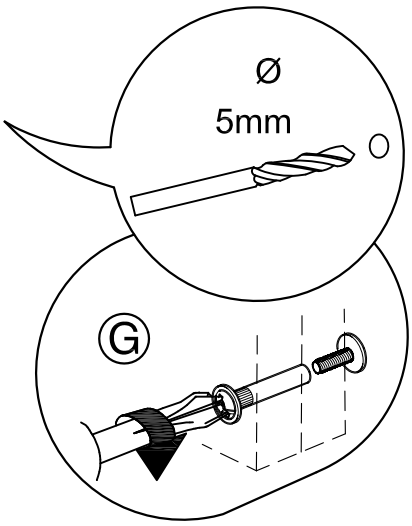
14