WET AND DRY VACUUM CLEANER

EUROKRAFT 515, 429, 629, 640, Compact
EUROKRAFT 515plast, 429plast, 440plast

D Handbuch zur Bedienung und Wartung
I Istruzioni originali
GB User and maintenance handbook
F Manuel d'instructions
E Manual de uso y mantenimiento
NL Handleiding
N Bruksanvisning
FIN Käyttöohjeet
S Bruksanvisning
DK Betjeningsvejledning
GR Εγχειρίδιο χρήσης και συντήρησης
P Manual de emprego e manutenção
CZ Příručka k použití
EST Kasutusjuhend
PL Podręcznik z instrukcjami
SK Návod na použitie
SLO Navodila za uporabo
RU руководство
H Használati útmutató
TR Kullanma talimatı

Integrated Professional Cleaning

IPC Soteco

CE

D ES WIRD EMPFOHLEN, DIESE GEBRAUCHSANLEITUNG FÜR ZUKÜNFTIGES NACHSCHLAGEN AUFZUHEBEN.
ACHTUNG: BITTE LESEN SIE DIE BEDIENUNGSANLEITUNG VOR DER BENUTZUNG SORGFÄLTIG DURCH.

I MANUALE DA CONSERVARE PER FUTURI RIFERIMENTI.
ATTENZIONE: LEGGERE IL MANUALE DI ISTRUZIONI PRIMA DI USARE L'APPARECCHIO.

GB IT IS RECOMMENDED TO KEEP THIS MANUAL FOR FUTURE REFERENCES.
ATTENTION: PLEASE READ CAREFULLY THE INSTRUCTION MANUAL BEFORE USING.

F GARDER SOIGNEUSEMENT CE MANUEL DES INSTRUCTIONS POUR TOUTE RÉFÉRENCE FUTURE.
ATTENTION : LIRE LE MANUEL DES INSTRUCTIONS AVANT D'UTILISER L'APPAREIL.

E MANUAL PARA CONSERVAR PARA REFERENCIAS FUTURAS.
ATENCIÓN: LEER EL MANUAL DE INSTRUCCIONES ANTES DE UTILIZAR EL ASPIRADOR.

NL WIJ AANBEVELEN, DAT U DEZE GEBRUIKSAANWIJZING VOOR TOEKOMSTIGE VERWIJZINGEN BEWAART.
LET OP: AANDACHTIG DEZE GEBRUIKSAANWIJZING VÓÓR HET GEBRUIK LEZEN.

N DET ANBEFALES Å TA VARE PÅ DENNE BRUKSANVISNINGEN FOR FREMTIDIGE HENVISNINGER.
ADVARSEL: LES BRUKSANVISNINGEN FØR APPARATET TAS I BRUK.

FIN KÄYTTÖOPAS TULEE SÄILYTTÄÄ TULEVAA KÄYTTÖÄ VARTEN.
HUOM: LUE KÄYTTÖOPAS ENNEN LAITTEEN KÄYTTÖÄ

S FÖRVARA MANUALEN FÖR FRAMTIDA REFERENS.
OBS: LÄS BRUKSANVISNINGEN INNAN DU ANVÄNDER APPARATEN.

DK MANUALEN BØR GEMMES TIL FREMTIDIGE HENVISNINGER.
BEMÆRK: LÆS BRUGSANVISNINGEN OMHYGGELIGT FØR APPARATET TAGES I BRUG.

GR ΚΡΑΤΗΣΤΕ ΤΙΣ ΟΔΗΓΙΕΣ ΠΑΝΤΑ ΣΕ ΕΜΦΑΝΕΣ ΜΕΡΟΣ ΓΙΑ ΝΑ ΕΧΕΤΕ ΔΥΝΑΤΟΤΗΤΑ ΓΡΗΓΟΡΗΣ ΔΙΑΒΟΥΛΕΥΣΗΣ
ΠΡΟΣΟΧΗ: ΔΙΑΒΑΣΤΕ ΠΡΟΣΕΚΤΙΚΑ ΤΟ ΠΑΡΟΝ ΒΙΒΛΙΑΡΙΟ ΟΔΗΓΙΩΝ ΠΡΙΝ ΕΚΚΙΝΗΣΕΤΕ ΤΟΝ ΑΝΑΡΟΦΗΤΗΡΑ.

P CONSERVE O MANUAL PARA REFERÊNCIAS FUTURAS.
ATENÇÃO: LER O MANUAL DE INSTRUÇÕES ANTES DE EMPREGAR O APARELHO.

CZ PŘÍRUČKU UCHOVEJTE PRO PŘÍŠTÍ POUŽITÍ.
POZOR: PŘED POUŽITÍM PŘÍSTROJE SI PŘEČTĚTE PŘÍRUČKU K POUŽITÍ

EST SEDA JUHENDIT ON SOOVITATAV SÄILITADA TULEVASE VAJADUSE JAOKS.
TÄHELEPANU: LUGEGE ENNE KASUTAMIST HOOLIKALT KASUTUSJUHENDIT.

PL PODRĘCZNIK DO ZACHOWANIA DLA ONOSZENIA SIĘ DOŃ W PRZYSZŁOŚCI.
UWAGA: PRZECZYTAĆ PODRĘCZNIK Z INSTRUKCJAMI PRZED UŻYCIEM SPRZĘTU.

SK PRÍRUČKU USCHOVAJTE PRE BUDÚCE POUŽITIE
POZOR: PRED POUŽITÍM PRÍSTROJA SI PREČÍTAJTE PRÍRUČKU NA POUŽITIE

SLO PRIPOROČAMO, DA OBDRŽITE NAVODILA ZA UPORABO ZA KASNEJŠI VPOGLED.
POZOR: PROSIMO VAS, DA SI PRED ZAČETKOM UPORABE SKRBNO PREBERETE VSA NAVODILA ZA UPORABO.

RU Рекомендуется, чтобы выбрать руководство.
Примечание: Пожалуйста, внимательно прочитайте инструкцию перед первым использованием.

H A HASZNÁLATI ÚTMUTATÓT AJÁNLATOS MEGÕRIZNI, HOGY KÉSÕBB IS FEL LEHESSEN LAPOZNI.
FIGYELEM! A KÉSZÜLÉK HASZNÁLATA ELÕTT OLVASSA VÉGIG FIGYELMESEN A KEZELÉSI ÚTMUTATÓT.

TR CİHAZI ÇALIŞTIRMADAN ÖNCE KULLANMA TALİMATINI AYRINTILI BİR ŞEKİLDE OKUYUNUZ. KULLANIM EL KİTABINI DAHA SONRA SİZE KILAVUZ OLMASI VE BAKABİLMENİZ AÇISINDAN SAKLAYINIZ.

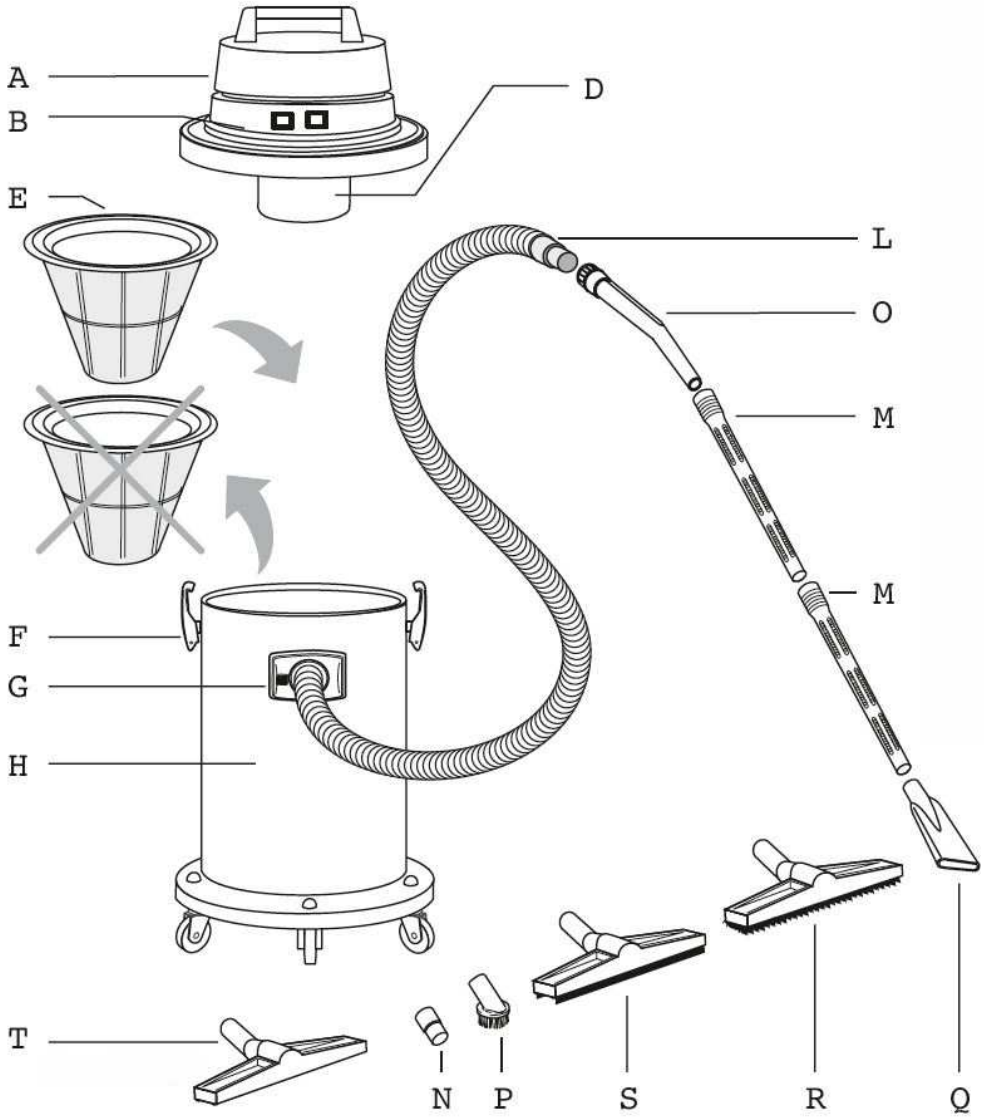

OPTIONAL:
O
M
N
P
R
S
T

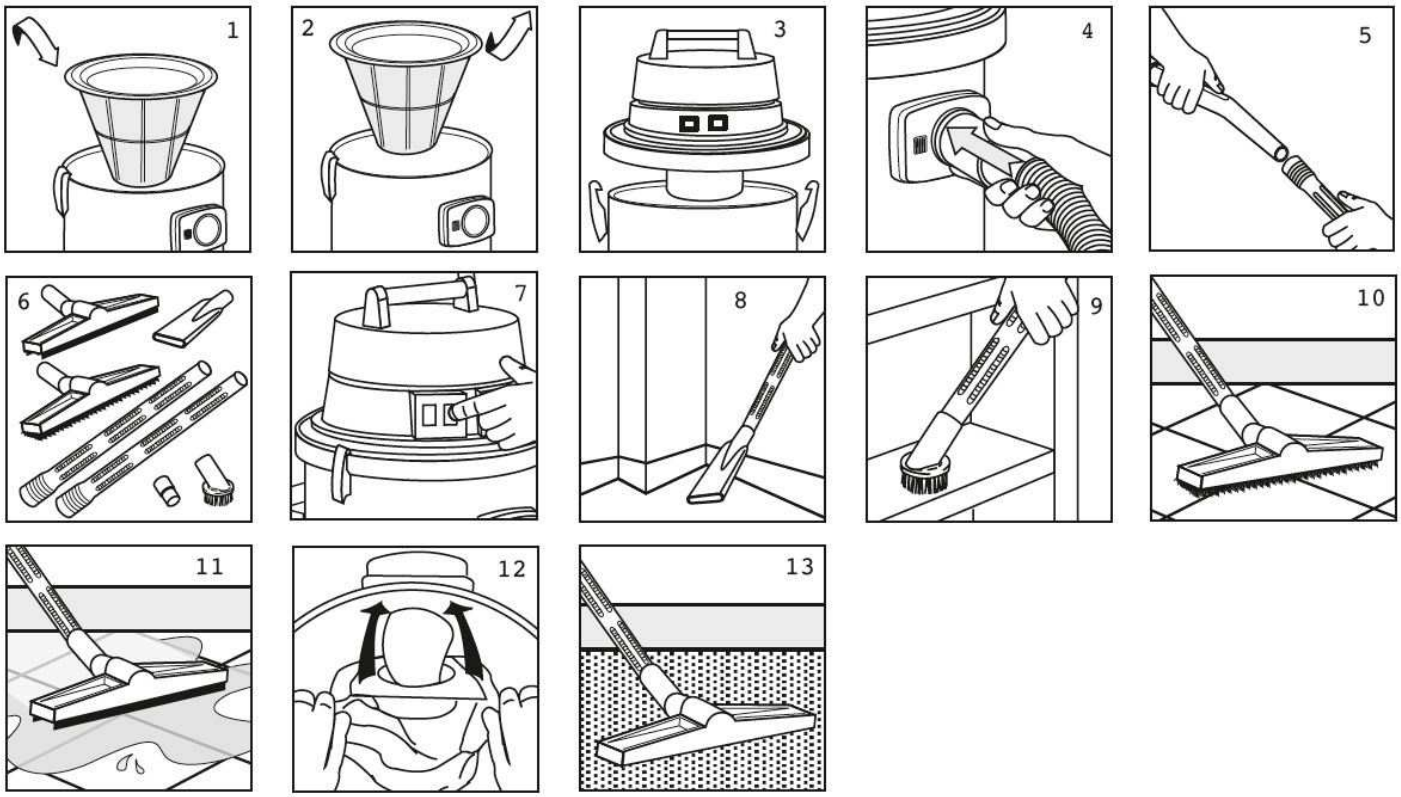

D

DAS GERÄT EIGNET SICH SOWOHL ZUM AUFSAUGEN VON STAUB ALS AUCH VON FLÜSSIGKEITEN. ES IST ROBUST, LEISTUNGSSTARK UND EINFACH ZU HANDHABEN. DIE MITGELIEFERTEN ZUBEHÖRTEILE MACHEN ES ZU EINEM UNENTBEHRLICHEN HILFSMITTEL FÜR DIE GRÜNDLICHE UND SCHNELLE REINIGUNG. DAS GERÄT EIGNET SICH FÜR DEN GEBRAUCH IN ÖFFENTLICHEN GEBÄUDEN WIE HOTELS, SCHULEN, KRANKENHÄUSERN, FABRIKEN, BÜROS, GESCHÄFTEN UND WOHNANLAGEN.

BESCHREIBUNG UND MONTAGE

A – Motorkopf
B – EIN/AUS-Schalter
D – Schwimmer: Er verhindert, dass während des Saugens Flüssigkeit in den Motorkopf eintritt.
E – Polyesterfilter nur zum Trockensaugen; vor Nasssaugen unbedingt entfernen!
F – Befestigungsklammern
G – Saugstutzen
H – Behälter
L – Saugschlauch
M – Verlängerungsrohr
N – Reduzierstücke
O – Handgriff
P – Rundbürste
Q – Fugendüse
R – Trockensaugdüse
S – Wassersaugdüse
T – Teppich-Saugdüse

ACHTUNG: Um die Leistungsfähigkeit des Gerätes zu erhalten, wird empfohlen, den Polyesterfilter nach jedem Gebrauch zu reinigen.

TROCKENSAUGEN / BEDIENUNGSHINWEISE

- Textilfilter in Behälter einsetzen (Abb. 1).
- Motorkopf auf Behälter setzen und mit Klammern befestigen (Abb.3)
- Schlauch am Saugstutzen anschließen (Abb. 4).
- Saugrohre auf Saugschlauch stecken (Abb. 5).
- Entsprechendes Zubehör auswählen und anschließen (Abb.6)
- Stecker in Steckdose stecken, dann Gerät einschalten (Abb.7)
- Beispiel für den Gebrauch der Fugendüse (Abb. 8).
- Beispiel für den Gebrauch der Rundbürste (Abb. 9).
- Beispiel für den Gebrauch der Bürste für Bodenreinigung (Abb.10)
- Papierfilter auf den im Gerät befindlichen Stutzen schieben (Abb.12)

NASS-SAUGEN / BEDIENUNGSHINWEISE

- Textfilter abnehmen (Abb.2).
- Motorkopf auf den Tank setzen und mit Klammern befestigen (Abb.3).
- Schlauch am Saugstutzen anschließen (Abb.4).
- Saugrohre an Schlauch anschließen (Abb.5).
- Verbinde die Wassersaugdüse (Abb.6).
- Stecker in Steckdose stecken, dann Gerät einschalten (Abb.7)
- Beispiel für den Gebrauch der Wassersaugdüse (Abb. 11)

GEBRAUCH VON SONDERZUBEHÖR

Beispiel für den Gebrauch der Teppich Saugdüse (Abb. 13)

STRENG ZU BEFOLGENDE ANWEISUNGEN

• Die Saugzentrale darf nur von qualifiziertem Personal aktiviert werden. Sie muß an einem geschützten Ort stehen und nicht Regen, Überschwemmungen, extremer Luftfeuchtigkeit oder großen Temperaturschwankungen ausgesetzt sein
• Dieses Gerät darf nicht von Personen (einschließlich Kindern) mit körperlichen, sensuellen oder geistigen Behinderungen oder ohne Erfahrung oder Kenntnis benutzt werden, es sei denn, sie haben Anleitungen über den Gebrauch des Geräts erhalten und werden von einer Person beaufsichtigt, die für ihre Sicherheit verantwortlich ist.
• Kinder sollten beaufsichtigt werden, sodass sie nicht mit dem Gerät spielen.

• Die Verpackungselemente können mögliche Gefahren darstellen (z.B. Plastiktüte): für Kinder und andere Personen, die sich ihrer Handlungen nicht bewusst sind, oder Tiere unzugänglich aufbewahren. Um ordnungsgemäß die Verpackung zu beseitigen, folgen Sie die Ortsauflagen
• Jeder andere Gebrauch als der von diesem Handbuch angegebene kann eine Gefahr darstellen und ist daher zu vermeiden.
• Das Gerät muss vor dem Gebrauch korrekt montiert werden. Ferner ist zu prüfen, dass die Filterelemente (z.B. Papiertüte, Filterpatrone, etc.) korrekt montiert und leistungsfähig sind.
• Prüfen, dass die Steckdose mit dem Stecker des Geräts konform ist.
• Prüfen, dass der auf dem Motorblock angegebene Spannungswert mit dem Energiewert, an den das Gerät angeschlossen werden soll, übereinstimmt.
• Bei Betrieb des Geräts ist es zu vermeiden, die Ansaugöffnung in die Nähe empfindlicher Körperteile wie Augen, Mund, Ohren, etc. zu bringen.
• Prüfen, dass der Schwimmer, der die Ansaugung stoppen soll, wenn der Behälter voller Flüssigkeit oder umgekippt ist, keine Beschädigungen oder Verstopfungen aufweist, welche den Aufstieg behindern können. Den Schwimmer (Begrenzungsvorrichtung des Wasserpegels) regelmäßig nach den Anweisungen reinigen und prüfen, ob Zeichen einer Beschädigung vorhanden sind.
• ACHTUNG: Dieses Gerät ist nicht zum Aufsaugen von gefährlichem Staub geeignet.
• ACHTUNG: Keine brennbaren (z.B. Kaminasche), explosionsfähigen, giftigen oder gesundheitsschädlichen Stoffe aufsaugen. Die maximale zulässige Gebrauchs-Temperatur ist (40℃ / 104℉).
• ACHTUNG: Das Gerät ist nicht geeignet für Umgebungen, die gegen elektrostatische Entladungen geschützt sind.
• ACHTUNG: Nur die mit dem Gerät gelieferten Bürsten benutzen oder solche, die im Anleitungshandbuch genau angegeben werden. Der Gebrauch anderer Bürsten kann die Sicherheit beeinträchtigen
• ACHTUNG: Das laufende Gerät nicht unbeaufsichtigt lassen. Ziehen Sie immer den Netzstecker aus der Steckdose, wenn der Apparat nicht benutzt wird und halten Sie ihn außer Reichweite von Kindern oder unverantwortlichen Personen.
• ACHTUNG: Bei einem Auslaufen von Flüssigkeit oder Schaum sofort ausschalten.
• ACHTUNG: Bei einem Umkippen wird empfohlen, das Gerät vor dem Ausschalten wieder aufzurichten.
• Kein Wasser aus Behältern, Waschbecken, Wannen, etc. aufsaugen.
• Keine aggressiven Reinigungsmittel aufsaugen, da diese das Gerät beschädigen könnten.
• Keine Materialien aufsaugen, die die Filterelemente beschädigen können (z.B. Glassplitter, Metall, etc.)
• Gerät niemals durch Benutzung des Stromkabels ziehen oder heben.
• Gerät zur Reinigung nicht in Wasser eintauchen oder mit einem Wasserstrahl waschen.
• Vor jeder Art von Eingriff oder wenn das Gerät unbeaufsichtigt oder für Kinder oder unzurechnungsfähige Personen zugänglich ist, immer den Stecker aus der Steckdose ziehen.
• Versorgungskabel immer auf Schäden wie Risse oder Alterserscheinungen kontrollieren. Kabel vor einer weiteren Benutzung ersetzen.
• Wenn das Versorgungskabel beschädigt ist, ist es vom Hersteller oder seinem technischen Service oder auf jeden Fall von einer ähnlichen, qualifizierten Person zu ersetzen, sodass jeder Gefahr vorgebeugt wird.
• Bei der Benutzung elektrischer Verlängerungskabel ist zu prüfen, dass diese auf trockenen Flächen aufliegen und vor eventuellen Wasserspritzern geschützt sind.
• Wartungen und Reparaturen müssen immer von Fachpersonal ausgeführt werden; eventuell beschädigte Teile sind nur durch Originalersatzteile zu ersetzen.
• ACHTUNG: Wenn das Gerät mit einer Zusatzbuchse ausgestattet ist, darf die auf der Buchse aufgeführte Leistung nicht überschritten werden. Die Nichtbeachtung dieser Vorschrift kann Brände und Verletzungen, auch tödliche, beim Benutzer zur Folge haben.
• ACHTUNG: jede Veränderung des Geräts ist verboten. Die Änderung kann neben dem Verfall der Garantie Brände und Verletzungen, auch tödliche, für den Benutzer zur Folge haben.
• Der Hersteller übernimmt keine Haftung für Schäden, die als eine Folge der Nichtbeachtung dieser Anleitungen oder bei einem Missbrauch des Geräts Schäden an Gegenständen oder Personen verursachen.

Weitere Bedienungshinweise für den optimalen Einsatz:
► Dieses Gerät ist für den periodischen Betrieb geeignet. Nach einer Arbeitsphase von 90 Minuten sollte eine Abkühlungsphase von mindestens 30 Minuten erfolgen.
► Beim Saugen von größeren Mengen Feinstaub ist der Einsatz einer Mikrofilterpatrone empfehlenswert.
► Beim Saugen von Flüssigkeiten ist darauf zu achten, dass der Schwimmer im Schwimmersystem frei beweglich ist.

GERÄUSCHEMISSIONEN: Diese Werte sind gemäß EN 60704 - 1 (1997) / EN 60704 -2 - 1 (2001) Normen abgemessen. Abmessung A für das Niveau des Schalldrucks des Geräts ist < 80 dB (A) - Unter ungünstigen Zuführungsbedingungen kann es beim Gebrauch zu einer kurzfristigen Absenkung der Spannung kommen.

Elektrogeräte nicht mit dem Hausmüll entsorgen. In Übereinstimmung mit der Europäischen Richtlinie 2002/96/EG über Elektro- Elektronik- Altgeräte (WEEE) und ihrer Einführung in das Landesrecht, müssen Elektro-Altgeräte getrennt gesammelt und einer umweltfreundlichen Entsorgung übergeben werden.

I

APPARECCHIO ADATTO PER ASPIRARE SIA POLVERE CHE LIQUIDI. ROBUSTO E POTENTE, SEMPLICE DA USARE, CON GLI ACCESSORI DI CUI E' DOTATO DIVENTA UNO STRUMENTO VERAMENTE EFFICACE PER UNA PULIZIA PROFONDA E RAPIDA. QUESTO APPARECCHIO È ADATTO PER L'USO COLLETTIVO, PER ESEMPIO IN ALBERGHI, SCUOLE, OSPEDALI, FABBRICHE, NEGOZI, UFFICI E IN RESIDENCE.

DESCRIZIONE E MONTAGGIO

A - Blocco motore.
B - Interruttore
D - Galleggiante: impedisce al liquido aspirato di invadere il blocco motore
E - Filtro in poliestere da inserire nel fusto per aspirare polvere e da togliere per aspirare liquidi
F - Ganci per il serraggio del blocco motore sul fusto.
G - Bocchettone di aspirazione.
H - Fusto.
L - Tuboflex 2,5 m
M - Tubo
N - Riduzione
O - Impugnatura.
P - Pennello
Q - Lancia piatta.
R - Spazzola polvere
S - Spazzola ventosa
T - Spazzola moquette

ATTENZIONE: Per mantenere in perfetta efficienza l'apparecchio per l'aspirazione di polvere è necessario pulire il filtro in poliestere scuotendolo dopo ogni utilizzo.

ASPIRAZIONE POLVERE / MODO DI OPERARE

- Inserire il filtro in panno nel fusto (Fig. 1).
- Montare la testa sul fusto e bloccarla con i ganci (Fig. 3)
- Inserire il tubo flessibile nel bocchettone (Fig. 4).
- Inserire all'estremità del tubo flessibile l'impugnatura e le prolunghe (Fig. 5).
- Scegliere e collegare l'accessorio più adatto (Fig. 6).
- Accendere l'apparecchio dopo aver collegato la spina ad una presa (Fig.7)
- Esempio d'uso della lancia piatta (Fig. 8).
- Esempio d'uso del pennello(Fig. 9).
- Esempio d'uso della spazzola per pavimenti (Fig. 10).
- Se è previsto l'uso del filtro in carta, inserirlo nel fusto calzandolo sul deflettore (Fig. 12).

ASPIRAZIONE LIQUIDI / MODO DI OPERARE

- Togliere il filtro in panno dal fusto (Fig. 2).
- Montare la testa sul fusto e bloccarla con i ganci (Fig. 3)
- Inserire il tubo flessibile nel bocchettone (Fig. 4).
- Inserire all'estremità del tubo flessibile l'impugnatura e le prolunghe (Fig. 5).
- Collegare la spazzola ventosa (Fig. 6).
- Accendere l'apparecchio dopo aver collegato la spina ad una presa (Fig.7)
- Esempio d'uso della spazzola ventosa (Fig. 11).

IMPIEGO DEGLI ACCESSORI OPZIONALI

Esempio d'uso della spazzola moquette (Fig. 13).

INDICAZIONI DA OSSERVARE SCRUPOLOSAMENTE

• La Centrale Aspirante deve essere messa in opera da personale qualificato e posizionata in un luogo protetto da pioggia, allagamento, eccessiva umidità e sbalzi termici
• Questo apparecchio non è inteso per uso di persone (inclusi bambini) con ridotte capacità fisiche, sensoriali o mentali, o senza esperienza e conoscenza, a meno che abbiano ricevute istruzioni relativamente all'uso dell'apparecchio e siano controllati da una persona responsabile per la loro sicurezza.
• I bambini dovrebbero essere controllati in modo che non giochino con l'apparecchio
• I componenti l'imballaggio possono costituire dei potenziali pericoli (es. sacco in plastica): riporli quindi fuori della portata dei bambini e altre persone non coscienti delle proprie azioni. Per un corretto smaltimento dell'imballo seguire le legislazioni locali.

• Ogni utilizzo diverso da quelli indicati sul presente manuale può costituire un pericolo, pertanto deve essere evitato
• Prima di essere utilizzato l'apparecchio deve essere montato correttamente in ogni sua parte. Inoltre verificare che gli elementi filtranti (per es. sacco carta, cartuccia filtro, ecc) siano correttamente montati ed efficienti.
• Accertarsi che la presa sia conforme alla spina dell'apparecchio
• Accertarsi che il valore di tensione indicato sul blocco motore corrisponda a quello di energia cui si intende collegare l'apparecchio
• Quando l'apparecchio è in funzione, evitare di posizionare l'orifizio di aspirazione in prossimità di parti delicate del corpo come gli occhi, la bocca, le orecchie, ecc.
• Assicurarsi che il galleggiante, che ha la funzione di fermare l'aspirazione quando il fusto sia completamente pieno di liquido o in caso di ribaltamento, non presenti danneggiamenti od ostruzioni che possano impedirne la salita. Pulire regolarmente il galleggiante (dispositivo di limitazione del livello dell'acqua) secondo le istruzioni e controllare se vi sono segni di danni
• ATTENZIONE: questo apparecchio non è adatto a raccogliere polvere pericolosa
• ATTENZIONE: non aspirare sostanze infiammabili (es. cenere del camino), esplosive, tossiche o pericolose per la salute. La temperatura massima ammessa di utilizzo è (40℃ / 104℉)
• ATTENZIONE: l'apparecchio non è idoneo ad ambienti protetti contro le scariche elettrostatiche
• ATTENZIONE: usare soltanto le spazzole fornite con l'apparecchio o quelle specificate nel manuale di istruzioni. L'uso di altre spazzole può compromettere la sicurezza.
• ATTENZIONE: non lasciare incustodito l'apparecchio funzionante, togliere sempre la spina dalla presa di corrente in caso di inutilizzo e comunque tenerlo fuori dalla portata di bambini o di persone non coscienti dei propri atti
• ATTENZIONE: in caso di fuga di schiuma o liquido spegnere immediatamente
• ATTENZIONE: in caso di ribaltamento si raccomanda di rialzare l'apparecchio prima di spegnerlo
• Non aspirare acqua da recipienti, lavandini, vasche, ecc.
• Non aspirare detergenti aggressivi poiché potrebbero danneggiare l'apparecchio
• Non aspirare materiali che possono danneggiare gli elementi
filtranti (es. pezzi di vetro, metallo ecc)
• Non tirare mai o alzare l'apparecchio utilizzando il cavo elettrico
• Non immergere l'apparecchio in acqua per la pulizia, né lavarlo con getti d'acqua
• Togliere sempre la spina dalla presa di corrente prima di effettuare qualsiasi tipo di intervento sull'apparecchio o quando questo rimane incustodito o alla portata di bambini o di persone non coscienti dei propri atti
• Controllare regolarmente il cavo di alimentazione alla ricerca di danni, quali screpolature o invecchiamento. Sostituire il cavo prima di usarlo ulteriormente
• Se il cavo di alimentazione è danneggiato, esso deve essere sostituito dal costruttore o dal suo servizio di assistenza tecnica o comunque da una persona con qualifica similare, in modo da prevenire ogni rischio
• Utilizzando prolunghe elettriche, assicurarsi che queste appoggino su superfici asciutte e protette da eventuali spruzzi d'acqua • Manutenzioni e riparazioni devono essere effettuate sempre da personale specializzato; le parti che eventualmente si guastassero vanno sostituite solo con ricambi originali
• ATTENZIONE: se l'apparecchio è provvisto di una presa supplementare, non superare la potenza riportata sulla presa. La non osservanza di questa norma può causare incendi e danni anche mortali all'utilizzatore
• ATTENZIONE: è vietata qualsiasi modifica all'apparecchio. La manomissione può provocare incendi, danni anche mortali all'utilizzatore oltre al decadimento della garanzia.
• Il fabbricante declina ogni responsabilità per danni causati a persone o cose in seguito al mancato rispetto di queste istruzioni o se l'apparecchio viene usato in modo irragionevole.

Ulteriori istruzioni d'uso per un impiego ottimale:
► Questo apparecchio è idoneo per un funzionamento periodico. Dopo una fase di lavoro di 90 minuti è necessario fare seguire una fase di raffreddamento di almeno 30 minuti.
► In caso di aspirazione di grandi quantità di polvere fine, si raccomanda di utilizzare una cartuccia microfiltro.
► In caso di aspirazione di liquidi, assicurare che la sfera galleggiante nel sistema a galleggiante possa muoversi liberamente.

RUMOROSITA': Valori misurati conformemente alle norme EN 60704 - 1 (1997) / EN 60704 -2 - 1 (2001). La misurazione A del livello di pressione acustica della macchina è < 80 dB (A). Sotto condizioni di almi entazione sfavorevoli, l'apparecchio può causare cadute di tensione transitorie.

Non gettare gli apparecchi elettrici tra i rifiuti domestici. In accordo alla Direttiva Europea 2002/96/CE sulle apparecchiature elettriche ed elettroniche di scarto (RAEE) e la sua adozione da parte del diritto nazionale, gli apparecchi elettrici che non siano più funzionali all'uso devono essere raccolti separatamente e indirizzati allo smaltimento ecologico.

GB

THIS MACHINE IS SUITABLE FOR CLEANING BOTH DUST AND LIQUIDS. STURDY, POWERFUL AND EASY TO USE, IT IS ALSO FITTED WITH ACCESSORIES MAKING IT TRULY EFFICIENT FOR RAPID DEEP CLEANING. THIS MACHINE IS PERFECT FOR VARIOUS USES, FOR EXAMPLE IN HOTELS, SCHOOLS, HOSPITALS, FACTORIES, SHOPS AND LIVING QUARTERS.

DESCRIPTION AND ASSEMBLY

A - Motor block.
B - Switch.
D - Float: its purpose is to avoid that liquid may goes inside motor block during suction.
E - Polyester filter to set into the tank to pick up dust, and to remove for liquid suction.
F - Hooks for tightening of motor block to tank.
G - Suction inlet.
H - Tank.
L - Flexible hose.
M - Tube.
N - Adaptor.
O - Wand.
P - Round brush.
Q - Flat lance.
R - Dust tool.
S - Wet tool.
T - Carpet tool.

ATTENTION: In order to keep in good efficiency the machine it is useful to clean the polyester filter after each utilization.

OPERATING INSTRUCTION

- Insert the cloth filter in the tank (Fig. 1).
- Assembly the head on tank and block it by hooks (Fig. 3)
- Connect the flexible hose into the inlet (Fig. 4).
- Connect the wand and the extensions to other side of flexible hose (Fig. 5).
- Select the most suitable accessory (Fig. 6).
- Connect the plug to power socket then switch on the equipment (Fig. 7)
- Example of use of flat lance (Fig. 8).
- Example of use of round brush (Fig. 9).
- Example of use of brush for floor cleaning (Fig. 10).
- If a paper bag is provided, insert it in the tank on the deflector (Fig. 12)

LIQUID SUCTION / OPERATING INSTRUCTION

- Remove the cloth filter bag (Fig. 2).
- Assembly the head on tank and block it by hooks (Fig. 3)
- Connect the flexible hose to the inlet (Fig. 4).
- Connect the extension to other side of flexible hose (Fig. 5)
- Connect the wet tool (Fig. 6).
- Connect the plug to power socket then switch on the equipment (Fig.7)
- Example of use of wet tool (Fig. 11).

USE OF OPTIONAL ACCESSORIES

Example of use of carpet tool (Fig. 13).

INDICATIONS TO BE SCRUPULOUSLY ADHERED TO

• The central vaccuum cleaner must be enabled by qualified staff. The apparatus has to stand at a safe place and must not be suseceptible to rain, floodings, high humidity or variation in temperature.
• This apparatus is not to be used by people (children included) with reduced physical, sensorial or mental capacities or without any experience and knowledge, unless they did not receive instructions relative to the use of the apparatus and are controlled by a person responsible for their safety.
• Children should be controlled so that they didn't play with the apparatus.
• The packaging components could constitute potential dangers (as for example plastic bags): they must be kept away from children's reach and from other people not conscious of their actions. To correctly dispose of the packaging follow the local standards in force.
• Any different use from that indicated in this manual could constitute a danger, therefore, it must be avoided.
• Every part of the apparatus must be correctly assembled before using it. Verify, furthermore, that the filtering elements (as for example paper bag, filter cartridge, etc.) have been correctly and efficiently assembled.

• Ensure that the socket conforms to the apparatus' plug.
• Ensure that the voltage indicated on the motor block corresponds with the power that is intended to connect the apparatus to.
• Avoid positioning the suction aperture next to delicate parts of the body such as eyes, mouth, ears, etc., while the apparatus is functioning.
• Ensure that the floater, that has the function to stop the suction when the keg is completely filled with liquid or in case of tipping over, does not show any damages or clogging that might prevent the suction. Regularly clean the floater (water level limiting device) according to the instructions and control for any damage signs.
• ATTENTION this apparatus is not suited to pick up dangerous dust.
• ATTENTION: do not suck inflammable substances (ashes from fire-place), explosive, toxics or dangerous to the health. The maximum temperature allowed is (40°C / 104℉).
• ATTENTION: the apparatus is not suitable for areas protected against electrostatic discharges.
•. ATTENTION: use only the brushes supplied with the apparatus or those specified in the instruction manual. Using other brushes
• ATTENTION: don't leave the apparatus unattended while is in function. Always remove the plug from the socket when not using the apparatus and store it away from the reach of children or people who are not conscious of their own actions
• ATTENTION: in case o foam or liquid discharge switch off immediately.
• ATTENTION: in case tipping over, lift the apparatus before switching off.
• Do not aspire water from containers, sinks, basins, etc.
• Do not aspire aggressive detergents because they could damage the apparatus.
• Do not aspire materials that could damage the filtering elements (such as glass, metal etc.).
• Do not ever pull or lift the apparatus through the electrical cable.
• Do not immerge the apparatus into water and neither use water jets to clean it
• Always remove the plug from the current socket before undertaking any type of intervention on the apparatus or if it is left unattended or within children or people's reach not quite conscious of their own actions.
• Regularly control the feeding cable looking for damages, cracks or ageing. Substitute the cable before using it further.
• If the feeding cable is damaged it must be substituted by the manufacturer or by its after sales service or in any case by a similarly qualified person, thus preventing any possible risk.
• When using extension electric wires ensure that they are lying on dry surfaces and protected against possible water jets.
• Specialized personnel must always carry out maintenance and repairs; any damaged part must be substituted with original spare parts.
• ATTENTION: if the apparatus is fitted with a supplementary plug, do not exceed the power reported on the plug. Non-compliance with this norm could cause fires and damages even lethal to the user
• ATTENTION: it is forbidden to carry out changes to the apparatus. Tampering could cause fires and damages even lethal to the user and the forfeiture of the guarantee.
• The manufacturer declines any responsibility for damages caused to people or things due to non-compliance with these instructions or if the apparatus is unreasonably used.

Other ways to optimise performance:
► This equipment is suitable for periodic duty. Once it has been in use for 90 minutes, it should be allowed to cool for at least 30 minutes.
► The use of a microfilter cartridge is recommended when picking up large quantities of fine dust particles.
► When picking up liquids, make sure that the floater ball in the floater system is able to move freely.

NOISE LEVEL: Values measured according to EN 60704 - 1 (1997) / EN 60704 -2 - 1 (2001) rules. Measurement A for the sound pressure level of the machine is < 80 dB (A) Under unfavourable feed conditions, the appliance may cause temporary drops in voltage.

Do not dispose of power tools into household waste! According to the European Directive 2002/96 EC on waste electrical and electronic equipment (WEEE) and its incorporation into national law, power tools that are no longer suitable for use must be separately collected and sent for recovery in an environmental- friendly manner.

F

APPAREIL APTE À ASPIRER AUSSI BIEN LA POUSSIÈRE QUE LES LIQUIDES. ROBUSTE ET PUISSANT, SIMPLE À UTILISER, AVEC LES ACCESSOIRES DONT IL EST POURVU IL DEVIENT UN OUTIL VRAIMENT EFFICACE POUR UN NETTOYAGE RAPIDE ET À FOND. CET APPAREIL PEUT ÊTRE UTILISÉ DANS DES ENDROITS PUBLICS, PAR EXEMPLE DES HÔTELS, DES ÉCOLES, DES USINES, DES MAGASINS, DES BUREAUX ET DES RÉSIDENCES.

DESCRIPTION ET MONTAGE

A - Bloc moteur.
B - Interrupteur.
D - Flotteur pour empêcher le liquide aspiré de penetrer dans le bloc moteur.
E - Filtre en polyester à insérer dans la cuve pour aspirer la poussière et à enlever pour l'aspiration des liquides
F - Crochets pour le serrage du bloc moteur sur la cuve
G - Connecteur d'aspiration.
H - Cuve.
L - Tuyau flexible.
M - Tuyau.
N - Reduction .
O - Coude.
P - Brosse ronde.
Q - Lance plate.
R - Suceur poussière.
S - Suceur eau.
T - Suceur moquette.

ATTENTION: Pour assurer une parfaite efficacité d'aspiration des poussières à l'appareil, il est nécessaire de nettoyer le filtre en polyester en le secouant après chaque utilisation.

ASPIRATION POUSSIERE / MODE D'EMPLOI

- Insérer le filtre en tissus dans la cuve (Fig. 1).
- Monter la tête sur la cuve et la bloquer avec les crochets (Fig.3)
- Insérer le tube flexible dans le connecteur (Fig. 4).
- Insérer à l'extrémité du tube flexible la rallonge (Fig. 5)
- Choisir et relier l'accessoire le plus adapté (Fig. 6).
- Allumer l'appareil après avoir branché la fiche à une prise (Fig.7)
- Exemple d'utilisation de la lance plate (Fig. 8).
- Exemple d'utilisation de la brosse ronde (Fig. 9).
- Exemple d'utilisation de la brosse sur le carrelage (Fig.10)
- Si on prévoit l'utilisation du filtre en papier, l'introduire dans la cuve l'insérant sur le déflecteur (Fig. 12).

ASPIRATION DES LIQUIDES/MODE D'EMPLOI

- Enlever le filtre en tissu de la cuve (Fig. 2).
- Monter la tête sur la cuve et la bloquer avec les crochets (Fig.3)
- Insérer le tube flexible dans le connecteur (Fig. 4).
- Insérer à l'extrémité du tube flexible la rallonge (Fig.5)
- Relier le suceur eau (Fig. 6).
- Allumer l'appareil après avoir branché la fiche à une prise (Fig.7)
- Exemple d'utilisation du suceur eau (Fig. 11).

EMPLOI DES ACCESSOIRES EN OPTION

- Exemple d'utilisation du suceur moquette (Fig. 13).

INDICATIONS A OBSERVER SCRUPULEUSEMENT

• la Centrale Aspirante doit être mise en marche par du personnel qualifié et positionnée dans un endroit protégé de la pluie, des inondations, d'une humidité excessive et des chocs thermiques
• Cet appareil n'est pas conçu pour être utilisé par des personnes (y compris des enfants) ayant des capacités physiques, sensorielles ou mentales réduites ou n'en ayant pas l'expérience et la connaissance, à moins qu'elles aient reçu les instructions relatives à l'utilisation de l'appareil et qu'elles soient contrôlées par une personne responsable de leur sécurité.
• Les enfants devraient être contrôlés de façon à ce qu'ils ne jouent pas avec l'appareil.
• Les composants, l'emballage peuvent constituer des dangers potentiels (ex. Sac en plastique): les mettre donc hors de la portée des enfants et des autres personnes non conscients de leurs actions. Pour une correcte élimination de l'emballage suivre les législations locaux
• Toute utilisation différente de celles indiquées dans ce manuel peut constituer un danger, elle doit donc être évitée.

•. Avant d'être utilisé, l'appareil doit être monté correctement dans chacune de ses parties. Vérifier aussi que les éléments filtrants (par ex. sac en papier, cartouche filtre, etc.) soient correctement montés et efficaces.
• S'assurer que la prise soit conforme à la fiche de l'appareil.
• S'assurer que la valeur de la tension indiquée sur le bloc moteur corresponde à celle de l'énergie à laquelle l'appareil doit être branché.
• Quand l'appareil est en marche, éviter de positionner l'orifice d'aspiration à proximité de parties délicates du corps, comme les yeux, la bouches, les oreilles, etc.
•. S'assurer que le flotteur qui a la fonction d'arrêter l'aspiration quand le bidon est complètement plein de liquide ou en cas de renversement, ne présente pas d'endommagement ou d'obstruction qui peuvent en empêcher la montée. Nettoyer régulièrement le flotteur (dispositif de limitation du niveau de l'eau) selon les instructions et contrôler qu'il ne soit pas endommagé.
• ATTENTION: cet appareil n'est pas adapté pour aspirer des poussières dangereuses.
• ATTENTION: ne pas aspirer de substances inflammables (ex. Cendres de cheminée), explosives, toxiques ou dangereuses pour la santé. La température maximale d'utilisation admise est (40℃ / 104℉)
• ATTENTION: l'appareil n'est pas adapté à des environnements protégés contre les décharges électrostatiques.
• ATTENTION: utiliser seulement les brosses fournies avec l'appareil ou celles spécifiées dans le manuel d'instructions. L'utilisation d'autres brosses peut compromettre la sécurité.
• ATTENTION: ne pas laisser l'appaereil en marche sans surveillance, toujours débrancher la prise de courant en cas d'inutilisation et tenir hors de portée des enfants ou des personnes inconscientes de leurs actes.
• ATTENTION: en cas de sortie de mousse ou de liquide, éteindre immédiatement.
• ATTENTION: en cas de renversement, nous recommandons de relever l'appareil avant de l'éteindre.
• Ne pas aspirer d'eau des récipients, des lavabos, des baignoires, etc.
• Ne pas aspirer de détergents agressifs car ils pourraient endommager l'appareil.
• Ne pas aspirer de matériels qui peuvent endommager les éléments filtrants (ex. morceaux de verre, de métal, etc.)
• Ne jamais tirer ou soulever l'appareil en utilisant le câble électrique.
• Ne pas plonger l'appareil dans l'eau pour le laver et ne pas le laver avec un jet d'eau.
• Toujours retirer la fiche de la prise de courant avant d'effectuer une quelconque intervention sur l'appareil ou quand celui-ci reste sans surveillance ou à la portée d'enfants ou de personnes non conscientes de leurs actes.
• Contrôler régulièrement le câble d'alimentation pour rechercher des dommages comme les craquelures ou l'usure. Substituer le câble avant de l'utiliser de nouveau.
• Si le câble d'alimentation est endommagé, il doit être substitué par le constructeur ou par son service d'assistance technique ou de toute façon par une personne ayant une qualification semblable, de façon à prévenir tout risque.
• Lors de l'utilisation de rallonges électriques, s'assurer qu'elles reposent sur des surfaces sèches et qu'elles soient protégées d'éventuelles éclaboussures d'eau.
• Les entretiens et les réparations doivent toujours être effectués par un personnel spécialisé: les pièces éventuellement en panne doivent être substituées seulement avec des pièces de rechange originales.
• ATTENTION: si l'appareil est doté d'une prise supplémentaire, ne pas dépasser la puissance reportée sur la prise. La non observation de cette norme peut causer des incendies et des blessures même mortelles à l'utilisateur.
• ATTENTION : toute modification à l'appareil est interdite. L'altération de l'appareil peut provoquer des incendies, des blessures même mortelles à l'utilisateur, en plus de l'annulation de la garantie.
• Le fabricant décline toute responsabilité pour des dommages causés à des personnes ou à des choses suite au non respect de ces instructions ou si l'appareil est utilisé de manière non raisonnable.

Autres instructions pour une utilisation optimale:
► Cet appareil est prévu pour fonctionner en régime intermittent. Il convient de le laisser refroidir pendant au moins 30 minutes toutes les 90 minutes d'utilisation continue.
► En cas de quantités importantes de poussière à aspirer, il est conseillé d'installer une cartouche microfiltrante.
► Pour l'aspiration des liquides, veiller à la liberté de mouvement de la sphère du flotteur.

BRUIT: Les valeurs ont été mesurées en conformité avec le normes EN 60704 – 1 (1997) / EN 60704 –2-1 (2001). La mesurage A du niveau de pression acustique de l'appareil est de < 80 dB (A). Sous des conditions d'alimentation défavorables, l'appareil peut causer des baisses de tension transitoires.

Ne pas jeter les appareils électriques dans les ordures ménagères. Selon la Directive Européenne 2002/96/CE sur les appareillages électriques et électroniques rebutés (RAEE) et sur son adoption de la part du droit national, les appareils électriques qui ne fonctionnent plus doivent être récoltés séparément et dirigés vers le traitement écologique.

E

APARATO APTO PARA ASPIRAR TANTO POLVO COMO LÍQUIDOS, RESISTENTE Y POTENTE, FÁCIL DE USAR, CON LOS ACCESORIOS EN DOTACIÓN SE CONVIERTE EN UN EQUIPO VERDADERAMENTE EFICAZ PARA CONSEGUIR UNA LIMPIEZA PROFUNDA Y RÁPIDA. EL USO DE ESTE APARATO ES APTO PARA LUGARES COLECTIVOS, POR EJEMPLO EN HOTELES, COLEGIOS, HOSPITALES, FÁBRICAS, TIENDAS, OFICINAS Y RESIDENCIAS.

DESCRIPCION Y MONTAJE

A – Bloque del motor (Cabezal)
B – Interruptor
D – Boya. Su function consiste en evitar que el liquido´recogido penetre al motor durante la aspiracion.
E – Filtro de polyester para colocarlo en el depósito durante la aspiración de polvo. Cuando aspiremos liquidios es necessario retirarlo.
F – Ganchos para cerrar el bloque del motor con el depósito. (Cierre cabezal)
G – Entrada de aspiración. (Boca de aspiración).
H – Depositó exterior.
L – Manguera flexible
M – Tubo
N – Adaptador
O – Empuñadura
P – Cepillo redondo
Q – Boquilla plana
R – Boquilla de polvo
S – Boquilla de liquidos
T – Boquilla de moquetas

ATENCION: Para conseguir una mayor eficiencia del aspirador es conveniente limpiar el filtro de polyester después cada uso.

ASPIRADOR DE POLVO / FORMA DE USO

- Colocar el filtro de tela en el depósito (Fig. 1).
- Montar el cabezal del aspirador en el depósito y cerrarlo con los ganchos (Fig. 3).
- Conectar la manguera en la boca de aspiración (Fig. 4).
- Conectar los tubos al otro lado de la manguera de aspiración (Fig.5)
- Seleccionar el accesorio más adecuado (Fig. 6).
- Enchufar el aspirador y pressionar el interruptor para ponerlo en marcha (Fig. 7).
- Ejemplo del uso de la boquilla de rincones (Fig. 8).
- Ejemplo del uso del cepillo redondo (Fig. 9).
- Ejemplo del uso de la boquilla de suelos (Fig. 10).
- Si el aspirador lleva bolsa de papel, colocarla en el interior del depósito (Boca aspiración) (Fig. 12).

ASPIRADOR DE LÍQUIDOS / FORMA DE USO

- Retirar el filtro de tela del depósito (Fig. 2).
- Montar el cabezal del aspirador en el depósito y cerrarlo con los ganchos (cierres del cabezal) (Fig. 3).
- Conectar la manguera en la boca de aspiración (Fig. 4).
- Conectar los tubos al otro lado de la manguera de aspiración (Fig.5)
- Montar la boquilla de liquidos (Fig. 6).
- Enchufar el aspirador y presionar el interruptor para ponerlo en marcha (Fig.7)
- Ejemplo del uso de la boquilla de líquidos (Fig. 11).

USO DE ACCESORIOS OPCIONALES

- Ejemplo del uso de la boquilla de moquetas (Fig. 13).

INDICACIONES A CUMPLIR ESCRUPULOSAMENTE

• La Central Aspiradora debe ser instalada por personal calificado y posicionada en un lugar protegido de lluvia, inundaciones, humedad excesiva y cambios repentinos de temperatura
• Este aparato no está destinado para uso por parte de personas (includios niños) con discapacidades fisicas, sensoriales o mentale, o sin experiencia y conocimiento, a menos que hayan recibido instrucciones relavitas al uso del aparato y sean vigilados por una persona responsable de su seguridad
• Los niños deberían estar vigilados con el fin de evitar que jueguen con el aparato
• Los componentes del embalaje pueden constituir potenciales peligros (por ejemblo, bolsa de plástico): mantenerlos por tanto fuera del alcance de los niños y otras personas no conscientes de sus propias acciones. Para la correcta eliminación del embalaje seguir la legislación local

• Toda utilizacíon diferente de aquélla indicadas en el presente manual, puede constituir un peligro, por lo cual debe evitarse
• Antes de ser utilizado, el aparato debe estar montado correctamente en cada una de sus partes. Además, comprobar que los elementos filtrantes (por ejemblo, bolsa de papel, cartucho filtro, etc) estén correctamente montados y funcionen de forma eficiente
• Asegurarse de que la toma sea conforme al enchufe del aparato
• Asegurarse de que el valor de tensión indicado en el bloque motor corresponda al de la energia a la que se desea conectar el aparato
• Cuando el aparato se encuentra en functionamiento, evitar colocar el orificio de aspiración en las proximidades de partes delicadas del cuerpo como los ojos, la boca, las orejas, etc.
• Asegurarse de que el flotador, el cual posee la función de detener la aspiración cuando el cuerpo del aparato esté completamente lleno de liquido o en caso de vuelco, no presente daños u obstrucciones que puedan impedir la subida. Limpiar regularmente el flotador (dispositivo de limitación del nivel del agua) según las instrucciones y controlar si hay señales de daños
• ATENCION: este aparato no es adapto para recoger polvo peligroso
• ATENCION: no aspirar sustancias inflamables (por ejemblo, cenizas de la chimenea), explosivar, tóxicas o peligrosas para la salud. La temperatura máxima permitida en el uso es (40℃ / 104℉)
• ATENCION: el aparato no es idóneo para ambientes protegidos contra las descargas electroestáticas
• ATENCION: usar solamente lps cepillos proporcionados con el aparato o aquéllos especificados en el manual de instrucciones. El uso de otros cepillos puede comprometer la seguridad
• ATENCIÓN: no dejar sin vigilancia el aparato funcionante, desenchufar siempre que no lo esté utilizando y guardelo fuera del alcance de niños o personas no conscientes de sus actos
• ATENCIÓN: en caso de fuga de espuma o líquido, apagar inmediatamente
• ATENCIÓN: en caso de vuelco, se recomienda volver a levantar el aparato antes de apagarlo
• No aspirar agua de recipientes, lavabos, bañeras, etc.
• No aspirar detergentes agresivos ya que podrían dañar el aparato
• No aspirar materiales que puedan dañar los elementos filtrantes (por ejemplo, trozos de cristal, metal, etc.)
• No tirar nunca del aparato o levantarlo utilizando el cable eléctrico
• No sumergir el aparato en agua para la limpieza, ni lavarlo con chorros de agua
• Quitar siempre el enchufe de la toma de corriente antes de efectuar cualquier tipo de intervención en el aparato o cuando éste permanezca sin vigilancia o al alcance de niños o de personas no conscientes de sus propios actos
• Controlar regularmente el cable de alimentación con el fin de buscar daños, tales como fisuras o deterioro. Sustituir el cable antes de usarlo ulteriormente
• Si el cable de alimentación está dañado, debe ser sustituido por el constructor o por el servicio de asistencia técnica o, en cualquier caso, por una persona con cualificación similar con el fin de prevenir todo riesgo
• Utilizando prolongadores eléctricos, asegurarse de que éstos se apoyen sobre superficies secas y protegidas de eventuales salpicaduras de agua
• Manutenciones y reparaciones deben ser realizadas siempre por personal especializado; las partes que eventualmente se averiasen, deben sustituirse sólo con recambios originales
• ATENCIÓN: si el aparato está provisto de una toma suplementaria, no superar la potencia indicada en la misma. El incumplimiento de esta norma puede causar incendios y daños incluso mortales al utilizador.
• ATENCIÓN: está prohibido realizar cualquier modificación al aparato. La manipulación puede provocar incendios, daños incluso mortales al utilizador más allá del vencimiento de la garantía
• El fabricante declina toda responsabilidad por daños causados a personas o cosas debidos al faltado respeto de estas intrucciones o si el aparato es usado de forma irrazonable

Instrucciones de operación adicionales para un uso óptimo:
► Este equipo es adecuado para el funcionamiento periódico. A una fase de trabajo de 90 minutos, le deberá seguir una fase de enfriamiento de por lo menos 30 minutos.
► Al aspirar grandes cantidades de polvo fino se recomienda el uso de un cartucho de microfiltro.
► Al aspirar líquidos se ha de observar que la bola flotante del sistema de flotador se pueda mover libremente.

RUIDO: Los valores han sido medidos en conformidad con las normas EN 60704 - 1 (1997) / EN 60704 -2 - 1 (2001). El valor de la medida A del nivel de presión acústica de la máquina es < 80 dB (A). Bajo condiciones de alimentación desfavorables, el aparato puede provocar caídas de tensión transitorias.

No tire los aparatos eléctricos dentro de la basura doméstica. De acuerdo con la Directiva Europea 2002/96/CE sobre los residuos de aparatos eléctricos y electrónicos (RAEE), y su adopción por parte de la legislación nacional, los aparatos eléctricos que ya no resulten funcionales para su uso deben recogerse de forma separada y enviarse para su eliminación ecológica al lugar correspondiente.

NL

DIT TOESTEL IS GESCHIKT VOOR HET OPZUIGEN VAN STOF EN VLOEISTOFFEN. HET IS STEVIG EN KRACHTIG, EENVOUDIG TE GEBRUIKEN EN MET ZIJN BIJKOMENDE ACCESSOIRES WORDT HET EEN HEEL DOELTREFFEND TOESTEL VOOR EEN SNELLE EN GRONDIGE SCHOONMAAKBEURT. DIT TOESTEL IS GESCHIKT VOOR HET GEBRUIK IN OPENBARE GEBOUWEN, BIJVOORBEELD IN HORECAZAKEN, SCHOLEN, ZIEKENHUIZEN, FABRIEKEN, WINKELS, KANTOREN, ENZ.

BESCHRIJVING EN MONTAGE

A - Motorkop.
B - Aan/uit schakelaar.
D - Vlotter: deze moet voorkomen dat er water in de motorkop terecht komt tijdens het werken.
E - Polyester standaard filter. Deze dient altijd in het toestel te zitten bij het opzuigen van stof, U moet hem echter verwijderen om water op te zuigen!
F - Spanklem voor motorkop.
G - Ketelingang.
H - Ketel.
L - Slang.
M - Verlengbuis.
N - Reduzeerstuk.
O - Handgreep.
P - Ronde borstel.
Q - Kierzuiger.
R - Zuigmond stof.
S - Zuigmond water.
T - Zuigmond tapijt.

OPGELET: Om het rendement van uw toestel optimaal te houden, dient U regelmatig het polyester standaard filter te reingen door het uit te kloppen en/of met een zachte borstel of te vegen.

GEBRUIKSVOORSCHRIFTEN - STOFZUIGEN

- Monteer het standaard filter in de ketel (Fig. 1).
- Positioneer de motorkop goed op de ketel en bevestig hem d.v.m. de spanklemmen (Fig. 3).
- Sluit de slang aan op de ketelingang (Fig. 4).
- Monteer, indien van toepassing, de verlengbuizen aan de andere kant van de slang (Fig. 5).
- Kies de meest geschikte zuigmond (Fig. 6).
- Steek de stekker in het stopcontact stel het toestel in werkin (gFig.7)
- Toepassing met kierzuiger (Fig. 8).
- Toepassing met rondeborstel (Fig. 9).
- Voorbeeld van een toepassing vloerreiniging (Fig. 10).
- Indien een papieren stofzak is voorzien (optie), kan U deze in de ketel monteren over de keteingang (Fig. 12).

GEBRUIKSVOORSCHRIFTEN - WATERZUIGEN

- Verwijder het standaard filter uit het toestel (Fig. 2).
- Positioneer de motorkop goed op de ketel en bevestig hem d.m.v. de spanklemmen (Fig. 3).
- Sluit de slang aan op de ketelingang (Fig. 4).
- Monteer, indien van toepassing, de verlengbuizen aan de andere kant van de slang (Fig. 5).
- Sluit de zuigmond voor water aan (Fig. 6).
- Steek de stekker in het stopcontact stel het toestel in werkin (gFig.7)
- Voorbeeld van een toepassing met de zuigmond voor water (Fig. 1)1

GEBRUIK VAN OPTIONELE TOEBEHOREN

Voorbeeld van een toepassing met de zuigmond voor tapijt (Fig.13)

STRIKT OP TE VOLGEN INSTRUCTIES

• De Afzuigcentrale dient in gang gezet te worden door bekwaam personeel en dient zodoende geplaatst te worden dat hij beschermd is tegen regen, overstroming, overmatige vocht en temperatuurschommelingen
• Dit toestel mag niet gebruikt worden door personen (inclusief kinderen) met beperkte fysieke, sensorische of mentale eigenschappen, of zonder ervaring en kennis, tenzij deze instructies hebben gekregen over het gebruik van het toestel en gecontroleerd worden door een persoon die verantwoordelijk is voor hun veiligheid.
• Controleer in het bijzonder dat kinderen niet kunnen spelen met het toestel.
• Delen van de verpakking kunnen mogelijk gevaarlijk zijn (bv. Plastic zakjes): leg ze dus buiten bereik van dieren, kinderen en andere personen die niet bewust zijn van hun handelingen.
• Alle gebruikswijzen verschillend van die beschreven in deze handleiding kunnen potentieel gevaarlijk zijn.

• Alvorens het toestel te gebruiken moeten alle onderdelen correct gemonteerd worden. Controleer bovendien dat de filtrerende elementen (bv. papierenzak, filterpatroon, enz.) correct en efficiënt gemonteerd werden.
• Controleer dat het stopcontact conform is met de stekker van ht etoestel.
• Controleer dat de spanning aangeduid op het motorblok overeenstemt met die van het net waarop het toestel zal worden aangesloten.
• Wanneer het toestel in werking is moet u vermijden dat de aanzuigopening in de nabijheid komt van gevoelige lichaamsdelen zoals de ogen, mond, oren, enz…
• Controleer dat de vlotter, die de functie heeft de aanzuiging te stoppen wanneer de tank volledig met vloeistof gevuld is of wanneer het toestel omvalt, geen schade of obstructies vertoont die zouden kunnen vermijden dat hij kan stijgen. Maak de vlotter (die zorgt voor de begrenzing van het waterniveau) regelmatig schoon volgens de instructies en controleer of er zichtbare schade is.
• OPGELET: dit toestel is niet geschikt om gevaarlijke poeders op te zguein
• OPGELET: zuig geen ontvlambare (bv. assen uit de schoorsteen), explosieve, toxische en voor de gezondheid gevaarlijke stoffen op. De maximale toegestane gebruikstemperatuur is (40℃ / 104℉).
• OPGELET: het toestel is niet geschikt voor omgevingen beschermd tegen elektrostatische ontladingen.
• OPGELET: gebruik enkel de borstels die bij het toestel werden bijgeleverd of die vermeld staan in de handleiding. Het gebruik van andere borstels kan de veiligheid in gevaar brengen.
• OPGELET: het werkend apparaat niet onbewaakt laten, bij ongebruik altijd de stekker uit het stopcontact halen en in ieder geval buiten het bereik houden van kinderen en personen die zich niet bewust zijn van hun eigen daden.
• OPGELET: schakel het toestel onmiddellijk uit indien schuim- of vloeistoflekken bemerkt worden.
• OPGELET: indien het toestel omvalt moet het eerst terug rechtgezet worden alvorens het uit te schakelen.
• Zuig geen water op uit recipiënten, lavabo's, badkuipen, enz…
• Zuig geen agressieve detergenten op, daar deze het toestel kunnen beschadigen.
• Zuig geen materiaal op dat de filterelementen kan beschadigen (bv. stukjes glas, metaal, enz…).
• Trek nooit aan het elektrisch snoer van het toestel om het te verplaatsen of naar boven te trekken.
• Dompel het toestel nooit onder water om het schoon te maken en was het ook nooit onder een waterstraal.
• Trek steeds de stekker uit het stopcontact alvorens enige interventies uit te voeren op het toestel of wanneer dit onbewaakt achter blijft of zich binnen het bereik van kinderen of personen die niet bewust zijn van hun handelingen bevindt.
• Controleer regelmatig het elektrisch snoer: dit mag niet beschadigd (aanwezigheid van barsten) of versleten zijn. Indien dit wel het geval is moet het snoer vervangen worden alvorens het toestel terug gebruikt wordt.
• Om risico's te vermijden moet de voedingskabel bij beschadiging vervangen worden door de fabrikant of door één van zijn technische bijstandsdiensten, of hoe dan ook door een persoon met gelijkaardige competenties.
• Bij het gebruik van verlengdraden moet u opletten dat deze op een droge ondergrond liggen waar geen risico is voor aanraking met water.
• Onderhoud en herstellingen moeten steeds uitgevoerd worden door gespecialiseerd personeel; onderdelen die eventueel beschadigd zijn mogen uitsluitend door originele vervangstukken vervangen worden.
• OPGELET: indien het toestel voorzien werd van een extra aansluiting voor accessoires mag het vermogen dat hierop vermeld staat niet overschreven worden. Indien deze regel niet wordt nageleefd, kan dit leiden tot brand en zelfs tot dodelijke ongelukken voor de bediener.
• OPGELET: alle wijzigingen op het toestel zijn verboden. Geknoei met het toestel kan leiden tot brand en zelfs tot dodelijke ongelukken voor de bediener en doet tevens de garantie vervallen.
• De fabrikant is niet verantwoordelijk voor schade aan personen of zaken ten gevolge van de niet naleving van deze instructies of wanneer het toestel op een onredelijke wijze gebruikt wordt.

Verdere instructies voor een optimaal gebruik:
► Dit apparaat is geschikt voor periodiek gebruik. Na een inschakelduur van meer dan 90 minuten, moet een afkoelfase van minstens 30 minuten volgen.
► Bij het opzuigen van grote hoeveelheden fijn stof adviseren wij het gebruik van een microfilterpatroon.
► Bij het opzuigen van vloeistoffen dient de vlotterbal in het vlottersysteem vrij te kunnen bewegen.

LAWAAIERIGHEID: Waarden gemeten overeenkomstig met de normen EN 60704 – 1 (1997) / EN 60704 –2 – 1 (2001). De A meting van de geluidsdruk van het toestel is < 80 dB (A). Onder ongunstige stroomvoorzieningsomstandigheden, kan het toestel tijdelijke spanningsverliezen veroorzaken

Gooi geen elektrische toestellen weg in het huishoudelijk afval. In overeenstemming met de Europese Richtlijn 2002/96/EG betreffende afgedankte elektrische en elektronische apparatuur (AEEA) en diens toepassing in de nationale wetgeving, moeten elektrische apparaten die niet meer bruikbaar zijn afzonderlijk ingezameld worden en verzonden worden naar plaatsen voor ecologisch vriendelijke recyclage.

N

ET APPARATET SOM ER EGNET TIL OPPSUGING AV BÅDE STØV OG VÆSKER. DET ER ROBUST OG STERKT, ENKELT Å BRUKE MED SITT EKSTRAUTSTYR, OG VIRKELIG EFFEKTIVT VED GRUNDIG OG RASK RENGJØRING. DENNE STØVSUGEREN ER EGNET TIL BRUK I STORHUSHOLD, FOR EKSEMPEL PÅ HOTELLER, SKOLER, SYKEHUS, FABRIKKER, BUTIKKER, KONTORER OG I RESIDENSER.

MONTERINGSBESKRIVELSE

A - Motortopp.
B - Bryter.
D - Fløttor som lukker slik at væske ikke suges inn I motortoppen.
E - Polyesterfilter for plassering i tank.
F - Klips som holder motortopp til tank.
G - Sugestuss.
H - Tank.
L - Sugeslange.
M - Sugerør.
N - Overgangsstykke.
O - Handvat
P - Runderbørste.
Q - Fugemunnstykke.
R - Støvmunnstykke.
S - Vannmunstykke.
T - Teppemunstykke.

VIKTIG: For å beholde god sugeeffekt bør polyesterfilteret rengjøres regelmessig.

BRUKSANVISNING STØSUGING

- Sett i polyesterfilter i taken (Fig. 1).
- Sett motortoppen på tanken og blokkèr med klipsene (Fig.3)
- Sugeslangen tilkobles tank (Fig. 4).
- Sugerøret monteres i motsatt ende av sugeslangen (Fig.5)
- Monter egnet munnstykke (Fig. 6).
- Sett støpselet i kontakten og trykk på bryteren (Fig. 7)
- Eksempel på bruk av fugemunnstykke (Fig. 8).
- Eksempel på bruk av rundbørste (Fig. 9).
- Til bruk ved vask av gulv (Fig. 10).
- Hvis støvpose skal benyttes, monteres den på sugestuss (Fig. 12).

BRUKSANVISNING VANNSUGING

- Ta ut polyesterfilter av tanken (Fig. 2).
- Sett motortoppen på tanken og blokkèr med klipsene (Fig.3)
- Sugeslangen tilkobles tank (Fig. 4).
- Sugerøret monteres i motsatt ende av sugeslangen (Fig.5)
- Monter vannmunnstykke (Fig. 6).
- Sett støpselet i kontakten og trykk på bryteren (Fig.7)
- Bruk av vannmunnstykke (Fig. 11).

BRUK AV EKSTRAUTSTYR

- Til bruk ved støvsuging av tepper (Fig. 13).

INSTRUKSER SOM MÅ FØLGES NØYE

• Hovedstøvsugeren må bare settes i gang av kvalificert personale og skal plasseres i et sted beskyttet mot

regne, oversvømmelse, osedvanlig fukt og temperaturendringer

• Dette apparatet er ikke beregnet til personer (inkl. barn) med reduserte fysiske, følelsesmessige eller mental kapasitet, eller som ikke har mottatt veiledning i hvordan apparatet brukes eller dersom de ikke kontrolleres av en person som er ansvarlig for deres sikkerhet.
• Barn må kontrolleres slik at de ikke leker med apparatet.
• Emballasjedelene kan være farlige (f.eks. plastikkposer). Oppbevar dem derfor utilgjengelig for barn og dyr som ikke er bevisste egne handlinger.
• Enhver bruk av apparatet som er forskjellig fra det som oppgis i denne bruksanvisningen kann være farlig, og må derfor unngås

• Før apparatet tas i bruk må alle deler være montert på korrekt måte. I tillegg må en kontrollere at de filterende elementene (for eksembel: papirpose, filterpatron osv.) er monterte på riktig måte og at de fungerer effektivt.
• Forsikre deg om at kontakten er tilpasset støpselet på apparatets
• Forsikre deg om at verdien for spenningen som er å finne på apparatets motorenhet passer med spenningen i strømnettet som det skal koples til.
• Unngå å holde sugemunnstykket næ følsomme kroppsdeler som øyne, munn og ører, når apparatet er i drift.
• Forsikr dem om at flottøren, som skal stanse oppsugingen når beholderen er helt full av væske eller dersom apparatet velter, ikke viser tegn til skade eller tiltettingsom vil kunne forhindre oppstigningen. Gjø flottøren (anordning som begrenser nivået av vann) ren med jevne mellomrom slik det det beskrives i instruksene og kontroller at den ikke viser tegn til skade.
• FORSIKTIG: dette apparatet er ikke egnet til å suge opp farlig støv.
• FORSIKTIG: sug aldri opp brennbart (f.eks. peisaske), eksplosivt, giftig eller helsefarlig material. Maksimaltemperaturen tillatt når apparatet er i bruk er (40℃ / 104℉)
• FORSIKTIG: apparatet er ikke egnet for omgivelser som er beskyttet mot elektrostatiske utslipp.
• FORSIKTIG: benytt kun børstene som leveres sammen med apparatet eller de som spesifiserer i brukerveiledningen. Bruken av andre børster kan kunne redusere sikkerheten.
• FORSIKTIG: Gå aldri fra apparatet mens det står på, trekk alltid støpselet ut fra kontakten, når det ikke er i bruk og oppbevar utilgængelig for børn eller personer som ikke er bevisst om deres egne gjerninger.
• FORSIKTIG: dersom skum eller væske renner over, må en slå av apparatet med det samme.
• FORSIKTIG: dersom apparatet velte,r må det rettes opp før det slås a.v
• Sug ikke opp vann fra beholdere, vasker, kar, osv.
• Sug aldri opp sterke vaskemiddel fordi dette vil kunne skade apparatet
• Sug aldri opp material som kan kunne skade de filtrerende elementene (f.eks. glassbiter, metall osv.)
• Apparatet må aldri trekkes eller løftes etter den elektriske ledningen
• Dypp aldri apparatet i vann ved rengjøring, og vask det heller aldri med direkte vannstråler
• Trekk alltid ut støpselet fra den elektriske kontakten før ethvert inngrep blir utført på apparatet eller når apparatet er uten tilsyn eller tilgjengelig for barn eller personer som ikke er bevisste sine handlinger.
• Kontroller strømledningen med jevne mellomrom for å se om den er skadet, f.eks. om den er revnet eller slitt. Bytt eventuelt ut strømledningen før apparatet på nytt tas i bruk
• Dersom den elektriske ledningen er skadet må den skiftes ut av produsenten eller av et autorisert servicesenter, eller uansett av en faglært person, for å unngå unødvendig risiko.
• Dersom skjøteledninger tas i bruk, forsikre deg om at disse ligger på tørt underlag og at de er beskyttet mot vannsprut.
• Vedlikehold og reparasjoner må alltid utføres av faglært personale. De delene som eventuelt måtte skades, skal kun skiftes ut med originaldeler.
• FORSIKTIG: dersom apparatet er utstyrt med en tilleggskontakt, må en ikke overskride styrken som er merket av på kontakten. Dersom disse forholdsreglene ikke følges, kan dette medføre brann og skade, som i verste fall også kan føre til døden for brukeren.
• FORSIKTIG: en hvilken som helst forandring på apparatet er forbudt. Tukling med apparatet kan medføre brann og skade som i verste fall kan føre til døden for brukeren i tillegg til at garantien ikke lenger gjelder.
• Produsenten fraskriver seg ethvert ansvar for skader påført personer eller ting grunnet manglende respekt for denne bruksanvisningen eller dersom apparatet blir brukt på en uansvarlig måte.

Ytterligere bruksinstrukser for optimal bruk:
► Apparatet er egnet for periodisk bruk. En arbeidsfase på 90 minutter bør følges av en avkjølingsfase på minst 30 minutter.
► Ved suging av større mengder finstøv anbefales det å ta i bruk en mikrofilterpatron.
► Ved suging av væsker må flottørballen I flottørsystemet kunne beveges fritt.

STØY: Verdier målt i overensstemmelse med EN 60704 - 1 (1997) / EN 60704 -2 - 1 (2001). Måling A av lydtrykknivået på maskinen er < 80 dB (A). Ved ugunstige strømtilførselsvilkår, kan apparatet forårsake midlertidige spenningsfall.

Kast ikke apparatene sammen med husholdningsavfall. I samsvar med de Europeiske Direktivene 2002/96/EU vedrørende elektrisk og elektronisk avfall (WEEE) og i henhold til nasjonale lover og regler, må elektriske apparat som ikke lenger fungerer kildesorteres og avfallsbehandles på en mest mulig miljøvennlig måte.

FIN

SEKÄ PÖLYN ETTÄ VEDEN IMUROINTIIN SOVELTUVA LAITE. TUKEVA, TEHOKAS JA HELPPOKÄYTTÖINEN. TOIMITETUT LISÄVARUSTEET TEKEVÄT LAITTEESTA ERITTÄIN TEHOKKAAN APUVÄLINEEN PERUSTEELLISEEEN JA NOPEAAN SIIVOUKSEEN. TÄMÄ LAITE SOVELTUU LAITOSKÄYTTÖÖN ESIMERKIKSI HOTELLEISSA, KOULUISSA, SAIRAALOISSA, TEHTAISSA, KAUPOISSA, TOIMISTOISSA JA ASUNTOHOTELLEISSA.

ERITTELY JA KOKOAMISOHJEET
A - Moottori kansi.
B - Katraisija.
D - Uimiri; uimurin virheetön toiminta on tärkeä että nestetta ei pääse imuroinnin aikana moottorille.
E - Polyesterisuodatin asetetaan säiliöön imuroitaessa kuivaa. Polyesterisuodatin poistetaan imuroitaessa nestettä.
F - Moottoriosa kiinnitetään hakasilla säiliöön.
G - Imuyhde.
H - Säiliö.
L - Joustava imuletku.
M - Ruostomattomat imuputket.
N - Liitin.
O - Kädensija muovia.
P - PVC pyöreä harjasuulake.
Q - Rakosuulake.
R - Pölysuulake.
S - Vesisuulake.
T - Mattosuulake.

TÄRKEÄÄ: Imutehon moiteettoman toiminnan takaamiseksi on hyvä tapa puhdistaa polyesterisuodatin (vakiosuodatin) jokaisen imurointikerran jälkeen.

KÄYTTÖOHJE
- Aseta vakiosuodatin säiliöön (Kuva 1).
- Kiinnitä säiliö ja moottoriosa hakasilla (Kuva 3).
- Kytke imuletku säiliössä olevaan liittimeen (Kuva 4).
- Kytke muoviputket imuletkun toiseen päähään (Kuva 5).
- Valitse työhön sopiva suulake (Kuva 6).
- Kytke sähköpistoke ja käynnistä imuri (Kuva 7).
- Esim. imurointia rakosuulakkeella (Kuva 8).
- Pyöreän harjasuulakken käyttö (Kuva 9).
- Lattiasuulakkeen käyttö (Kuva 10).
- Käytettäessä paperipussia, aseta se säliön suuntaisesti (Kuva 12).

KÄYTTÖOHJE MÄRKÄIMUROINTI
- Poista vakiosuodatin säiliöstä (Kuva 2).
- Kiinnitä säiliö ja moottoriosa hakasilla (Kuva 3).
- Kytke imuletku säiliössä liittimeen (Kuva 4).
- Kytke muoviputket imuletkun toiseen päähän (Kuva 5)
- Kiinnitä vesisuulake (Kuva 6).
- Kytke sähköpistoke ja käynnistä imuri (Kuva 7)
- Vesisuulakkeen käyttö (Kuva 11).

LISÄVARUSTEIDEN KÄITTÖ
- Mattosuulakkeen käittö (Kuva 13).

OHJEITA, JOITA TULEE NOUDATTAA HUOLELLISESTI

• Imurointikeskuksen asentaminen on asiantuntevan ammattihenkilön tehtävä. Se on sijoitettava sateelta,

veden nousulta, liialta kosteudelta ja liiallisilta lämpötilan vaihteluilta suojattuun paikkaan

• Tätä laitetta ei ole tarkoitettu henkilöiden käytettäväksi (lapset mukaan lukien), joiden fyysisen, henkinen tai aistien suorituskyky on alentunut tai joilla ei ole riittävää kokemusta ja tietoja laitteen käytöstä poikkeuksena henkilöt, jotka on koulutettu laitteen käyttöön ja joiden toimintaa valvoo turvallisuudesta vastaava henkilö.
• Lapsia tulee valvoa, jotta he eivät leiki laitteella.
• Pakkauksen osat voivat olla vaaratekijöitä (esim. muovipussit): laita ne siten lasten tai omista toimistaan vastuunkyvyttömien henkilöiden sekä eläimien ulottumattomiin.
• Muu kuin tässä oppaassa osoitettu käyttö voi aiheuttaa vaaratilanteita ja siten sitä tulee välttää.

• Ennen käyttöä laitteen kaikki osat tulee asentaa huolellisesti
ja oikein. Lisäksi tarkista, että suodattavat elementit (esim. paperipussi, suodatinkasetti, jne.) on asennettu oikein ja että ne toimivat tehokkaasti.
• Varmista, että pistorasia on yhteensopiva laitteen pistokkeen kanssa.
• Varmista, että moottorilohkossa osoitettu jännitearvo vastaa verkon arvoa, johon laite aiotaan liittää.
• Kun laite on toiminnassa, vältä imusuuttimen asettamista herkkien ruumiinosien läheisyyteen kuten silmät, suu, korvat, jne.
• Varmista, että kellukkeessa, jonka tehtävänä on pysäyttää imurointi säiliön ollessa täynnä nestettä tai laitteen kaatuessa, ei ole havaittavissa vaurioita tai tukoksia, jotka voisivat estää sen nousemisen. Puhdista kelluke (veden tason rajoituslaite) säännöllisesti ohjeiden mukaisesti ja tarkista, onko havaittavissa vaurioita.
• VAROITUS: tämä laite ei sovellu vaarallisten aineiden imurointiin.
• VAROITUS: älä imuroi palonarkoja (esim. tuhkaa uunista), räjähtäviä, myrkyllisiä tai terveydelle vaarallisia aineita. Korkein sallittu käyttölämpötila on (40℃ /140℉).
• VAROITUS: laite ei sovellu ympäristöihin, jotka ovat suojattu elektrostaattisia purkauksia vastaan.
• VAROITUS: käytä ainoastaan harjoja, jotka on toimitettu laitteen kanssa tai jotka on määritelty käyttöohjeissa. Muiden harjojen käyttö voi vaarantaa turvallisuuden.
• VAROITUS: Älkää jättäkö toiminnassa olevaa laitetta vaille huoltoa, ottakaa aina kosketin pois virtalähteestä kun ette käytä konetta; joka tapauksessa, pitäkää laite pois lasten ja sellaisten henkilöiden saatavilta, jotka eivät vastaa teoistaan.
• VAROITUS: mikäli laitteesta vuotaa vaahtoa tai nestettä, sammuta se välittömästi
• VAROITUS: mikäli laite kaatuu, suositellaan nostamaan se pystyyn ennen sen sammuttamista
• Älä imuroi vettä astioista, lavuaareista, ammeista, jne.
• Älä imuroi voimakkaita pesuaineita, koska ne voivat vahingoittaa laitetta
• Älä imuroi materiaaleja, jotka voivat vahingoittaa suodattavia elementtejä (esim. lasinpaloja, metallia, jne.)
• Älä koskaan vedä tai nosta laitetta sähköjohdosta.
• Älä upota laitetta veteen sen puhdistamiseksi äläkä pese sitä vesisuihkulla.
• Poista aina pistoke pistorasiasta ennen minkä tahansa toimenpiteen suorittamista laitteeseen tai mikäli laite jätetään ilman valvontaa tai lasten tai toimistaan vastuunkyvyttömien henkilöiden ulottuviin.
• Tarkista säännöllisesti syöttöjohto vaurioiden kuten halkeamien tai vanhenemisen havaitsemiseksi. Vaihda vaurioitunut johto ennen kuin käytät laitetta uudelleen.
• Jos syöttöjohto on vaurioitunut, se tulee vaihdattaa valmistajalla tai hänen huoltopalvelussa tai joka tapauksessa henkilöllä, jolla on tarvittava pätevyys, jotta voidaan välttää kaikki vaaratekijät.
• Käytettäessä jatkojohtoja varmista, että ne on asetettu kuivalle pinnalle ja että ne ovat suojassa vesiroiskeilta.
• Huolto ja korjaukset tulee antaa tehtäväksi aina erikoistuneelle henkilöstölle; mahdollisesti vaurioituneet osat tulee korvata ainoastaan alkuperäisillä varaosilla.
• VAROITUS: jos laite on varustettu lisäpistorasialla, älä ylitä pistorasian osoittamaa tehoa. Tämän ohjeen noudattamatta jättäminen voi aiheuttaa tulipaloja ja myös kuolemaan johtavia vahinkoja käyttäjälle.
• VAROITUS: on kielletty suorittamasta mitään muutoksia laitteeseen. Laitteen luvaton käsittely voi aiheuttaa tulipaloja tai jopa kuolemaan johtavia vahinkoja takuun laukeamisen lisäksi.
• Valmistaja kieltäytyy kaikesta vastuusta sekä henkilö- että esinevahingoissa, jotka ovat seurausta näiden ohjeiden noudattamatta jättämisestä tai jos laitetta käytetään sopimattomalla tavalla.

Käyttöä tehostavia lisäohjeita:
► Laite on suunniteltu jaksottaiseen käyttöön. 90 minuutin työjakson päätteeksi on pidettävä vähintään 30 minuutin tauko ja annettava laitteen jäähtyä.
► Suurempia määriä hienoa pölyä imuroitaessa suositamme käyttämään mikrosuodatinta.
► Nesteitä imuroitaessa on otettava huomioon, että täyttötason valvontajärjestelmään kuuluva kohopallo pääsee liikkumaan vapaasti.

MELUN TASO: Arvot mitattu normien EN 60704 - 1 (1997) / EN 60704 -2 - 1 (2001) mukaisesti Koneen äänenpaineen tason mitta A on < 80 dB (A).Huonoissa virran syöttöolosuhteissa laite voi aiheuttaa ohimenevää jännitehäviötä.

Älä heitä sähkölaitteita kotitalousjätteen joukkoon! Sähkö- ja elektroniikkaromun hävittämistä (WEEE) koskevan eurooppalaisen direktiivin 2002/96 EC ja vastaavan kansallisen lain mukaan käyttökelvottomat sähkölaitteet tulee kerätä erikseen ja kierrättää ympäristöä kunnioittaen.

S

APPARATEN ÄR LÄMPLIG FÖR UPPSUGNING AV BÅDE DAMM OCH VÄTSKOR. ROBUST OCH KRAFTFULL, ENKEL ATT ANVÄNDA, MED DE TILLBEHÖR SOM MEDFÖLJER BLIR DEN ETT MYCKET EFFEKTIVT REDSKAP FÖR EN SNABB OCH GRUNDLIG RENGÖRING. DENNA DAMMSUGARE ÄR LÄMPLIG FÖR KOLLEKTIV ANVÄNDNING, TILL EXEMPEL PÅ HOTELL, SKOLOR, SJUKHUS, FABRIKER, AFFÄRER, KONTOR, OSV.

BESKRIVNING OCH MONTERING

A - Motortopp.
B - Strömbrytare.
D - Flottör, förhindrar att vattnet stiger upp och in i motom.
E - Polyesterfilter att sättas i tanken vid torrsug, men tagas bort vid vattensug.
F - Hållare för motortopp mot dammbehållaren.
G - Sugintag.
H - Dammbehållare.
L - Sugslang.
M - Sugrör.
N - Adapter.
O - Sughandtag.
P - Rund borstmunstycke.
Q - Fogmunstycke.
R - Torrsugmunstycke.
S - Våtsugmunstycke.
T - Mattmunstycke.

OBS! For att bibehålla en hög sugförmåga, rekommenderas att rengöra (dammsuga) polyesterfiltret efter varje städtillfälle.

TORRSUG - BRUKSANVISNING

- Sätt polyesterfiltret i dammbehållaren (Bild 1).
- Sått på motortoppen och spänn fast hållarna (Bild 3).
- Sått sugslangen i insuget på dammbehållaren (Bild 4).
- Sått samman sugrören och sugslangen (Bild 5).
- Välj lämpligt munstycke (Bild 6).
- Sätt elsladden i eluttaget och starta maskinen (Bild 7).
- Så hår kan du använda fogmunstycket (Bild 8).
- Hur man använder den runda borsten (Bild 9).
- Hur man kan använda borste för rengöring av golv (Bild 10)
- Så här sätter du dit engångspåsen på insugsstussen i behållaren (Bild 12).

VÅTSUG / BRUKSANVISNING

- Tag bort polyesterfiltret (Bild. 2).
- Sätt på motortoppen och spann fast hållarna (Bild. 3).
- Sätt sugslangen i insuget på dammbehållaren (Bild. 4).
- Sätt samman sugrören och sugslangen (Bild. 5).
- Sätt fast våtsugmunstycket (Bild. 6).
- Sätt elsladden i eluttaget och starta maskinen (Bild.7)
- Hur man använder våtmunstycket (Bild. 11).

HUR MAN ANVÄNDER EXTRA TILLBEHÖR

- Hur man använder mattmunstycket (Bild. 13).

ANVISNINGAR SOM NOGGRANT SKA FÖLJAS

• Central Vacuum dammsugaren får endast installeras av en till ändamålet kvalificerad och auktoriserad personal och bör ställas på en plats, som är skyddad mot regn, översvämning, överdriven fuktighet och oväntade temperaturförändringar
• Denna apparat får inte användas av rörelsehindrade personer (inklusive barn), sinneshandikappade eller mentalt handikappade personer, eller personer utan erfarenhet och kunskap, förutom om de erhållit instruktioner gällande apparatens användning och övervakas av en person som ansvarar för deras säkerhet.
• Barnen bör kontrolleras så att de inte leker med apparaten
• Förpackningens beståndsdelar kan innebära möjliga faror (t.ex. plastpåsen): håll dem utom räckhåll för barn och andra personer eller djur som inte är medvetna om deras handlingar
• All annan användning än de som anges i denna handbok kann medföra fara och ska därmed undvikas

• Innan apparaten används ska den monteras korrekt. Kontrollera även att filterelementen (t.ex. papperspåsen, filterpatronen osv.) har monterats riktigt och fungerar.
• Kontrollera att uttaget överensstämmer med apparatens kontakt
• Kontrollera att spänningen som anges på motorblocket motsvarar energikällan till vilken apparaten skall kopplas
• Då apparaten är i funktion, undvik att placera utsugsöppningen vid kroppens känsliga delar som ögonen, munnen, öronen osv.
• Kontrollera att flottören, som ska avbryta insugningen då behållaren är full med vätska eller vid tippningen, inte är skadad eller om det finns tilltäppningar som kan förhindra dess rörelse. Gör regelbundet rent flottören (begränsar vattennivån) enligt anvisningarna och kontrollera att det inte finns tecken på skador
• VARNING: denna apparat är inte lämplig för att suga upp farligt damm
• VARNING: sug inte upp brandfarliga (t.ex. aska från en eldstad), explosiva, giftiga eller hälsofarliga ämnen. Den maximala temperaturen tillåten under användningen är (40℃/104℉)
• VARNING: apparaten är inte lämplig för miljöer som skyddas mot elektrostatiska urladdningar
• VARNING: använd endast borstarna som erhålls med apparaten eller de som specificeras i bruksanvisningen. Användningen av andra borstar kan ställa säkerheten på spel
• VARNING: Lämna aldrig apparaten utan tillsyn när den är igång, dra alltid stickproppen ut från vägguttaget när apparaten inte är i användning och förvara utom räckhåll för barn eller personer som inte är medvetna om sina egna handlingar.
• VARNING: stäng omedelbart av apparaten om det läcker skum eller vätska
• VARNING: om apparaten tippar över ska den först resas och sedan stängas av
• Sug inte upp vatten från behållare, tvättfat, kar, osv.
• Sug inte upp aggressiva rengöringsmedel som kan skada apparaten
• Sug inte upp material som kan skada filterelementen (t.ex. glasbitar, metall osv.)
• Dra aldrig eller lyft apparaten med hjälp av elkabeln
• Sänk aldrig ner apparaten i vatten för att göra rent den, eller tvätta den med högtrycksvatten
• Ta alltid bort kontakten från vägguttaget innan något som helst underhåll på apparaten eller då den inte kan övervakas eller finns inom räckhåll för barn eller personer som inte är medvetna om deras handlingar
• Kontrollera regelbundet om elkabeln är skadad, om det finns sprickor eller slitage. Byt ut detta fall ut den innan den används på nytt.
• Om elkabeln är skadad ska den bytas ut av tillverkaren eller en teknisk service eller av en person med liknande kompetens för att undvika alla slags risker.
• Då förlängningssladdar används, kontrollera att dessa befinner sig på torra ytor och skyddas mot eventuella vattenstänk.
• Underhållen och reparationerna ska alltid utföras av specialiserade personer. Delarna som eventuellt är skadade ska endast bytas ut mot originala reservdelar.
• VARNING: Om apparaten är utrustad med en extra stickkontakt, använda alltid spänning som inte överskrider den på stickkontakten angivna spänningen. Detta är för att undvika brand och skador och även dödsfall.
• VARNING: all slags ändring på apparaten är förbjuden. En åverkan kan medföra brand, skador som kan vara livshotande för användaren och medför att garantin upphör.
• Tillverkaren avsäger sig allt ansvar för person- eller materialskador till följd av att dessa anvisningar inte iakttagits eller om apparaten används på ett oförnuftigt sätt

LJUDNIVÅ: Värden uppmätta enligt normerna EN 60704 - 1 (1997) / EN 60704 -2 - 1 (2001). Mätning A av maskinens ljudtrycksnivå är < 80 dB (A) . Vid ogynnsamma strömtillförselförhållanden kan apparaten orsaka tillfälliga spänningsfall.

Ytterligare användningsanvisningar för optimal användning:
► Denna apparat är avsedd för intermittent drift. Efter en arbetsfas på 90 minuter bör en avkylningsfas på minst 30 minuter följa.
► Vid sugning av större mängder findamm är det lämpligt att använda ett mikrofilter.
► Vid sugning av vätskor är det viktigt att kontrollera att flottörbollen i flottörsystemet kan röra sig fritt.

Skaffa inte bort elektriska produkter tillsammans med hushållsavfall. I enlighet med europadirektivet 2002/96/EG om avfall som utgörs av eller innehåller elektriska eller elektroniska produkter (WEEE) och i överensstämmelse med den nationella lagen, ska elektriska produkter som inte längre kan användas samlas in separat och överlämnas för en miljövänlig återvinning.

DK

APPARAT EGNET TIL OPSUGNING AF BÅDE STØV OG VÆSKER. ROBUST, STÆRKT OG ENKELT AT ANVENDE. DET MEDFØLGENDE TILBEHØR GØR DET TIL ET VIRKELIG EFFEKTIVT REDSKAB TIL EN TILBUNDSGÅENDE OG HURTIG RENGØRING. DETTE APPARAT EGNER SIG TIL BRUG I OFFENTLIGE BYGNINGER, F.EKS. HOTELLER, SKOLER, HOSPITALER, FABRIKKER, FORRETNINGER, KONTORER OG FERIEBOLIGER.

BESKRIVELSE OG MONTERING

A - Motorblok.
B - Kontakt.
D - Svømmer: Dens formål er at undgå væsker trænger ind i motorblokken under sugedrift.
E - Polyester-filter til indsætning i beholderen til opsamling af støv og kan fjernesved væskesugning.
F - Kroge til fastgørelse af motorblock til beholderen.
G - Sugeindgang.
H - Beholder.
L - Fleksibel slange.
M - Rustfri forlængelse.
N - Indsats.
O - Plastrør.
P - Rund børste.
Q - Flad lanse.
R - Støvtilbehør.
S - Vådtilbehør.
T - Tæppetilbehør.

VIGTIGT: For at sikre at maskinen er effektiv, er det godt at rense polyester-filteret efter hvert brug.

BRUGSVEJLEDNING

- Isæt stof-filteret i beholderen (Fig. 1).
- Monter toppen på beholderen og fastgør den med kroge (Fig. 3)
- Isæt den fleksible slange i indgangen (Fig. 4).
- Isæt forlængere på den anden side af den fleksible slange (Fig. 5)
- Udvælg og isæt det mest passende tilbehør (Fig. 6).
- Sæt stikket i kontakten og tænd maskinen (Fig. 7).
- Eksempel på brug af flad lanse (Fig. 8).
- Eksempel på brug af rund børste (Fig. 9).
- Eksempel på brug af børste for rengøring af gulv (Fig. 10)
- Hvis en papirpose er til rådighed, sæt den i beholderen på deflektoren (Fig. 12).

BRUGSVEJLEDNING

- Fjem stof-filterposen (Fig. 2).
- Monter toppen på beholdern og fastgør den med kroge (Fig. 3)
- Isæt den fleksible slange i indgangen (Fig. 4).
- Isæt forlængere på den anden side af den fleksible slange (Fig. 5)
- Tilalutning af udstyr for vand (Fig. 6).
- Sæt stikket i kontakten og tænd maskinen (Fig.7)
- Eksemplel på brug af udstyr til vand (Fig. 11).

BRUG AF EKSTRAUDSTYR

- Eksemplel på brug af tæppeudstyr (Fig. 13).

INSTRUKTIONER SOM SKAL FØLGES OMHYGGELIGT

• Hovedstøvsugern skal bare sættes i gang af kvalificeret personale og skal placeres i et sted beskyttet mod regne, oversvømmelse, osædvanlig fugtighet og temperaturændringer

• Apparatet må ikke bruges af personer (bl.a. børn) med nedsat fysisk, sensorisk eller psykisk funktionsevne. Samtidig må apparatet ikke bruges af personer uden erfaring eller kendskab til apparatet, med mindre de har fået præcise instruktioner og er under opsyn af en person som har ansvaret for deres sikkerhed.
• Børn skal være under opsyn for at sikre, at de ikke leger med apparatet.
• Emballagens komponenter kan være farlige (f.eks. plastikposen). Hold dem derfor uden for børns, dyrs og andre uansvarlige personers rækkevidde.
• Enhver brug, som ikke er beskrevet i brugermanualen, kan være farlig og bør derfor undgås.
• Før apparatet tages i brug, skal alle dele monteres korrekt. Tæk at filterne (f.eks filterpose og filter til filterhus) er påmonteret og fungerer korrekt.

• Kontrollér at stikkontakten passer til stikket på apparatet.
• Kontrollér at stikkontakten som apparatet skal kobles til leverer den strømtype som er angivet på motorblokken.
• Når apparatet er i brug, skal man undgå at mundingen kommer for tæt på sarte kropsdele, f.eks. øjne, mund eller ører.
• Tæk at flyderen som skal stoppe opsugningen når beholderen er fuld af væske eller hvis apparatet vælter, ikke er beskadiget eller er blokeret så den ikke kan komme op. Flyderen (som styrer vandniveauet) skal renses regelmæssigt som beskrevet i brugermanualen og tækkes for skader.
• BEMÆRK: apparatet er ikke egnet til at indsuge støv som kan være skadeligt for helbredet.
• BEMÆRK: opsug aldrig brændbare materialer (f.eks. kaminaske), eksplosive, giftige eller sundhedsskadelige materialer. Maksimaltemperaturen tilladen når apparatet er i brug er (40℃ / 104℉)
• BEMÆRK: apparatet er ikke egnet til rum som er beskyttet mod elektrostatiske udladninger.
• BEMÆRK: brug kun børster som er leveret med apparatet eller som er angivet i brugermanualen. Brugen af andre børster kan være farlig.
• BEMÆRK: Forlad aldrig apparatet uden opsyn, når det er tændt, tag stikket altid av stikkontakten, når det ikke er i brug og opbevar utilgængelig for børn eller personer som ikke er bevidst om deres egne gerninger.
• BEMÆRK: sluk for apparatet hvis der løber skum eller væske ud.
• BEMÆRK: hvis apparatet vælter skal det rejses før det slukkes.
• Sug ikke vand op fra beholdere, håndvaske, badekar osv.
• Sug aldrig agressive rensemidler op: de kan beskadige apparatet.
• Sug aldrig genstande op som kan beskadige filterne (f.eks. glasstykker, metal osv.)
• Træk eller løft aldrig apparatet ved at hive i ledningen.
• Kom aldrig apparatet i vand under rengøringen, og andvend aldrig vandstråler.
• Tag altid stikket ud af kontakten før enhver form for indgreb på apparatet eller hvis det står ubevogtet inden for rækkevidde af børn eller andre uansvarlige personer.
• Kontrollér regelmæssigt forsyningskablet for sprækker eller tegn på slitage. Udskift forsyningskablet før det bruges igen.
• Hvis forsyningskablet er beskadiget, skal det udskiftes af fabrikanten eller af dennes tekniske kundeservice, og under alle omstændigheder af en fagmand, for at undgå enhver som helst form for risiko.
• Hvis der bruges forlængerledninger, skal man sikre sig, at de hviler på tørre overflader og er beskyttet mod eventuelle vandstænk.
• Vedligeholdelse og reparation skal altid udføres af fagfolk. Eventuelle ødelagte dele må kun erstattes af originale reservedele.
• BEMÆRK: hvis apparatet har et ekstra stik må styrken angivet på stikket ikke overskrides: det kan føre til brand og selv dødelige skader på personen som bruger apparatet.
• BEMÆRK: det er forbudt at fingerere ved apparatet: det kan føre til brand eller selv dødelige personskader og forfald af garantien.
• Fabrikanten frasiger sig ethvert ansvar for skader på personer eller ting som følge af manglende overholdelse af disse instrukser eller uhensigtsmæssig brug af apparatet.

Yderligere betjeningsanvisninger til optimal brug:
► Denne maskine er velegnet til periodisk drift. Efter at have arbejdet i 90 minutter bør maskinen afkøle i mindst 30 minutter.
► Ved udsugning af større mængder fint støv anbefales det at anvende en mikrofilterindsats.
► Ved udsugning af væske er det vigtigt, at svømmerkuglen kan bevæge sig frit I svømmersystemet.

STØJNIVEAU: Værdier målt i overensstemmelse med normerne EN 60704 - 1 (1997) / EN 60704 -2 -1 (2001). Målingen A af maskinens lydtryksniveau er < 80 dB (A). Ved utilstrækkelig strømtilførsel kan apparatet medføre midlertidige spændingsfald.

El-skrot må ikke bortskaffes som usorteret husholdningsaffald. I henhold til EU-direktiv 2002/96/EG om elektrisk og elektronisk udstyr (WEEE), implementeret i national lovgivning, skal el-skrot bortskaffes adskilt fra det almindelige husholdningsaffald via indsamlingsstederne.

GR

ΣΥΣΚΕΥΗ ΚΑΤΑΛΛΗΛΗ ΓΙΑ ΤΗΝ ΑΠΟΡΡΟΦΗΣΗ ΣΚΟΝΗΣ ΚΑΙ ΥΓΡΩΝ. ΑΝΘΕΚΤΙΚΗ ΚΑΙ ΑΠΟΤΕΛΕΣΜΑΤΙΚΗ, ΑΠΛΗ ΣΤΗ ΧΡΗΣΗ, ΕΞΟΠΛΙΣΜΕΝΗ ΜΕ ΤΑ ΕΞΑΡΤΗΜΑΤΑ ΤΗΣ ΓΙΝΕΤΑΙ ΕΝΑ ΕΡΓΑΛΕΙΟ ΠΡΑΓΜΑΤΙΚΑ ΑΠΟΔΟΤΙΚΟ ΓΙΑ ΕΝΑ ΓΡΗΓΟΡΟ ΚΑΙ ΣΕ ΒΑΘΟΣ ΚΑΘΑΡΙΣΜΑ. ΑΥΤΗ Η ΣΥΣΚΕΥΗ ΕΙΝΑΙ ΚΑΤΑΛΛΗΛΗ ΓΙΑ ΤΗ ΣΥΛΛΟΓΙΚΗ ΧΡΗΣΗ, ΓΙΑ ΠΑΡΑΔΕΙΓΜΑ ΣΕ ΞΕΝΟΔΟΧΕΙΑ, ΣΧΟΛΕΙΑ, ΝΟΣΟΚΟΜΕΙΑ, ΕΡΓΟΣΤΑΣΙΑ, ΜΑΓΑΖΙΑ, ΓΡΑΦΕΙΑ ΚΑΙ ΣΕ ΟΙΚΗΜΑΤΑ

ΠΕΡΙΓΡΑΦΗ ΚΑΙ ΣΥΝΑΡΜΟΛΟΓΗΣΗ

A - Μοτέρ
B - Διακόπτης
D - Πλωτήρας: εμποδίζει το αναρροφημένο υγρό να εισβάλλει στο μοτέρ
E - Φίλτρο από πολυεστέρα το οποίο πρέπει να μπαίνει στο κάδο για την απορρόφηση σκόνης και να βγαίνει για την απορρόφηση υγρών
F - Γάντζοι για το μπλοκάρισμα του μοτέρ επάνω στο κάδο
G - Στόμιο απορρόφησης
H - Κάδος
L - Εύκαμπτος σωλήνας
M - Σωλήνας
N - Μείωση
O - Λαβή
P - Πινέλο
Q - Λόγχη πλατιά
R - Βούρτσα σκόνης
S - Βούρτσα βεντούζα
T - Βούρτσα μοκέτας

ΠΡΟΣΟΧΗ

Για να διατηρείται η τέλεια αποδοτικότητα της συσκευής για την απορρόφηση σκόνης, είναι απαραίτητο να τινάζετε
το φίλτρο από πολυεστέρα μετά από κάθε χρήση.

ΑΠΟΡΡΟΦΗΣΗ ΣΚΟΝΗΣ / ΤΡΟΠΟΣ ΕΡΓΑΣΙΑΣ

- Βάλτε το πάνινο φίλτρο στο κάδο (Εικ. 1)
- Συναρμολογήστε τη κεφαλή επάνω στο κάδο και μπλοκάρετε την ίδια με τους γάντζους (Εικ. 3)
- Βάλτε τον εύκαμπτο σωλήνα στο στόμιο (Εικ. 4)
- Βάλτε στην άκρη του εύκαμπτου σωλήνα τη λαβή και τις προεκτάσεις (Εικ. 5)
- Διαλέξτε και συνδέστε το πιο κατάλληλο εξάρτημα (Εικ. 6)
- Ανάψτε τη συσκευή αφού πριν έχετε συνδέσει το φις με μία πρίζα (Εικ. 7)
- Παράδειγμα χρήσης της πλατιάς λόγχης (Εικ. 8)
- Παράδειγμα χρήσης του πινέλου (Εικ. 9)
- Παράδειγμα χρήσης της βούρτσας για δάπεδα (Εικ. 10)
- Αν προβλέπεται η χρήση του χάρτινου φίλτρου, το βάζετε στο κάδο και το εφαρμόζετε επάνω στον εκτροπέα (Εικ. 12)

ΑΠΟΡΡΟΦΗΣΗ ΥΓΡΩΝ / ΤΡΟΠΟΣ ΕΡΓΑΣΙΑΣ

- Βγάλτε το πάνινο φίλτρο από το κάδο (Εικ. 2)
- Συναρμολογήστε τη κεφαλή επάνω στο κάδο και μπλοκάρετε την ίδια με τους γάντζους (Εικ. 3)
- Βάλτε τον εύκαμπτο σωλήνα στο στόμιο (Εικ. 4)
- Βάλτε στην άκρη του εύκαμπτου σωλήνα τη λαβή και τις προεκτάσεις (Εικ. 5)
- Συνδέστε τη βούρτσα βεντούζα (Εικ. 6)
- Ανάψτε τη συσκευή αφού πριν έχετε συνδέσει το φις με μία πρίζα (Εικ. 7)
- Παράδειγμα χρήσης της βούρτσας βεντούζας (Εικ. 11)

ΧΡΗΣΗ ΤΩΝ ΠΡΟΑΙΡΕΤΙΚΩΝ ΕΞΑΡΤΗΜΑΤΩΝ

Παράδειγμα χρήσης της βούρτσας μοκέτας (Εικ. 13)

ΟΔΗΓΙΕΣ ΟΙ ΟΠΟΙΕΣ ΠΡΕΠΕΙ ΝΑ ΤΗΡΟΥΝΤΑΙ ΣΧΟΛΑΣΤΙΚΑ

• Η Κεντρική Μονάδα της ηλεκτρικής σκούπας πρέπει να τεθεί σε λειτουργία απο ειδικευμένο προσωπικό και να τοποθετηθεί σε χώρο προστατευμένο απο βροχή, πλημμύρες, υπέρβολική υγρασία και ακραίες μεταβολές θερμοκρασίας
• Αυτή η συσκευή δεν προορίζεται για χρήση από άτομα (συμπεριλαμβανομένων των παιδιών) με μειωμένες φυσικές, αντιληπτικές ή διανοητικές ικανότητες ή χωρίς εμπειρία και γνώση, εκτός κι αν έχουν λάβει οδηγίες σχετικά με τη χρήση της συσκευής και ελέγχονται από ένα υπεύθυνο άτομο για την ασφάλειά τους.
• Τα παιδιά θα πρέπει να ελέγχονται ούτως ώστε να είναι σίγουρο ότι δεν παίζουν με τη συσκευή.
• Τα μέρη της συσκευασίας μπορούν να αποτελέσουν δυνητικούς κινδύνους (π.χ. πλαστική σακούλα): επομένως τα εναποθέτετε μακριά από τα παιδιά και από άλλα πρόσωπα ή ζώα τα οποία δεν έχουν επίγνωση των πράξεων τους.

• Οποιαδήποτε χρήση είναι διαφορετική από εκείνη που είναι ενδεδειγμένη στο παρόν εγχειρίδιο μπορεί να αποτελέσει ένα κίνδυνο, συνεπώς πρέπει να αποφεύγεται.
• Πριν χρησιμοποιηθεί η συσκευή πρέπει να συναρμολογηθούν σωστά όλα της τα μέρη. Επιπλέον πρέπει να γίνει έλεγχος για να επιβεβαιωθεί ότι τα στοιχεία φιλτραρίσματος (π.χ. χάρτινη σακούλα, φυσίγγιο φίλτρο κλπ.) είναι σωστά συναρμολογημένα και αποδοτικά.
• Βεβαιώνεστε ότι η πρίζα συμφωνεί με το φις της συσκευής.
• Βεβαιώνεστε ότι η αξία τάσης που φαίνεται επάνω στο μοτέρ, αντιστοιχεί σε εκείνη της ενέργειας με την οποία σκοπεύετε να συνδέσετε τη συσκευή.
• Όταν η συσκευή βρίσκεται σε λειτουργία, αποφεύγετε τη τοποθέτηση της οπής απορρόφησης κοντά στα ευαίσθητα μέρη του σώματος, όπως τα μάτια, το στόμα, τα αυτιά, ecc.
• Βεβαιώνεστε ότι ο πλωτήρας, ο οποίος έχει τη λειτουργία να σταματάει την απορρόφηση όταν ο κάδος είναι τελείως γεμάτος με υγρό ή στη περίπτωση ανατροπής, δεν παρουσιάζει ζημιές ή αποφράξεις που μπορούν να του εμποδίζουν την άνοδο. Καθαρίζετε τακτικά τον πλωτήρα (συσκευή περιορισμού της στάθμης του νερού) σύμφωνα με τις οδηγίες και ελέγχετε αν υπάρχουν σημάδια από ζημιές.
• ΠΡΟΣΟΧΗ: αυτή η συσκευή δεν είναι κατάλληλη για συλλογή επικίνδυνης σκόνης.
• ΠΡΟΣΟΧΗ: μην απορροφάτε εύφλεκτες ουσίες (π.χ. στάχτη του τζακιού), εκρηκτικές, τοξικές ή επικίνδυνες για την υγεία. Η μέγιστη θερμοκρασία χρήσης είναι (40℃ / 104°F).
• ΠΡΟΣΟΧΗ: η συσκευή δεν είναι κατάλληλη για χώρους που προστατεύονται από τις ηλεκτροστατικές εκφορτώσεις.
• ΠΡΟΣΟΧΗ: χρησιμοποιείτε μόνο τις παρεχόμενες με τη συσκευή βούρτσες ή εκείνες που καθορίζονται στο εγχειρίδιο οδηγιών. Η χρήση άλλων βουρτσών μπορεί να θέσει σε κίνδυνο την ασφάλεια.
• ΠΡΟΣΟΧΗ: Μην αφήνετε τη συσκευή σε λειτουργία αφύλακτη, να την αποσυνδέετε πάντα απο τη παροχή ρεύματος όταν δεν τη χρησιμοποιείτε και σε κάθε περίπτωση κρατείστε την μακρυά απο παιδιά ή άτομα χωρίς συνείδηση των πράξεών τους
• ΠΡΟΣΟΧΗ: στη περίπτωση διαφυγής αφρού ή υγρού τη σβήνετε αμέσως.
• ΠΡΟΣΟΧΗ: στη περίπτωση ανατροπής συνιστάται να ανασηκώνετε τη συσκευή πριν τη σβήσετε.
• Μην απορροφάτε νερό από δοχεία, νεροχύτες, λεκάνες, κλπ.
• Μην απορροφάτε επιθετικά απορρυπαντικά γιατί θα μπορούσαν να καταστρέψουν τη συσκευή.
• Μην απορροφάτε υλικά που μπορούν να χαλάσουν τα στοιχεία φιλτραρίσματος (π.χ. κομμάτια γυαλιού, μετάλλου κλπ.)
• Μην τραβάτε ποτέ ή σηκώνετε τη συσκευή χρησιμοποιώντας το ηλεκτρικό καλώδιο.
• Μην βυθίζετε τη συσκευή στο νερό για το καθάρισμα και μη τη πλένετε με εκτόξευση νερού.
• Βγάζετε πάντα το φις από τη πρίζα ρεύματος πριν εκτελέσετε οποιοδήποτε τύπο επέμβασης στη συσκευή ή όταν η ίδια μένει αφύλακτη ή όταν μπορούν να τη φτάσουν τα παιδιά ή άτομα τα οποία δεν έχουν επίγνωση των πράξεων τους.
• Ελέγχετε συστηματικά το καλώδιο τροφοδοσίας αναζητώντας ζημιές, όπως σκασίματα ή παλαίωση. Αντικαθιστάτε το καλώδιο πριν το ξαναχρησιμοποιήσετε.
• Αν το καλώδιο τροφοδοσίας είναι χαλασμένο, το ίδιο πρέπει να αντικατασταθεί από τον κατασκευαστή ή από την υπηρεσία του τεχνικής υποστήριξης ή πάντως από ένα άτομο με παρόμοια ειδικότητα, με τρόπο ώστε να προβλέπεται ο κάθε κίνδυνος.
• Χρησιμοποιώντας ηλεκτρικές προεκτάσεις, σιγουρεύεστε ότι οι ίδιες ακουμπούν, επάνω σε στεγνές και προστατευόμενες από ενδεχόμενα ψεκάσματα νερού, επιφάνειες.
• Οι συντηρήσεις και οι επισκευές πρέπει να εκτελούνται πάντα από εξειδικευμένο προσωπικό και τα μέρη που ίσως χαλάσουν πρέπει να αντικατασταθούν μόνο με αυθεντικά ανταλλακτικά.
• ΠΡΟΣΟΧΗ: αν η συσκευή είναι εξοπλισμένη με μία συμπληρωματική πρίζα, μην ξεπερνάτε την ισχύ που αναφέρεται στη πρίζα. Η μη τήρηση αυτού του κανόνα μπορεί να προκαλέσει πυρκαγιές και ζημιές ακόμη και θανατηφόρες στον χρήστη.
• ΠΡΟΣΟΧΗ: απαγορεύεται οποιαδήποτε τροποποίηση στη συσκευή. Η παραβίαση μπορεί να προκαλέσει, πυρκαγιές, ζημιές ακόμη και θανατηφόρες στον χρήστη και την ακύρωση της εγγύησης.
• Ο κατασκευαστής δεν φέρει καμία ευθύνη για ζημιές που προκλήθηκαν σε πρόσωπα ή πράγματα μετά την έλλειψη τήρησης αυτών των οδηγιών ή αν η συσκευή χρησιμοποιείται με τρόπο παράλογο.

ΘΟΡΥΒΟΣ: Αξίες οι οποίες μετρήθηκαν σύμφωνα με τους κανόνες EN 60704-1 (1997)/EN 60704 -2-1 (2001). Η μέτρηση A του επιπέδου ακουστικής πίεσης της μηχανής είναι < 80 dB (A). Υπό αρνητικές συνθήκες τροφοδοσίας, η συσκευή μπορεί να προκαλέσει παροδικές πτώσεις τάσης.

Μην ρίχνετε τις ηλεκτρικές συσκευές στα οικιακά απόβλητα. Σύμφωνα με την Ευρωπαϊκή Οδηγία 2002/96/ΕΚ σχετικά με τα απόβλητα ειδών ηλεκτρικού και ηλεκτρονικού εξοπλισμού (ΑΗΗΕ) και την ενσωμάτωσή της στην εθνική νομοθεσία, οι ηλεκτρικές συσκευές που δεν είναι πλέον κατάλληλες για χρήση πρέπει να συλλέγονται χωριστά και να προορίζονται για οικολογική διάθεση.

P

APARELHO ADEQUADO PARA ASPIRAR TANTO POEIRAS COMO LÍQUIDOS, ROBUSTO E POTENTE, FÁCIL DE USAR, E COM OS ACESSÓRIOS FORNECIDOS TORNA-SE UM UTENSÍLIO VERDADEIRAMENTE EFICAZ PARA UMA LIMPEZA PROFUNDA E RÁPIDA. ESTE APARELHO É ADEQUADO PARA USO EM LUGARES COLECTIVOS, COMO POR EXEMPLO, HOTÉIS, COLÉGIOS, HOSPITAIS, FÁBRICAS, LOJAS, OFICINAS E RESIDENCE.

DESCRIÇÃO E MONTAGEM

A - Bloco de motor.
B - Interruptor.
D - Boia de paragem: a sua finalidade é evitar a entrada de lìquidos no bloco de motor durante a aspiração.
E - Filtro de polyester para colocar no interior do tanque durante a aspiração de poeiras. Deve ser retirado quando se aspirar lìquidos.
F - Fechos para aperto do bloco de motor ao tanque.
G - Entrada de aspiração no tanque.
H - Tanque.
L - Mangueira fléxivel.
M - Tubo.
N - Adaptador.
O - Punho.
P - Escova redonda.
Q - Chupador de fenda.
R - Boquilha para poeiras.
S - Boquilha para humidades.
T - Boquilha para alcatifas.

ATENÇÃO: De forma a manter o bom funcionamento do aparelho, é util limpar o filtro de polyester depois de cada utilização.

INSTRUÇOES DE UTILIZAÇÃO/ASPIRAÇÃO DE POEIRAS

- Inserir o filtro de pano no tanque (Fig. 1).
- Juntar a cabeça de aspiração ao tanque. Prender com os fechosF i(g. 3)
- Ligar a mangueira fléxivel à entrada de aspiração (Fig. 4)
- Ligar as extensões à outra ponta da mangueira (Fig. 5)
- Escolher o acessório mais adequado (Fig. 6).
- Ligar a ficha do aspirador à tomada de corrente (Fig. 7)
- Exemplo do uso do chupador de fendas (Fig. 8).
- Exemplo do uso da escova redonda (Fig. 9).
- Exemplo do uso da escova em pavimentos (Fig. 10).
- Se usar saco de papel, inseri-lo no defeltor do tanque (Fig. 12)

INSTRUÇOES DE UTILIZAÇÃO/ASPIRAÇÃO DE LÍQUIDOS

- Retirar o filtro de pano (Fig. 2).
- Juntar a cabeça de aspiração ao tanque. Prender com os fechosF i(g. 3)
- Ligar a mangueira fléxivel à entrada de aspiração (Fig. 4)
- Ligar as extensões à outra ponta da mangueira (Fig. 5)
- Ligar a boquilh a para humidades (Fig. 6).
- Ligar a ficha do aspirador à tomada de corrente (Fig. 7)
- Exemplo del uso da boquilha para humidades (Fig. 11).

USO DOS ACESSÓRIOS OPCIONAIS

- Exemplo del uso da boquilha para alcatifas (Fig. 13).

INDICAÇÕES A SEREM OBSERVADAS ESCRUPULOSAMENTE

• A Central Aspirante deve ser instalada por pessoal qualificado e posicionada em local livre de chuvas, alagamentos, umidade excessiva e mudanças bruscas de temperatura
• Este aparelho não deve ser usado por pessoas (inclusive crianças) com reduzidas capacidades físicas, sensoriais ou mentais, ou sem experiência ou conhecimento, a menos que tenham recebido instruções relativas ao uso do aparelho e sejam controladas por um responsável pela segurança.
• As crianças devem ser controladas de forma que não brinquem com o aparelho.
• Os componentes da embalagem podem apresentar um perigo potencial (ex: saco de plástico): logo colocar longe do alcance das crianças e de outras pessoas ou animais não conscientes das próprias acções.

• Qualquer utilização diferente daqueles indicados neste manual pode constituir um perigo, logo deve ser evitado.
• Antes de ser utilizado o aparelho deve ser montado correctamente. Alem disso verificar que os elementos filtrantes (por ex. saco de papel, cartucho filtro etc.) estejam correctamente montados e sejam eficientes.
• Garantir que a tomada seja adequada ao pino de contacto do aparelho.
• Verificar que o valor de tensão indicado no bloco do motor corresponda aquele de energia que se quer usar.
• Quando o aparelho entra em funcionamento, evitar de colocar o orifício de aspiração em proximidade das partes delicadas do corpo como olhos, boca e orelhas, etc.
• Verificar que a bóia, que tem a função de parar a aspiração quanto o aspirador estiver totalmente cheio de liquido ou no caso de queda, não apresente danos ou obstruções que possam impedir a subida. Limpar regularmente a bóia (dispositivo de limitação do nível de água) segundo as instruções e controlar se existem sinais de danos.
• ATENÇÃO: este aparelho não foi feito para aspirar poeiras perigosas
• ATENÇÃO: não aspirar substâncias inflamáveis (ex: cinzas da lareira), explosivas, tóxicas ou perigosas para a saúde. A temperatura máxima durante o uso é (40℃ / 104℉)
• ATENÇÃO: o aparelho não deve ser usado em ambiente protegidos contra as descargas electrostáticas
• ATENÇÃO: usar somente as escovas fornecidas com o aparelho ou aquelas especificadas no manual de instruções. O uso de outras escovas pode comprometer a segurança.
• ATENÇÃO: Não abandonar o aparelho em funcionamento, retirar sempre o plugue da corrente elétrica após o desligamento e mantê-lo sempre longe do alcance de crianças ou de pessoas não conscientes dos próprios atos.
• ATENÇÃO: No caso de fuga de espuma ou líquido desligar imediatamente.
• ATENÇÃO: no caso de queda recomendamos de levantar o aparelho antes de desliga-lo.
• Não aspirar água de recipientes, pias, banheiras, etc.
• Não aspirar detergentes agressivos porque podem danificar o aparelho
• Não aspirar materiais que podem danificar os elementos filtrantes (ex: pedaços de vidro, metais, etc.)
• Nunca puxar ou levantar o aparelho puxando-o pelo cabo eléctrico.
• Não imergir o aparelho na água para a limpeza, nem lavá-lo com jactos de água.
• Retirar sempre da tomada da corrente antes de efectuar qualquer tipo de intervenção no aparelho ou quando este fica sem guarda ou de fácil acesso para crianças e pessoas não conscientes dos próprios actos.
• Controlar regularmente o cabo de alimentação procurando danos, como gretas ou o envelhecimento. Substituir o cabo antes de usar mais vezes.
• Se o cabo de alimentação estiver danificado, deve ser substituído pelo construtor ou pelo seu serviço de assistência técnica ou por qualquer pessoa igualmente qualificada, de forma a prevenir qualquer risco.
• Utilizando extensões eléctricas, verificar que estas se apoiem em superfícies secas e protegidas de eventuais gotas de água.
• Manutenção e reparações devem ser feitas somente por pessoal especializado; as partes eventualmente quebradas devem ser substituídas somente com peças originais.
• ATENÇÃO: se o aparelho vem com uma tomada suplementar, não superar a potencia indicada na tomada. Não observar estas regra pode causar incêndios e danos mortais ao usuário
• ATENÇÃO: é proibida qualquer modificação no aparelho. A modificação pode causar incêndios, danos mesmo mortais ao usuário alem de terminar a garantia.
• O fabricante declina toda e qualquer responsabilidade por danos causados a pessoas ou coisas quando não se respeitam estas instruções ou se o aparelho é usado de forma irracional.

Outras instruções de operação para uma utilização ideal:
► Este aparelho é adequado para uma operação periódica. Após um fase de trabalho de 90 minutos deve seguir uma fase de resfriamento com duração mínima de 30 minutos.
► Quando da aspiração de grandes quantidades de pó fino recomenda-se a utilização de um cartucho de microfiltro.
► Ao aspirar líquidos, certifique-se que a esfera flutuante está livre no sistema de flutuador.

RUÍDO: Os valores têm sido medidos em conformidade com as normas EM 60704 - 1 (1997) / EM 60704 -2 - 1 (2001). O valor da medida A do nível de pressão acústica da máquina é < 80 dB (A). Em condiciones de alimentação desfavoráveis, o aparelho pode provocar caídas de tensão transitórias.

Não jogar no lixo doméstico os aparelhos eléctricos. De acordo com a Norma Europeia 2002/96/CE sobre as aparelhagens eléctricas e electrónicas de refugo (RAEE) e a sua adopção pela jurisprudência nacional, os aparelhos eléctricos que não estejam em condições de uso devem ser recolhidos separadamente e enviados a eliminação ecológica.

CZ

ZAŘÍZENÍ S VYSOKÝM VÝKONEM, VHODNÉ PRO VYSÁVÁNÍ PRACHU A KAPALIN, ROBUSTNÍ KONSTRUKCE, JEDNODUCHÉ POUŽITÍ, DÍKY DODANÉMU PŘÍSLUŠENSTVÍ NABÍZÍ OPRAVDU ÚČINNÝ PROSTŘEDEK PRO HLOUBKOVÉ A RYCHLÉ ČIŠTĚNÍ. TOTO ZAŘÍZENÍ JE VHODNÉ PRO VEŘEJNÉ BUDOVY, NAPŘÍKLAD HOTELY, ŠKOLY, NEMOCNICE, TOVÁRNY, OBCHODY, KANCELÁŘE A REZIDENČNÍ BUDOVY.

POPIS A MONTÁŽ

A - Motor
B - Vypínač
D - Plovákový spínač: zabraňuje zaplavení motoru vysávanou kapalinou
E - Polyesterový filtr, který se nasazuje do tělesa vysavače při vysávaní prachu a odnímá se při vysávaní kapalin
F - Háčky pro upevnění motoru na těleso vysavače
G - Vysávací hubice
H - Těleso.
L - Hadice Tuboflex
M - Hadice
N - Redukce
O - Držadlo
P - Štětec
Q - Plochá hubice
R - Kartáč na prach
S - Kartáč s přísavkou
T - Kartáč na koberce

POZOR: Po každém použití vyčistěte a vyklepejte polyesterový filtr, zařízení si tak zachová vysoký účinek při vysávání prachu.

VYSÁVÁNÍ PRACHU/ZPŮSOB POUŽITÍ

- Namontujte textilní filtr do tělesa vysavače (Obr. 1)
- Namontujte hlavici na těleso a upevněte ji pomocí háčků (Obr. 3)
- Nasaďte hadici na hubici (Obr. 4)
- Nasaďte na konec hadice držadlo a prodlužky (Obr. 5)
- Zvolte vhodné příslušenství a nasaďte ho na přístroj (Obr. 6)
- Zapojte zástrčku do zásuvky a zapněte přístroj (Obr. 7)
- Příklad použití ploché hubice (Obr. 8)
- Příklad použití štětce (Obr. 9)
- Příklad použití kartáče na podlahy (Obr. 10)
- Pokud je požadované použití papírového filtru, nasaďte ho do tělesa vysavače na deflektor (Obr. 12)

VYSÁVÁNÍ KAPALIN/ZPŮSOB POUŽITÍ

- Sundejte textilní filtr z tělesa vysavače (Obr. 2)
- Namontujte hlavici na těleso a upevněte ji pomocí háčků (Obr. 3)
- Nasaďte hadici na hubici (Obr. 4)
- Nasaďte na konec hadice držadlo a prodlužky (Obr. 5)
- Nasaďte kartáč s přísavkou (Obr. 6)
- Zapojte zástrčku do zásuvky a zapněte přístroj (Obr.7)
- Příklad použití kartáče s přísavkou (Obr. 11)

POUŽITÍ VOLITELNÉHO PŘÍSLUŠENSTVÍ

Příklad použití kartáče pro koberce (Obr. 13)

TYTO POKYNY MUSÍ BÝT PŘÍSNĚ DODRŽOVÁNY

• Centrální odsávač musí být uveden do provozu za pomoci kvalifikovaných pracovníků a musí být umístěn v prostorech chráněných před deštěm, povodněmi, přílišnou vlhkostí a teplotními výkyvy

• Tento přístroj není určený pro použití osobami (včetně dětí) se sníženými fyzickými, smyslovými nebo duševními schopnostmi, bez zkušenosti a znalosti, pokud neobdržely instrukce ohledně použití přístroje a nejsou kontrolovány osobou odpovědnou za jejich bezpečnost.
• Děti musí být pod dozorem, aby si nehrály s přístrojem
• Části obalu mohou představovat zdroje potenciálního nebezpečí (např. plastikový sáček): uložte je proto mimo dosah dětí a jiných osob či zvířat, které si neuvědomují dosah vlastních činů

• Použití, které není popsané v této příručce, může představovat nebezpečí, proto je třeba mu zamezit
• Před použitím musí být přístroj kompletně a správně smontovaný. Zkontrolujte také, zda jsou správně namontované filtrační prvky (např. papírový sáček, vložka filtru atd.) a zda jsou tyto prvky účinné.
• Zkontrolujte, zda je zásuvka vhodná pro typ zástrčky
• Zkontrolujte, zda hodnota napětí uvedená na motoru odpovídá napětí elektrické sítě, na kterou chcete přístroj napojit
• Jakmile je přístroj v chodu, udržujte sací otvor daleko od citlivých částí těla jako jsou oči, ústa, uši.
• Zkontrolujte, zda plovák, který slouží k zastavení sání, jakmile je těleso plné kapaliny, nebo v případě převrácení, není poškozen, nebo či překážky nezabraňují jeho zdvihu. Pravidelně podle instrukcí čistěte plovák (zařízení na kontrolu hladiny vody) a kontrolujte, zda není poškozený
• POZOR: tento přístroj není vhodný ke sběru nebezpečného prachu
• POZOR: nevysávejte hořlavé (např. popel z krbu), výbušné, jedovaté látky nebo látky nebezpečné pro zdraví. Doporučená maximální teplota k použití je (40℃ / 104℉).
• POZOR: přístroj není vhodný pro prostředí chráněné proti elektrostatickým výbojům
• POZOR: používejte pouze kartáče dodané s přístrojem nebo ty, které jsou určeny v příručce s instrukcemi. Použití jiných kartáčů by mohlo ohrozit bezpečnost.
• POZOR: nenechat nikdy zapnutý přístroj bez dohledu. V případě, že přístroj není používán, odpojit z elektrického proudu a v každém případě musí být uschován z dosahu dětí a neschopných osob.
• POZOR: v případě úniku kapaliny nebo pěny okamžitě přístroj vypněte
• POZOR: V případě převrácení doporučujeme před vypnutím přístroj zvednout
• Nevysávejte vodu z nádob, umývadel, van, nádrží apod.
• Nevysávejte agresivní mycí prostředky, mohly by poškodit přístroj
• Nevysávejte předměty, které by mohly poškodit filtrační prvky (například kusy skla, kovu apod.)
• Nikdy nepoužívejte síťový kabel k tahání nebo zvedání přístroje
• Neponořujte přístroj do vody určené k čištění a neumývejte ho proudem vody.
• Před jakýmkoliv zásahem nebo pokud ho necháváte bez dozoru nebo v dosahu dětí či osob, které si neuvědomují dosah vlastních činů, vždy vytáhněte zástrčku ze zásuvky.
• Nikdy nepoužívejte síťový kabel k tahání nebo zvedání přístroje
• Pravidelně kontrolujte síťový kabel, zda není poškozený, popraskaný nebo opotřebovaný. Pokud je kabel poškozen, vyměňte ho.
• Poškozený síťový kabel musí být vyměněn výrobcem nebo jeho servisním střediskem nebo osobou s podobnou kvalifikací, zamezíte tak jakémukoliv nebezpečí
• Pokud používáte prodlužky, zkontrolujte, zda jsou položené na suchém povrchu a chráněné před případnou stříkající vodou
• POZOR: pokud je zařízení opatřeno přídavnou zásuvkou, nepřekračujte výkon uvedený na zásuvce. Pokud nejsou dodržené tyto pokyny, hrozí nebezpečí požáru nebo úrazů uživatele, které mohou být ii smrtelné.
• POZOR: je zakázaná jakákoliv úprava přístroje. Úprava přístroje může způsobit kromě vypršení záruční lhůty požáry nebo úrazy uživatele, které mohou být ii smrtelné.
• Výrobce odmítá nést odpovědnost za škody na zdraví osob nebo na věcech způsobené nedodržením těchto instrukcí, nebo pokud byl přístroj použit nevhodným způsobem

Další pokyny pro obsluhu pro optimální nasazení:
► Toto zařízení je vhodné pro periodický provoz. Po pracovní fázi v délce 90 minut by měla následovat ochlazovací fáze, trvající minimálně 30 minut.
► Při odsávání většího množství jemného prachu doporučujeme použití filtrační patrony s mikrofiltrem.
► Při odsávání kapalin je nutno dbát na to, aby se mohl plovák v systému volně pohybovat.

HLUČNOST: Hodnoty byly naměřeny podle norem EN 60704 – 1 (1997) / EN 60704 – 2 – 1 (2001). Měření A hodnoty akustického tlaku stroje je < 80 dB (A). V nepříznivých podmínkách napájení přístroj může způsobit dočasné výpadky napětí.

Nevyhazujte vyřazené elektrospotřebiče do komunálního odpadu! Ve smyslu normy směrnice ES 2002/96 o likvidaci elektrických a elektronických zařízení (OEEZ) a o implementaci směrnice do národní legislativy musí být vyřazené elektrospotřebiče sbírány odděleně a zaslány do zařízení zajišťujícího ekologickou recyklaci.

EST

VARUSTUS SOBIB TOLMU JA VEDELIKE IMEMISEKS. SEE ON TUGEV JA VÕIMAS, KERGE KASUTADA JA KOOS LISATARVIKUTEGA MUUTUB SEE VÄGA TÕHUSAKS TÖÖRIISTAKS SÜGAVA JA KIIRE PUHASTAMISE JAOKS. SEE VARUSTUS SOBIB KOLLEKTIIVSEKS KASUTAMISEKS, NÄITEKS HOTELLIDES, KOOLIDES, HAGLATES, TÖÖSTUSTES, POODIDES, KONTORITES JA KODUDES.

KIRJELDUS JA KOOSTAMINE

A - Mootoriplokk
B - Lüliti
D - Ujuk: selle otstarbeks on vältida imemise ajal vedeliku sattumist mootoriplokki
E - Paaki paigaldatud polüesterfilter tolm püüdmiseks, eemaldage vedeliku imemisel
F - Konksud mootoriploki paagi külge kinnitamiseks
G - Imemisava
H - Paak
L - Voolik
M - Toru
N - Adapter
O - Pikendustoru
P - Ümar hari
Q - Lame otsik
R - Tolmutööriist
S - Vedelike tööriist
T – Vaibatööriist

TÄHELEPANU: Seadme tõhususe hoidmiseks on kasulik puhastada polüesterfilter peale iga kasutamist.

KASUTUSJUHEND

- Asetage riidest filter paaki (joon. 1)
- Paigaldage pea paagile ja kinnitage see konksudega (joon.3)
- Ühendage voolik imemisavaga (joon. 4)
- Ühendage pikendused vooliku teise otsa (joon. 5)
- Valige sobivaim otsik (joon. 6)
- Ühendage pistik elektrikontakti, seejärel lülitage varustus sisse (joon. 7)
- Lameda otsiku kasutamise näidis (joon. 8)
- Ümara harja kasutamise näidis (joon. 9)
- Põranda puhastamise harja kasutamise näidis (joon. 10)
- Kui olemas on paberkott, asetage see paaki deflektorile (joon.12)

VEDELIKU IMEMINE / KASUTUSJUHIS

- Eemaldage riidest filterkott (joon. 2)
- Paigaldage pea paagile ja kinnitage see konksudega (joon.3)
- Ühendage voolik imemisavaga (joon. 4)
- Ühendage pikendus vooliku teise otsa (joon. 5).
- Ühendage vedelike tööriist (joon. 6)
- Ühendage pistik elektrikontakti, seejärel lülitage varustus sisse (joon. 7)
- Vedelike tööriista kasutamise näidis (joon. 11)

VALIKULISTE LISASEADMETE KASUTAMINE

- Vaibatööriista kasutamise näidis (joon. 13).

JUHISED TÄPSEKS JÄRGIMISEKS

• Imuri tsentraalseadme peavad paigaldama vastava kvalifikatsiooniga töötajad ning see tuleb paigutada vihma, üleujutuste, liigniiskuse ja äkiliste temperatuurikõikumiste eest kaitstud kohta
• See seade ei ole mõeldud kasutamiseks inimeste (s.h. laste) poolt, kes on vähenenud füüsiliste, sensoorsete või vaimsete võimetega või kellel puudub kogemus ja teadmised seadme tööst, välja arvatud juhul, kui nad saavad juhiseid seadme kasutamiseks ning nende tegevust juhib nende turvalisuse eest vastutav isik.
• Lapsi tuleb kontrollida, et nad seadmega ei mängiks.
• Pakkematerjali detailid võivad kätkeda endas võimalikke ohte (nagu näiteks plastikkotid): need tuleb hoida eemal laste, kui ka loomade ja oma tegevusest mitteteadlike inimeste haardeulatusest.
• Igasugune kasutamine, mis erineb käesolevas juhendis toodust, võib endas kätkeda ohtu ning seega tuleks seda vältida.
• Iga seadme osa tuleb enne selle kasutamist korrektselt ühendada. Lisaks sellele kindlustage, et filtreerimiskomponendid (näiteks paberkott, filtrikassett jne) on korrektselt ja toimivalt sisestatud.

• Kindlustage, et pistikupesa ühildub seadme pistikuga.
• Kindlustage, et mootoriplokil näidatud pinge vastab seadmega ühendatavatele vooluparameetritele.
• Seadme töötades vältige imeva osa sattumist õrnade kehaosade nagu silmade, suu, kõrvade, jne lähedusse.
• Kindlustage, et ujukil, mille funktsiooniks on imemise lõpetamine kui kogumisanum on vedelikuga täielikult täitunud või ümberpaiskumise korral ei ilmne viiteid kahjustustele või ummistumisele, mis võiksid imemist takistada. Puhastage ujukit (veetaset piiravat seadet) vastavalt juhistele ning jälgige, et ei esineks märke kahjustustest.
• TÄHELEPANU: see seade ei sobi ohtliku tolmu kogumiseks.
• TÄHELEPANU: ärge imege kergestisüttivaid aineid (nt kaminatuhka), lõhkeaineid, toksilisi või tervisele ohtlikke aineid. Suurim lubatud kasutustemperatuur on (40 ℃ / 104 ℉).
• TÄHELEPANU: seade ei sobi kasutamiseks aladel, mis on kaitstud elektrostaatilise maanduse eest.
• TÄHELEPANU: kasutage ainult seadmega kaasasolevaid või kasutusjuhendis näidatud harjasid. Muude harjade kasutamine võib teie ohutuse kaalule panna.
• TÄHELEPANU: Ärge jätke töötavat aparaati järelevalveta. Kui te seda ei kasuta, võtke pistik alati pesast välja ning hoidke aparaati alati lastele või oma tegevuse eest mitte vastutavatele isikutele kättesaamatus kohas.
• TÄHELEPANU: vahu või vedeliku eraldumisel lülitage seade koheselt välja.
• TÄHELEPANU: ümberkukkumise korral tõstke seade enne väljalülitamist üles.
• Ärge imege vett mahutitest, kraanikaussidest, valamutest jne.
• Ärge imege tugevaid puhastusaineid, kuna need võivad seadet kahjustada.
• Ärge imege materjale, mis võivad kahjustada filtrisüsteemi elemente (näiteks klaas, metall jne.).
• Ärge kunagi tõmmake või tõstke seadet elektrikaablist.
• Ärge sukeldage seadet vette ning ärge kasutage selle puhastamiseks veepihusteid.
• Eemaldage alati pistik kasutatavast pistikupesast enne mistahes seadme lahtivõtmist või kui see jäetakse järelevalveta laste või oma tegevust mittekontrollivate inimeste haardeulatusse.
• Kontrollige regulaarselt toitekaablit kahjustuste, pragude või vananemise osas. Asendage kaabel enne edasist kasutamist.
• Toitekaabli kahjustuse korral tuleb see võimaliku ohu tekkimise vältimiseks asendada tootja või müügijärgse hooldaja poolt või mis tahes juhul samaväärselt kvalifitseeritud isiku poolt.
• Pikendusjuhtmete kasutamisel kindlustage, et need paiknevad kuivadel pindadel ning on kaitstud võimalike veejugade eest.
• Hooldust ja parandamist peab alati läbi viima spetsialiseerunud personal; kahjustada saanud komponent tuleb asendada originaalvaruosaga.
• TÄHELEPANU: kui seade on varustatud lisapistikuga, ärge ületage pistikul märgitud voolutugevust. Selle juhise mittetäitmine võib põhjustada tulekahjusid ja kahjustusi, mis võivad kasutajale isegi eluohtlikud olla
• TÄHELEPANU: seadme omavoliline muutmine on keelatud. Lubamatu muutmine võib põhjustada tulekahjusid ja kasutajale eluohtlikke vigastusi tekitada ning garantii tühistada.
• Tootja taganeb vastutusest kahjustuste eest, mis on tekitatud käesolevate juhistega mittearvestanud inimeste või tekkinud olukordade poolt või seadme põhjendamatu kasutamise tõttu.

Täiendavaid juhiseid seadme optimaalseks kasutamiseks:
► Seade sobib perioodiliseks kasutamiseks. 90-minutilisele tööfaasile peaks järgnema vähemalt 30-minutiline jahtumisfaas.
► Suuremat kogust peent tolmu pühkides soovitatakse kasutada mikrofilter-padrunit.
► Vedelikke imedes tuleb jälgida, et ujukikuul ujukisüsteemis saaks vabalt liikuda.

MÜRATASE: Väärtused mõõdetud vastavalt EN 60704 -1 (1997) / EN 60704 -2 -1 (2001) reeglitele. Masina helirõhu taseme mõõt A on < 80 dB (A). Sobimatu toite tingimustel võib m asin põhjustada ajutisi pingelanguseid.

Elektriseadmeid ei tohi kõrvaldada majapidamisjäätmetega! Vastavalt Euroopa direktiivile 2002/96/EÜ elektrilise ja elektroonilise varustuse jäätmete kohta ja selle liitmisele riiklike seadustega, tuleb kasutamiseks kõlbmatud elektriseadmed kõrvaldada sorteeritud jäätmetena keskkonnasõbralikul viisi.

PL

SPRZĘT NADAJĄCY SIĘ DO SSANIA TAK KURZU JAK PŁYNÓW. SOLIDNY I MOCNY, ŁATWY W UŻYCIU, Z OSPRZĘTEM W KTÓRY JEST WYPOSAŻONY, STAJE SIĘ NARZĘDZIEM NAPRAWDĘ EFEKTYWNYM DO DOGŁĘBNEGO I SZYBKIEGO SPRZĄTANIA. SPRZĘT TEN NADAJE SIĘ DO UŻYCIA ZESPOŁOWEGO, NA PRZYKŁAD W HOTELACH, SZKOŁACH, SZPITALACH, FABRYKACH, SKLEPACH, BIURACH I W REZYDENCJACH.

OPIS I MONTAŻ
A – Blokada silnika
B – Wyłącznik
D – Pływak: nie pozwala, aby wsysany płynzalał blokadę silnika
E – Filtr z poliestru do nałożenia na trzon podczas wsysania kurzu i do zdjęcia podczas wsysania płynów
F – Haki do zamknięcia blokady silnika na trzonie
G – Dwuzłączka rurowa do wsysywania
H – Trzon
L – Przewód rurowy giętki
M – Rura
N – Zmniejszenie
O – Uchwyt
P – Pędzel
Q – Lanca płaska
R – Szczotka do kurzu
S – Szczotka z przyssawką
T – Szczotka do wykładziny dywanopodobnej

UWAGA: Aby utrzymać sprzęt do ssania kurzu perfekcyjnie funkcjonujący, konieczne jest czyszczenie filtru z poliestru
wytrzepując go po każdym użyciu.

WSYSANIE KURZU / SPOSÓB DZIAŁANIA
− Nałożyć filtr z sukna na trzon (Ryc. 1)
− Zamontować głowicę na trzonie i zablokować ją hakami (R.3)
− Włożyć przewód rurowy giętki w dwuzłączkę rurową (R.4)
− Nałożyć na końcówkę przewodu rurowego giętkiego uchwyt i przedłużacze (Ryc. 5)
− Wybrać i podłączyć osprzęt najlepiej nadający się (Ryc. 6)
− Włączyć sprzęt po podłączeniu wtyczki do gniazda wtyczkowego y(Rc. 7)
− Przykład użycia lancy płaskiej (Ryc.8)
− Przykład użycia pędzla (Ryc. 9)
− Przykład użycia szczotki do podłóg (Ryc. 10)
− Jeżeli przewidziane jest użycie filtru z papieru, nałożyć go na trzon dopasowując do deflektoru (Ryc. 12)

WSYSANIE PŁYNÓW / SPOSÓB DZIAŁANIA
− Zdjąć filtr z sukna z trzonu (Ryc. 2)
− Zamontować głowicę na trzonie i zablokować ją hakami (R.3)
− Włożyć przewód rurowy giętki w dwuzłączkę rurową (R.4)
− Nałożyć na końcówkę przewodu rurowego giętkiego uchwyt i przedłużacze (Ryc. 5)
− Podłączyć szczotkę z przyssawką (Ryc. 6)
− Włączyć sprzęt po podłączeniu wtyczki do gniazda wtyczkowego y(Rc.7)
− Przykład użycia szczotki z przyssawką (Ryc.11)

UŻYCIE DODATKOWYCH AKSCESORIÓW
Przykład użycia szczotki do wykładziny dywanopodobnej (R.13)

WSKAZANIA DO SKRUPULATNEGO PRZESTRZEGANIA
• Centralka ssaca musi byc wykonana przez personel wykfalifikowany oraz powinna byc upozycjonowana w miejcscu zabezpieczinym przed: deszczem, roznego typu zalaniami, zbyt duza wilgotnoscis oraz zroznicowaniami termicznymi
• Niniejszy sprzęt nie powinien być używany przez osoby (włączając dzieci) o niepełnych zdolnościach fizycznych, sensorycznych lub umysłowych, lub bez doświadczenia i znajomości, chyba że otrzymały one instrukcje odnośnie
użytkowania sprzętu i są kontrolowane przez osobę odpowiedzialną za ich bezpieczeństwo.
• Dzieci powinny znajdować się pod kontrolą, tak aby mieć pewność, że nie bawią się sprzętem.
• Składniki opakowania mogą stanowić potencjalne niebezpieczeństwo (np. worek plastykowy): chronić je zatem przed dziećmi i innymi osobami lub zwierzętami nieświadomymi swoich czynów.

• Każde użycie odmienne od wskazanego w niniejszym podręczniku może stanowić niebezpieczeństwo, dlatego trzeba go unikać.
• Przed rozpoczęciem użycia każda część sprzętu musi być właściwie zamontowana. Ponadto upewnić się, czy elementy filtrujące (np. Worek papierowy, wkład filtru itp.) są właściwie zamontowane i sprawne.
• Upewnić się czy gniazdo wtyczkowe jest dostosowane do wtyczki sprzętu.
• Upewnić się czy wartość napięcia wskazanego na bloku silnika odpowiada wartości energii, do której zamierza się podłączyć sprzęt.
• Podczas działania sprzętu unikać umieszczania otworu ssania w pobliżu delikatnych części ciała takich jak oczy, usta, uszy, itp.
• Upewnić się czy pływak, którego funkcją jest wstrzymanie ssania kiedy trzon jest całkowicie wypełniony płynem lub w przypadku wywrócenia, nie jest uszkodzony lub zatkany, co uniemożliwiłoby jego podnoszenie się. Czyścić regularnie pływak (urządzenie do ograniczenia poziomu wody) według instrukcji i kontrolować czy pojawiają się oznaki uszkodzenia.
• UWAGA: sprzęt niniejszy nie jest przeznaczony do wsysania pyłów niebezpecznych
• UWAGA: nie wsysywać substancji łatwopalnych (np. popiołu z kominka), wybuchowych, toksycznych lub niebezpiecznych dla zdrowia. Maksymalna temperatura dopuszczalna do uzytku to (40℃ / 104℉).
• UWAGA: sprzęt nie jest zdatny do pomieszczeń chronionych przed wyładowaniami elektrostatycznymi.
• UWAGA: używać jedynie szczotek dostarczonych ze sprzętem lub wymienionych w podręczniku z instrukcją. Użycie innych szczotek może być niebezpieczne.
• UWAGA: nie nalezy zostawiac bez opieki urzadzenia podczas jego funkcjonowania, nalezy zawsze odlaczyczyc wtyczke od pradu elektrycznego podczas nieuzytku oraz nalezy trzymac go zdala od dzieci.
• UWAGA: w przypadku uchodzenia piany lub cieczy, wyłączyć natychmiast.
• UWAGA: w przypadku wywrócenia zaleca się podnieść sprzęt przed wyłączeniem go.
• Nie wysysać wody ze zbiorników, zlewów, wanien, itp.
• Nie wysysać silnych detergentów, ponieważ mogłyby uszkodzić odkurzacz.
• Nie wysysać materiałów, które mogą uszkodzić elementi filtrujące (np. odłamków szkła, metalu, itp.)
• Nigdy nie ciągnąć ani nie podnosić sprzętu używając kabla elektrycznego.
• Nie zanurzać sprzętu w wodzie dla wyczyszczenia go ani nie myć go pod bieżącą wodą.
• Wyciągnąć zawsze wtyczkę z gniazdka prądu przed dokonaniem jakichkolwiek działań na sprzęcie i kiedy ten pozostaje niechroniony lub w zasięgu dzieci, lub osób nieświadomych swoich czynów.
• Regularnie sprawdzać kabel zasilania w celu poszukiwania uszkodzeń, takich jak pęknięcia lub zużycie. Wymienić kabel przed ponownym użyciem.
• Jeżeli kabel zasilania jest uszkodzony, musi być wymieniony przez konstruktora lub jego serwis techniczny, lub jakkolwiek przez osobę o podobnych kwalifikacjach, tak aby zapobiec wszelkiemu ryzyku.
• Używając przedłużaczy elektrycznych upewnić się, czy leżą one na powierzchni suchej i chronionej przed ewentualnymi pryśnięciami wody.
• Konserwacja i reparacja muszą być przeprowadzane zawsze przez personel wyspecjalizawany; części, które ewentualnie się zepsują, zastępuje się jedynie oryginalnymi częściami zamiennymi.
• UWAGA: jeżeli sprzęt wyposażony jest w dodatkowe gniazdko, nie przekraczać wartości mocy wskazanej na gniazdku. Nieprzestrzeganie tej normy może spowodować pożar i szkody nawet ze skutkiem śmiertelnym dla użytkownika.
• UWAGA: zabrania się jakiejkolwiek modyfikacji sprzętu. Naruszenie może spowodować pożar, szkody nawet ze skutkiem śmiertelnym dla użytkownika, a ponadto utratę gwarancji.
• Producent nie ponosi żadnej odpowiedzialności za szkody wyrządzone osobom lub rzeczom w następstwie nieprzestrzegania tych instrukcji lub gdy sprzęt jest używany w sposób nieracjonalny.

Uzupełniające wskazówki dotyczące obsługi, pozwalające na optymalne zastosowanie:
► Urządzenie nadaje się tylko do pracy przerywanej. Po pracy przez 90 minut należy pozwolić wystygnąć urządzeniu przez co najmniej 30 minut.
► Przy odkurzaniu dużej ilości drobnego kurzu podczas pracy zalecane jest stosowanie mikrofiltra.
► Przy odsysaniu cieczy należy uważać, aby kulka pływaka w zamknięciu pływakowym była ruchoma.

HAŁAŚLIWOŚĆ: Wartości mierzone zgodnie z normami EN 60704 – 1 (1997) / EN 60704 – 2 – 1 (2001). Zmierzenie A poziomu ciśnienia akustycznego maszyny wynosi < 80 dB (A). W niekorzystnych warunkach napięcia, sprzęt może spowodować przejciowe spadki napięcia.

Nie wyrzucać sprzętu elektrycznego razem z domowymi odpadkami! Zgodnie z normą dyrektywy CE 2002/96 o odpadkach w rodzaju aparatury elektrycznej i elektronicznej (RAEE), i poprzez dokonanie przyjęcia norm do prawa państwowego, sprzęt elektryczny i elektroniczny już nieprzydatny musi być zbierany oddzielnie i wysyłany do ponownego użycia ekologicznego.

SK

VYSOKOVÝKONNOSTNÉ ZARIADENIE VHODNÉ PRE VYSÁVANIE PRACHU AJ KVAPALÍN, ROBUSTNEJ KONŠTRUKCIE, JEDNODUCHÉ POUŽITIE, VĎAKA DODANÉMU PRÍSLUŠENSTVU PONÚKA NAOZAJ ÚČINNÝ PROSTRIEDOK PRE HĹBKOVÉ A RÝCHLE ČISTENIE.TOTO ZARIADENIE JE VHODNÉ PRE VEREJNÉ BUDOVY, NAPRÍKLAD HOTELY, ŠKOLY, NEMOCNICE, TOVÁRNE, OBCHODY, KANCELÁRIE A REZIDENČNÉ BUDOVY.

POPIS A MONTÁŽ
A - Motor
B - Vypínač
D - Plavákový spínač: zamedzuje zaplaveniu motora vysávanou kvapalinou
E - Polyesterový filter, ktorý sa nasadzuje do telesa vysávača pri vysávaní prachu a odníma sa pri vysávaní kvapalín
F - Háčiky pre upevnenie motora na teleso vysávača
G - Sacia hubica
H - Teleso.
L - Hadica Tuboflex
M - Hadica
N - Reduktor
O - Držadlo
P - Štetec
Q - Plochý nadstavec
R - Kefa na prach
S - Kefa s prísavkou
T - Kefa na koberce

POZOR: Po každom použití vyčistite a vyprášte polyesterový filter, zariadenie si tak uchová vysoký účinok pri vysávaní prachu.

VYSÁVANIE PRACHU/SPÔSOB POUŽITIA
- Namontujte textilný filter do telesa vysávača (Obr. 1)
- Namontujte hlavicu na teleso a upevnite ju pomocou háčikov (O.b3r)
- Nasaďte hadicu do hubice (Obr. 4)
- Nasaďte na koniec hadice držadlo a predlžovačky (Obr. 5)
- Zvoľte vhodné príslušenstvo a nasaďte ho na prístroj (Obr. 6)
- Zapojte zástrčku do zásuvky a zapnite prístroj (Obr. 7)
- Príklad použitia plochého nástavca (Obr. 8)
- Príklad použitia štetca (Obr. 9)
- Príklad použitia kefy na podlahy (Obr. 10)
- Pokiaľ je požadované použitie papierového filtra, nasaďte ho do telesa vysávača na deflektor (Obr. 12)

VYSÁVANIE KVAPALÍN / SPÔSOB POUŽITIA
- Snímte textilný filter z telesa vysávača (Obr. 2)
- Namontujte hlavicu na teleso a upevnite ju pomocou háčikov (O.b 3r)
- Nasaďte hadicu do hubice (Obr. 4)
- Nasaďte na koniec hadice držadlo a predlžovačky (Obr. 5)
- Nasaďte kefu s prísavkou (Obr. 6)
- Zapojte zástrčku do zásuvky a zapnite prístroj (Obr.7)
- Príklad použitia kefy s prísavkou (Obr. 11)

POUŽITIE VOLITEĽNÉHO PRÍSLUŠENSTVA
- Príklad použitia kefy na koberce (Obr. 13)

TIETO POKYNY MUSIA BYŤ BEZPODMIENEČNE DODRŽIAVANÉ
• Inštaláciu sacej ústredni smie robiť iba kvalifikovaný odborník. pre jej inštaláciu treba zvoliť miesto chránené pre dážďom, záplavami, nadmernou vlhkosťou a teplotnými rozdielmi
• Tento prístroj nie je určený pre použitie osobami (vrátane detí) so zníženými fyzickými, zmyslovými alebo duševnými schopnosťami, alebo osobami, ktoré nemajú potrebné skúsenosti a znalosti, pokiaľ neobdržali inštrukcie pre použitie prístroja a nie sú pod dozorom osoby zodpovednej za ich bezpečnosť.
• Deti musia byť pod dozorom, aby sa nehrali s prístrojom
• Časti obalu môžu predstavovať zdroj potenciálneho nebezpečenstva (napr. plastikové vrecko): uložte ich preto mimo dosahu detí a iných osôb, ktoré si neuvedomujú dosah vlastného konania, či zvierat.

• Je potrebné zabrániť takému použitiu výrobku, ktoré nie je popísané v tejto príručke. Môže predstavovať nebezpečenstvo.
• Okrem toho je treba skontrolovať, či sú správne namontované filtračné prvky (napr. papierové vrece, vložka filtra atd.) a či sú účinné.
• Skontrolujte, či je zásuvka vhodná pre daný typ zástrčky.
• Skontrolujte, či hodnota napätia uvedená na motore zodpovedá napätiu v elektrickej sieti, na ktorú chcete prístroj pripojiť.
• Ak je prístroj v chode, udržujte sací otvor v dostatočnej vzdialenosti od citlivých častí tela ako sú oči, ústa, uši.
• Skontrolujte, či plavák, ktorý slúži na zastavenie vysávania, ak je teleso naplnené kvapalinou alebo v prípade prevrátenia, nie je poškodený, alebo či nejaké prekážky nebrania jeho zdvihu. Plavák (zariadenie na kontrolu hladiny vody) čistite pravidelne podľa inštrukcií a kontrolujte, či nie je poškodený.
• POZOR: tento prístroj nie je vhodný pre zber nebezpečného prachu
• POZOR: nevysávajte horľavé (napr. popol z krbu), výbušné, jedovaté látky alebo látky nebezpečné pre zdravie. Maximálna prípustná teplota pre prevádzku je (40℃ / 104℉).
• POZOR: prístroj nie je vhodný pre prostredie chránené proti elektrostatickým výbojom
• POZOR: používajte iba kefy dodané s prístrojom alebo tie, ktoré sú uvedené v inštruktážnej príručke. Použitie iných druhov kief by mohlo ohroziť bezpečnosť
• POZOR: nenechávať prístroj v chodu bez dozoru, v prípade, že není používaný treba vždy vytiahnuť zástrčku zo zásuvky, prístroj musí byť v každom prípade v bezpečnej vzdialenosti z dosahu detí a nesvojprávnych osôb.
• POZOR: v prípade úniku kvapaliny alebo peny prístroj okamžite vypnite
• POZOR: v prípade prevrátenia odporúčame pred vypnutím prístroj zdvihnúť
• Nevysávajte vodu z nádob, umývadiel, vaní, nádrží apod.
• Nevysávajte agresívne mycie prostriedky, mohli by poškodiť prístroj
• Nevysávajte predmety, ktoré by mohli poškodiť filtračné prvky (napríklad kusy skla, kovu a pod.)
• Nikdy nepoužívajte sieťový kábel na ťahanie alebo zdvíhanie prístroja
• Neponárajte prístroj do vody určenej na čistenie a neumývajte ho prúdom vody
• Pred akýmkoľvek zásahom alebo pokiaľ prístroj nechávate bez dozoru alebo v dosahu detí či osôb, ktoré si neuvedomujú dosah vlastného konania, vždy vytiahnite zástrčku zo zásuvky
• Pravidelne kontrolujte či sieťový kábel nie je poškodený, popraskaný alebo opotrebovaný. Pokiaľ je kábel poškodený, vymeňte ho
• Poškodený sieťový kábel musí byť vymenený výrobcom, alebo jeho servisným strediskom alebo osobou s podobnou kvalifikáciou, zabránite tak prípadnému nebezpečenstvu
• Pokiaľ používate predlžovacie káble, skontrolujte, či sú položené na suchom povrchu a chránené pred prípadnou striekajúcou vodou
• Údržbu a opravy smie robiť iba odborný personál; prípadné poškodené komponenty musia byť nahradené iba originálnymi náhradnými dielmi
• POZOR: pokiaľ je zariadenie vybavené prídavnou zásuvkou, neprekračujte výkon uvedený na zásuvke.
Pokiaľ nie sú dodržané tieto pokyny, hrozí nebezpečenstvo požiaru alebo úrazov užívateľa, aj smrteľných.
• POZOR: je zakázaná akákoľvek úprava prístroja. Úprava prístroja môže spôsobiť okrem ukončenia záručnej lehoty požiar alebo úrazy užívateľa, aj smrteľné.
• Výrobca odmieta niesť zodpovednosť za škody na zdraví osôb alebo na majetku spôsobené nedodržaním týchto inštrukcií, alebo v prípade, že bol prístroj použitý nevhodným spôsobom

Tieto operačné postupy pre optimálne použitie:
► Tento prístroj je určený pre prerušovanú prevádzku. Po pracovnej dobu 90 minút by malo byť chladenia po dobu najmenej 30 minút.
► Pri saní vo veľkom množstve častíc je použitie mikro-filtračnej patrony je odporúčané.
► Pri vysávaní kvapalín, uistite sa, že plavák loptu v float systému je voľne pohybovať.

HLUČNOSŤ: Hodnoty boli namerané podľa noriem EN 60704 – 1 (1997) / EN 60704 – 2 – 1 (2001). Meranie A hodnoty akustického tlaku stroja je < 80 dB(A). V nepriaznivých podmienkach napájania prístroj môže spôsobiť dočasné výpadky napätia.

Nevyhadzujte vyradené elektrospotrebiče do komunálneho odpadu! V zmysle normy smernice ES 2002/96 o likvidácii elektrických a elektronických zariadení (OEEZ) a o implementácii smernice do národnej legislatívy musia byť vyradené elektrospotrebičezberané oddelene a zaslané do zariadenia, ktoré zaisťuje ekolog ickú recykláciu.

SLO

APARAT JE PRIMEREN ZA SESANJE PRAHA KOT TUDI ZA SESANJE TEKOČINE. JE ZELO ROBUSTEN, MOČEN IN PRI UPORABI ENOSTAVEN. Z DOSTAVLJENIMI DODATKI POSTANE APARAT NEPOGREŠLJIV POMOČNIK ZA TEMELJITO IN HITRO ČIŠČENJE. APARAT JE PRIMEREN ZA UPORABO V JAVNIH STAVBAH, KOT SO HOTELI, ŠOLE, BOLNICE, TOVARNE, PISARNE, TRGOVINE IN STANOVANJSKA NASELJA.

OPIS IN MONTAŽA

A – glava motorja
B – stikalo VKLOP/IZKLOP
D – plovec prepreči vdor tekočine v glavo motorja med sesanjem.
E – filter iz poliestra samo za suho sesanje; pred sesanjem tekočin je treba ta filter nujno odstraniti!
F – pritrdilna sponka
G – sesalni priključek
H – posoda
L – sesalna cev
M – podaljšana cev
N – reducirni kosi
O – ročaj
P – okrogla krtača
Q – šoba za fuge
R – šoba za suho sesanje
S – šoba za sesanje vode
T – sesalna šoba za preprogo

POZOR: Za ohranjanje zmogljivosti aparata priporočamo, da očistite filter iz poliestra po vsaki uporabi.

SUHO SESANJE / NAPOTKI ZA UPORABO

- Vstavite tekstilni filter v posodo (slika 1)
- Postavite glavo motorja na posodo in pritrdite jo s sponama (slika 2)
- Priključitev cev na sesalni priključek (slika 3)
- Nataknite sesalne cevi na sesalno gibko cev (slika 4)
- Izberite želen dodatek in ga priključite (slika 5)
- Vstavite vtič v vtičnico in vklopite aparat (slika 6)
- Primer za uporabo šobe za fuge (slika 7)
- Primer za uporabo šobe za blazine (slika 8)
- Primer za uporabo krtače za čiščenje tla (slika 9-11)
- Potisnite papirni filter na nastavek, ki je v aparatu (slika 12)

MOKRO SESANJE / NAPOTKI ZA UPORABO

- Snemite tekstilni filter (slika 2)
- Postavite glavo motorja na rezervoar in pritrdite jo s sponama (slika 3)
- Priključitev cev na sesalni priključek (slika 4)
- Priključite sesalno cev na gibko cev (slika 5)
- Povežite sesalno cev za vodo (slika 6)
- Vstavite vtič v vtičnico in vklopite aparat (slika 7)
- Primer za uporabo sesalni cevi za vodo (slika 11)

UPORABA POSEBNIH DODATKOV

Primer za uporabo sesalne šobe za preprogo (slika 13)

INFORMACIJE O UPORABI IN VAŠI VARNOSTI

• Osrednji del sesalnika mora sestaviti ustrezno usposobljeno osebje in ga je treba postaviti na mesto, ki je zaščiteno od dežja, poplav, prekomerne vlažnosti in nenadnih temperaturnih sprememb

• Deli embalaže so lahko nevarni (npr. plastične vrečke), zato naj bodo te nedostopne za otroke, osebe ali živali, ki se ne zavedajo svojega dejanja.
• Vsaka uporaba aparata, ki ni navedena v navodilih, je lahko nevarna in se je treba zato izogibati.
• Pri uporabi aparata bodite previdni, da ne pride sesalna šoba v bližino občutljiv telesnih delov, kot so oči, usta ali ušesa.
• Pred uporabo je treba vse dele aparata pravilno sestaviti.
• Preverite, ali je se ujemata vtičnica ter vtič.
• Priključite aparat samo, če se ujema napetost omrežja z napetostjo aparata, ki je navedena na tipski tablici.

• Ne sesajte materialov, ki bi poškodovali vrečo (npr. črepinje, kovinske dele itn.)
• POZOR: Nikoli ne sesajte vnetljive snovi, kot npr. pepel iz kamina ali eksplozivne, strupene ali za zdravje škodljive snovi.
• Pred začetkom vzdrževalnih del, čiščenjem, menjave filtra in po vsaki uporabi izklopite aparata in potegnite ven električni vtič. Ne puščajte nenadzorovanega aparata v dosegu otrok ali oseb, ki se ne zavedajo svojih dejanj.
• Nikoli ne potegujte ali dvigujte aparat za žico.
• Pri čiščenju aparata, ga ne smete potapljati v vodo in ne čistiti s curkom vode. Najvišja delovna temperatura naprave je (40 ℃ / 104 ℉).
• Redno preverite napajalni kabel glede poškodb, pretrgov ali zastarelosti. Pred nadaljnjo uporabo nadomestite kabel.
• Za preprečevanje tveganja morajo poškodovani električni kabel zamenjati proizvajalec, tehnični servis ali druga ustrezno usposobljena oseba.
• POZOR: Vključene naprave ne pustite brez nadzora. Ko naprave ne uporabljate, vtič izvlecite iz električne vtičnice in jo shranite izven dosega otrok ali ljudi, ki se ne zavedajo posledic svojih dejanj.
• Nikoli ne uporabljajte aparata za sesanje vode iz posod, umivalnika ali kopalne kadi.
• Vklopljen aparat nikoli ne puščajte nenadzorovanega.
• POZOR: Pri izstopanju pene ali tekočin takoj izklopite sesalnik.
• Pazite nato, da plovec ni poškodovan ali blokiran ter da se aparat ne prevrne.
• Če se aparat prevrne, ga takoj izklopite, potegnite vtič iz vtičnice in šele nato postavite nazaj aparat.
• Pri čiščenju ne uporabljajte razredčil ali čistilnih sredstev.
• POZOR: če ima naprava nameščen dodaten vtič, je ne uporabljajte z močjo, ki presega navedeno omejitev na vtiču. Če tega ne bi upoštevali, bi lahko povzročili požar in poškodbe, ki bi lahko bile za uporabnika celo usodne.
• Servis in popravila smejo izvajati samo usposobljene osebe. Nadomestite pokvarjene dele aparata samo z originalnimi.
• Proizvajalec se odpoveduje vsej odgovornosti pri poškodbah oseb ali predmetov, ki so posledice napačne uporabe aparata ali neupoštevanja navodil v teh navodilih za uporabo.

Druga opozorila glede optimalne uporabe:
► Ta aparat je primeren za periodično obratovanje. Po poteku delovne faze, ki traja 90 minut, mora slediti faza ohlajanja, ki naj traja najmanj 30 minut.
► Pri sesanju večjih količin finega praha priporočamo uporabo mikrofiltrirne patrone.
► Pri sesanju tekočin je treba nato paziti, da se žogica prosto giblje v plovcu.

HLUK: Vrednosti so bile usklajena s standardoma EN 60704-1 (1997) ter EN 60704-2-1 (2001). A-ovrednoteni nivo zvokovnega tlaka aparata znaša < 80 dB (A). Pod neugodnimi pogoji, lahko pride pri uporabi do kratkotrajnega upadanja napetosti.

Ne mečite električnih orodij med gospodinjske odpadke. V skladu z evropsko smernico 2002/96/ES o električnih in elektronskih starih aparatov in njeno pretvorbo na nacionalno pravo, uporabni električni deli ni treba več zbirati ločeno ali jih odstraniti za namen kasnejšega recikliranja.

RU

Устройство подходит для извлечения пыли и жидкостей. Пылесос является надежной, мощной и простой в обращении. Входящие в комплект аксессуары делают его незаменимым инструментом Для тщательной и быстрой очистки. Устройство подходит для различных применений :
Гостиница, школа, больница, коммерческое предприятие, промышленное предприятие, офис, деловые, жилые дома.

Описание аппарата

A - моторный блок
B - выключатель
D –поплавок. Он предназначен для избежания попадания воды в моторный блок при переполнении бака.
E – фильтр из полиэстера для задержки пыли в баке и всасывания жидкости.
F – крючки для крепления моторного блока к баку
G – всасывающий коннектор
H - бак
I – бумажный мешок (если необходим), который напрямую подсоединяется к патрубку. Бумажный мешок применяется вместе с фильтром из полиэстера.
L – гибкий шланг
M – переходник (необходимо соединить с гибким шлангом L путем вкручивания шланга в переходник (рис. 15)
N - труба
P – щетка для влажной уборки
Q – круглая щетка
R – плоская насадка
S – насадка для мебели

Сухая уборка/Инструкции по применению

Вставьте матерчатый фильтр в бак (рис.1)
Присоедините головку к блоку и закрепите ее крючками (рис.3)
Присоедините гибкий шланг к вводу (рис. 4)
Соедините переходник и удлинители к другой стороне гибкого шланга (рис. 5)
Выберите и соедините наиболее подходящую насадку (рис. 6)
Воткните штепсельную вилку в розетку и включите машину (рис. 7)
Пример использования плоской насадки (рис. 8)
Пример использования насадки для мебели (рис. 9)
Пример использования круглой щетки (рис.10)
Пример использования щетки для уборки пола (рис.11)
Пример использования щетки для ковра (рис. 12)

Всасывание жидкости/Инструкции по применению

Вытащите матерчатый фильтр (рис.2)
Присоедините головку к баку и закрепите крючками (рис. 3)
Присоедините гибкий шланг к патрубку (рис. 4)
Соедините переходник и удлинители к другой стороне гибкого шланга (рис. 5)
Наденьте одну из насадку для влажной чистки (рис 6)
Включите штепсель в розетку, чтобы включить машину (рис. 7)
Пример использования насадок для влажной уборки (рис. 13)
Перед выключением пылесоса после работы в режиме влажной уборки или с использованием жидких моющих средств **ОБЯЗАТЕЛЬНО** просушите электродвигатели, оставив пылесос работающим в холостом режиме на 5-7 минут. В противном случае электродвигатели останутся влажными и окислятся, что приведет к их замыканию и выходу из строя.

Показания должны быть неукоснительно придерживался

• Центральный пылесос должен быть включен только квалифицированным персоналом. Вы должны находиться в защищенном месте.
• Этот аппарат не должен использоваться детьми и взрослыми с ограниченными физическими, умственными возможностями и ограниченными возможностями умственного восприятия. Использование ими этого аппарата допустимо лишь после получения инструкциий относительно использования его и только под контролем лица, ответственного за их безопасность
• Нужно следить чтобы дети не играли с аппаратом
• Детали упаковки могут представлять потенциальную опасность (как например пластиковые упаковки) и должны находиться за пределом досягаемости детей, людей и животных не осознающих свои поступки. Для правильной переработки упаковки следовать местным нормам

• Любое другое использование аппарата, кроме описанного в настоящей иструкции по использованию может представлять опасность и, следоавтельно должно избегаться
• Каждая часть аппарата должна быть собрана правильно до начала эксплуатирования. Кроме того убедитесь в том, что фильтрующие элементы установлены правильно
• Убедитесь, что розетка соответствует подключить аппарат
• Убедитесь, что напряжение, указанное на блоке двигателя соответствует мощности, который предназначен для подключения устройства к
• ВНИМАНИЕ: не направлять всасывающее отверстие на чувствительные части тела людей или животных, например на глаза, уши, рот и т.д.
• Функцией уровня сенсора является остановка всасывания тогда, когда бак полон жидкости или опрокинут. Выполнить регулярную чистку и проверить аппарат на наличие поврежденных частей и заменить их в случае необходимости (только *"Yvo Wet")*
• ВНИМАНИЕ: данный аппарат не предназначен для сбора опасной пыли.
• ВНИМАНИЕ: Не всасывать токсичные, воспламеняющиеся и горячие вещества. Максимальной допустимой температурой является (40℃ / 104℉)
• ВНИМАНИЕ: аппарат не предусмотрен для экплуатации в местах, защищенных от электростатической разгрузки
• ВНИМАНИЕ: использовать только щетки, которыми снабжен аппарат или указанные в иструкции по использованию. Применение других щеток может быть опасным
• ВНИМАНИЕ: не оставляйте включенный аппарат без внимания, всегда снимайте штекер из розетки если не используете аппарат и храните его вне досягаемости детей или людей не осознающих свои поступки
• ВНИМАНИЕ: в случае появления пены или жидкости немедленно выключить аппарат (только *"Yvo Wet")*
• ВНИМАНИЕ: в том случае если аппарат перевернется, поднимите аппарат прежде чем выключить его (только *"Yvo Wet")*
• Не всасывать воду из контейнеров, раковин, бассейнов и т.д. (только *"Yvo Wet")*
• Не всасывать агресивные моющие средства, так как они могут повредить аппарат (только *"Yvo Wet")*
• Не всасывать материалы, могущие повредить фильтрующие элементы, такие как стекло, металлы и т.д.
• Не тянуть и не поднимать аппарат за электрический шнур
• Не погружать аппарат в воду и не чистить его водной струей
• Всегда вынимайте штекер из розетки до выполнения любых действий
• Регулярно проверяйте шнур на предмет выявления повреждений, трещин или изношенных частей. В случае их присутсвия заменить кабель до использования
• Замена поврежденного шнура должна осуществляться технической службой или уполномоченным компетентным персоналом, обладающим официальной квалификацией
• Используя удлинители удостоверьтесь в том, что они совместимы с кабелем питания и в том, что они ие соприкасаются с жидкостями и с проводящими поверхностями
• Уход и починка должны всегда осуществляться специализированным персоналом; любая поврежденная деталь должна заменяться фирменной запасной деталью
• ВНИМАНИЕ: если аппарат снабжен дополнительным штекером, мощность эл.сети не должна превышать указанную на этом штекере. Невыполнение этой нормы может спровоцировать воспламенение и ущерб вплоть до летального исхода пользователя
• ВНИМАНИЕ: Манипуляция аппаратом может спровоцировать воспламенение или ущерб вплоть до летального исхода эксплуататора и потерю гарантии
• Производитель не несет никакой ответственности за ущерб нанесенный людям или предметам спровоцированный вследствии невыполнения приведенных инструкций или вследствие необдуманного его использования

Порядок работы для оптимального использования:
► Это устройство подходит для прерывистого режима работы. После того, как рабочие в течение 90 минут должны быть период охлаждения, по крайней мере 30 минут.
► При всасывания большого количества твердых частиц является использование микро-фильтра рекомендуется.
► При всасывании жидкостей, убедитесь, что поплавок мяч в обращении система может свободно перемещаться.

ШУМ: Эти значения в соответствии с EN 60704 - 1 (1997) / EN 60704 -2 - измеренное 1 (2001) стандартов. Измерение уровня звукового давления устройства <80 дБ (А) - при неблагоприятных условиях корма могут возникать при использовании краткосрочных снижения напряжения.

Не выбрасывайте электроприборы с бытовыми отходами. В соответствии с Европейской директивой 2002/96/EC по утилизации электрического оборудования (WEEE) и ее внедрение в законодательство страны, электрооборудование должны собираться отдельно и экологичную утилизацию передаются.

H

A KÉSZÜLÉK POR ÉS FOLYADÉKOK FELSZÍVÁSÁRA EGYARÁNT ALKALMAS. FELÉPÍTÉSE ERŐS, TELJESÍTMÉNYE NAGY ÉS KEZELÉSE EGYSZERŰ. A HOZZÁTARTOZÓ TARTOZÉKOK AZ ALAPOS ÉS GYORS TAKARÍTÁS NÉLKÜLÖZHETETLEN ESZKÖZÉVÉ TESZIK. A KÉSZÜLÉK KÖZÉPÜLETEKBEN, ÍGY SZÁLLODÁKBAN, ISKOLÁKBAN KÓRHÁZAKBAN, GYÁRAKBAN, IRODÁKBAN, ÜZLETEKBEN ÉS LAKÓLÉTESÍTMÉNYEKBEN HASZNÁLHATÓ.

LEÍRÁS ÉS SZERELÉS
A – Motorfej.
B – BE/KI kapcsoló.
D – Úszó: megakadályozza, hogy porszívás közben folyadék jusson a motorfejbe.
E – Poliészter szűrő csak száraz porszívózáshoz; nedves porszívózás előtt okvetlenül el kell távoltani!
F – Rögzítőkapcsok.
G – Szívócsonk.
H – Tartály.
L – Szívótömlő.
M – Hosszabbítócső.
N – Szűkítődarabok.
O – Fogantyú.
P – Körkefe.
Q – Réstisztító fej.
R – Száraz szívófej.
S – Vizes szívófej.
T – Szőnyeg szívófej.

FIGYELEM! Minden használat után ajánlatos kitisztítani a poliészter szűrőt, mert csak így tartható fenn a készülék teljesítő képessége.

SZÁRAZ SZÍVÁS 1 KEZELÉSI ÚTMUTATÁSOK
- A textil szűrőt rakja be a tartályba (1. ábra).
- A motorfejet rakja rá a tartályra és kapcsokkal rögzítse (3. ábra)
- A tömlőt csatlakoztassa a szívócsonkon (4. ábra).
- A szívócsövet dugja a szívótömlőbe (5. ábra).
- A megfelelő tartozékot válassza ki és csatlakoztassa (6. ábra)
- A csatlakozódugót dugja be a dugaljzatba, majd a készüléket kapcsolja be (7. ábra). Példa a réstisztító fej használatára
(8. ábra)
- Példa a körkefe használatra (9. ábra).
- Példa a padlótisztító kefe használatára (10. ábra)
- A papírszűrőt húzza rá a készülékben található csonkra (12. ábra)

NEDVES PORSZÍVÁS! KEZELÉSI ÚTMUTATÁSOK
- A textil szűrőt vegye le (2. ábra).
- A motorfejet rakja rá a tartályra és kapcsokkal rögzítse (3. ábra)
- A tömlőt csatlakoztassa a tömlőcsonkra (4. ábra). A szívócsövet csatlakoztassa a tömlőre (5. ábra). Kösse össze a vízszívó fejet (5. ábra)
- A csatlakozódugót dugja be a dugaljzatba, majd a készüléket kapcsolja be (7. ábra)
- Példa a vízszívó fej használatára (11. ábra)

KÜLÖN TARTOZÉK HASZNÁLATA
- Példa a szőnyeg szívófej használatára (13. ába)

HASZNÁLATI ÉS BIZTONSÁGI TUDNIVALÓK
• A központi porszívó engedélyezni kell csak szakképzett személyzet. Meg kell állni egy biztonságos helyen, és nem eső, áradások, nagy páratartalom vagy nagy hőmérséklet ingadozás érintkezésbe kerülhetnek
• A csomagolás darabjai (pl. a műanyag burkolófólia) veszélyesek lehetnek, ezért tartsa távol olyanoktól, akik nem urai cselekedetüknek, illetve az állatoktól.
• A készülék minden olyan használata, amely eltér az útmutatóban mondottaktól, veszélyes lehet, ezért kerülni kell.
• Amikor a készülék működik, gondosan ügyelni kell, hogy a szívófejet ne tartsa a test érzékeny része, így a szeme,szája vagy füle felé.
• Használat előtt a készüléket minden részét helyesen össze kell rakni.

• Ellenőrizze, hogy a dugaljzat és a készülék csatlakozója összeillenek-e.
• A készüléket csak akkor csatlakoztassa, ha a típustáblán megadott feszültség egyezik a hálózati feszültséggel.
• Ne szívjon fel olyan anyagokat, amelyek megrongálhatják a porzsákot (pl. üvegcserepeket, fémdarabokat stb.)
• FIGYELEM! Sohase használja a készüléket gyúlékony, robbanóképes vagy mérgező anyagok (pl. füstcső hamu)
közelében. Minden karbantartás, tisztítás, szűrőcsere előtt és használat után kapcsolja ki a készüléket és húzza ki a hálózati csatlakozóját. A készüléket ne hagyja őrizetlenül olyan helyen, ahol kisgyerekek vagy olyan személyek hozzáférhetnek, akik nem urai cselekedetüknek.
• Sohase húzza ki a dugaljzatból vagy emelje fel a készüléket a csatlakozó vezetéknél fogva. Tisztításhoz ne állítsa vízbe a készüléket és ne slagolja le.
• Rendszeresen vizsgálja át, nincsenek-e rongálódások a tápkábelen és hogy nem szakadt-e fel és nem öregedett-e el. Ha így van, pótolja újjal és csak ezután folytassa a munkát.
• Ha az áramellátó kábel megrongálódott, a gyártónak vagy a műszaki vevőszolgálatnak ill. Megfelelő szakképzettségű személynek ki kell cserélnie, hogy kizárjon minden kockázatot. A maximális hőmérséklet megengedett érték (40 °C / 104 °F)
• Amennyiben használ villamos hosszabbítókábelt, mindig győződjék meg, hogy alkalmas az illető alkalmazásra.
• A készülékkel soha ne szívjon fel vizet tartályokból, mosdókagylóból, kádból stb..
• FIGYELEM: Ne hagyja felügyelet nélkül a működő készüléket, mindig húzza ki a dugót a konnektorból, ha nem használja a készüléket, és tárolja távol a gyermekek vagy az emberek, akik nincsenek tudatában saját tetteik
• FIGYELEM! Kapcsolja ki azonnal a porszívót, ha hab vagy folyadék lép ki.
• Győződjék meg, hogy az úszó nem rongálódott meg vagy nem záródott el, illetve a készülék nem dőlt fel.
• Vizet ne szívjon fel tartályokból, kagylókból, kádakból stb.
• Amennyiben a készülék feldőlt, kapcsolja ki azonnal, húzza ki a hálózati csatlakozót és csak utána állítsa fel a készüléket
• Agresszív oldószereket vagy tisztítószereket ne alkalmazzon.
• FIGYELEM: ha a készülék fel van szerelve egy kiegészítő csatlakozóval, nem haladja meg a hatalom számolt be a dugót. Nem tesz eleget ennek a normának okozhat tüzet és kártérítés sőt halálos a felhasználó
• Szerviz- és javítási munkákat csak szakember végezhet. A készülék hibás alkatrészeit csak eredeti alkatrészekkel
szabad pótolni.
• A gyártó nem felel az olyan személyi sérülésekért és anyagi károkért, amelyeket a készülék helytelen használata vagy az útmutatóban közölt útmutatások meg nem tartása okozott.

További kezelési útmutatások az optimális használathoz:
► A készülék időszakos üzemelésre alkalmas. 90 percnyi működés után célszerű legalább 30 percig hűlni hagyni.
► Nagyobb mennyiségű finom por szívása esetén ajánlatos mikro-szűrőpatront alkalmazni.
► Folyadékok szívásakor ügyelni kell, hogy a golyós úszó szabadon tudjon mozogni az úszórendszerben.

ZAJKIBOCSÁTÁS: Ezek az értékek megfelelnek az EN 60704 - 1 (1997) / EN 60704 -2 - 1 (2001) szabványoknak. A készülék hangnyomásszintje < 80 dB (A). Kedvezőtlen táplálási feltételek mellett a készülék használatakor rövid időre leeshet a feszültség.

Elektromos eszközöket ne a szemetesben dobja ki! Az EU elektromos és elektronikai hulladékokról szóló 2002/96/EK irányelve és a nemzeti jogba átültetett változata szerint a használhatatlan elektromos eszközöket külön kell gyűjteni és a környezetkímélő újrahasznosításukról gondoskodó telepre kell vinni.

TR

CİHAZ TOZ, İRİ ÇÖPLERİN VE SIVILARIN ÇEKİLMESİ İÇİNDİR. SAĞLAM, VERİMLİ VE PRATİKTİR. İLAVE PARÇA TAKIMI İLE CİHAZ, ÇABUK VE GENEL TEMİZLİĞE UYGUNDUR. UMUMİ BİNALARDA KULLANIM İÇİN UYGUNDUR. ÖRNEĞİN OTELLER, OKULLAR, HASTANELER, İŞLETMELER, BÜROLAR, DÜKKANLAR GİBİ.

TANIM VE MONTAJ

A – Motor başı
B – AÇMA/KAPAMA düğmesi
D – Yüzücü: Süpürme esnasında motor başına su girmesini engeller.
E – Polyester filtre sadece kuru süpürme için; ıslak kullanımdan önce mutlaka çıkarınız!
F – Sabitleme mandalları
G – Süpürme ağızlığı
H – Toplama kabı
L – Hortum
M – Uzatma borusu
N – Birleştirme parçaları
O – Tutamak
P – Yuvarlak fırça
Q – Dar alanla için uç
R – Kuru süpürme ucu
S – Islak süpürme ucu
T – Halı süpürme ucu

DIKKAT: Cihazın uzun ömürlü olması için her kullanımdan sonra polyester filtrenin temizlenmesi önerilir.

KURU SÜPÜRME / KULLANMA TALİMATI

- Kumaş filtreyi hazneye yerleştirin (Resim 1)
- Motor başını toplama kabının üzerine yerleştirin ve mandalları kilitleyin. (Resim 3)
- Hortumu süpürme ağızlığına sabitleyin (Resim 4)
- Uzatma borusunu hortuma takınız (Resim 5)
- İstenilen parçayı seçin ve sabitleyin (Resim 6)
- Fişi prize takın ve cihazı çalıştırın (Resim. 7)
- Dar alan ucunun kullanımına bir örnek (Resim 8)
- Yuvarlak fırçanın kullanımına örnek (Resim 9)
- Fırçanın yer temizliğinde kullanımına örnek (Resim 10)
- Kağıt filtreyi cihaz üzerinde bulunan boşluğa itiniz. (Resim 12)

ISLAK SÜPÜRME / KULLANMA TALİMATI

- Kumaş filtreyi hazneden çıkarın (Resim 2)
- Motor başını toplama kabının üzerine yerleştirin ve mandalları kilitleyin. (Resim 3)
- Hortumu süpürme ağızlığına sabitleyin (Resim 4)
- Uzatma borusunu hortuma takınız (Resim 5)
- Su çekme ucunu takınız (Resim 6)
- Fişi prize takın ve cihazı çalıştırın (Resim. 7)
- Su çekme ucunun yer temizliğinde kullanımına örnek (Resim 11)

OPSİYONEL PARÇANIN KULLANIMINA ÖRNEK

Halı süpürme ucunun kullanımına örnek (Resim 13)

KULLANIM VE GÜVENLİĞİNİZ İÇİN BİLGİLER

• CSD nitelikli ve yağmurdan korunmalıdır konumu, sel, aşırı nem ve sıcaklık değişikliklerine konumlandırılmış tarafından yerine koymak gerekir
• Paketleme parçaları tehlikeli olabilir (örn. plastik poşet), bu nedenle bu tür parçalar kullanımı konusunda bilgisi olmayan kişiler, çocuklar ve havanların ulaşamayacağı yerlerde saklanmalıdırlar.
• Bu kullanma talimatında tasvir edilmeyen her tür kullanım tehlikeli olabilir ve bu nedenle yapılmamalıdır.
• Cihaz çalışırken süpürme ucunun hassas olan vücut bölümlerine, göz, ağız kulak gibi, tutulmamasına dikkat edilmelidir.
• Kullanmadan önce cihazın tüm parçaları öngörüldüğü gibi bir araya getirilmeli ve sabitlenmeli.
• Cihazın fişinin ve kullanılacağı yerdeki prizin uyup uymadığını kontrol ediniz.
• Cihazı sadece motor kısmındaki etikette belirtilen tipe uygun voltaja sahip olan prizlere takınız.
• Toz torbasına zarar verebilecek maddeleri süpürmeyiniz. (örneğin Metal parçaları, cam parçaları gibi).

• DIKKAT: Kesinlikle makinenin içine tutuşabilir, patlayabilir, zehirli veya sağlığı tehdit edici maddeler çekmeyiniz.
• Her bakımdan, temizlikten ve filtre değişikliğinden ve kullanımdan sonra cihazı kapatınız ve fişini çekiniz, cihazı gözetimsiz bırakmayınız. Çocukların ve cihazın kullanımını yapmayacak kişilerin ulaşamayacağı yerlerde saklayın.
• Hiçbir zaman cihazı kablosundan tutarak çekmeyin veya kaldırmayın.
• Cihazı temizleme amacı ile suya batırmayın veya su tazyiki ile temizlemeyin. Izin verilen maksimum sıcaklık (40 °C / 104 °F)
• Düzenli olarak elektrik kablosunun hasar alıp almadığını, yırtılmadığını ve yıpranmadığını kontrol ediniz. Böyle bir tespit olması halinde kullanmadan önce yeni kablo temin edilmelidir.
• Elektrik kablosunun yıpranması durumunda, tehlikeleri önlemek amacı ile, kablonun değiştirilmesi üretici, teknik servis veya aynı vasıflara sahip bir kişi tarafından yapılmalıdır.
• DİKKAT: işleyişini cihazı gözetimsiz bırakmayın, her zaman cihazı kullanarak değil fişi prizden çıkarın ve kendi eylemleri bilinçli olmayan çocuk veya insanların ulaşamayacağı uzak yere saklayın
• Cihazı hiçbir zaman kovadan, musluktan veya leğenden su çekmek için kullanmayınız.
• Çalışır haldeki cihazı hiçbir zaman gözetimsiz bırakmayınız
• DIKKAT: Köpük veya sıvıların çıkması durumunda cihazı hemen kapatınız.
• Yüzücünün hasar görmediğinden, bloke olmadığından veya devrilmediğinden emin olunuz.
• Cihazın devrilmesi durumunda hemen cihazı kapatınız, fişi çekiniz ve daha sonra cihazı tekrar düzeltiniz.
• Agresif sıvılar ve temizleme malzemeleri kullanmayınız.
• DİKKAT: Cihaz bir ek fiş takılmıştır ise, fiş üzerinde bildirilen güç aşmamaktadır. Bu norm ile uyumsuzluk kullanıcıya yangınlar ve zararlar hatta ölümcül neden olabilir
• Servis ve tamir sadece yetkili kişiler tarafından yapılabilir. Bozuk parçalar sadece orijinalleri ile değiştirilebilinir.
• Cihazın kullanma talimatında yer alan uyarılar dışında yanlış kullanılmasından doğacak olan, kişilere veya eşyalara yönelik zararın sorumluluğunu üretici üstenmemektedir.

En uygun kullanım için diğer kullanım talimatları:
► Bu cihaz, periyodik işletme için uygundur. 90 dakikalık bir çalışma safhasından sonra en az 30 dakikalık bir soğutma safhası gerçekleştirilmelidir.
► Daha büyük miktardaki ince tozları emerken bir mikro filtre kartuşunun kullanılması önerilmektedir.
► Sıvıları emerken şamandıra sistemindeki şamandıra topunun serbestçe

SES MİSYONU: Bu değerler EN 60704-1 (1997) / EN 60704-2-1 (2001) yürürlüğünce ölçülmüşlerdir. Cihazın ses basıncının düzeyi için ölçü A < 80 dB (A). Uygun olmayan bir akımın olması ile beraber kullanım esnasında gerilim kısa süreli düşebilir.

Elektrikli aletlerinizi evdeki çöp kutusuna atmayınız! Avrupa yürürlüğü olan 2002/96/EG Elektrik ve Elektronik eski cihazlar ve bunların parçaları uyarınca, artık kullanılamayacak olan elektrikli aletlerin ayrıştırılması, biriktirilmesi ve cevre güvenliği kapsamında yeniden oluşuma kazandırılması gerekmektedir.

EC DECLARATION OF CONFORMITY - DICHIARAZIONE CE DI CONFORMITA'

2006/42/CE - 2004/108/CE

We:
Noi:

IPC Integrated Professional Cleaning

IPC Soteco

via E.Fermi,2
CASTELVERDE (CR) - ITALY

declare under our responsibility that the product
dichiariamo sotto la nostra responsabilità che il prodotto

WET & DRY VACUUM CLEANER / ASPIRAPOLVERE-ASPIRALIQUIDI

EUROKRAFT 515, 429, 629, 640, Compact
EUROKRAFT 515plast, 429plast, 440plast

to which this declaration relates is in conformity with the following standards or other normative document(s):

al quale questa dichiarazione si riferisce, è conforme alle seguenti norme:

- IEC 60335 - 1 : 2002 + A1 (2004) + A2 (2006)
- IEC 60335 - 2 - 69 : 2001 + A1 (2004) + A2 (2007)
- IEC 62233 : 2008
- EN 55014 - 1: 2006
- EN 55014 - 2 : 1997 + A1(2001) + A2 (2008)
- EN 61000 - 3 - 2 : 2006
- EN 61000 – 3 - 3 : 2008
- EN 61000 - 3 - 11 : 2000 (where applicable) (dove applicabile)

following the provisions of the Directives: 2006/42/EC (Machinery directive) - 2004/108/EC (Electromagnetic compability EMC)
in base a quanto previsto dale Direttive: 2006/42/CE (Direttiva macchine) - 2004/108/CE (Compatibilità elettromagnetica EMC)

Person authorised to compile the technical file
Persona autorizzata a compilare il fascicolo tecnico
SOTECO S.p.a.
Via E.Fermi, 2 26022 CASTELVERDE
CREMONA - ITALY

Legal Representative

CASTELVERDE 01/01/2012

IPC Soteco

IPC Integrated Professional Cleaning

SOTECO SpA / Via E.Fermi,2 – 26022 Castelverde CR Italy – Tel. 0372 424611
EXPORT: fax 0372 429398 / e-mail: exp@soteco.com
ITALIA: fax 0372 429392 / e-mail: ita@soteco.com